The effective technology

Farmet

CZ KATALOG NÁHRADNÍCH DÍLŮ GB CATALOGUE OF SPARE PARTS D ERSATZTEILLISTE
RU КАТАЛОГ ЗАПАСНЫХ ЧАСТЕЙ F CATALOGUE DES PIÈCES DE RECHANGE PL KATALOG CZĘŚCI ZAMIENNYCH

SOFTER 3 N

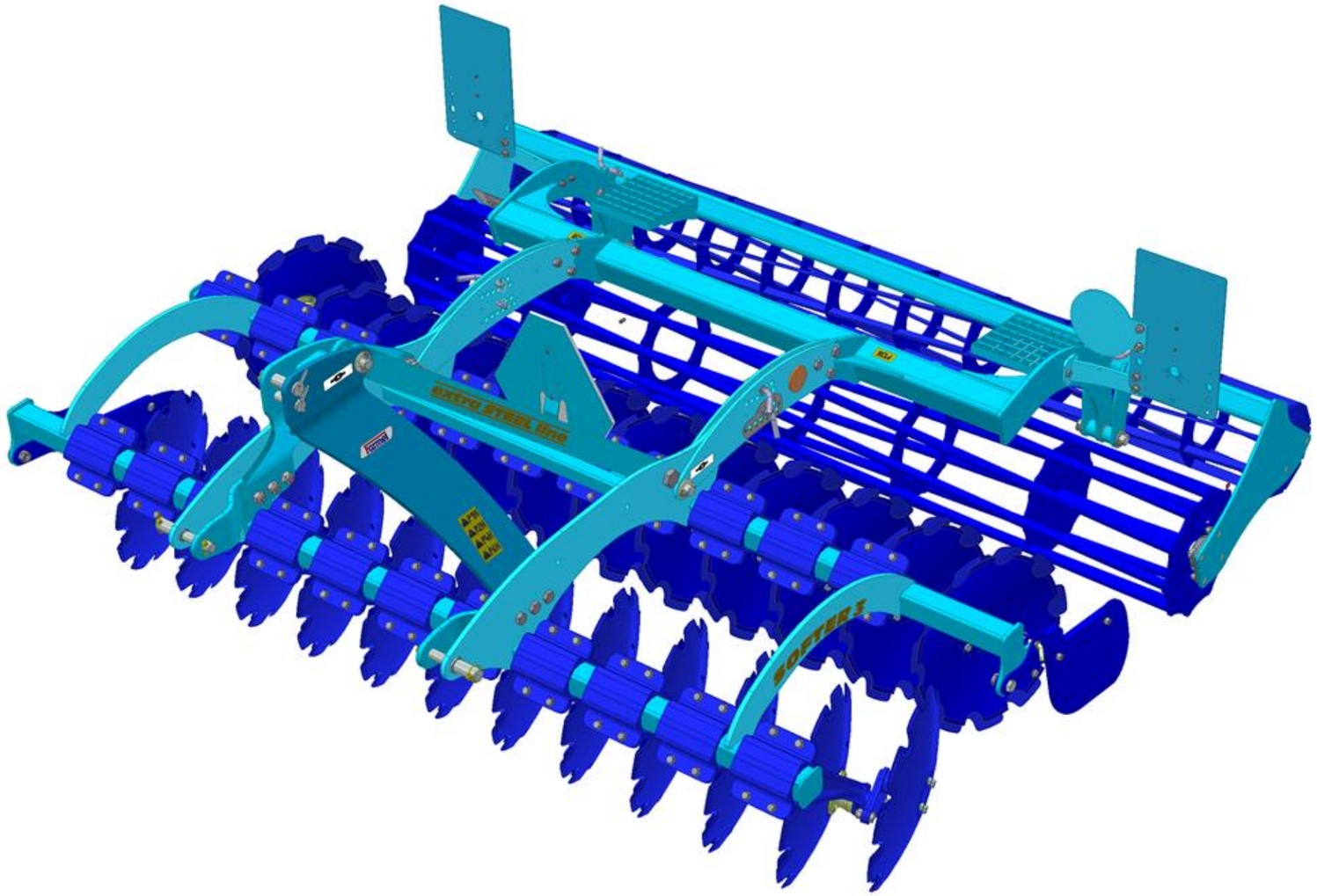

CZ Platnost pro vrcholové | výrobní číslo stroje GB Validity for the top | serial number of the machine
D Gültigkeit für die Haupt- | Herstellungsnummer der Maschine RU Действительно для главного | заводского номера машины
F Validité du numéro de référence | de série de la machine PL Obowiązuje dla numeru głównego | seryjnego maszyny

9316301 | **2017/0630**

Farmet a. s.
Jiřinková 276
552 03 Česká Skalice, CZ

telefon: +420 491 450 111
fax: +420 491 450 136
GSM: +420 774 715 738

IČ: 46504931
DIČ: CZ46504931

web: **www.farmet.cz**
e-mail: farmet@farmet.cz

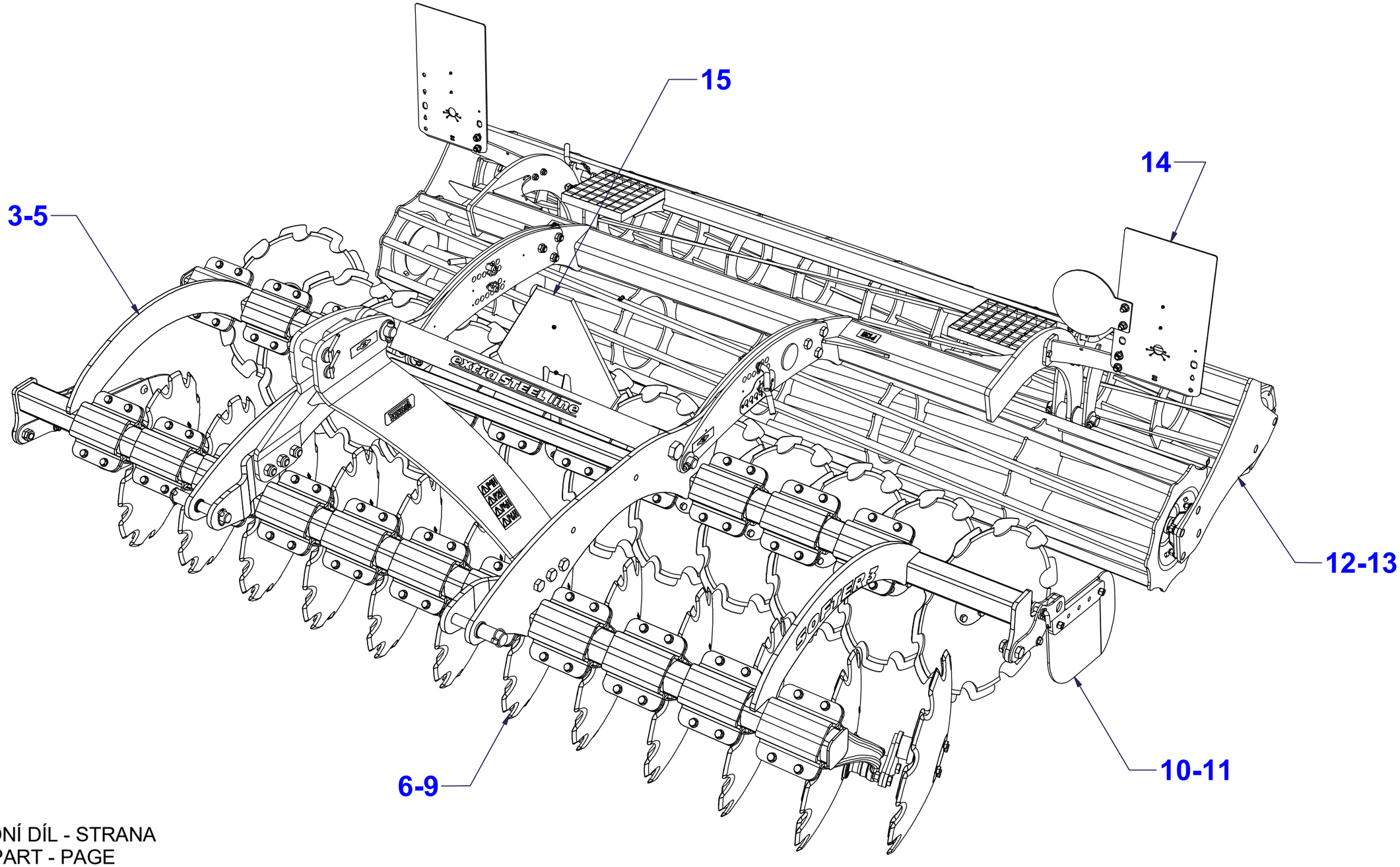

CZ NÁHRADNÍ DÍL - STRANA
GB SPARE PART - PAGE
D ERSATZTEILE - SEITE
RU ЗАПЧАСТЬ - СТРАНИЦА
F PIÈCE DE RECHANGE - PAGE
PL CZĘŚCI ZAMIENNE - STRONA

CZ ZÁKLAD STROJE

D UNTERBAU DER MASCHINE

F BÂTI DE LA MACHINE

GB FOOTING OF THE MACHINE

RU ОСНОВАНИЕ МАШИНЫ

PL PODSTAWA MASZYNY

3008104

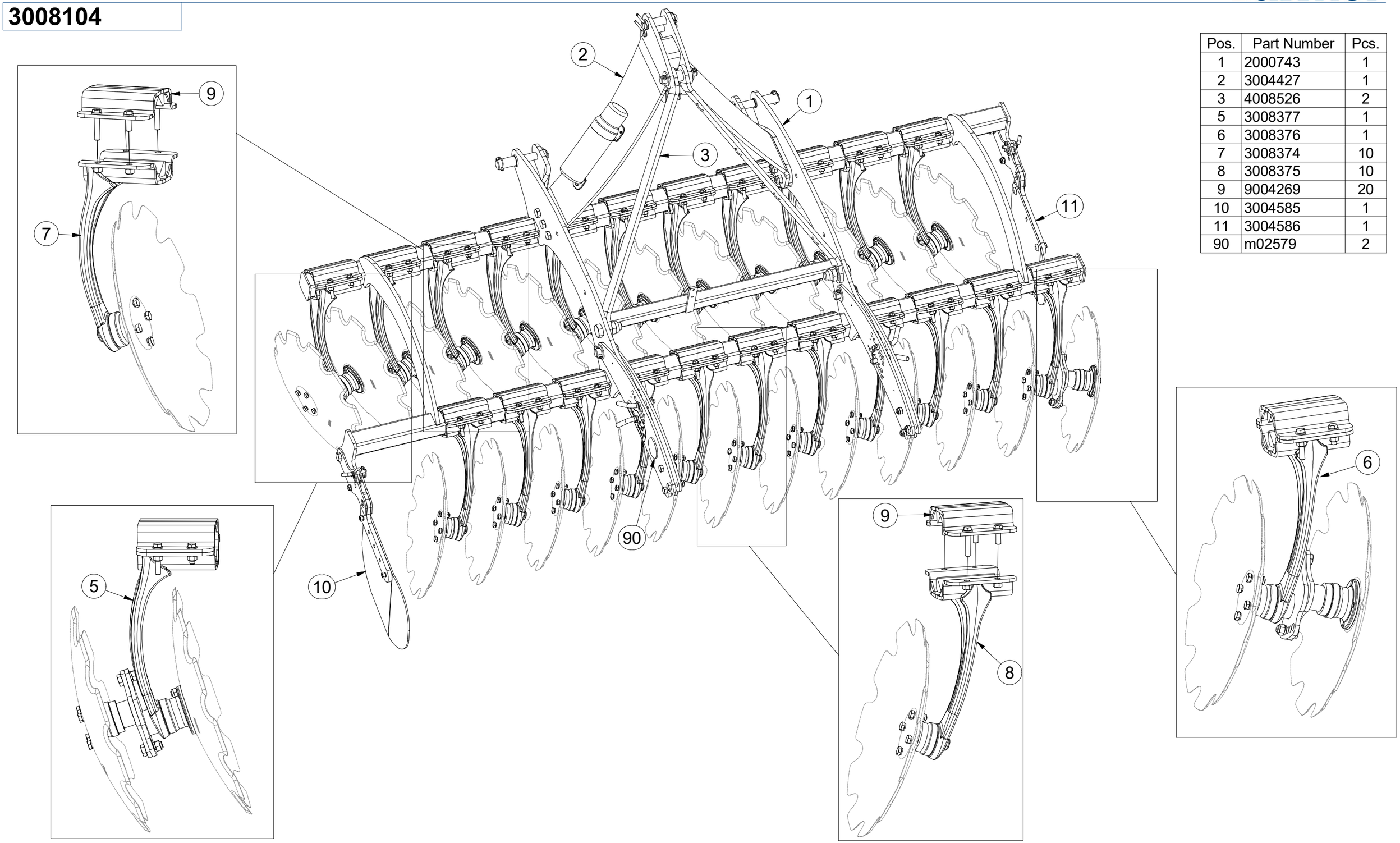

Pos.	Part Number	Pcs.
1	2000743	1
2	3004427	1
3	4008526	2
5	3008377	1
6	3008376	1
7	3008374	10
8	3008375	10
9	9004269	20
10	3004585	1
11	3004586	1
90	m02579	2

CZ ZÁKLAD STROJE

D UNTERBAU DER MASCHINE

F BÂTI DE LA MACHINE

GB FOOTING OF THE MACHINE

RU ОСНОВАНИЕ МАШИНЫ

PL PODSTAWA MASZYNY

3008104

Pos.	Part Number	Pcs.	Pos.	Part Number	Pcs.
1	2000743	1	46	m01096	2
2	3004427	1	50	m03775	6
3	4008526	2	51	m03683	6
13	4014423	1	52	m05648	6
14	4014424	1	53	m08036	2
20	9002771	1	54	m05560	2
25	4008278	2	55	m04503	2
26	4012363	1	60	m14029	6
27	4008499	2	61	m02866	2
28	4006044	1	62	m01203	4
29	4006045	1	70	m10312	4
30	4018093	1	71	m02505	6
40	m14143	6	72	m10454	4
41	m11724	6	73	4017136	4
42	m12272	6	75	m11783	3
43	m12209	2	77	m08736	4
44	m13546	4	100	m15900	1
45	m01074	2			

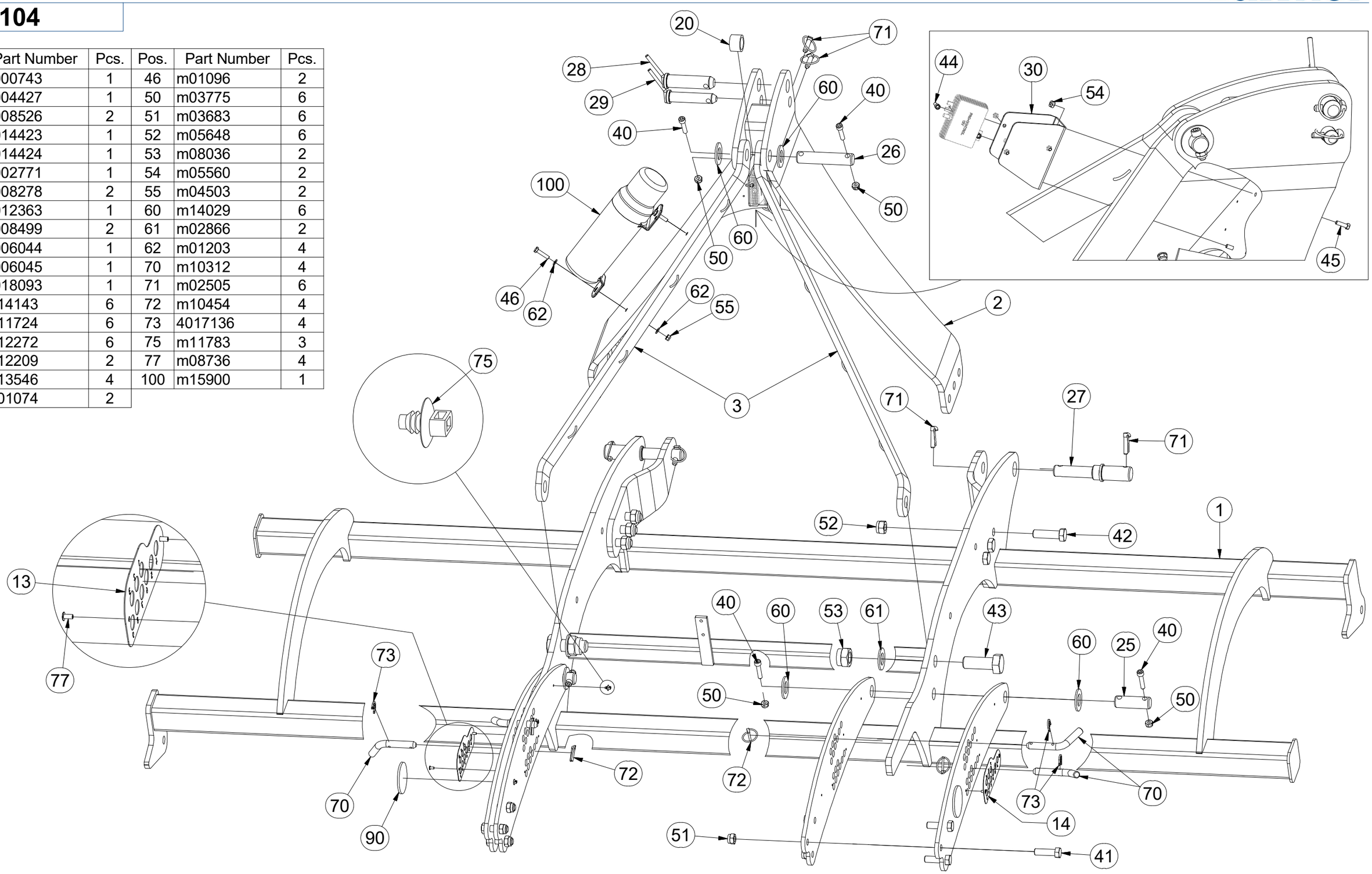

CZ ZÁVAŽÍ

D GEWICHT

F CONTREPOIDS

GB WEIGHT

RU ГРУЗ

PL OBCIĄŻNIK

3004571

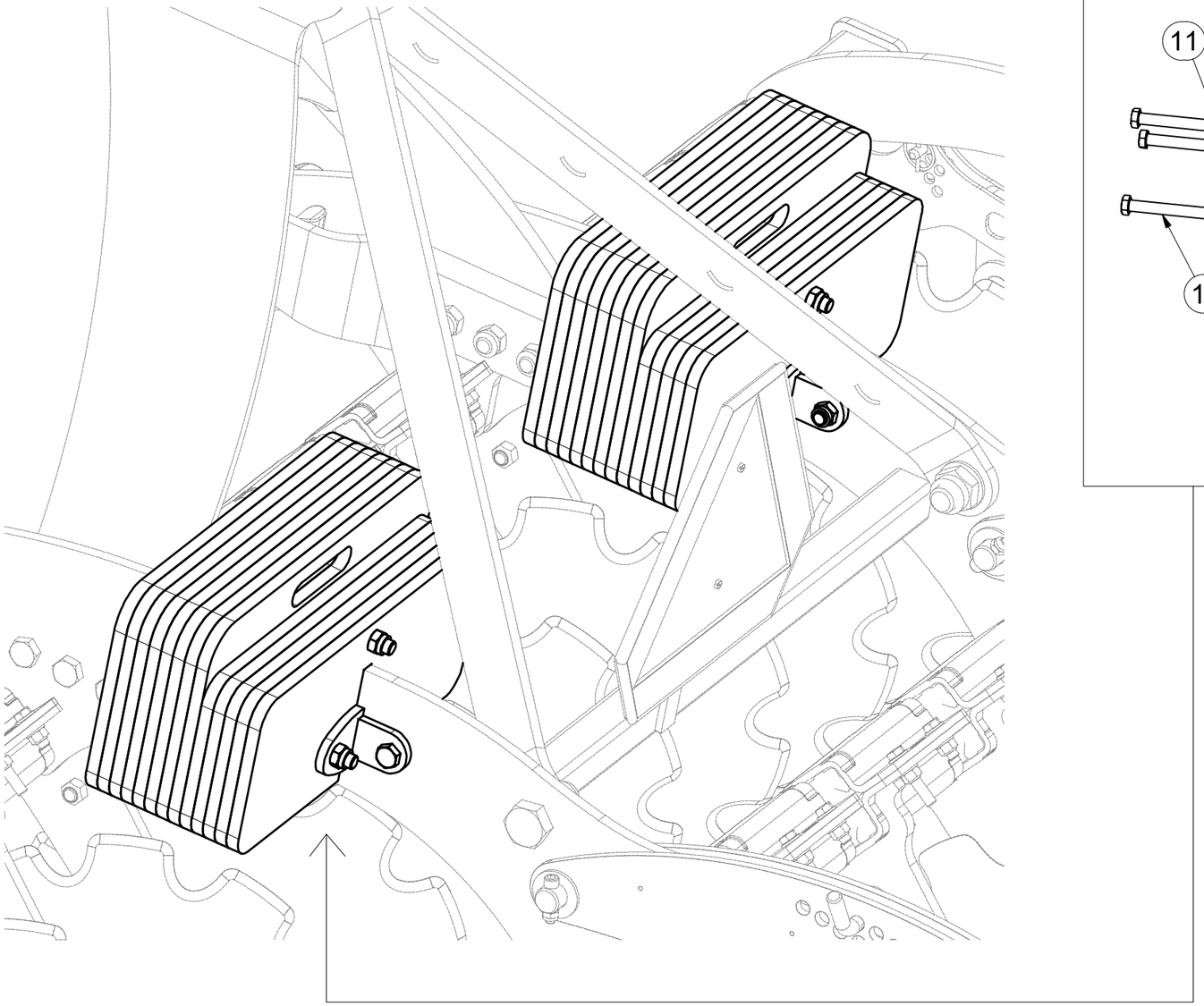

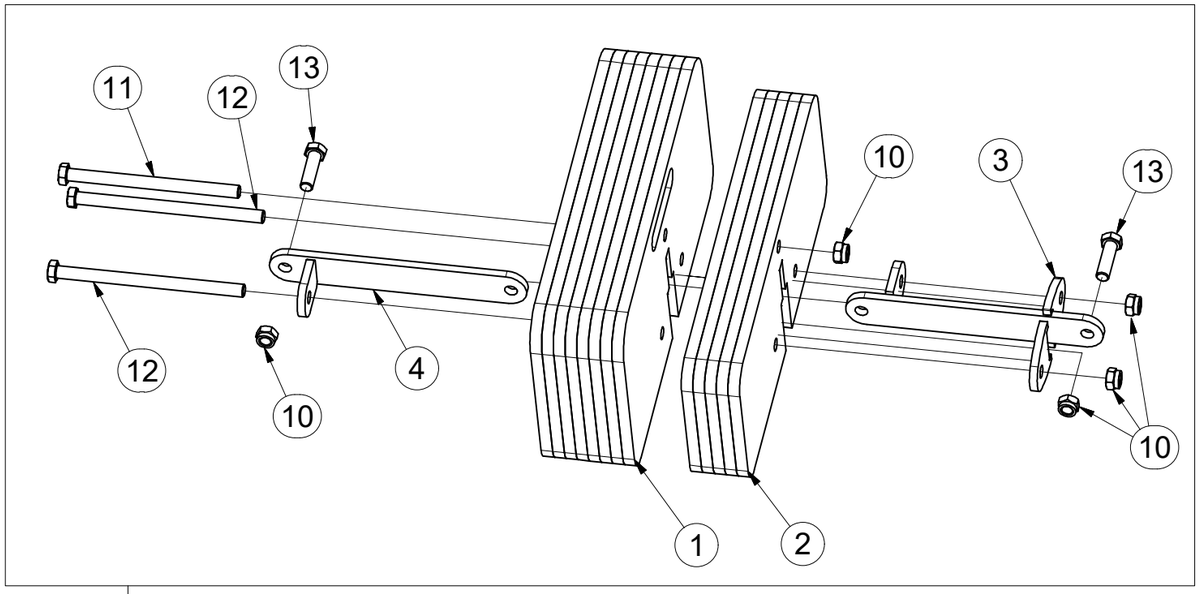

Pos.	Part Number	Pcs.
1	4008706	16
2	4008707	10
3	4008708	4
4	4008709	4
10	m03683	10
11	m05929	2
12	m09866	4
13	m10112	4

CZ PŘEDNÍ DISK

D SCHEIBE, VORDERE

F DISQUE AVANT

GB FRONT DISC

RU ДИСК ПЕРЕДНИЙ

PL TALERZ PRZEDNI

3008374

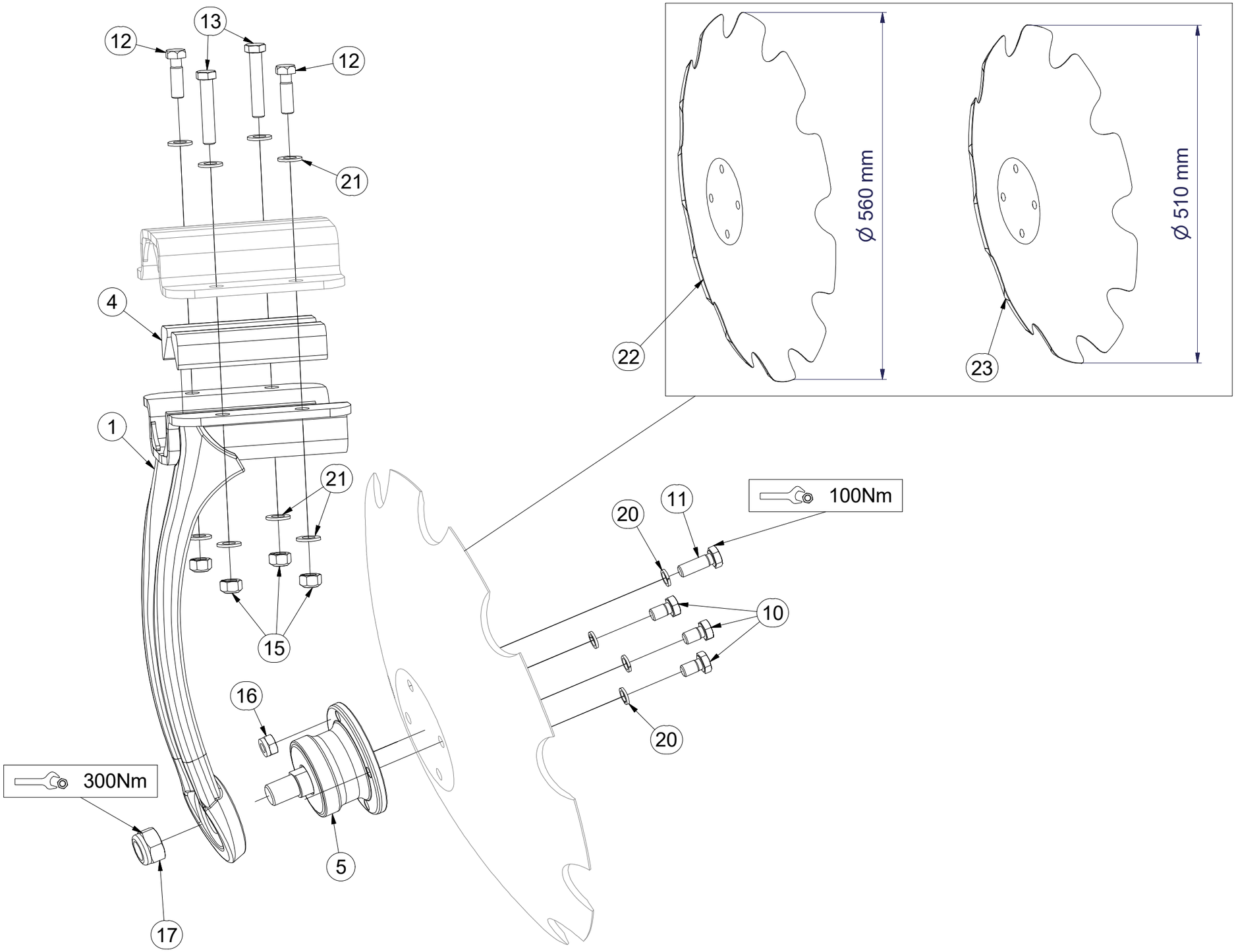

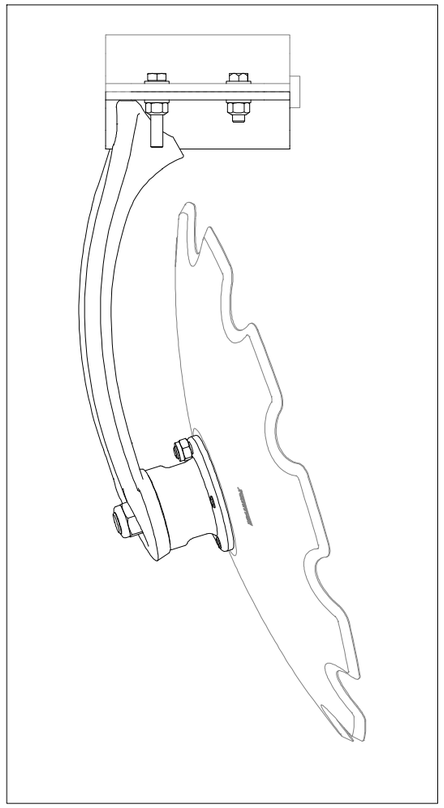

Pos.	Part Number	Pcs.
1	3008382	1
4	4016362	4
5	m11308	1
10	m11309	3
11	m11559	1
12	m09977	2
13	m14423	2
15	m12134	4
16	m11560	1
17	m11313	1
20	m03988	4
21	m01214	8
22	3006559	1
23	3007653	1

CZ PŘEDNÍ DVOJDISK

D DUPLEXSCHEIBE, VORDERE

F AVANT DISQUE DOUBLE

GB FRONT TWIN DISC

RU ДВОЙНОЙ ДИСК ПЕРЕДНИЙ

PL TALERZ PODWÓJNY PRZEDNI

3008377

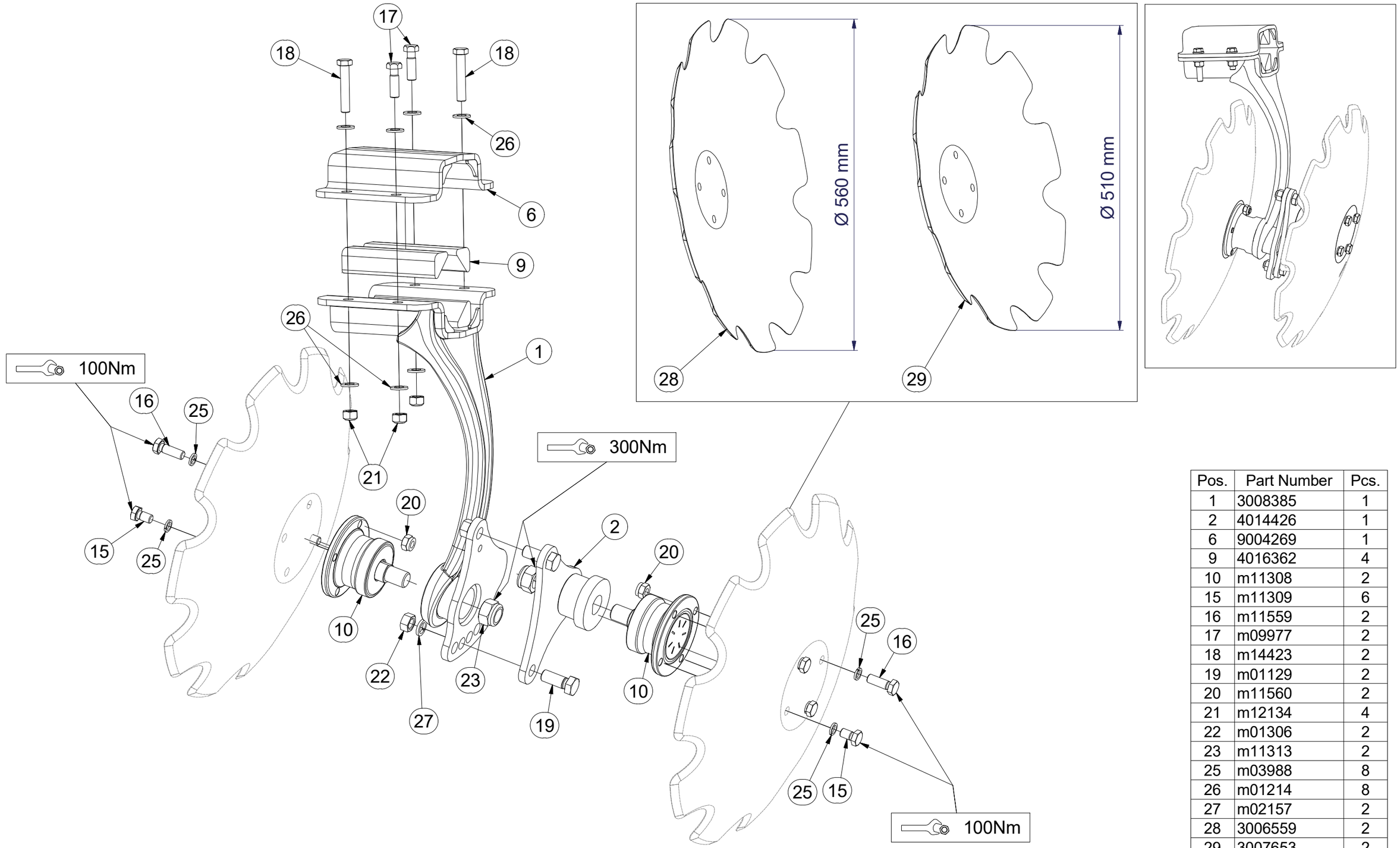

Pos.	Part Number	Pcs.
1	3008385	1
2	4014426	1
6	9004269	1
9	4016362	4
10	m11308	2
15	m11309	6
16	m11559	2
17	m09977	2
18	m14423	2
19	m01129	2
20	m11560	2
21	m12134	4
22	m01306	2
23	m11313	2
25	m03988	8
26	m01214	8
27	m02157	2
28	3006559	2
29	3007653	2

CZ ZADNÍ DISK

D SCHEIBE, HINTERE

F DISQUE ARRIÈRE

GB REAR DISC

RU ДИСК ЗАДНИЙ

PL TALERZ TYLNY

3008375

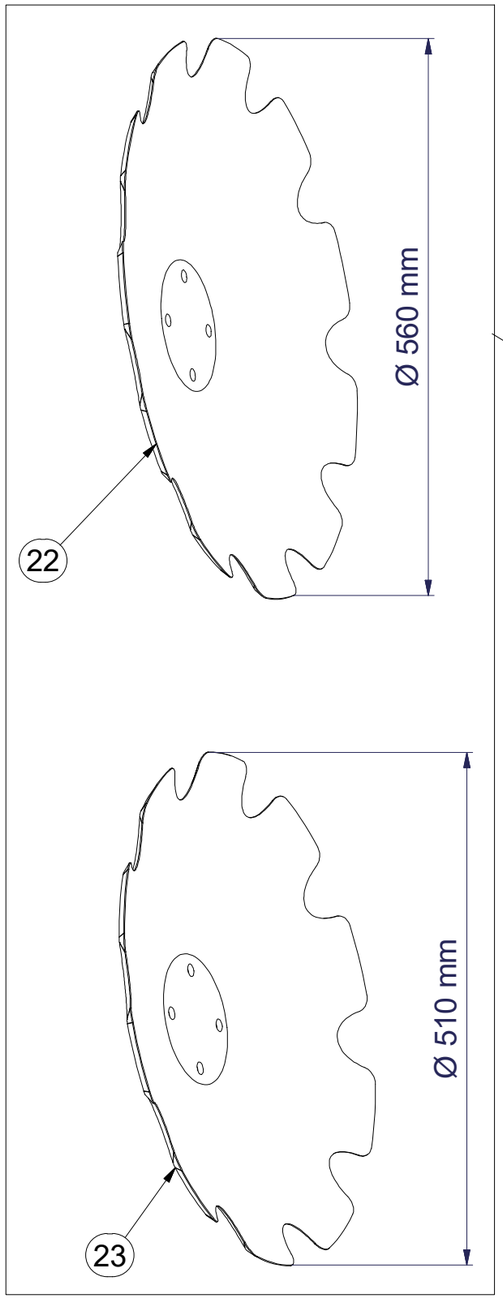

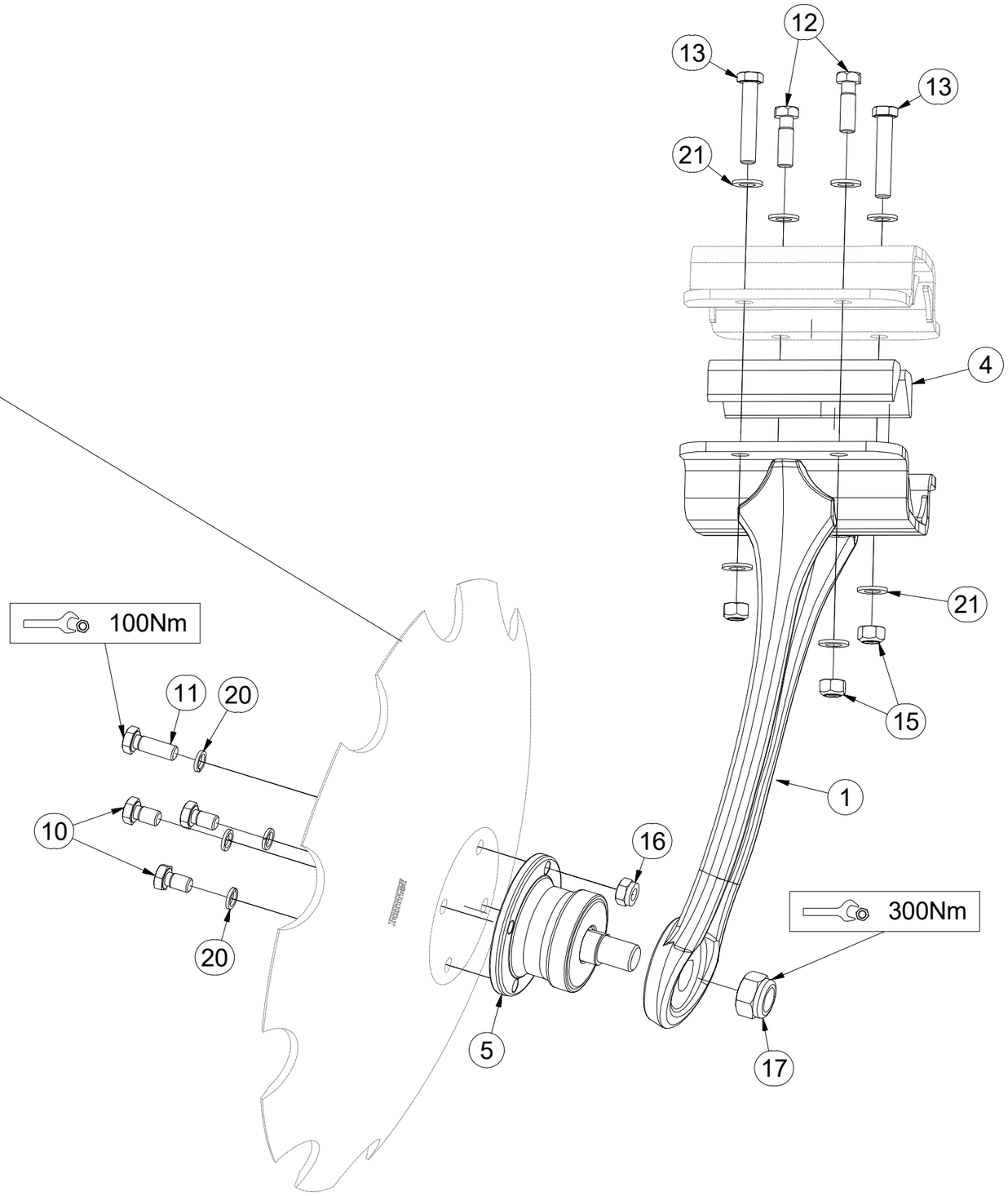

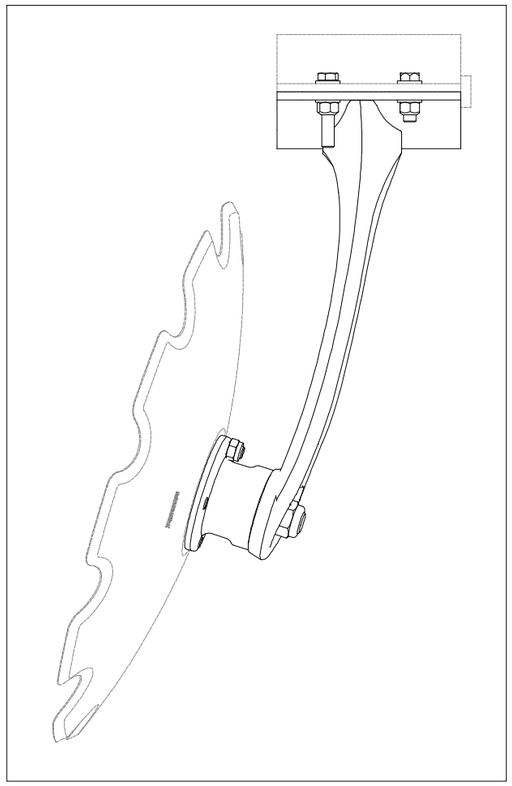

Pos.	Part Number	Pcs.
1	3008383	1
4	4016362	4
5	m11308	1
10	m11309	3
11	m11559	1
12	m09977	2
13	m14423	2
15	m12134	4
16	m11560	1
17	m11313	1
20	m03988	4
21	m01214	8
22	3006559	1
23	3007653	1

CZ ZADNÍ DVOUDISK

D DUPLEXSCHEIBE, HINTERE

F ARRIÈRE DISQUE DOUBLE

GB REAR TWIN DISC

RU ДВОЙНОЙ ДИСК ЗАДНИЙ

PL TALERZ PODWÓJNY TYLNY

3008376

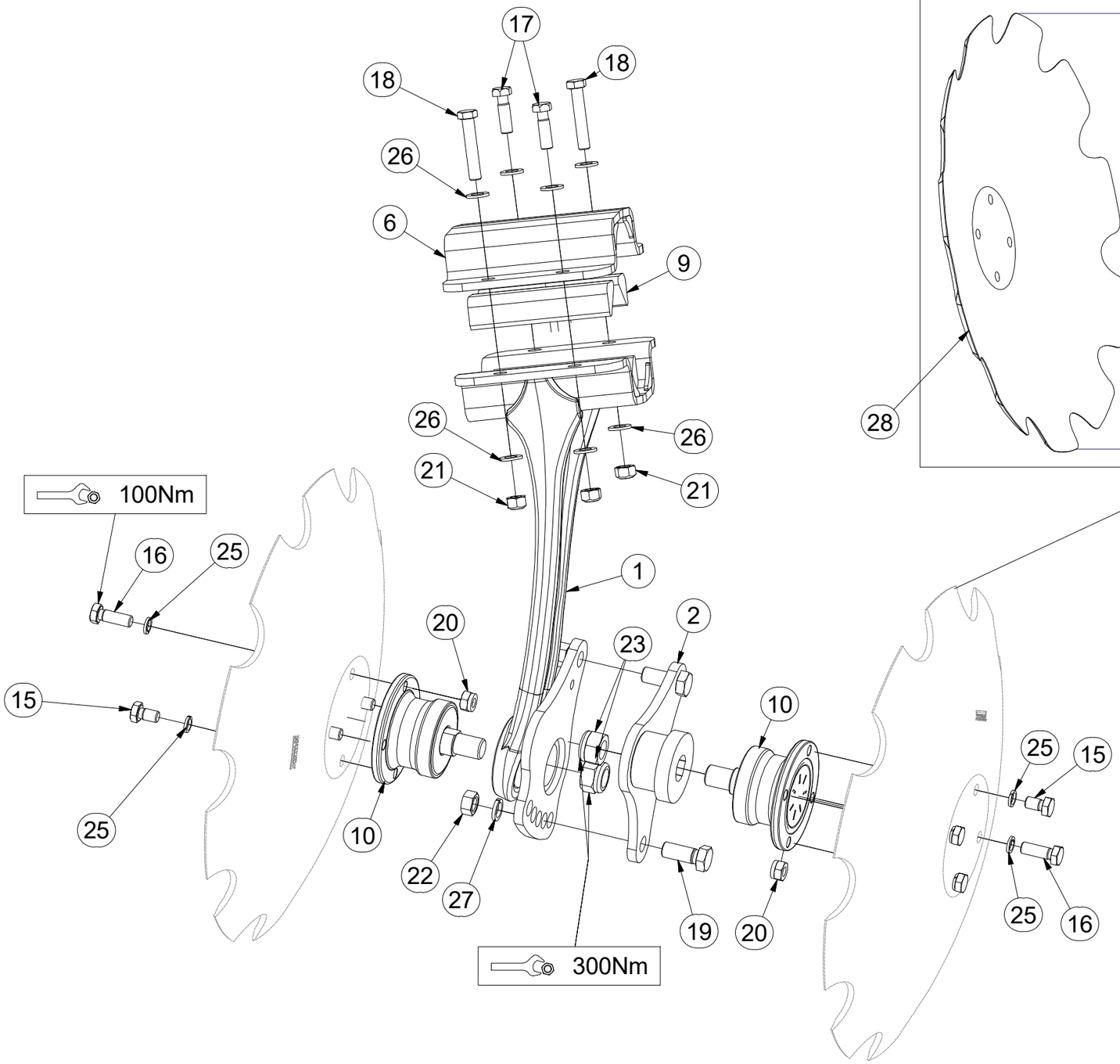

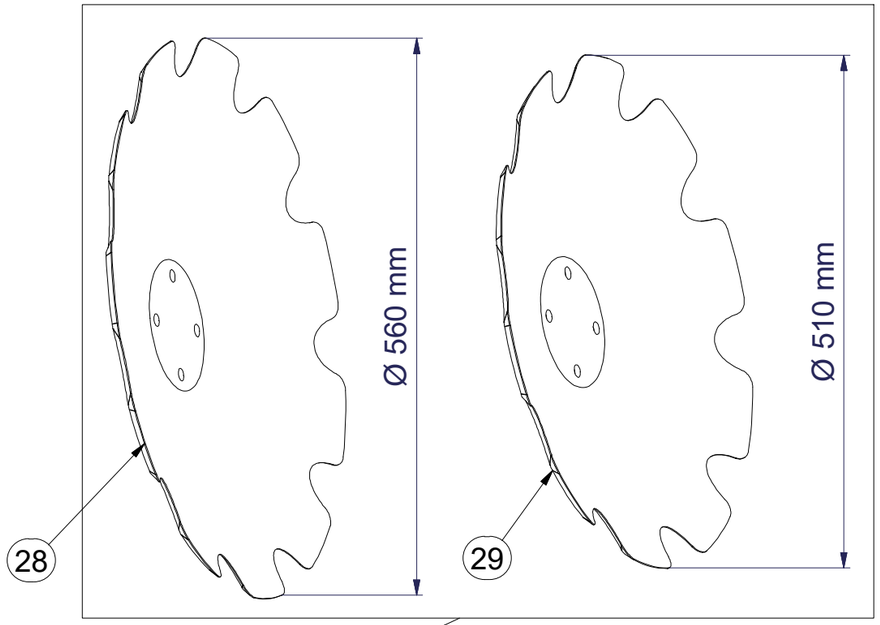

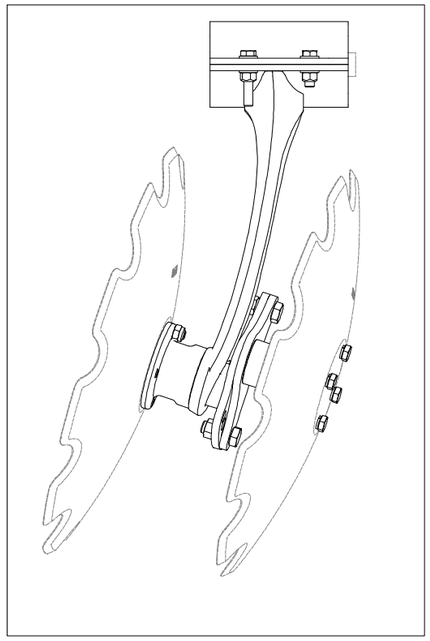

Pos.	Part Number	Pcs.
1	3008384	1
2	4014367	1
6	9004269	1
9	4016362	4
10	m11308	2
15	m11309	6
16	m11559	2
17	m09977	2
18	m14423	2
19	m01129	2
20	m11560	2
21	m12134	4
22	m01306	2
23	m11313	2
25	m03988	8
26	m01214	8
27	m02157	2
28	3006559	2
29	3007653	2

CZ ZADNÍ DEFLEKTOR

D DEFLEKTOR, HINTERE

F DÉFLECTEUR ARRIÈRE

GB REAR DEFLECTOR

RU ЗАДНИЙ ДЕФЛЕКТОР

PL DEFLEKTOR TYLNY

3004585

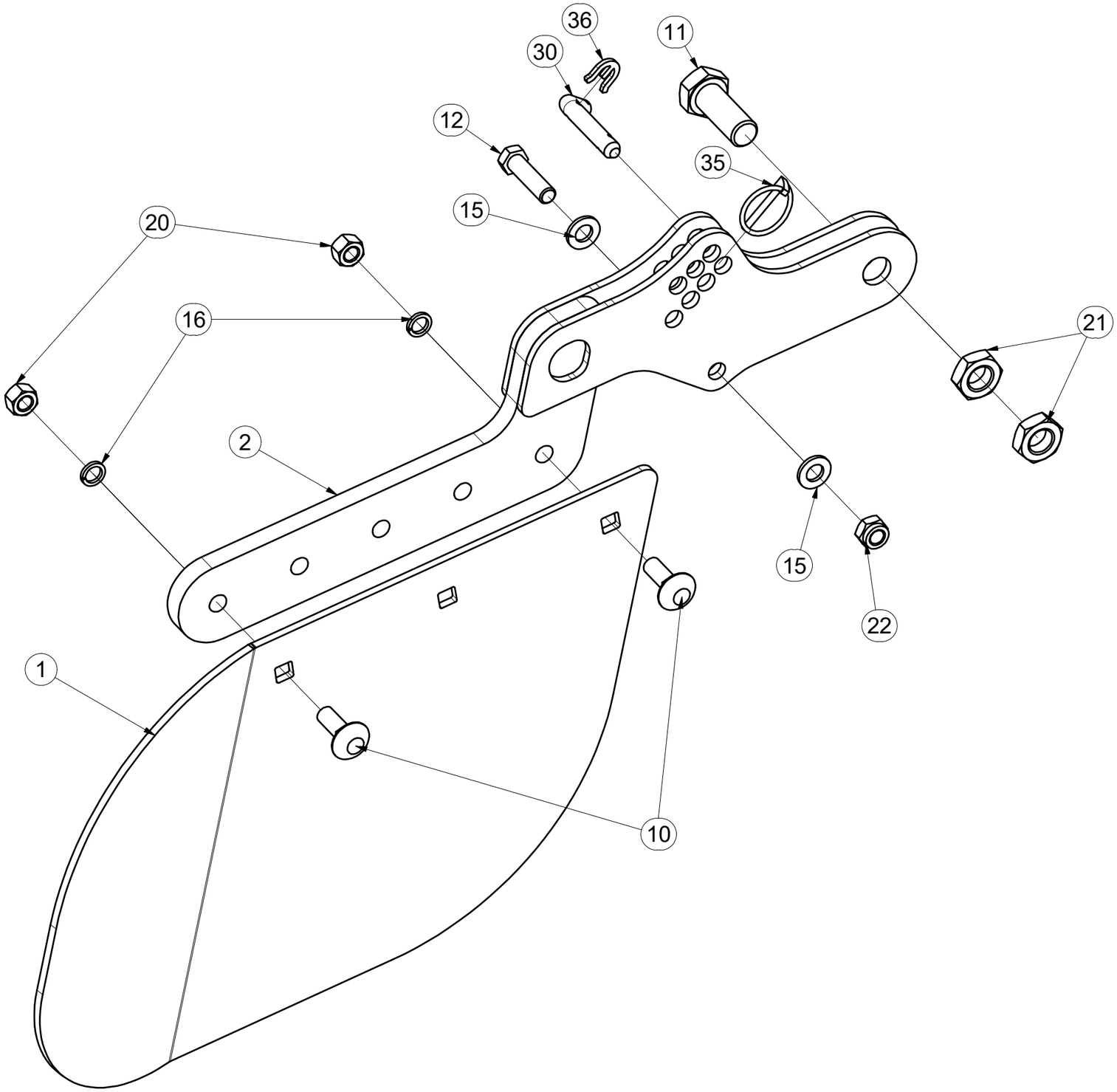

Pos	Part Number	Pcs.
1	4007854	1
2	4008743	1
10	m10618	2
11	m08378	1
12	m06077	1
15	m01214	2
16	m03988	2
20	m10439	2
21	m04284	2
22	m04301	1
30	m09141	1
35	m10454	1
36	4016279	1

CZ PŘEDNÍ DEFLEKTOR

D DEFLEKTOR, VORDERE

F DÉFLECTEUR AVANT

GB FRONT DEFLECTOR

RU ПЕРЕДНИЙ ДЕФЛЕКТОР

PL DEFLOKTOR PRZEDNI

3004586

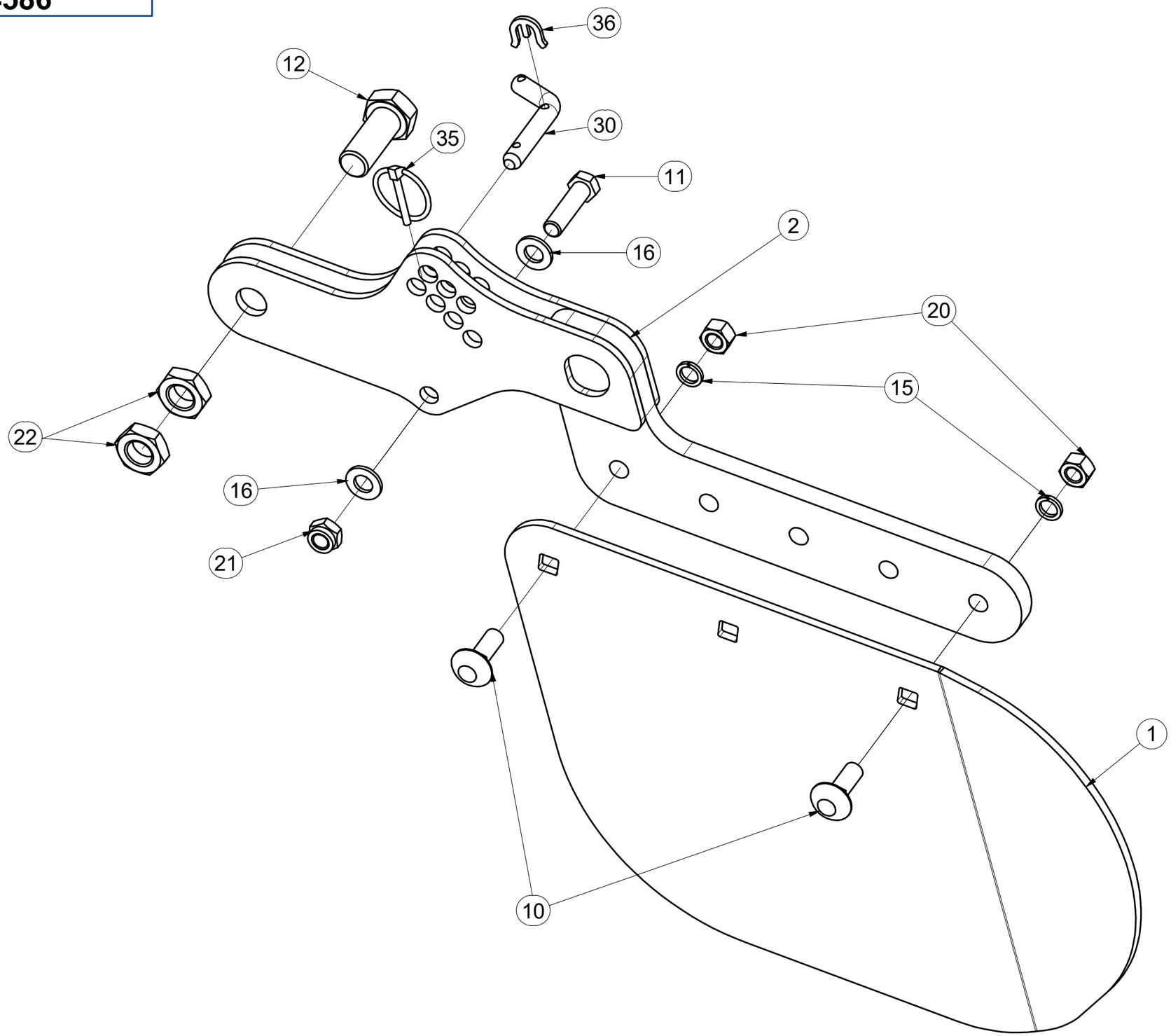

Pos	Part Number	Pcs.
1	4008155	1
2	4008743	1
10	m10618	2
11	m06077	1
12	m08378	1
15	m03988	2
16	m01214	2
20	m10439	2
21	m04301	1
22	m04284	2
30	m09141	1
35	m10454	1
36	4016279	1

CZ DVOJVÁLEC

D DUPLEXWALZE

F DOUBLE ROULEAU

GB TWIN ROLLER

RU ДВОЙНОЙ КАТОК

PL WAŁ PODWÓJNY

3008626

Pos.	Part Number	Pcs.
1	3003278	1
2	3004462	1
3	4011050	2
4	4008496	2
5	4008497	4
8	9002782	4
12	4017136	2
21	10297B	2
22	m10312	2
23	m10454	2
30	m02254	4
31	m03926	4
32	m03519	12
33	m14143	4
40	m03683	4
41	m04301	4
43	m03775	4
50	m02866	8
55	m04363	2

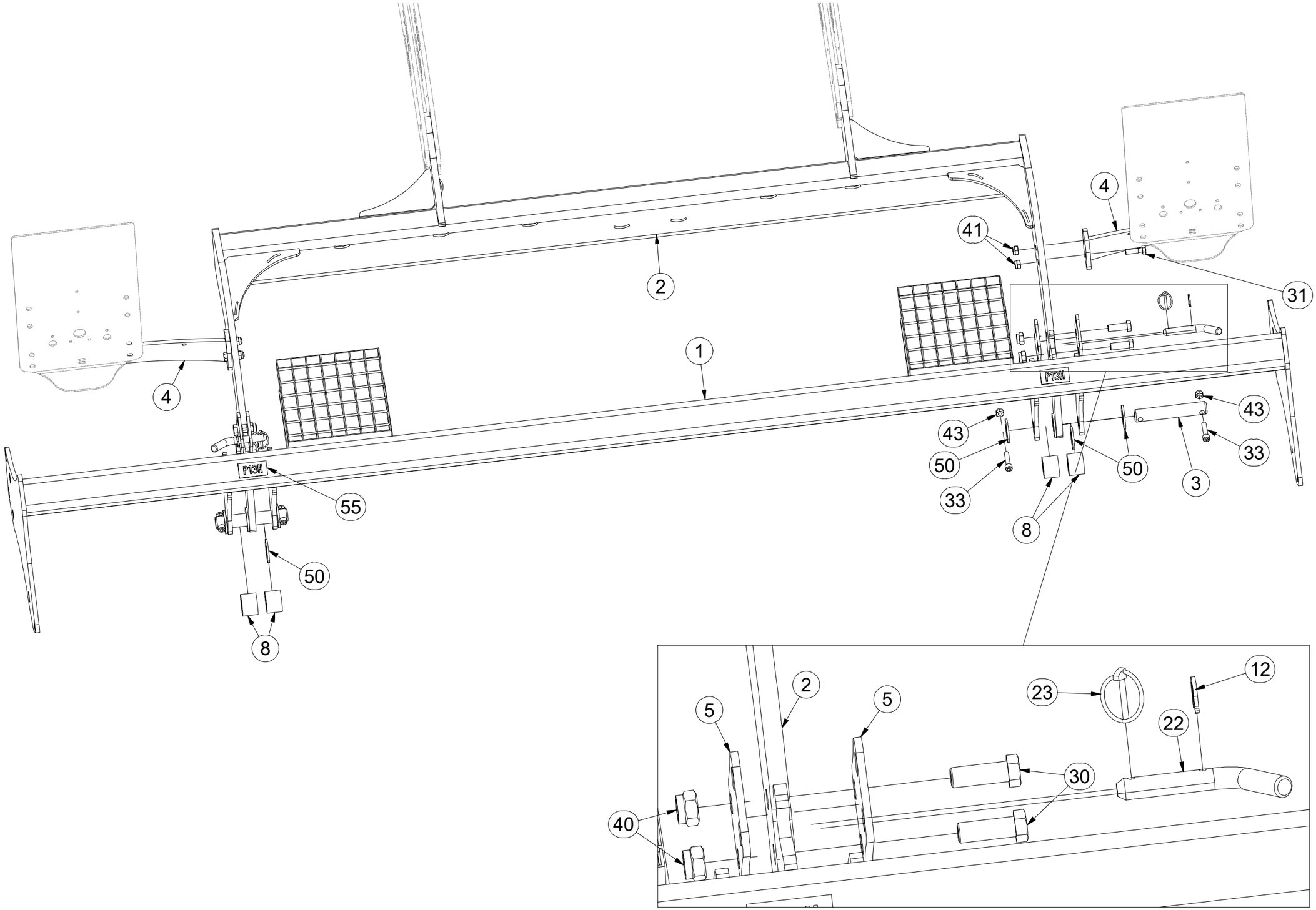

CZ DVOJVÁLEC

D DUPLEXWALZE

F DOUBLE ROULEAU

GB TWIN ROLLER

RU ДВОЙНОЙ КАТОК

PL WAŁ PODWÓJNY

3008626

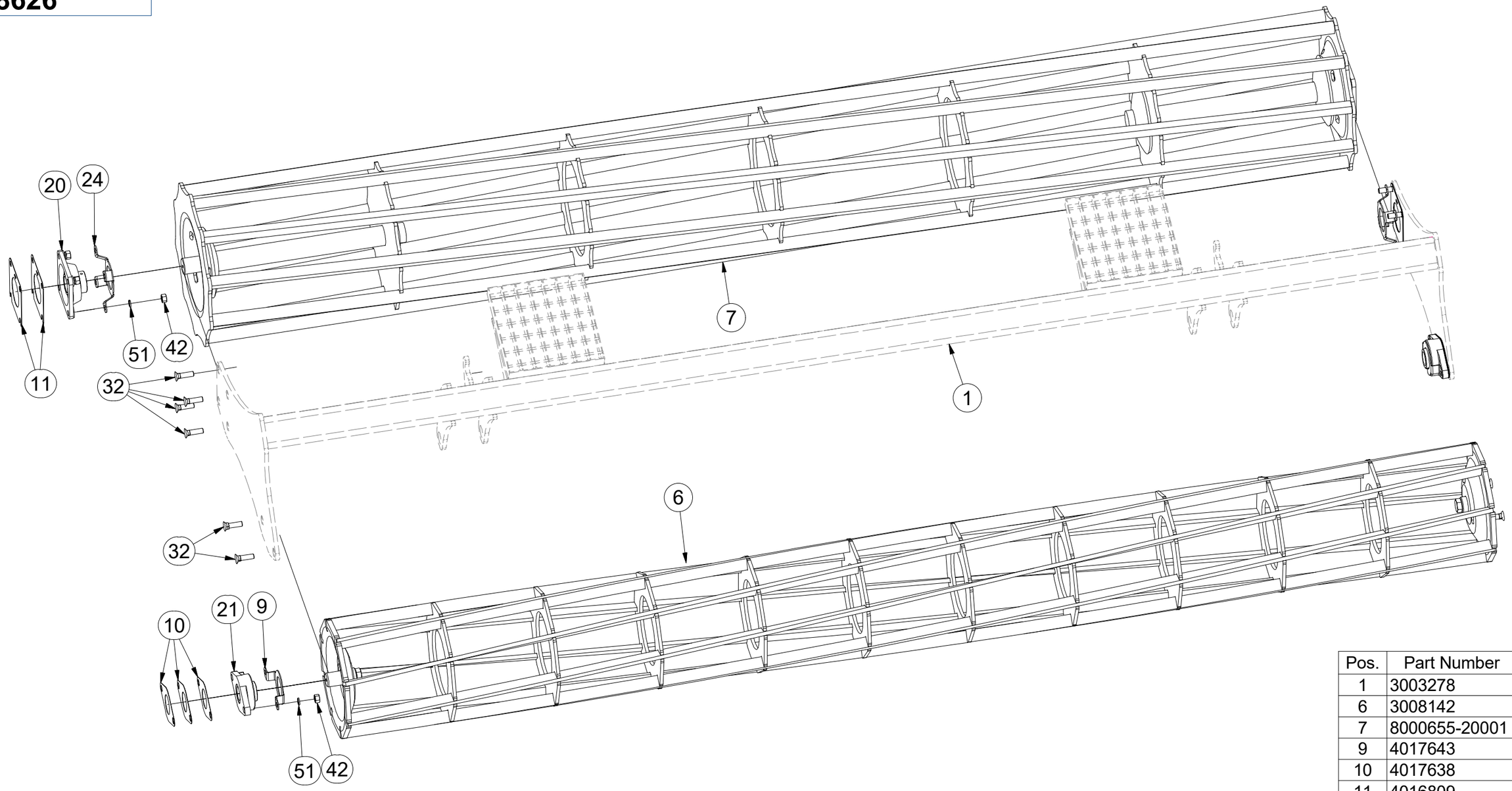

Pos.	Part Number	Pcs.
1	3003278	1
6	3008142	1
7	8000655-20001	1
9	4017643	2
10	4017638	6
11	4016809	4
12	4017136	2
20	m12965	2
21	10297B	2
24	m12337	2
32	m03519	12
42	m01305	12
51	m03988	12

CZ TERČE

D SCHEIBE

F CIBLES

GB DISCS

RU ЩИТКИ

PL TARCZE

3008069

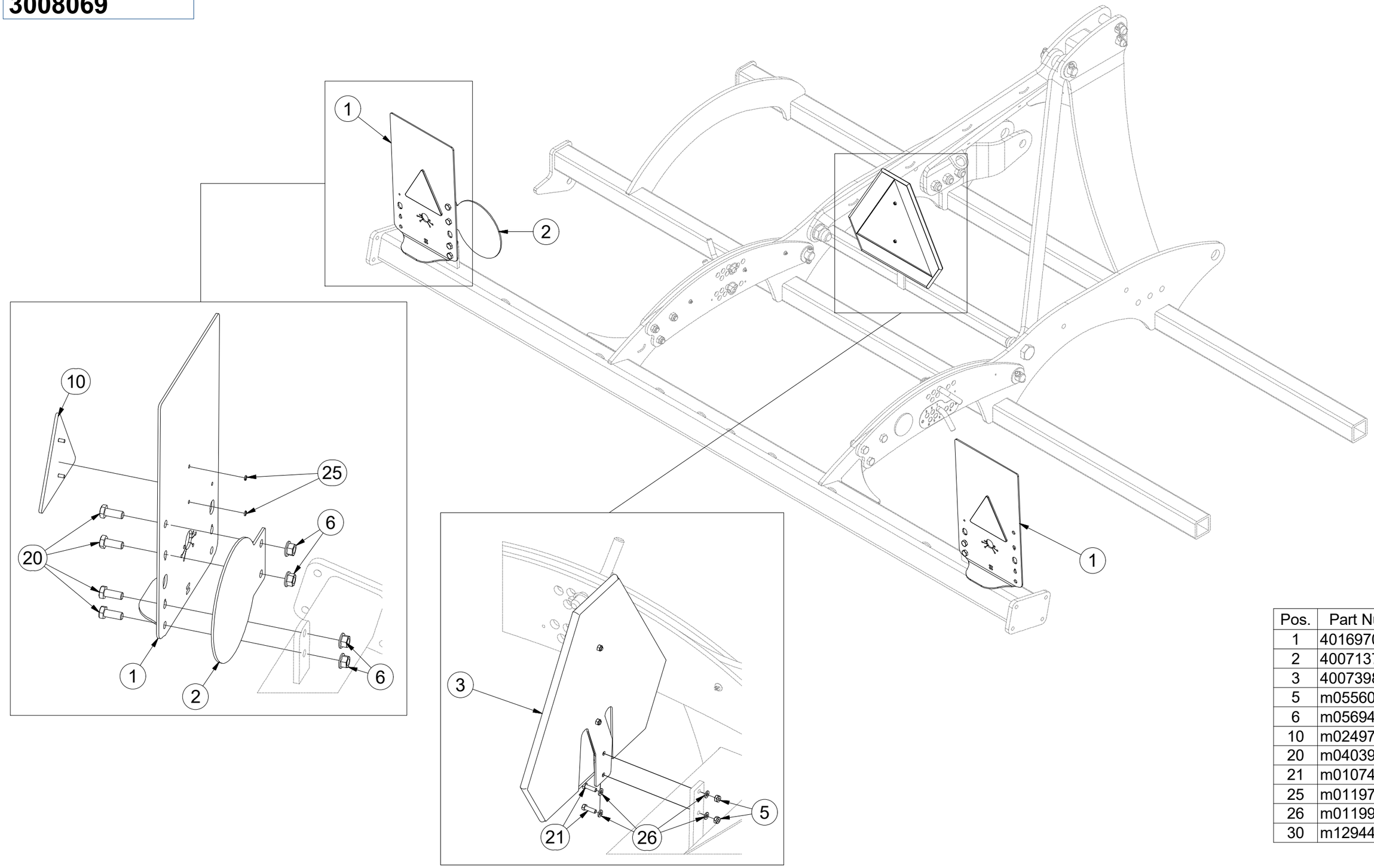

Pos.	Part Number	Pcs.
1	4016970	2
2	4007137	1
3	4007398	1
5	m05560	2
6	m05694	6
10	m02497	2
20	m04039	6
21	m01074	2
25	m01197	4
26	m01199	4
30	m12944	1

CZ VÝSTRAŽNÝ TROJÚHELNÍK

D WARNDREIECK

F TRIANGLE D'AVERTISSEMENT

GB EMERGENCY TRIANGLE

RU ЗНАК АВАРИЙНОЙ ОСТАНОВКИ

PL TRÓJKĄT OSTRZEGAWCZY

4007398

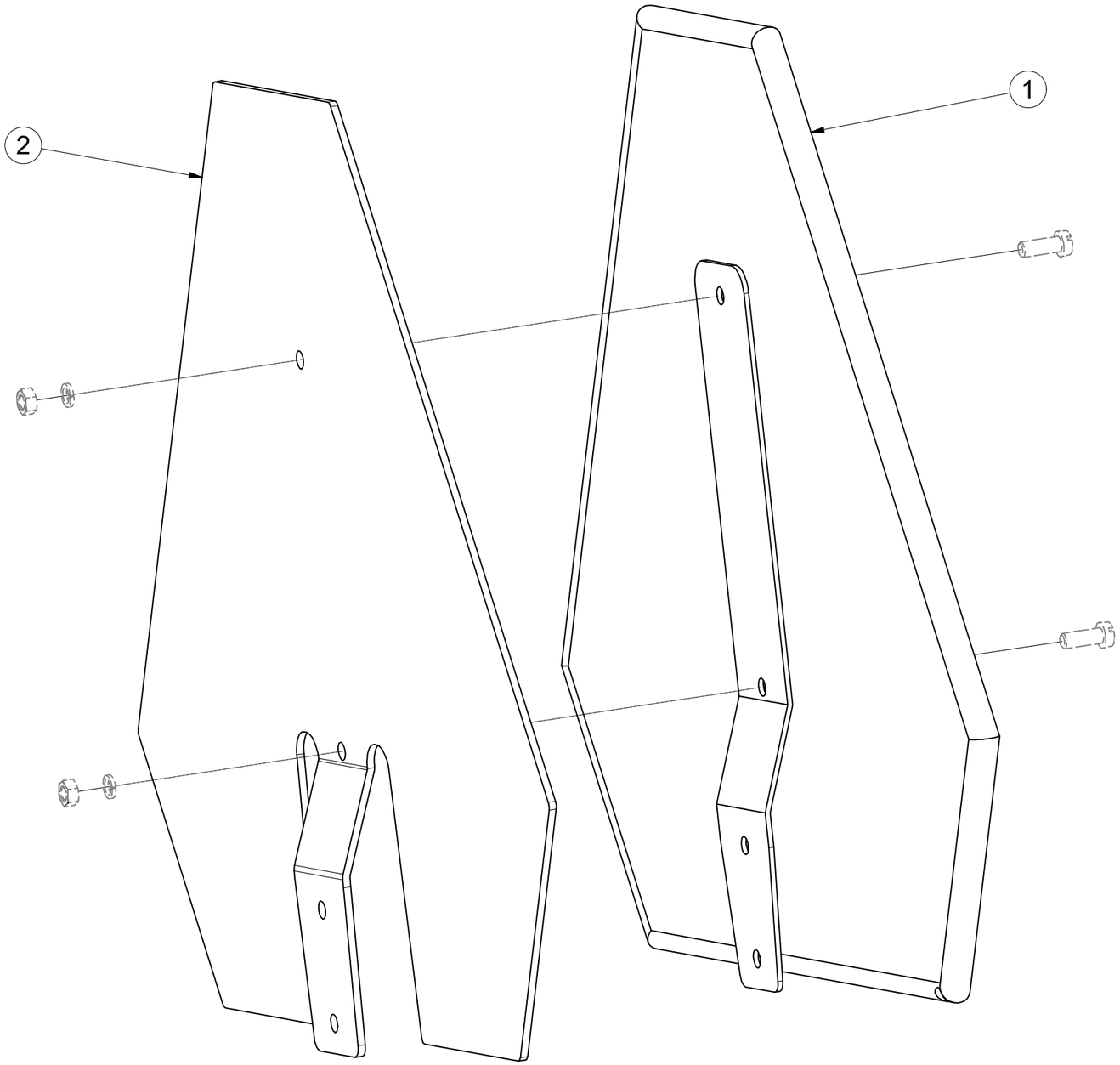

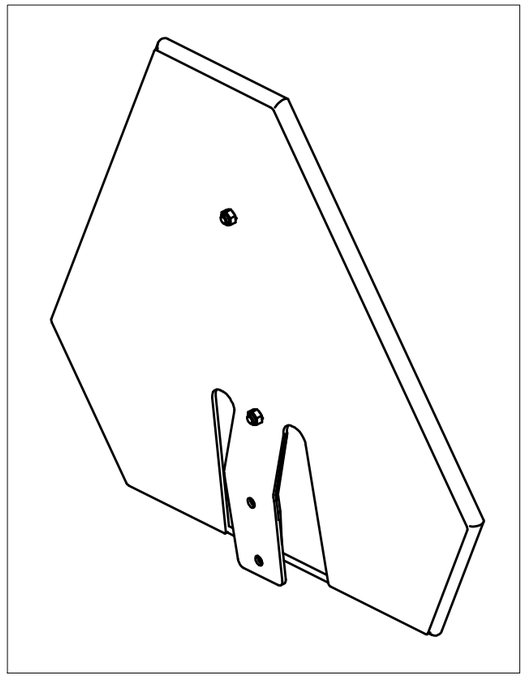

Pos.	Part Number	Pcs.
2	3003785	1
1	m05371	1

CZ SVĚTELNÁ SADA

D LEUCHTENSATZ

F KIT LUMINEUX

GB LIGHTING SET

RU ОСВЕТИТЕЛЬНЫЙ КОМПЛЕКТ

PL ZESTAW OŚWIETLENIA

3008658

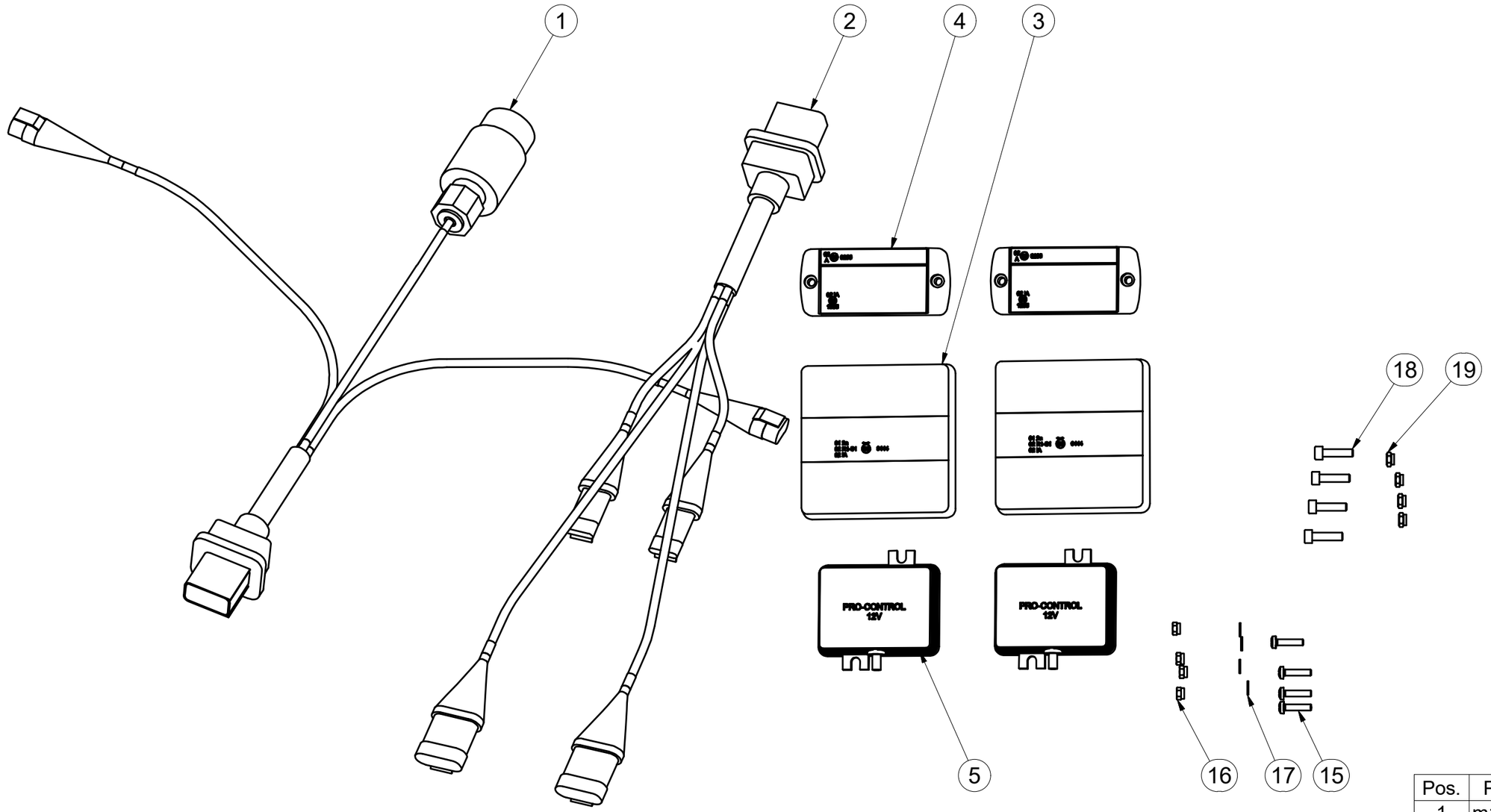

Pos.	Part Number	Pcs.
1	m14779	1
2	m14781	1
3	m14865	2
4	m14776	2
5	m14777	2
15	m15790	4
16	m05562	4
17	m05597	4
18	m10591	4
19	m06236	4

CZ SAMOLEPKY STROJE

D AUFKLEBER MASCHINEN

F VOITURE MACHINES

GB STICKERS MACHINES

RU СТИКЕРЫ МАШИНЫ

PL NAKLEJKI MASZYNY

8000789-30005

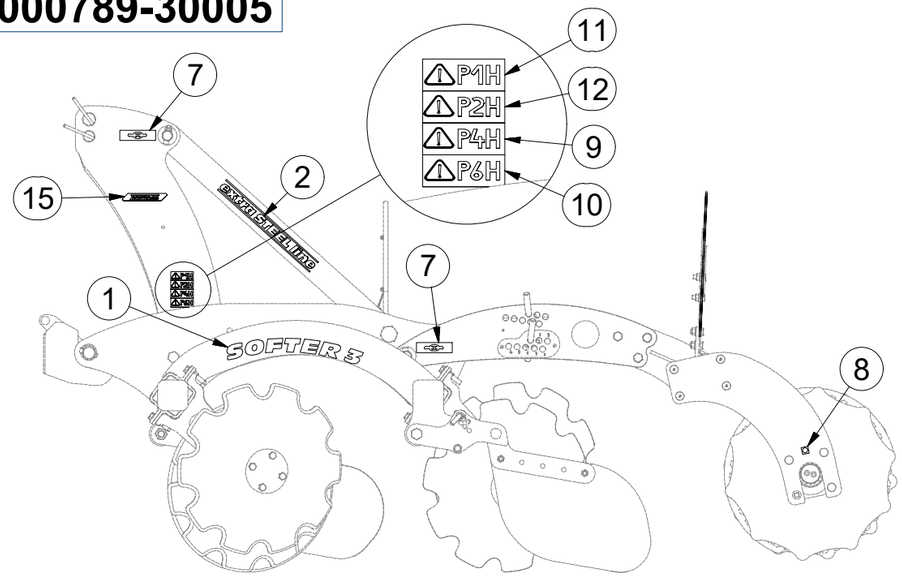

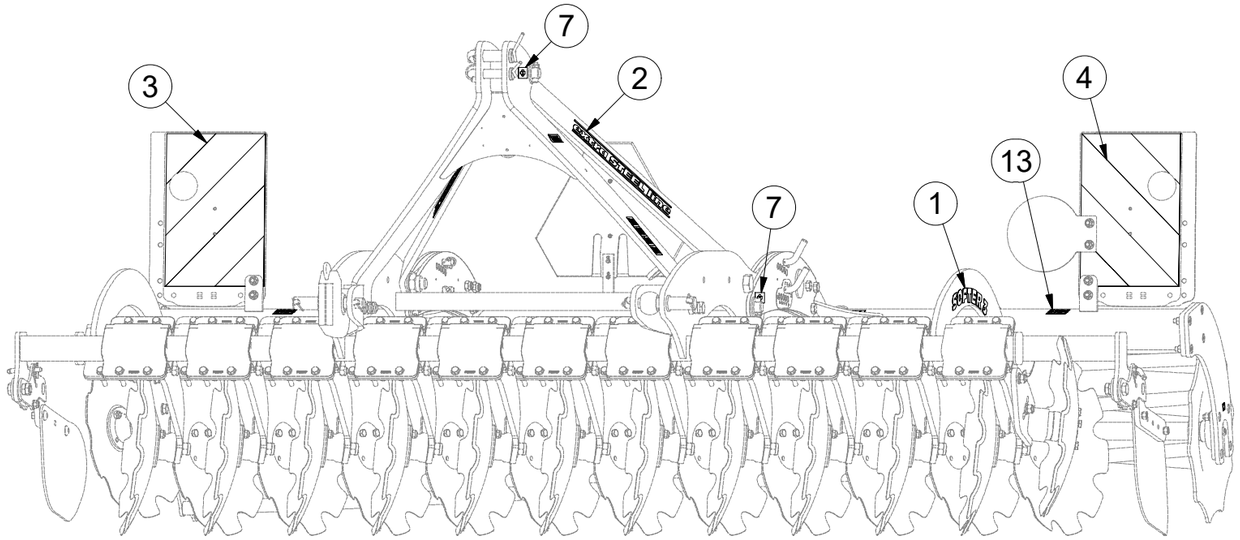

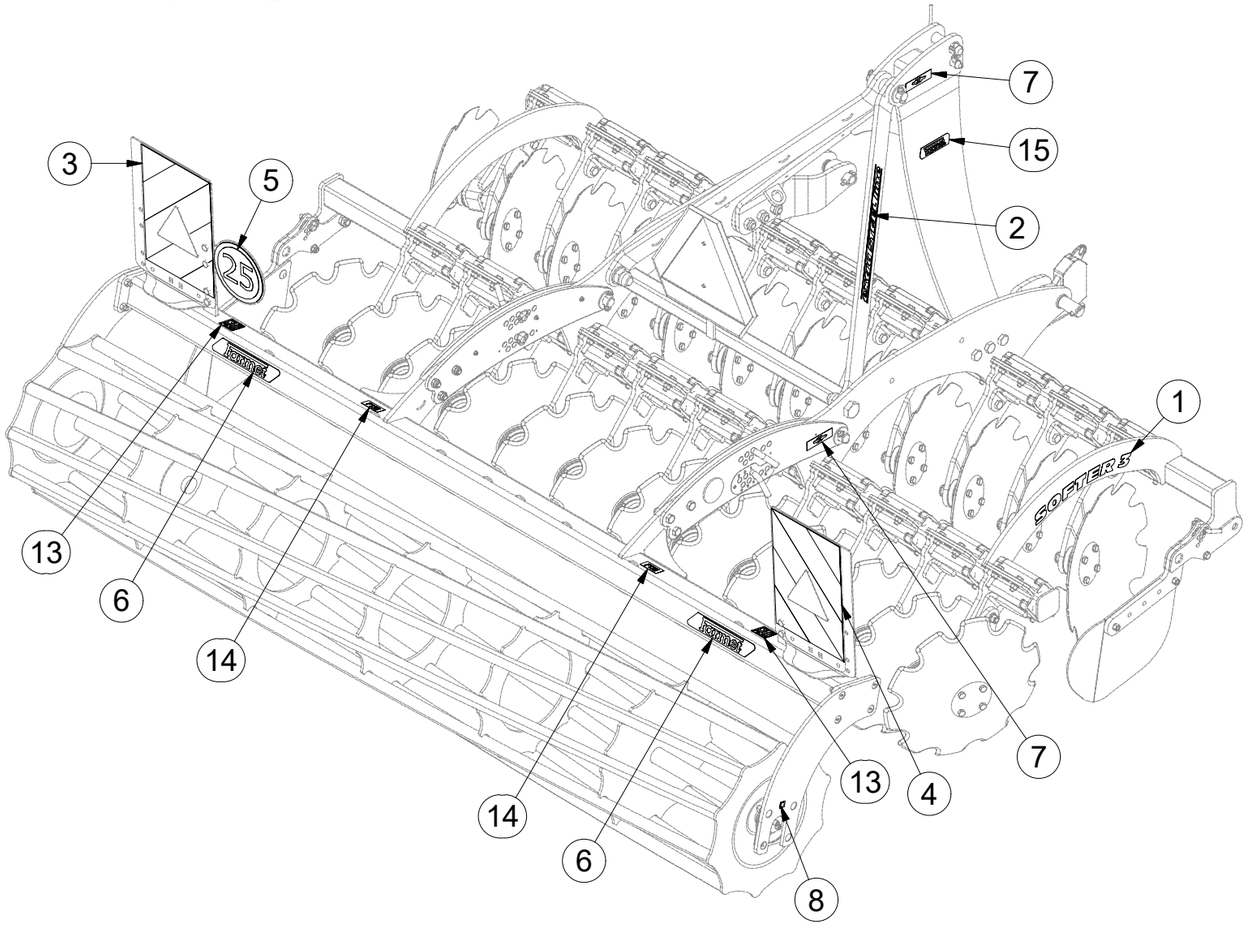

Pos.	Part Number	Pcs.
1	m11786	2
2	m10353	2
3	m12619	2
4	m12620	2
5	m03820	1
6	m13116	2
7	m03316	4
8	m03320	2
9	m04361	1
10	m04360	1
11	m04359	1
12	m04366	1
13	m11297	2
14	m04363	2
15	m13401	2