CZ KATALOG NÁHRADNÍCH DÍLŮ GB CATALOGUE OF SPARE PARTS D ERSATZTEILLISTE
RU КАТАЛОГ ЗАПАСНЫХ ЧАСТЕЙ F CATALOGUE DES PIÈCES DE RECHANGE PL KATALOG CZĘŚCI ZAMIENNYCH

KOMPAKTOMAT K600PS

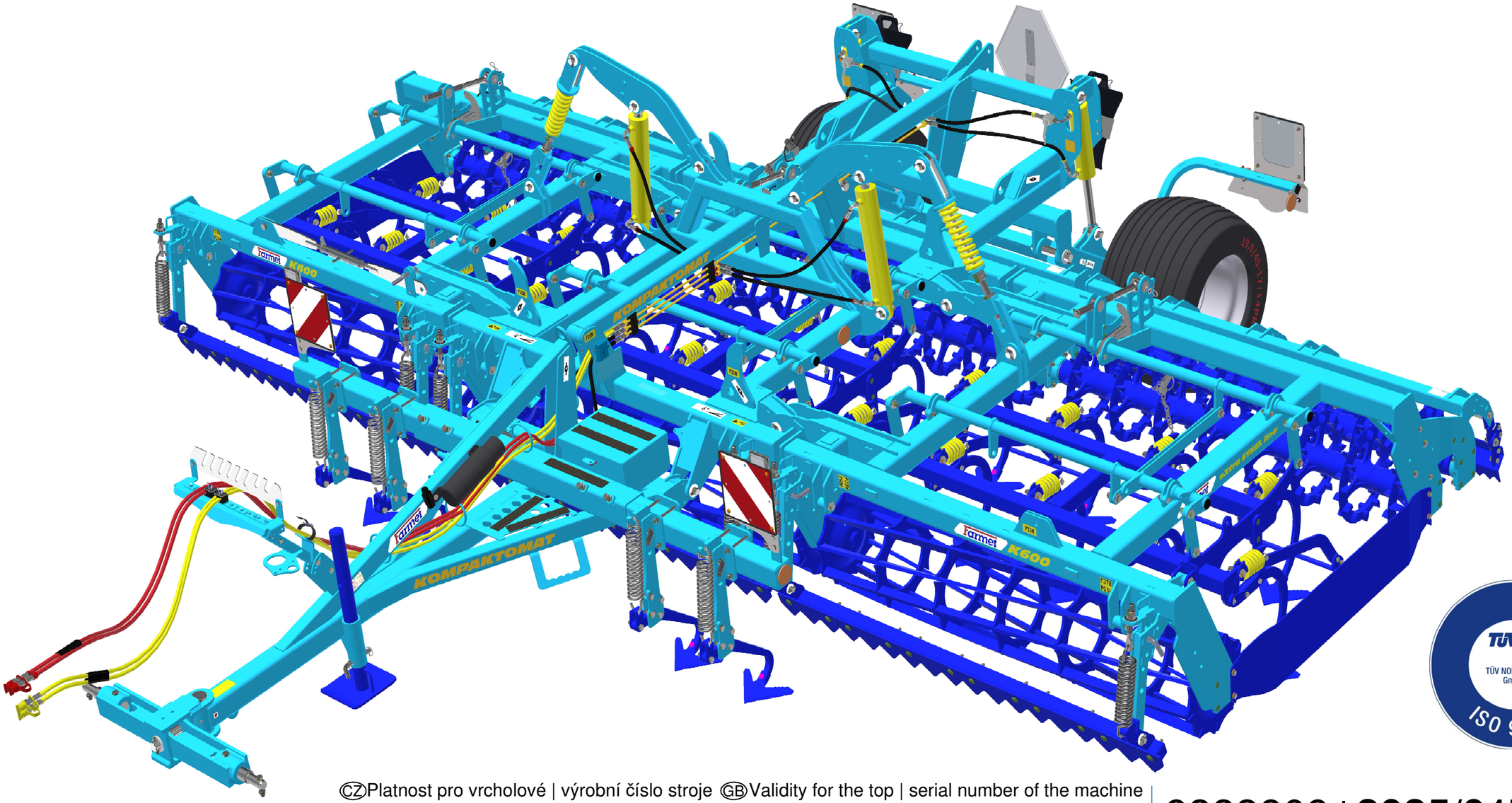

CZ Platnost pro vrcholové | výrobní číslo stroje GB Validity for the top | serial number of the machine
D Gültigkeit für die Haupt- | Herstellungsnummer der Maschine RU Действительно для главного | заводского номера машины
F Validité du numéro de référence | de série de la machine PL Obowiązuje dla numeru głównego | seryjnego maszyny

9333809 | **2025/0173**

Farmet a. s.
Jiřinková 276
552 03 Česká Skalice, CZ

phone: +420 491 450 111
GSM: +420 774 715 738

Id. No.: 46504931
Tax Id. No.: CZ46504931

web: **www.farmet.eu**
e-mail: dzt@farmet.cz

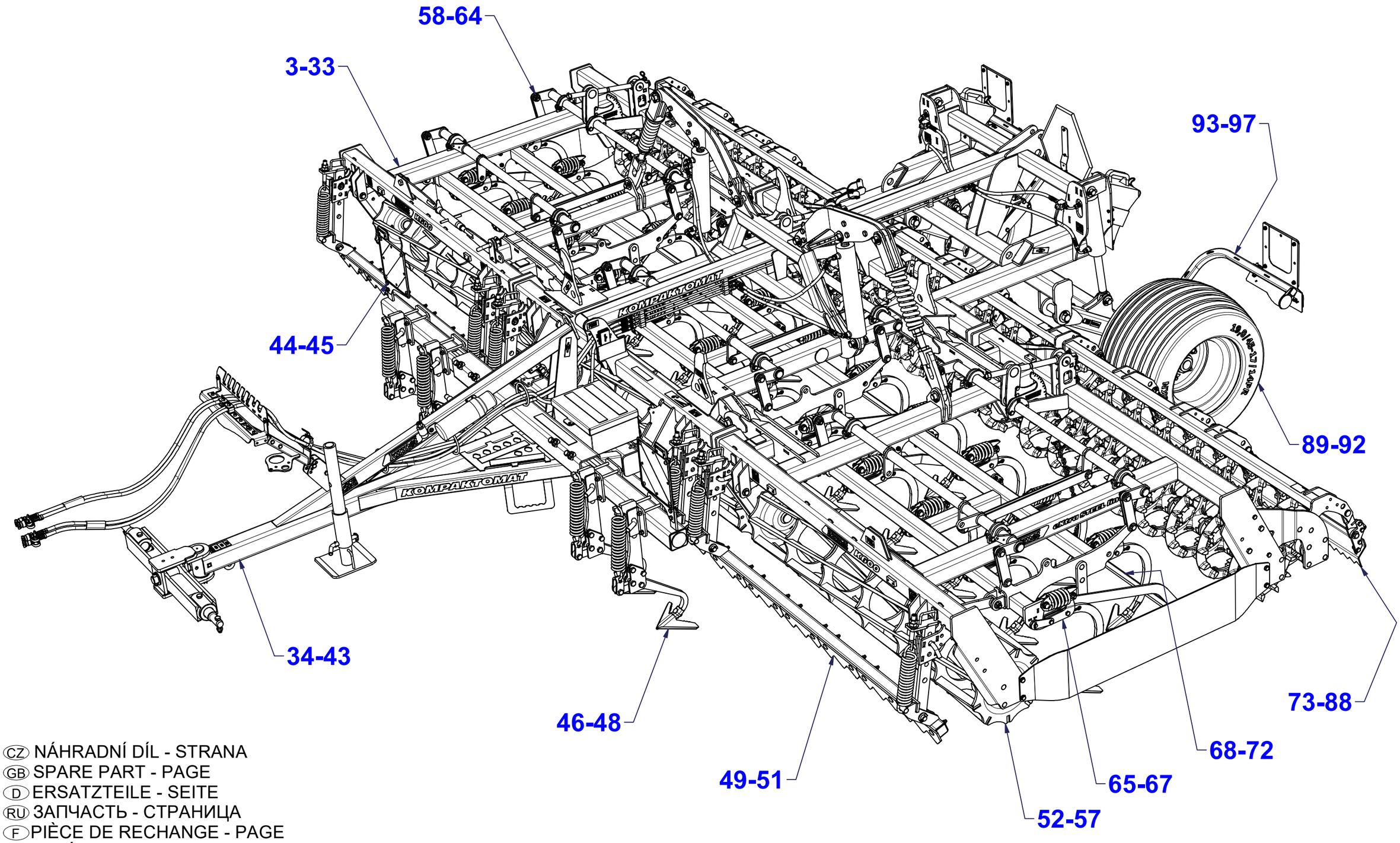

CZ NÁHRADNÍ DÍL - STRANA
GB SPARE PART - PAGE
D ERSATZTEILE - SEITE
RU ЗАПЧАСТЬ - СТРАНИЦА
F PIÈCE DE RECHANGE - PAGE
PL CZĘŚCI ZAMIENNE - STRONA

CZ POLOTOVAR STROJE

D MASCHINEN-HALBFABRIKAT

F MACHINE - SEMI-PRODUIT

GB SEMIFINISHED MACHINE

RU ПОЛУФАБРИКАТ МАШИНЫ

PL PÓŁFABRYKAT MASZYNY

VZ00020170

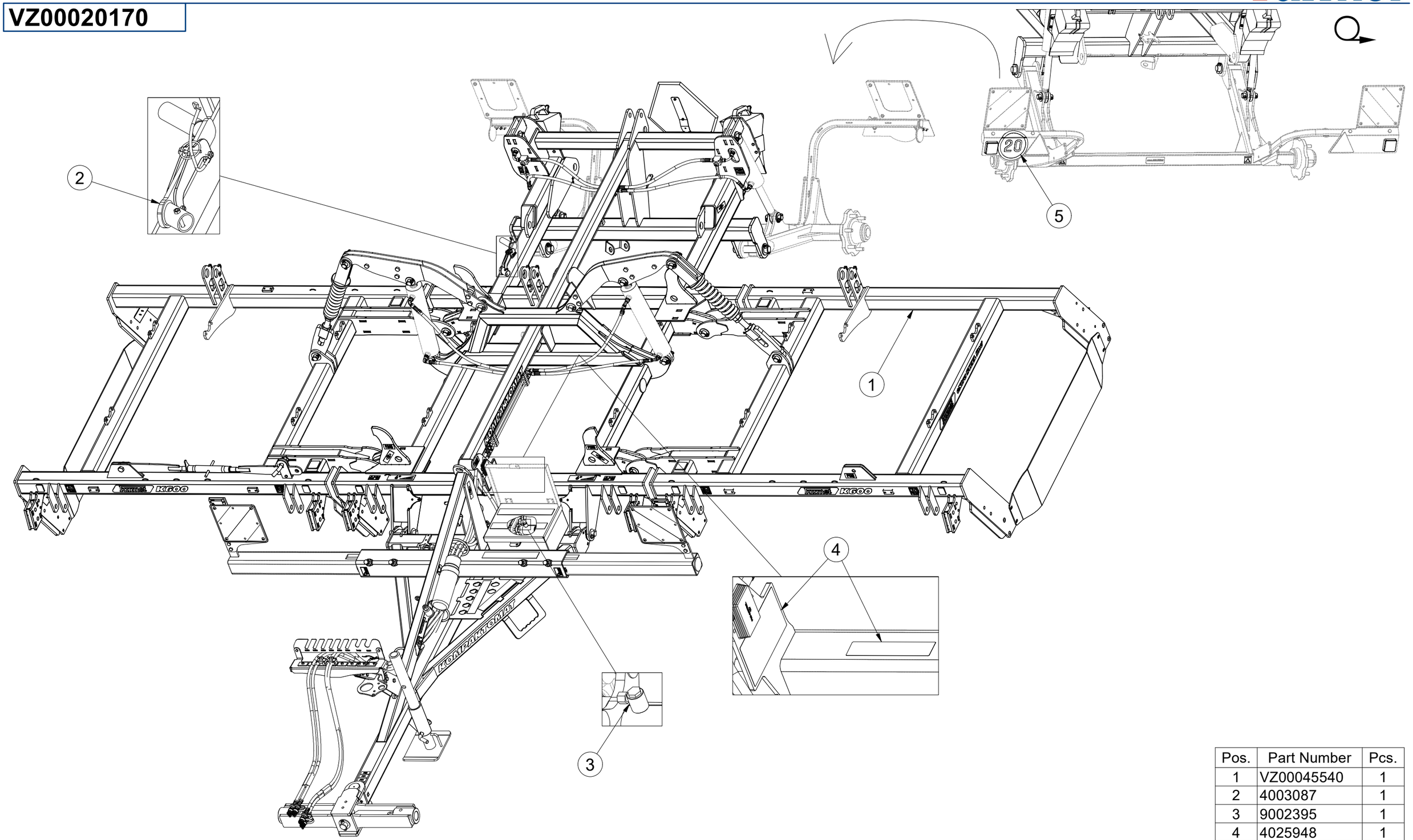

Pos.	Part Number	Pcs.
1	VZ00045540	1
2	4003087	1
3	9002395	1
4	4025948	1
5	4026236	1

CZ NASAZOVACÍ KLIKA

D MONTAGEGRIFF

F POIGNÉE DE MONTAGE

GB MOUNTING HANDLE

RU МОНТАЖНАЯ РУЧКА

PL UCHWYT MONTAŻOWY

4003087

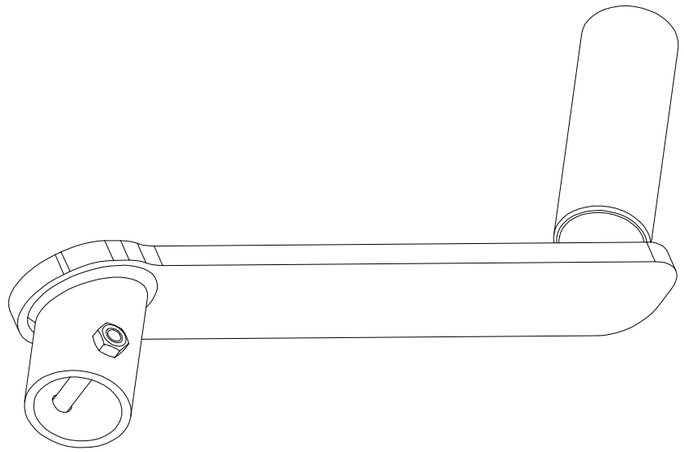

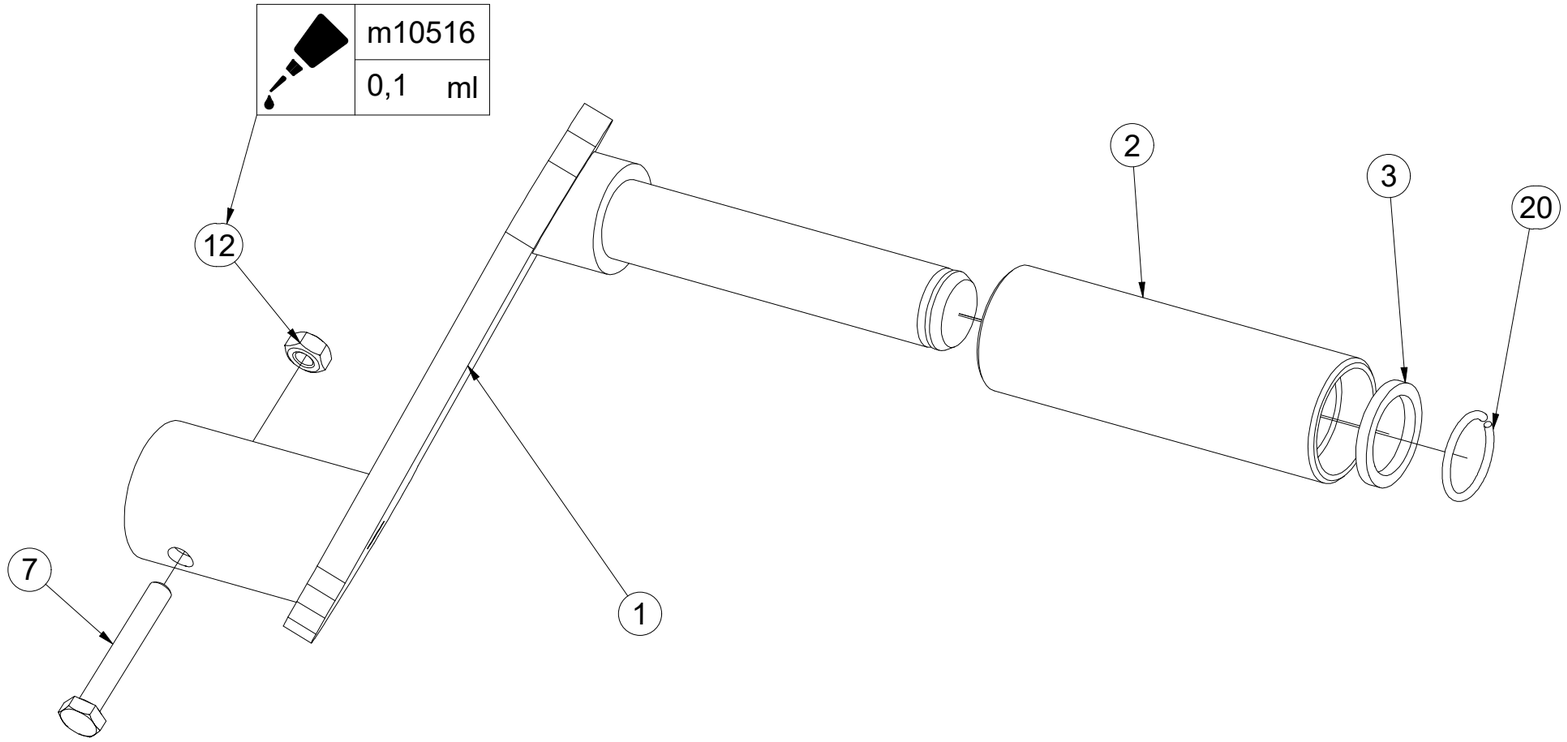

Pos.	Part Number	Pcs.
1	4003092	1
2	4001533	1
3	4004828	1
7	m04641	1
12	m01295	1
20	m06561	1
25	m10516	0,1

CZ POLOTOVAR STROJE

D MASCHINEN-HALBFABRIKAT

F MACHINE - SEMI-PRODUIT

GB SEMIFINISHED MACHINE

RU ПОЛУФАБРИКАТ МАШИНЫ

PL PÓŁFABRYKAT MASZYNY

VZ00045540

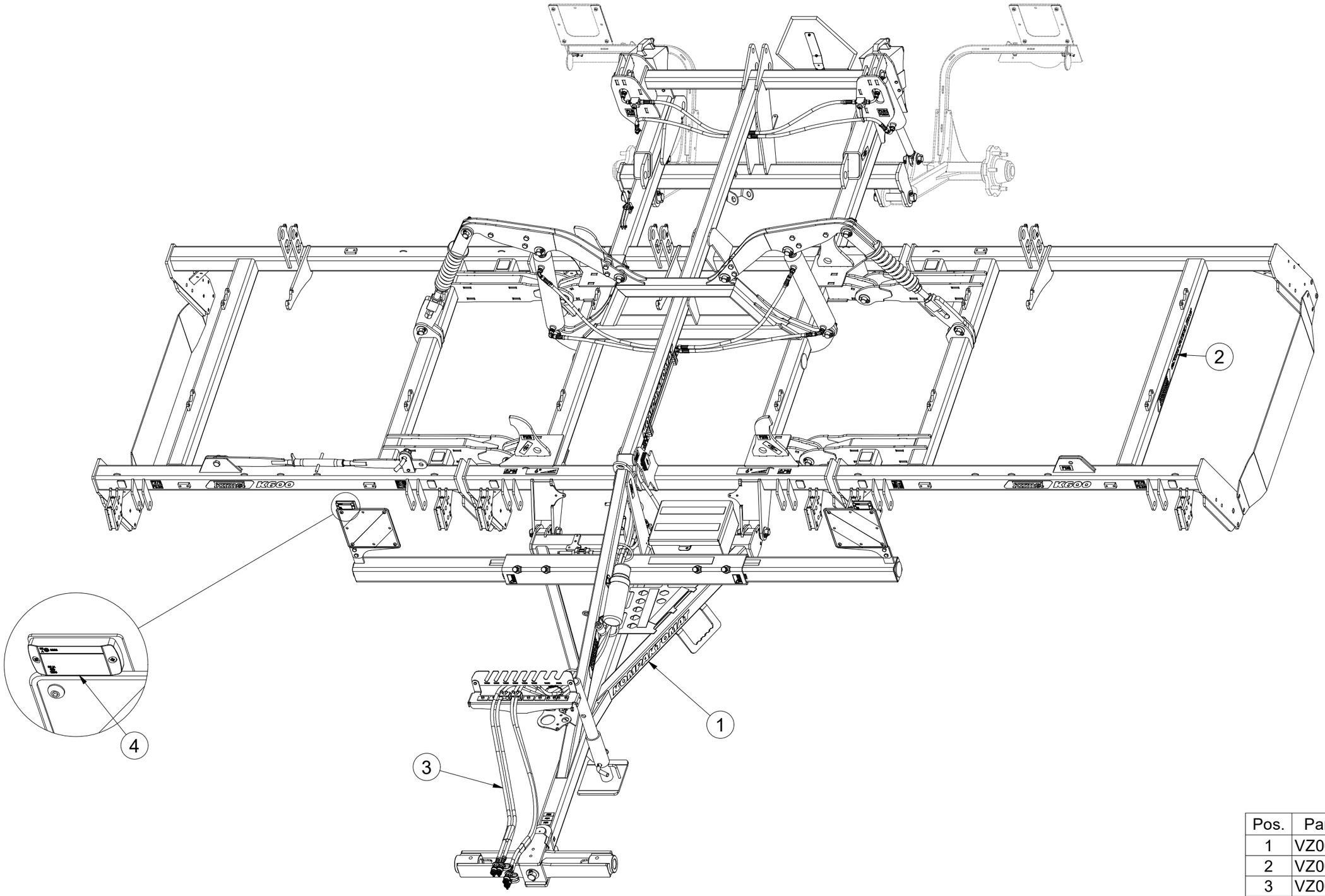

Pos.	Part Number	Pcs.
1	VZ00049624	1
2	VZ00045524	1
3	VZ00053613	1
4	3012429	1

CZ POLOTOVAR STROJE

D MASCHINEN-HALBFABRIKAT

F MACHINE - SEMI-PRODUIT

GB SEMIFINISHED MACHINE

RU ПОЛУФАБРИКАТ МАШИНЫ

PL PÓŁFABRYKAT MASZYNY

VZ00045540

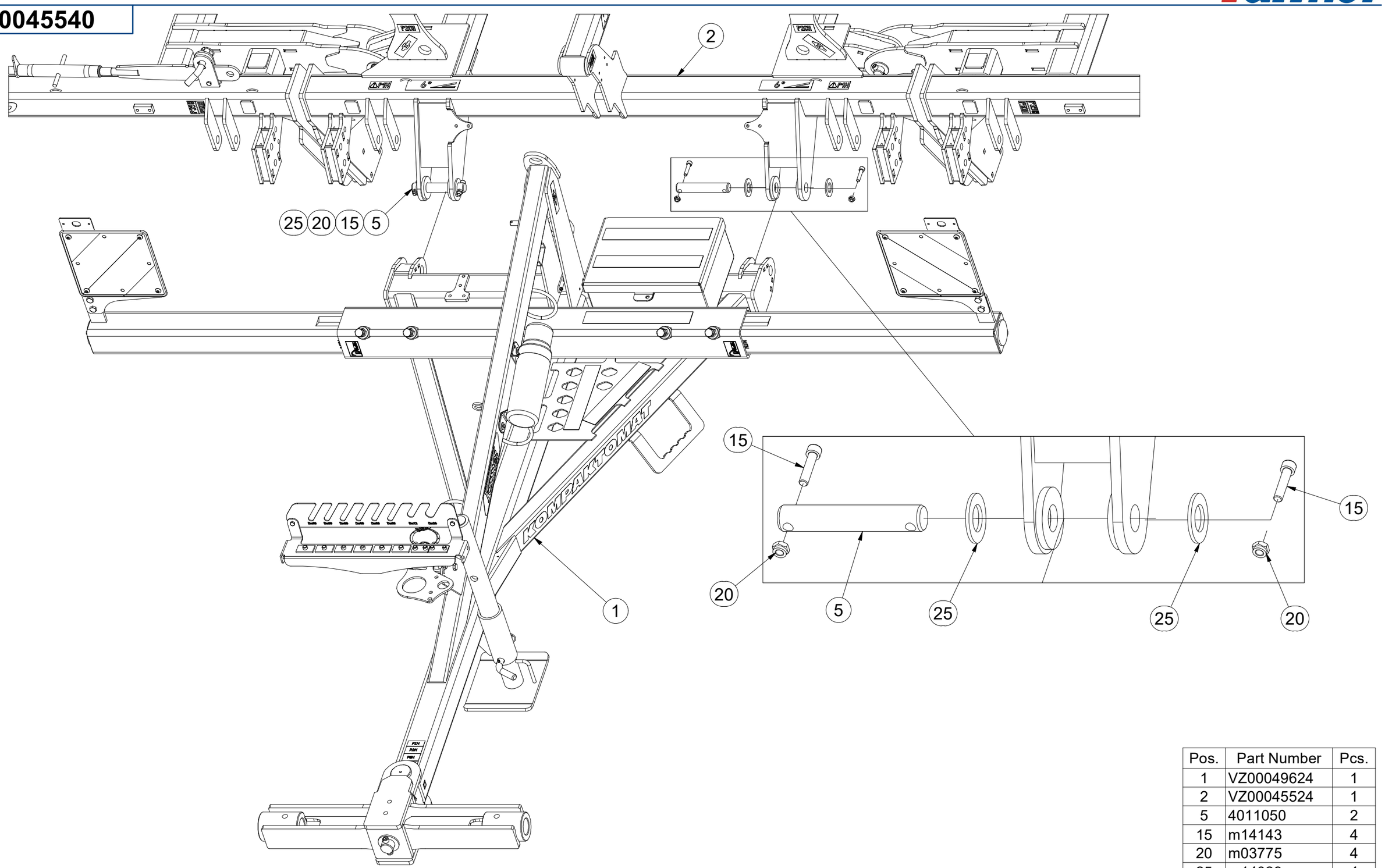

Pos.	Part Number	Pcs.
1	VZ00049624	1
2	VZ00045524	1
5	4011050	2
15	m14143	4
20	m03775	4
25	m14029	4

CZ POLOTOVAR STROJE

D MASCHINEN-HALBFABRIKAT

F MACHINE - SEMI-PRODUIT

GB SEMIFINISHED MACHINE

RU ПОЛУФАБРИКАТ МАШИНЫ

PL PÓŁFABRYKAT MASZYNY

VZ00045524

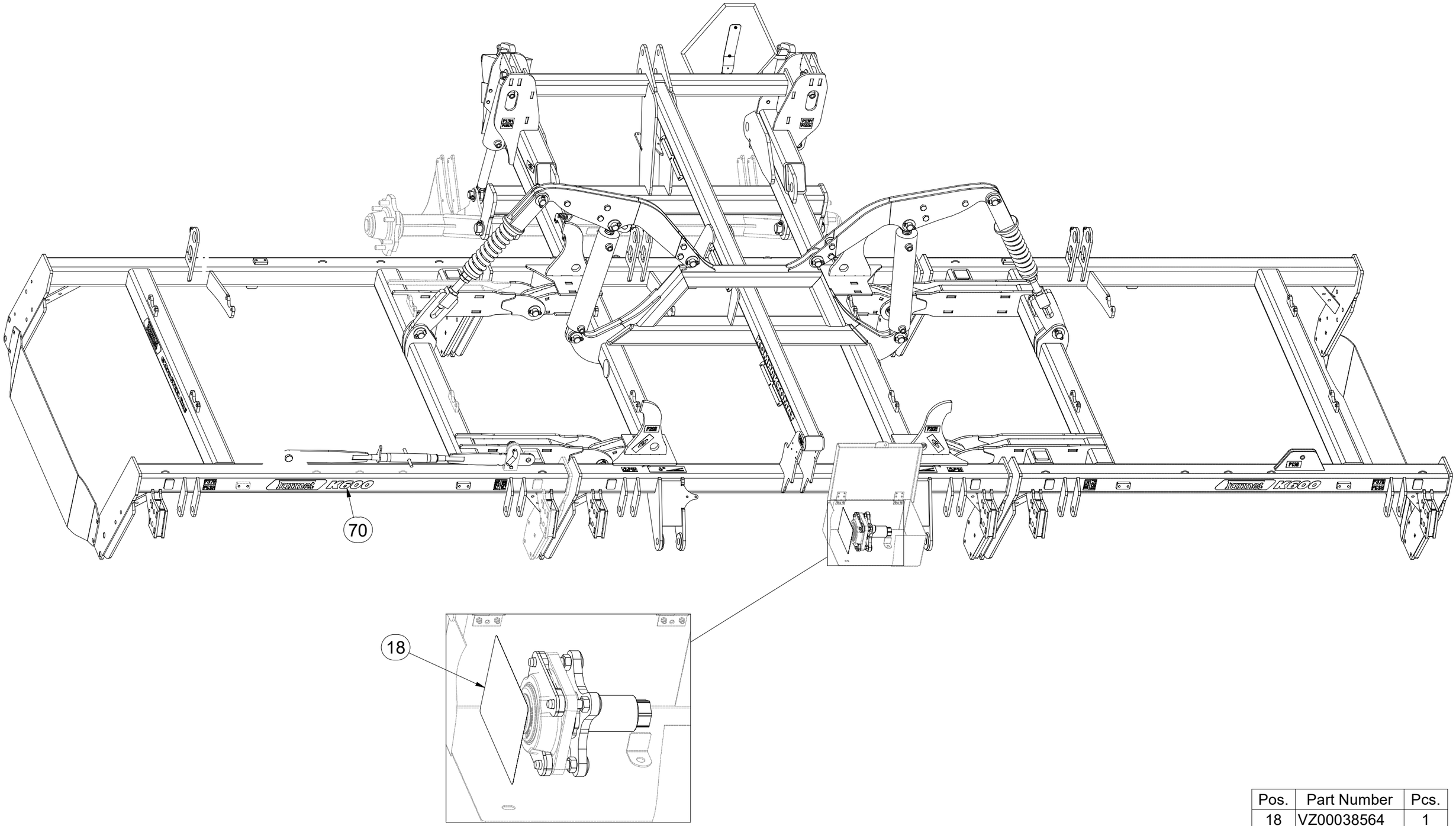

Pos.	Part Number	Pcs.
18	VZ00038564	1
70	m07693	4

CZ POLOTOVAR STROJE

D MASCHINEN-HALBFABRIKAT

F MACHINE - SEMI-PRODUIT

GB SEMIFINISHED MACHINE

RU ПОЛУФАБРИКАТ МАШИНЫ

PL PÓŁFABRYKAT MASZYNY

VZ00045524

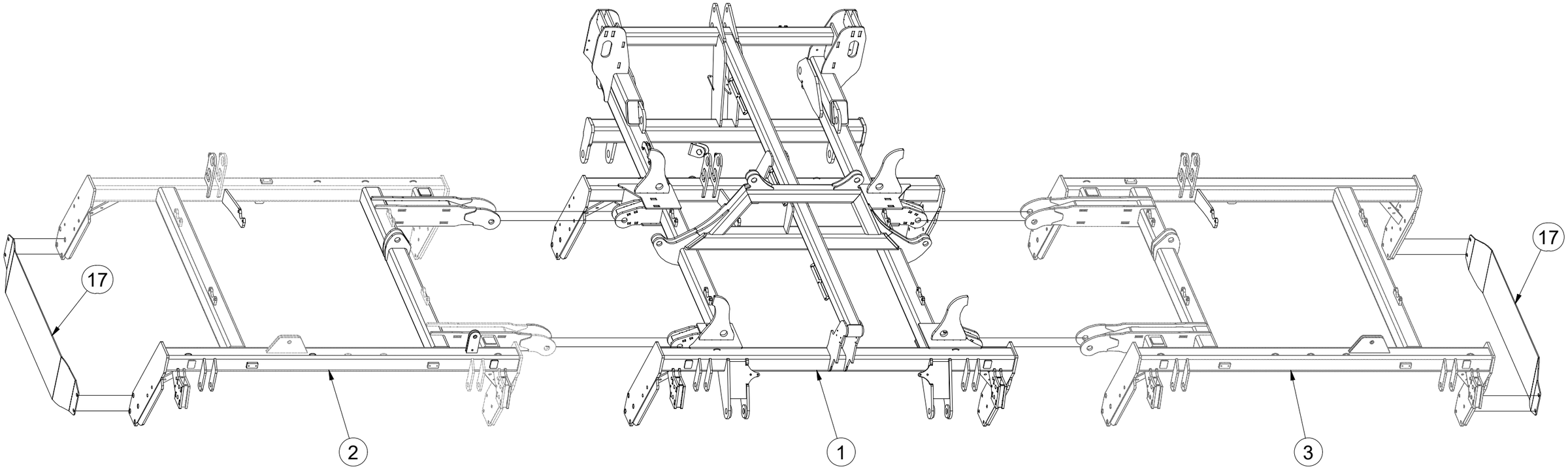

Pos.	Part Number	Pcs.
1	VZ00039066	1
2	VZ00039096	1
3	VZ00039097	1
17	4016427	2

CZ POLOTOVAR STROJE

D MASCHINEN-HALBFABRIKAT

F MACHINE - SEMI-PRODUIT

GB SEMIFINISHED MACHINE

RU ПОЛУФАБРИКАТ МАШИНЫ

PL PÓŁFABRYKAT MASZYNY

VZ00045524

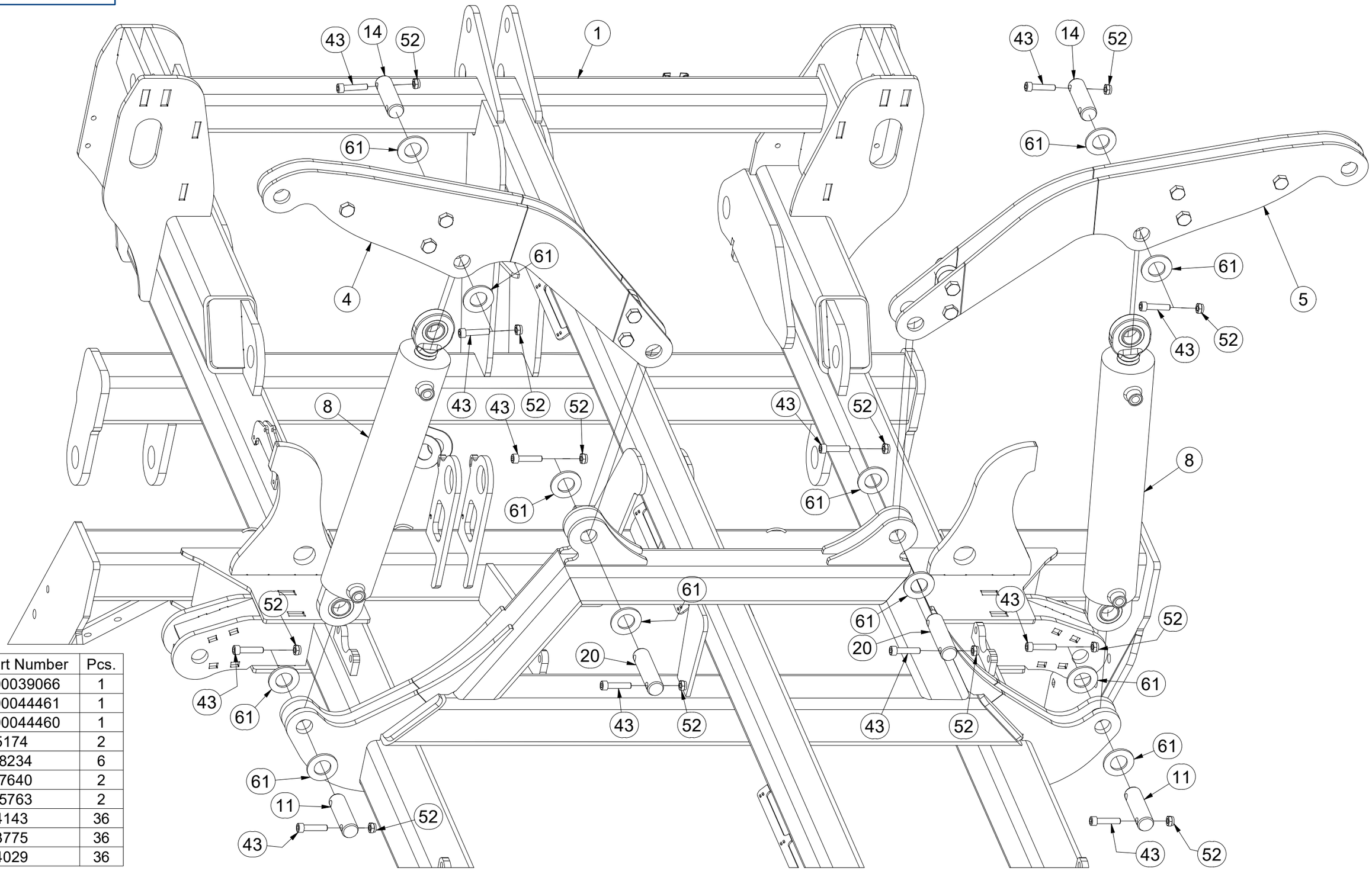

Pos.	Part Number	Pcs.
1	VZ00039066	1
4	VZ00044461	1
5	VZ00044460	1
8	m25174	2
11	4008234	6
14	4007640	2
20	4015763	2
43	m14143	36
52	m03775	36
61	m14029	36

CZ POLOTOVAR STROJE

D MASCHINEN-HALBFABRIKAT

F MACHINE - SEMI-PRODUIT

GB SEMIFINISHED MACHINE

RU ПОЛУФАБРИКАТ МАШИНЫ

PL PÓŁFABRYKAT MASZYNY

VZ00045524

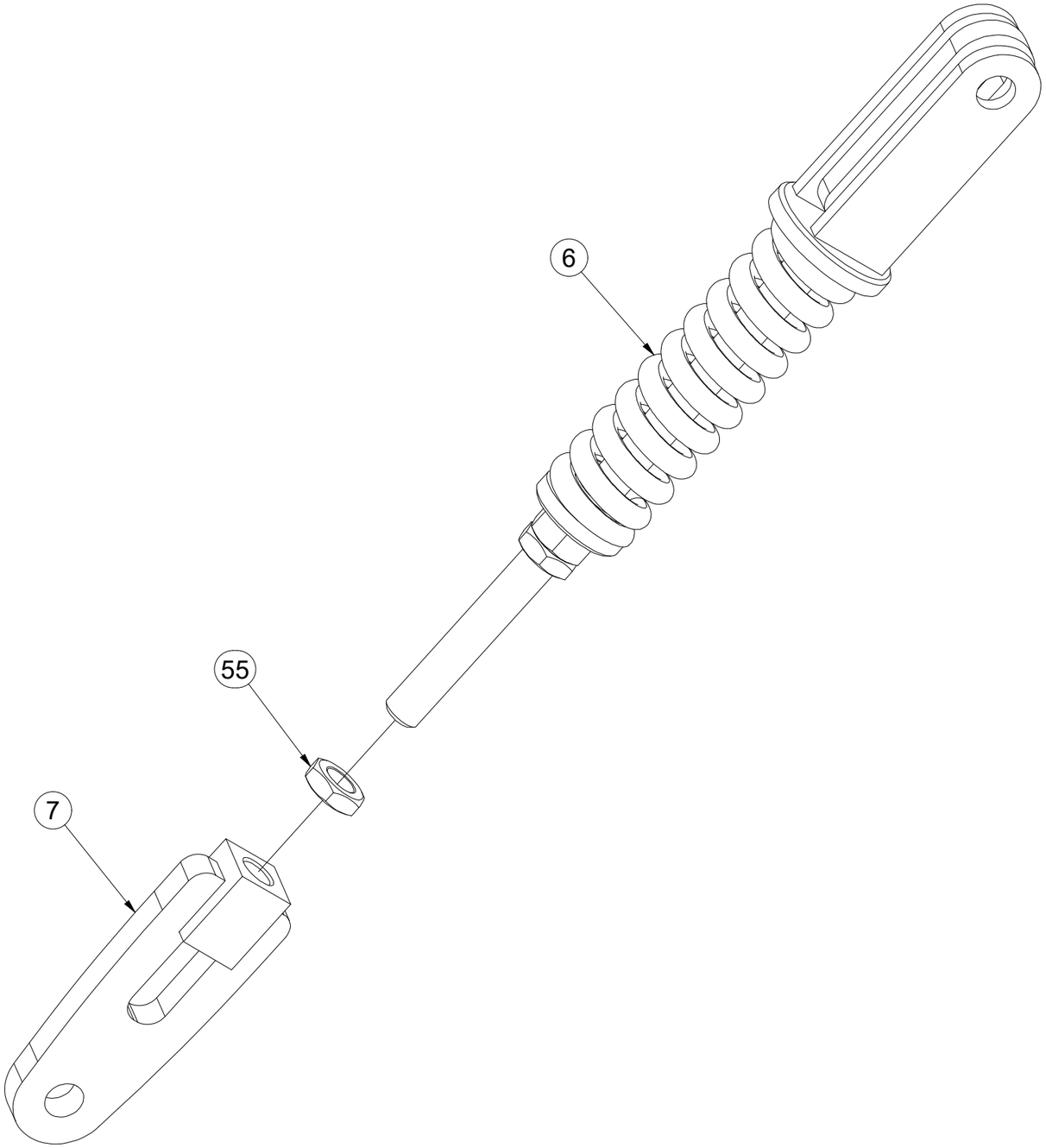

Pos.	Part Number	Pcs.
6	4005363	2
7	4021664	2
55	m04043	2

CZ POLOTOVAR STROJE

D MASCHINEN-HALBFABRIKAT

F MACHINE - SEMI-PRODUIT

GB SEMIFINISHED MACHINE

RU ПОЛУФАБРИКАТ МАШИНЫ

PL PÓŁFABRYKAT MASZYNY

VZ00045524

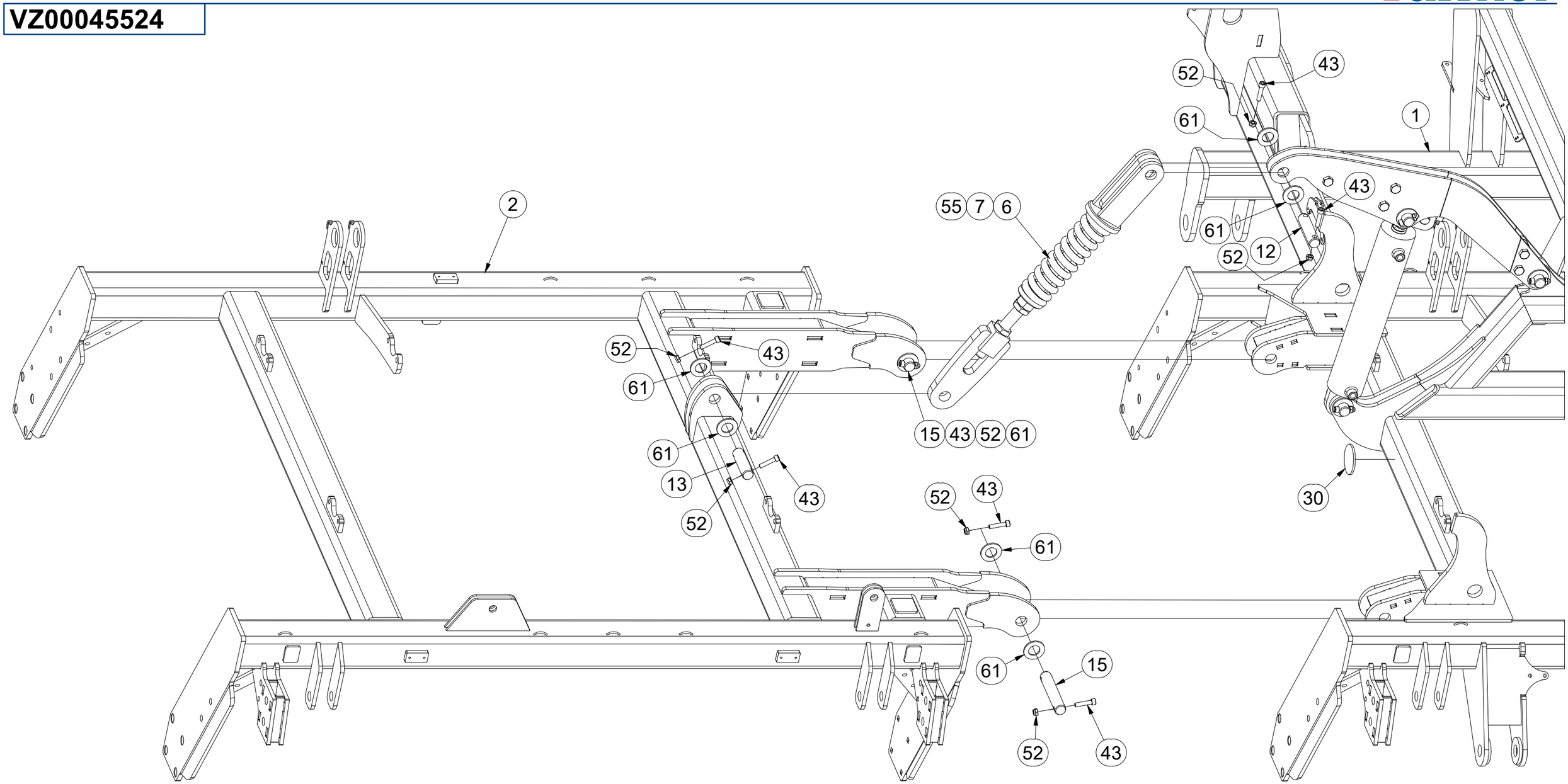

Pos.	Part Number	Pcs.	Pos.	Part Number	Pcs.
1	VZ00039066	1	15	4007641	4
2	VZ00039096	1	30	m02579	2
6	4005363	2	43	m14143	36
7	4021664	2	52	m03775	36
12	4014569	2	55	m04043	2
13	4007584	2	61	m14029	36

CZ POLOTOVAR STROJE

D MASCHINEN-HALBFABRIKAT

F MACHINE - SEMI-PRODUIT

GB SEMIFINISHED MACHINE

RU ПОЛУФАБРИКАТ МАШИНЫ

PL PÓŁFABRYKAT MASZYNY

VZ00045524

Pos.	Part Number	Pcs.
1	VZ00039066	1
3	VZ00039097	1
6	4005363	2
7	4021664	2
12	4014569	2
13	4007584	2
15	4007641	4
30	m02579	2
43	m14143	36
52	m03775	36
55	m04043	2
61	m14029	36

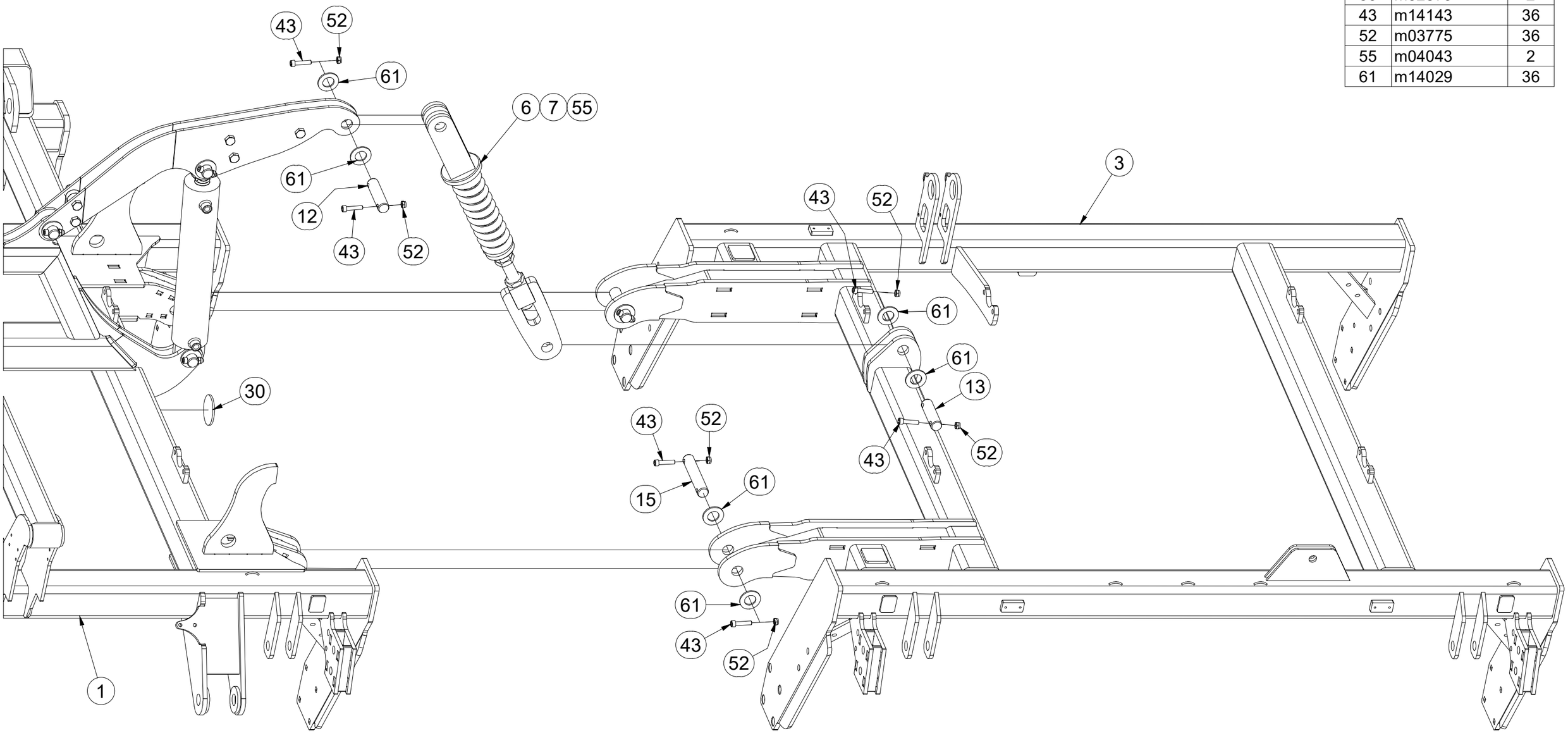

CZ POLOTOVAR STROJE

D MASCHINEN-HALBFABRIKAT

F MACHINE - SEMI-PRODUIT

GB SEMIFINISHED MACHINE

RU ПОЛУФАБРИКАТ МАШИНЫ

PL PÓŁFABRYKAT MASZYNY

VZ00045524

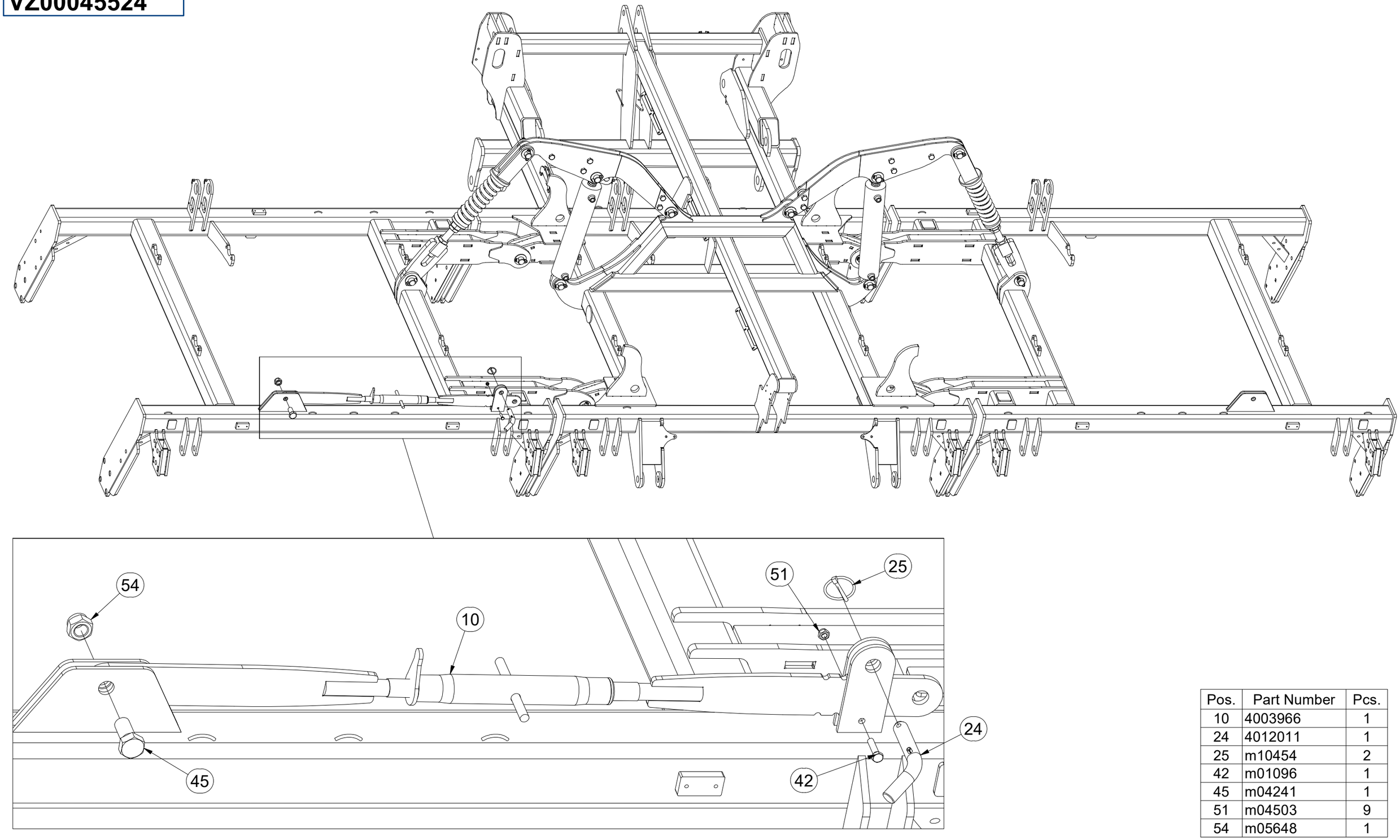

Pos.	Part Number	Pcs.
10	4003966	1
24	4012011	1
25	m10454	2
42	m01096	1
45	m04241	1
51	m04503	9
54	m05648	1

CZ POLOTOVAR STROJE

D MASCHINEN-HALBFABRIKAT

F MACHINE - SEMI-PRODUIT

GB SEMIFINISHED MACHINE

RU ПОЛУФАБРИКАТ МАШИНЫ

PL PÓŁFABRYKAT MASZYNY

VZ00045524

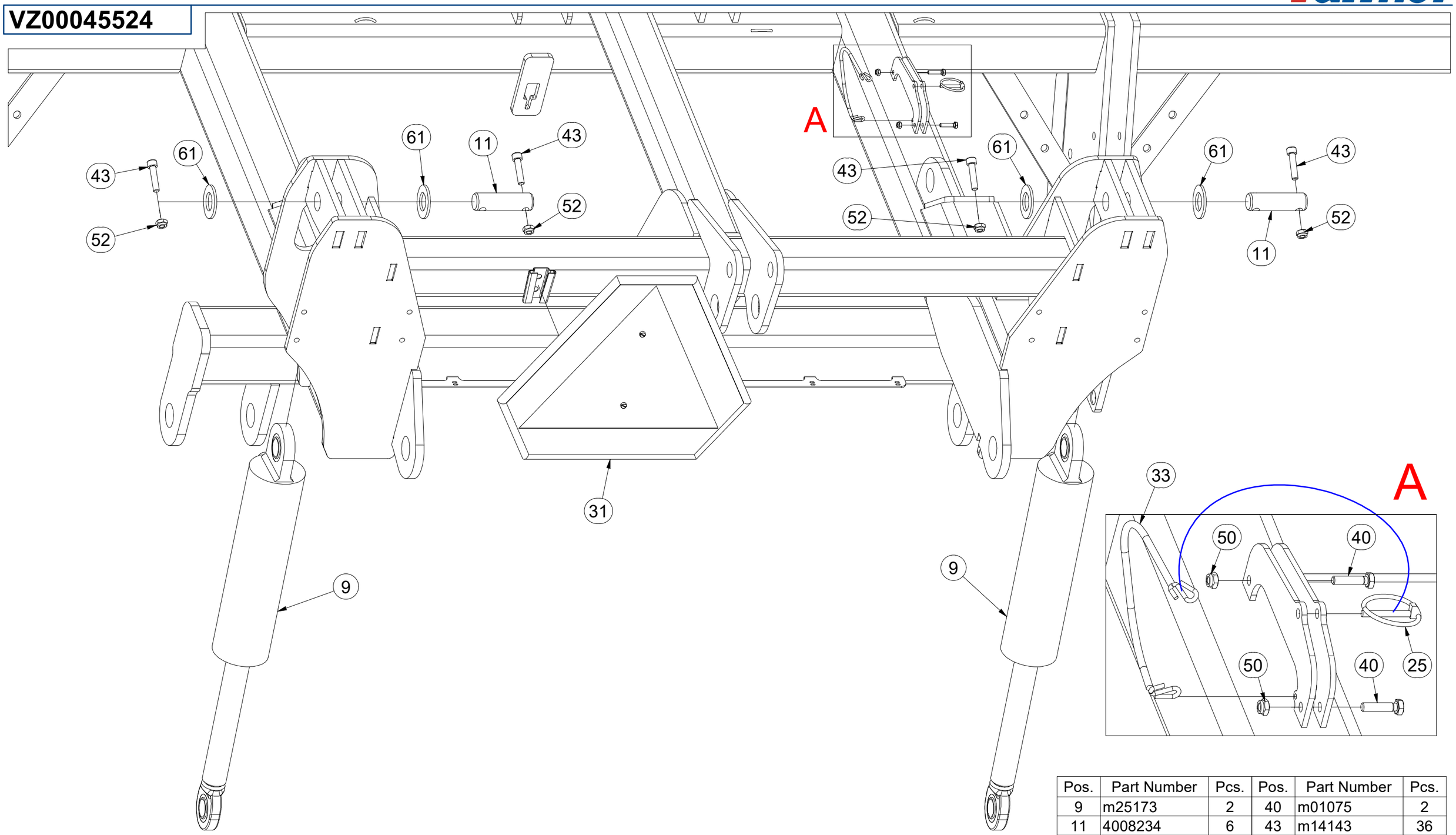

Pos.	Part Number	Pcs.	Pos.	Part Number	Pcs.
9	m25173	2	40	m01075	2
11	4008234	6	43	m14143	36
25	m10454	2	50	m05560	2
31	m05371	1	52	m03775	36
33	m12467	1	61	m14029	36

CZ POLOTOVAR STROJE

D MASCHINEN-HALBFABRIKAT

F MACHINE - SEMI-PRODUIT

GB SEMIFINISHED MACHINE

RU ПОЛУФАБРИКАТ МАШИНЫ

PL PÓŁFABRYKAT MASZYNY

VZ00045524

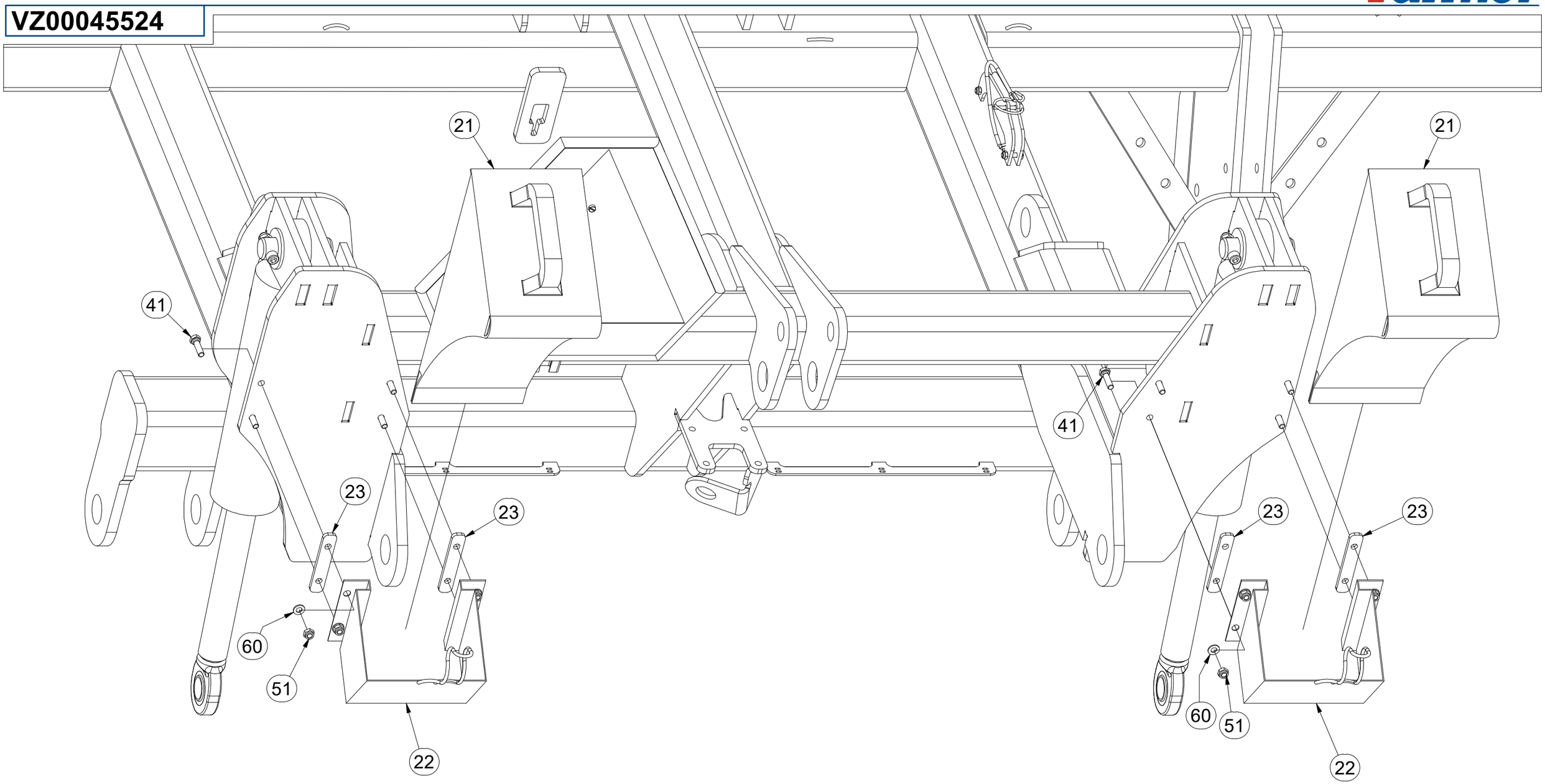

Pos.	Part Number	Pcs.
21	m16186	2
22	m12572	2
23	4012712	4
41	m04791	8
51	m04503	9
60	m01203	8

CZ POLOTOVAR STROJE

D MASCHINEN-HALBFABRIKAT

F MACHINE - SEMI-PRODUIT

GB SEMIFINISHED MACHINE

RU ПОЛУФАБРИКАТ МАШИНЫ

PL PÓŁFABRYKAT MASZYNY

VZ00045524

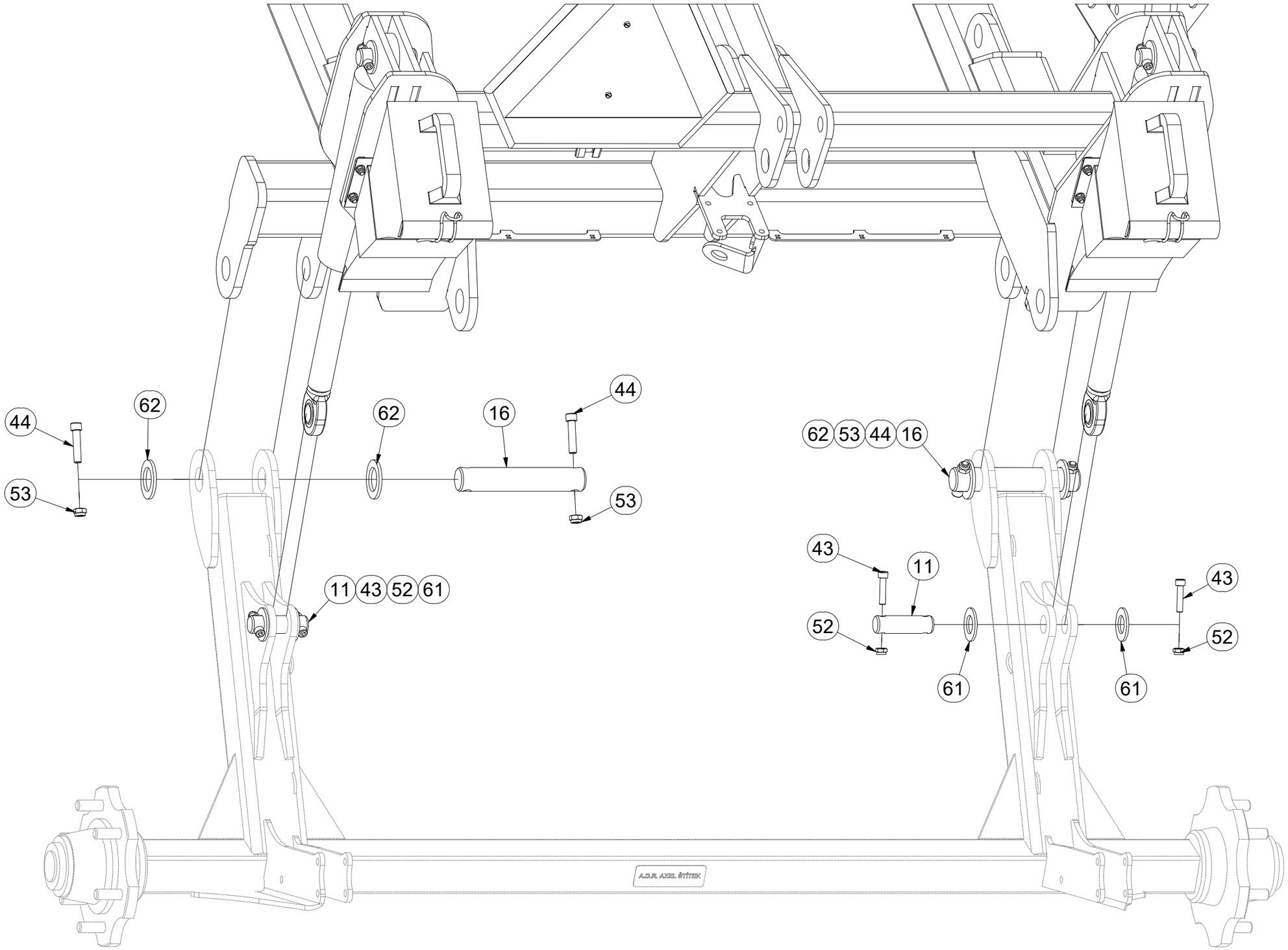

Pos.	Part Number	Pcs.
11	4008234	6
16	4010875	2
43	m14143	36
44	m14008	4
52	m03775	36
53	m04301	4
61	m14029	36
62	4013139	4

CZ POLOTOVAR STROJE

D MASCHINEN-HALBFABRIKAT

F MACHINE - SEMI-PRODUIT

GB SEMIFINISHED MACHINE

RU ПОЛУФАБРИКАТ МАШИНЫ

PL PÓŁFABRYKAT MASZYNY

VZ00045524

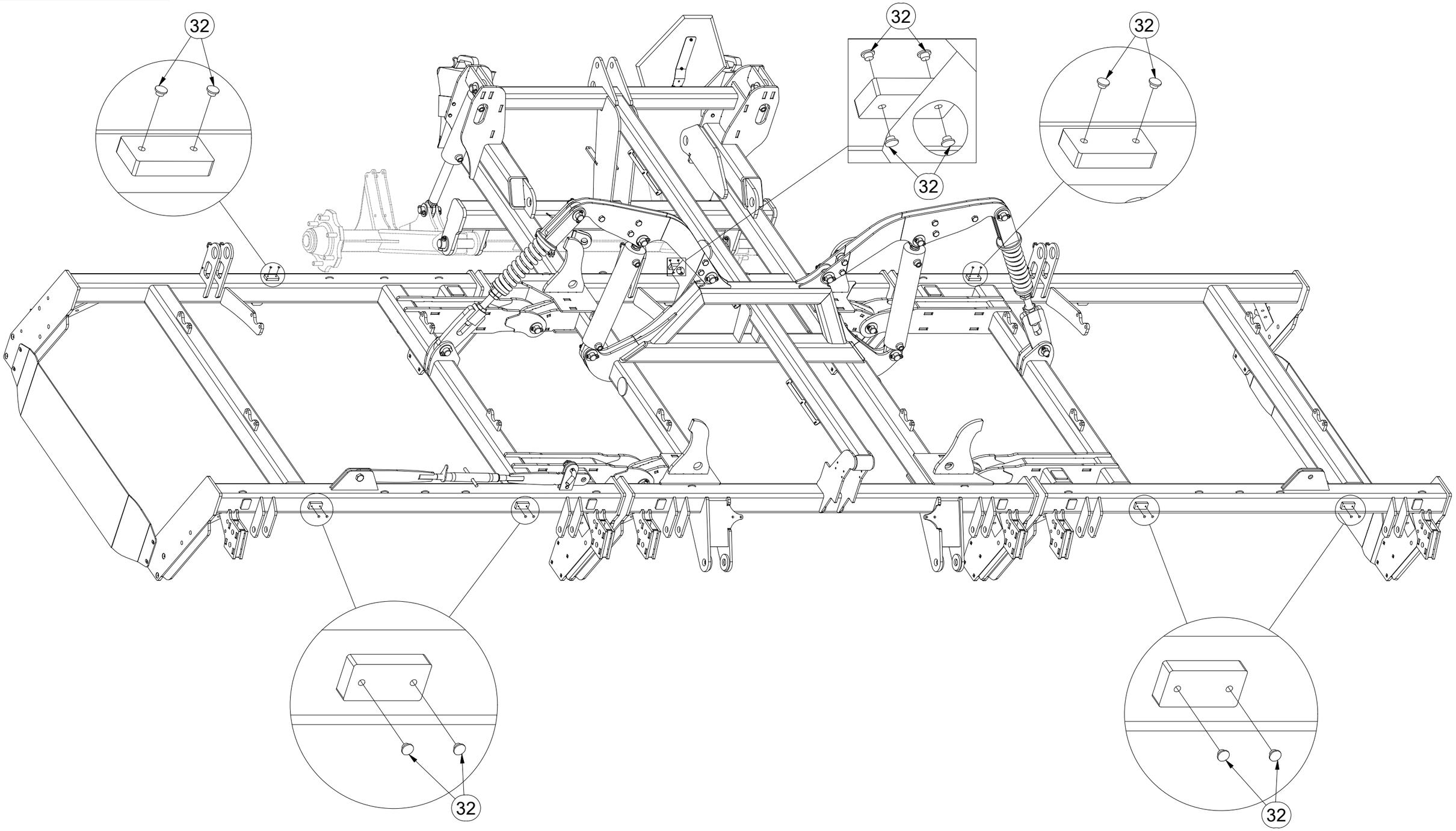

Pos.	Part Number	Pcs.
32	m11099	16

CZ SAMOLEPKY STROJE

D AUFKLEBER MASCHINEN

F VOITURE MACHINES

GB STICKERS MACHINES

RU СТИКЕРЫ МАШИНЫ

PL NAKLEJKI MASZYNY

VZ00045524

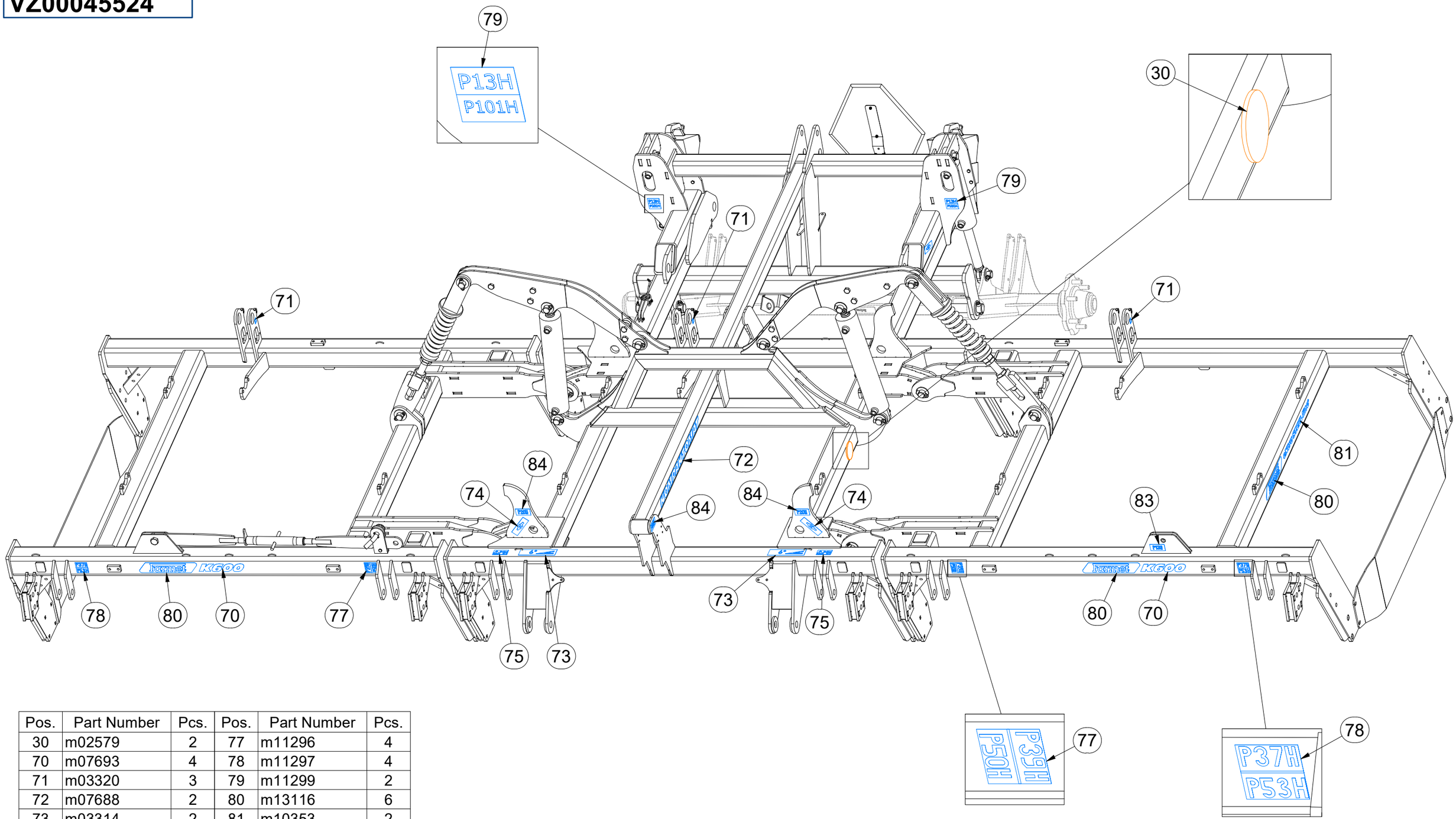

Pos.	Part Number	Pcs.	Pos.	Part Number	Pcs.
30	m02579	2	77	m11296	4
70	m07693	4	78	m11297	4
71	m03320	3	79	m11299	2
72	m07688	2	80	m13116	6
73	m03314	2	81	m10353	2
74	m03316	4	83	m04363	1
75	m04359	3	84	m04368	6

CZ SAMOLEPKY STROJE

D AUFKLEBER MASCHINEN

F VOITURE MACHINES

GB STICKERS MACHINES

RU СТИКЕРЫ МАШИНЫ

PL NAKLEJKI MASZYNY

VZ00045524

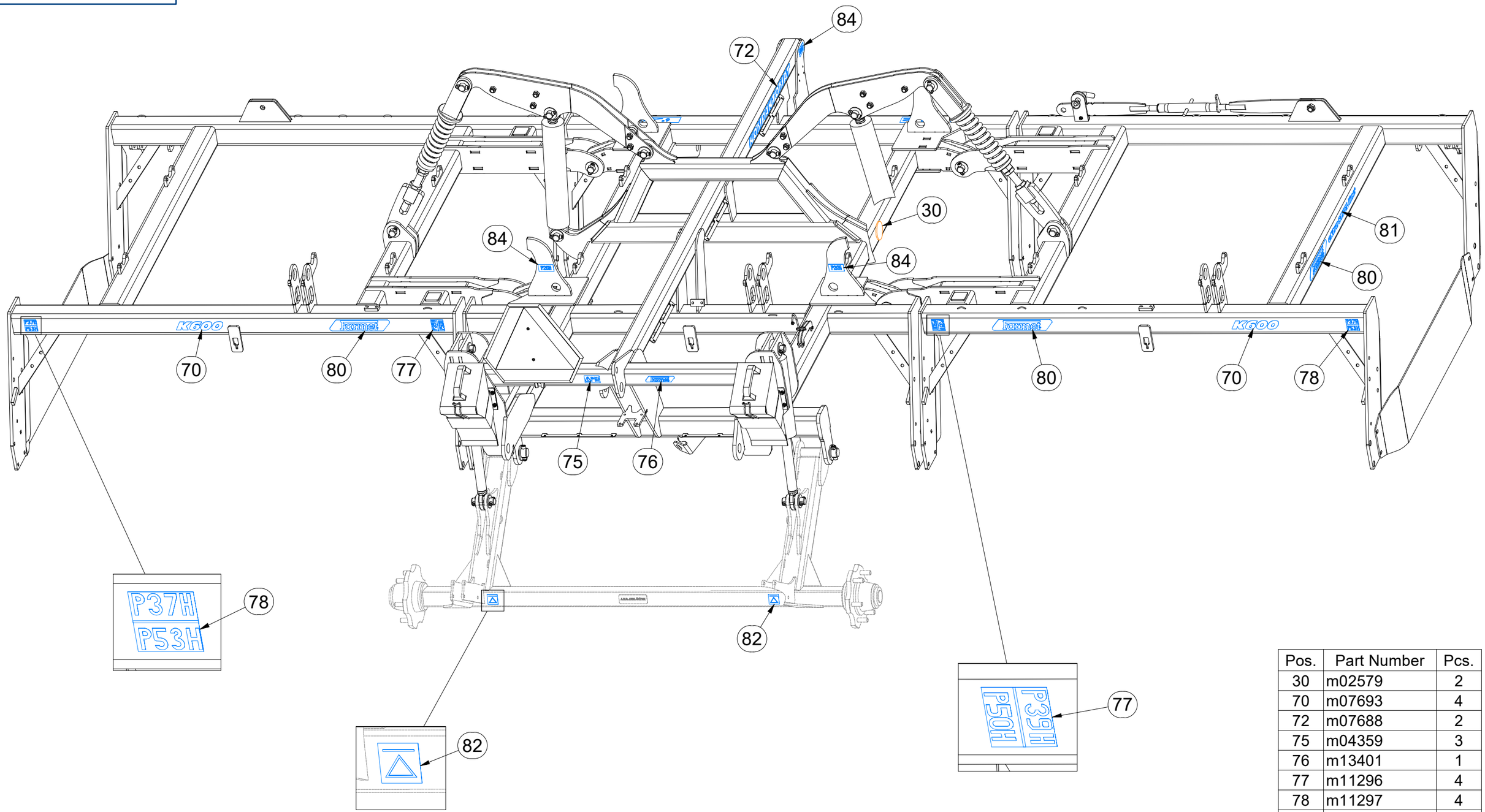

Pos.	Part Number	Pcs.
30	m02579	2
70	m07693	4
72	m07688	2
75	m04359	3
76	m13401	1
77	m11296	4
78	m11297	4
80	m13116	6
81	m10353	2
82	m03512	2
84	m04368	6

CZ RAMENO

D HEBEL

F LEVIER

GB LEVER

RU РЫЧАГ

PL DŹWIGNIA

VZ00044460

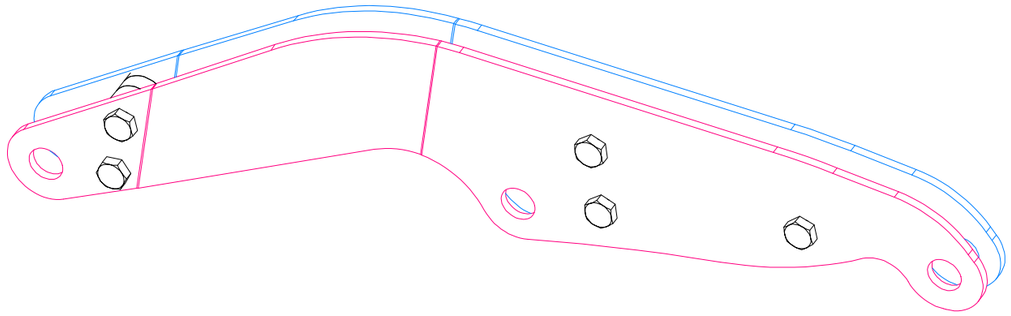

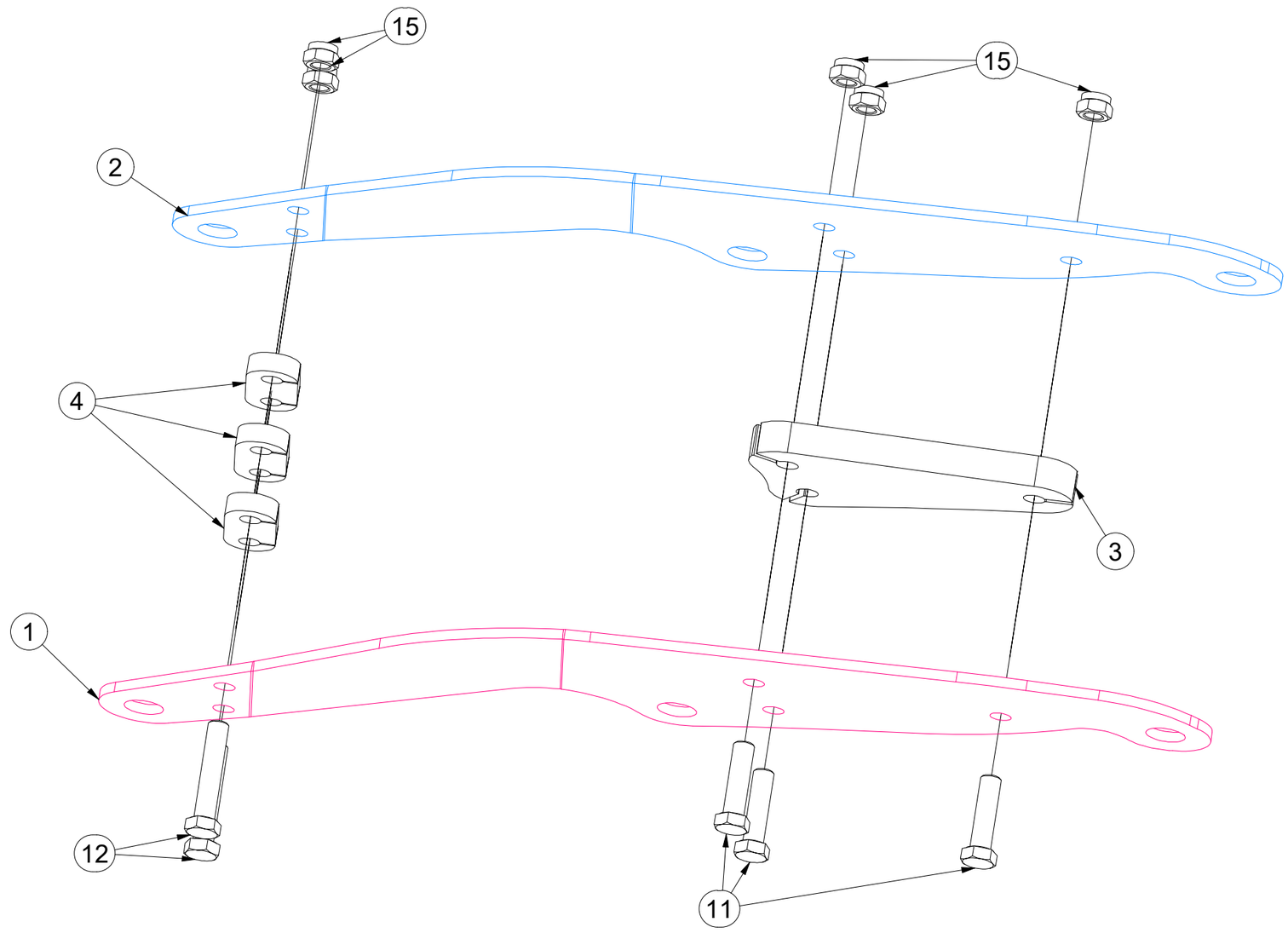

Pos.	Part Number	Pcs.
1	VZ00040414	1
2	VZ00040415	1
3	VZ00004778	1
4	VZ00044466	3
11	m00619	3
12	m03767	2
15	m03683	5

CZ RAMENO

D HEBEL

F LEVIER

GB LEVER

RU РЫЧАГ

PL DŹWIGNIA

VZ00044461

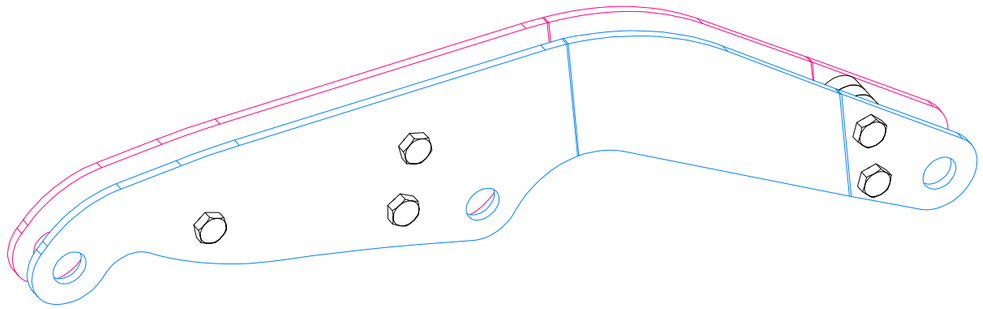

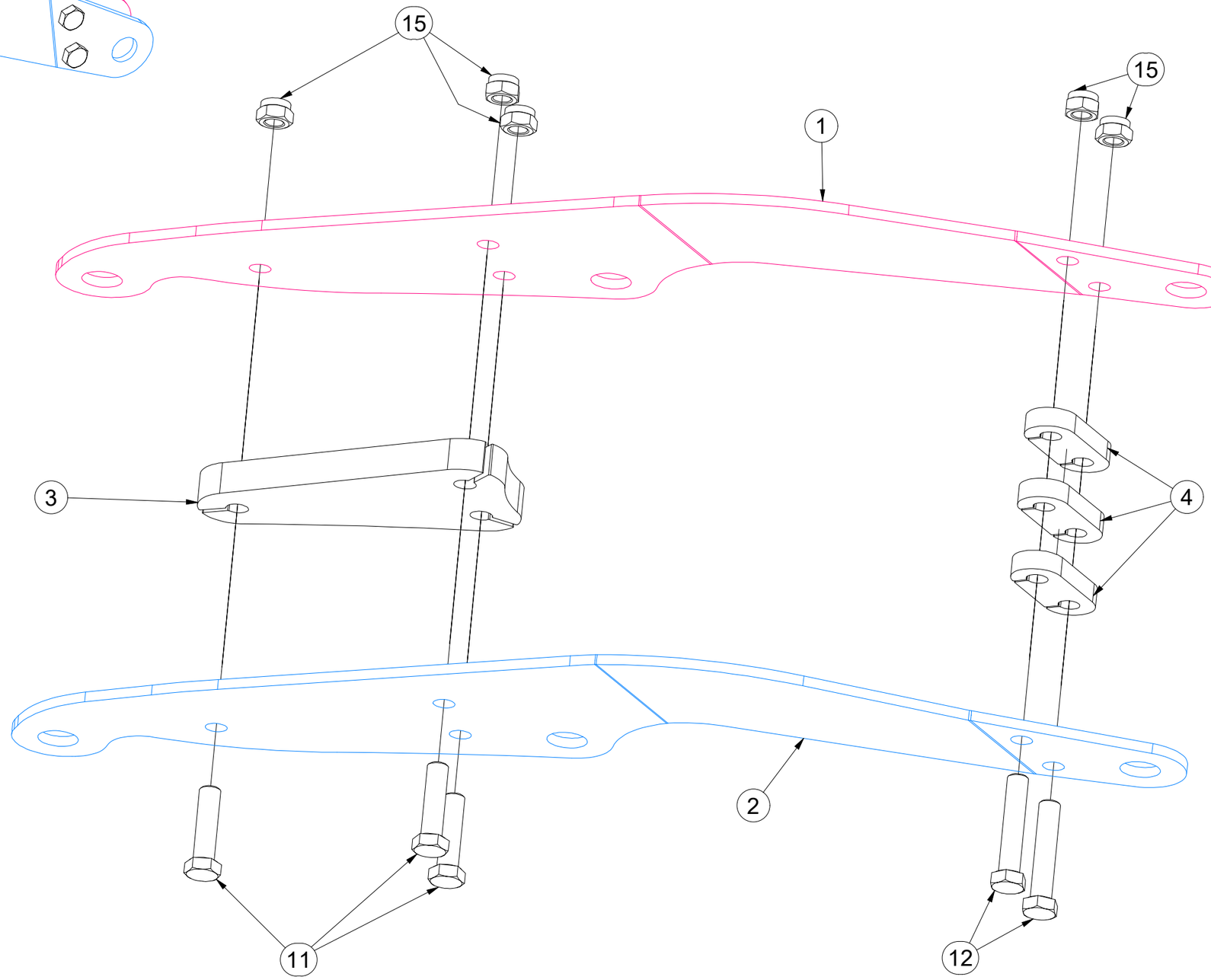

Pos.	Part Number	Pcs.
1	VZ00040414	1
2	VZ00040415	1
3	VZ00004778	1
4	VZ00044466	3
11	m00619	3
12	m03767	2
15	m03683	5

CZ SPOJOVACÍ TÁHLO

D VERBINDUNGSSTANGE

F TIGE DE RACCORDEMENT

GB CONNECTING ROD

RU СОЕДИНИТЕЛЬНАЯ ТЯГА

PL KORBOWÓD

4003966

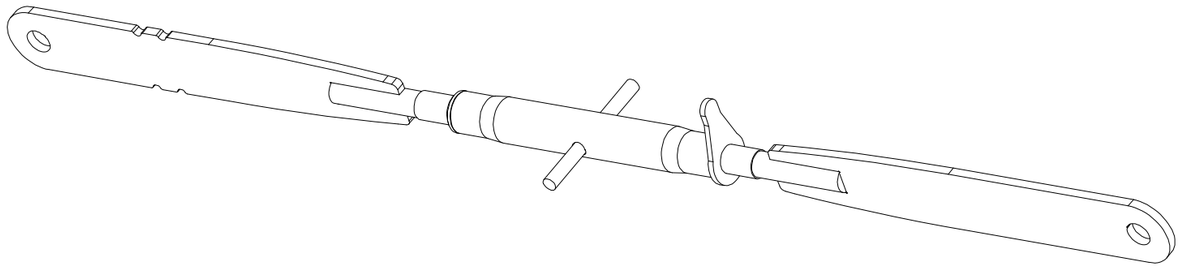

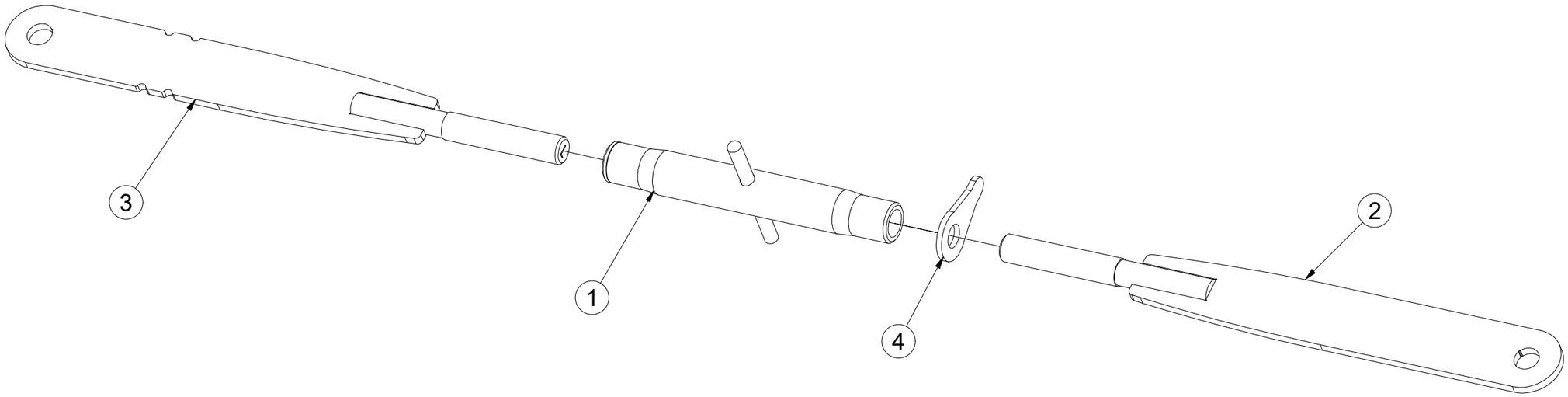

Pos.	Part Number	Pcs.
1	m08880	1
2	4023421	1
3	4023423	1
4	m08881	1

CZ TÁHLO SKLÁPĚNÍ

D ZUGSTANGE ZUR KIPPUNG

F TIGES DE L'ESSIEU

GB TILTING PULL ROD

RU ТЯГИ ТРАНСПОРТНОЙ ОСИ

PL SPRZĘGI OSI

4005363

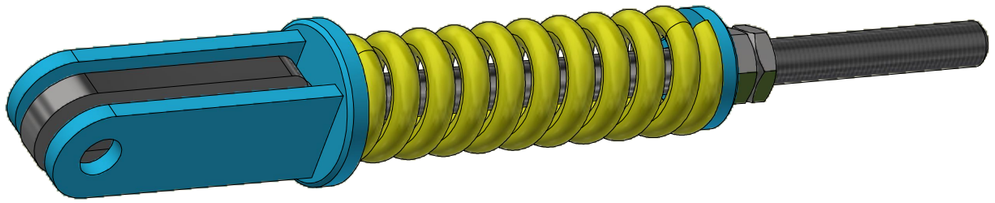

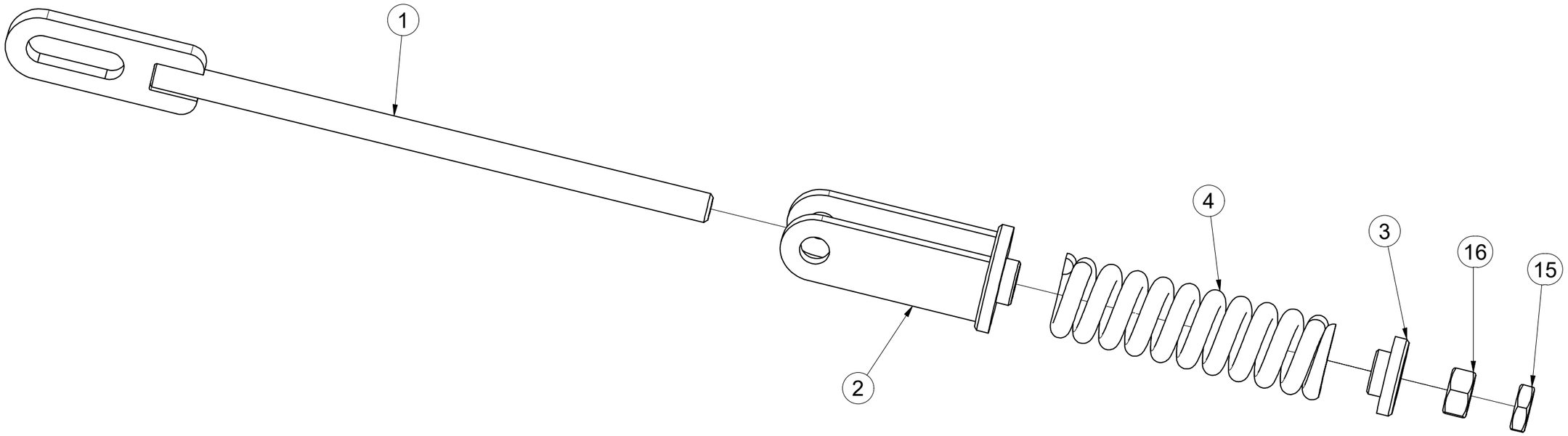

Pos.	Part Number	Pcs.
1	4005358	1
2	4005361	1
3	4000023	1
4	m06482	1
15	m04043	1
16	m01309	1

CZ HYDRAULIKA STROJE

D HYDRAULIK DER MASCHINE

F HYDRAULIQUE DE LA MACHINE

GB MACHINE HYDRAULICS

RU ГИДРАВЛИКА МАШИНЫ

PL HYDRAULIKA MASZYNY

VZ00053613

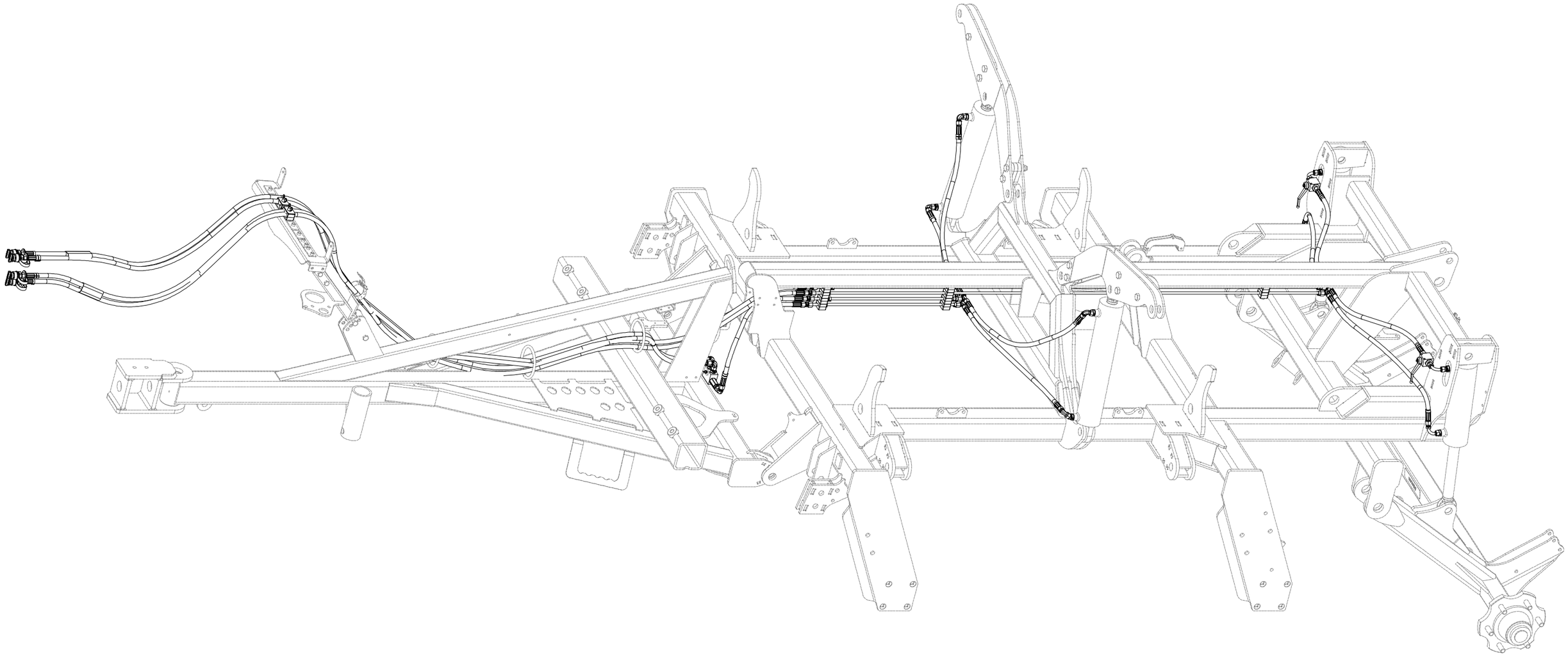

VZ00053613

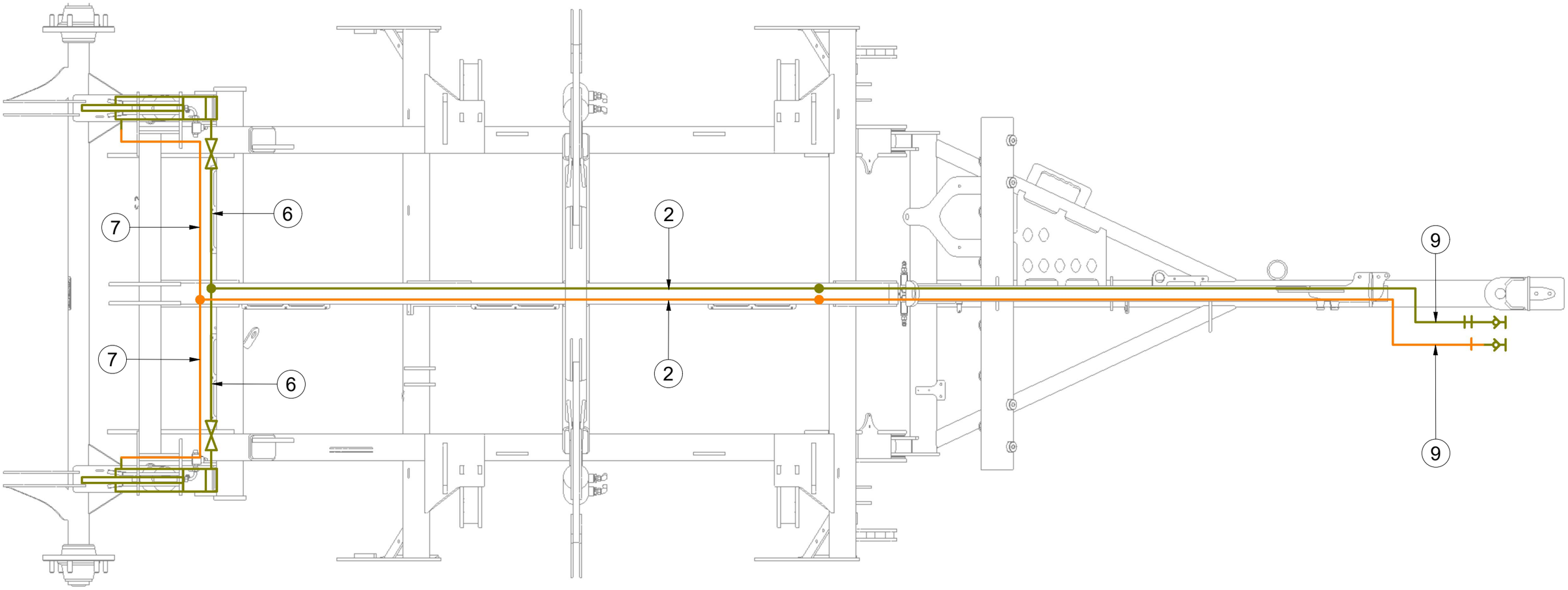

Pos.	Part Number	Pcs.
2	m04803	2
6	m03713	4
7	m04033	2
9	m04087	2

CZ HYDRAULIKA STROJE

D HYDRAULIK DER MASCHINE

F HYDRAULIQUE DE LA MACHINE

GB MACHINE HYDRAULICS

RU ГИДРАВЛИКА МАШИНЫ

PL HYDRAULIKA MASZYNY

VZ00053613

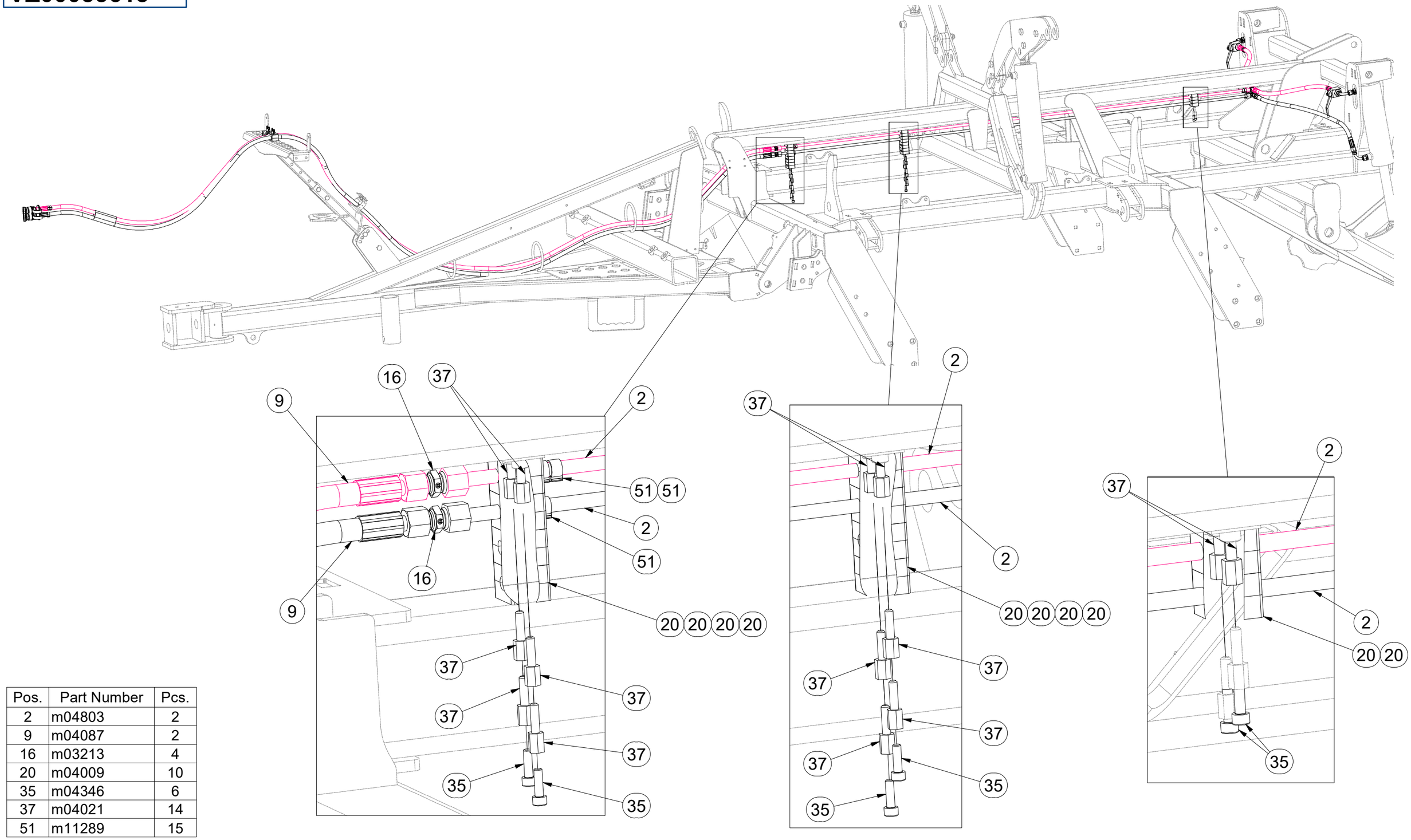

Pos.	Part Number	Pcs.
2	m04803	2
9	m04087	2
16	m03213	4
20	m04009	10
35	m04346	6
37	m04021	14
51	m11289	15

CZ HYDRAULIKA STROJE

D HYDRAULIK DER MASCHINE

F HYDRAULIQUE DE LA MACHINE

GB MACHINE HYDRAULICS

RU ГИДРАВЛИКА МАШИНЫ

PL HYDRAULIKA MASZYNY

VZ00053613

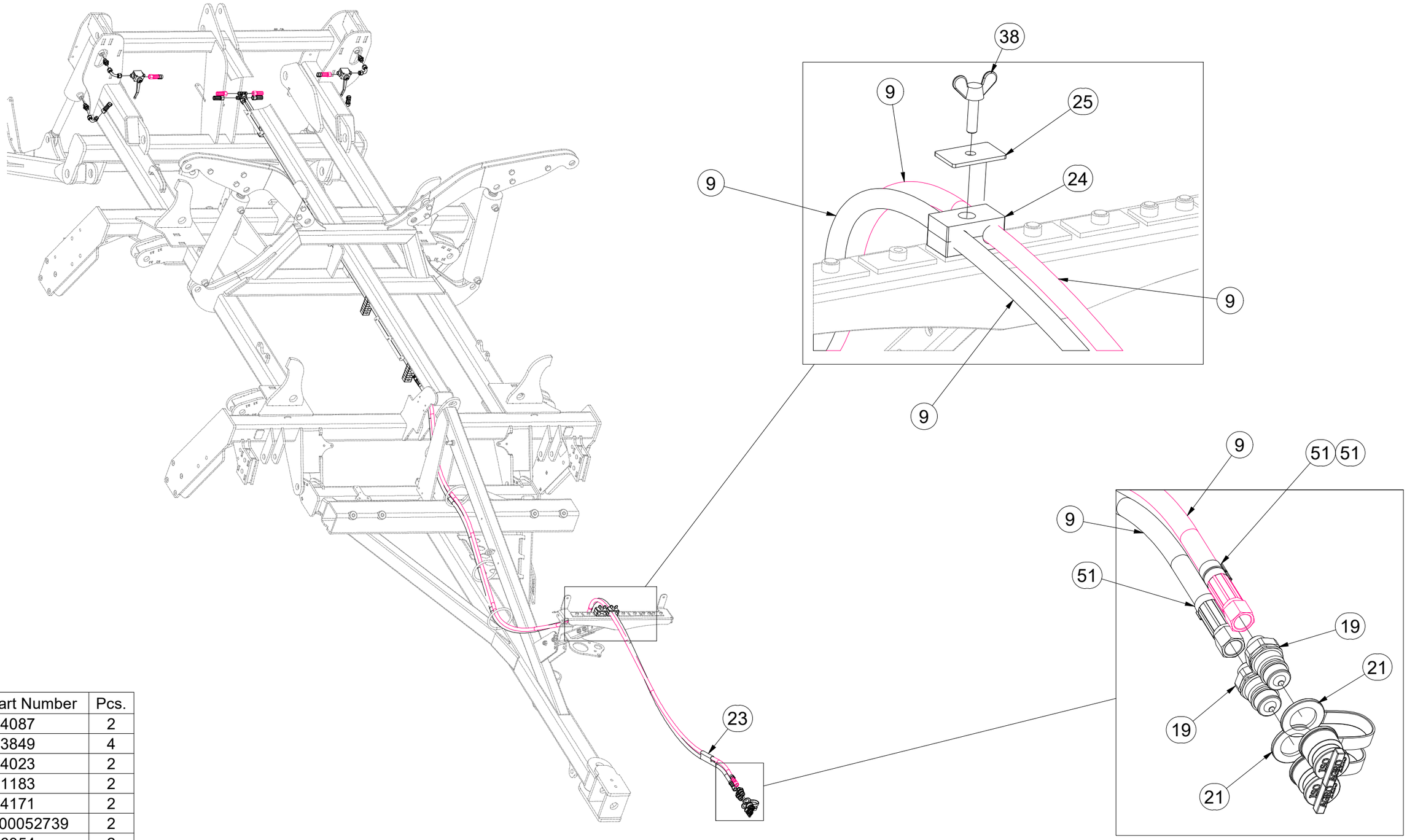

Pos.	Part Number	Pcs.
9	m04087	2
19	m03849	4
21	m04023	2
23	m11183	2
24	m04171	2
25	VZ00052739	2
38	m16354	2
51	m11289	15

CZ HYDRAULIKA STROJE

D HYDRAULIK DER MASCHINE

F HYDRAULIQUE DE LA MACHINE

GB MACHINE HYDRAULICS

RU ГИДРАВЛИКА МАШИНЫ

PL HYDRAULIKA MASZYNY

VZ00053613

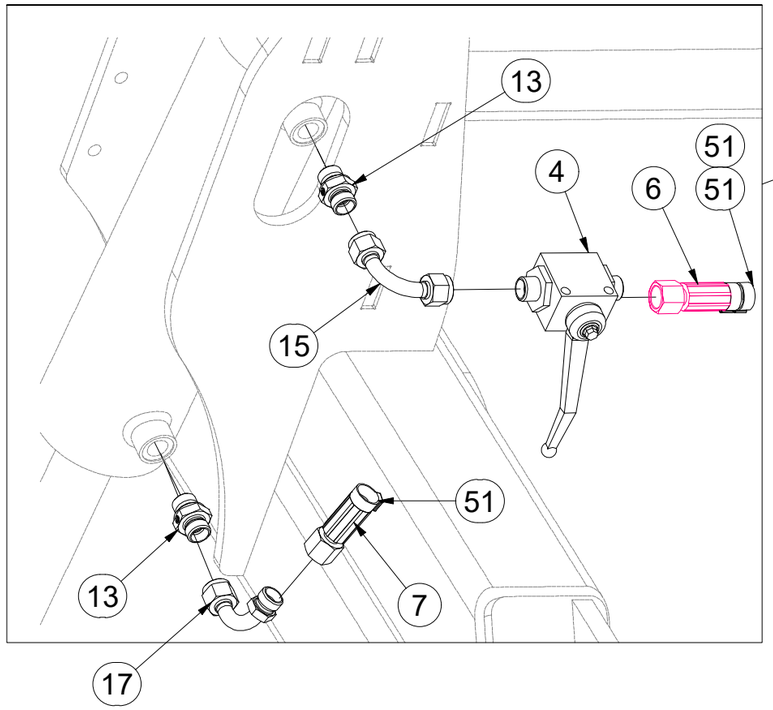

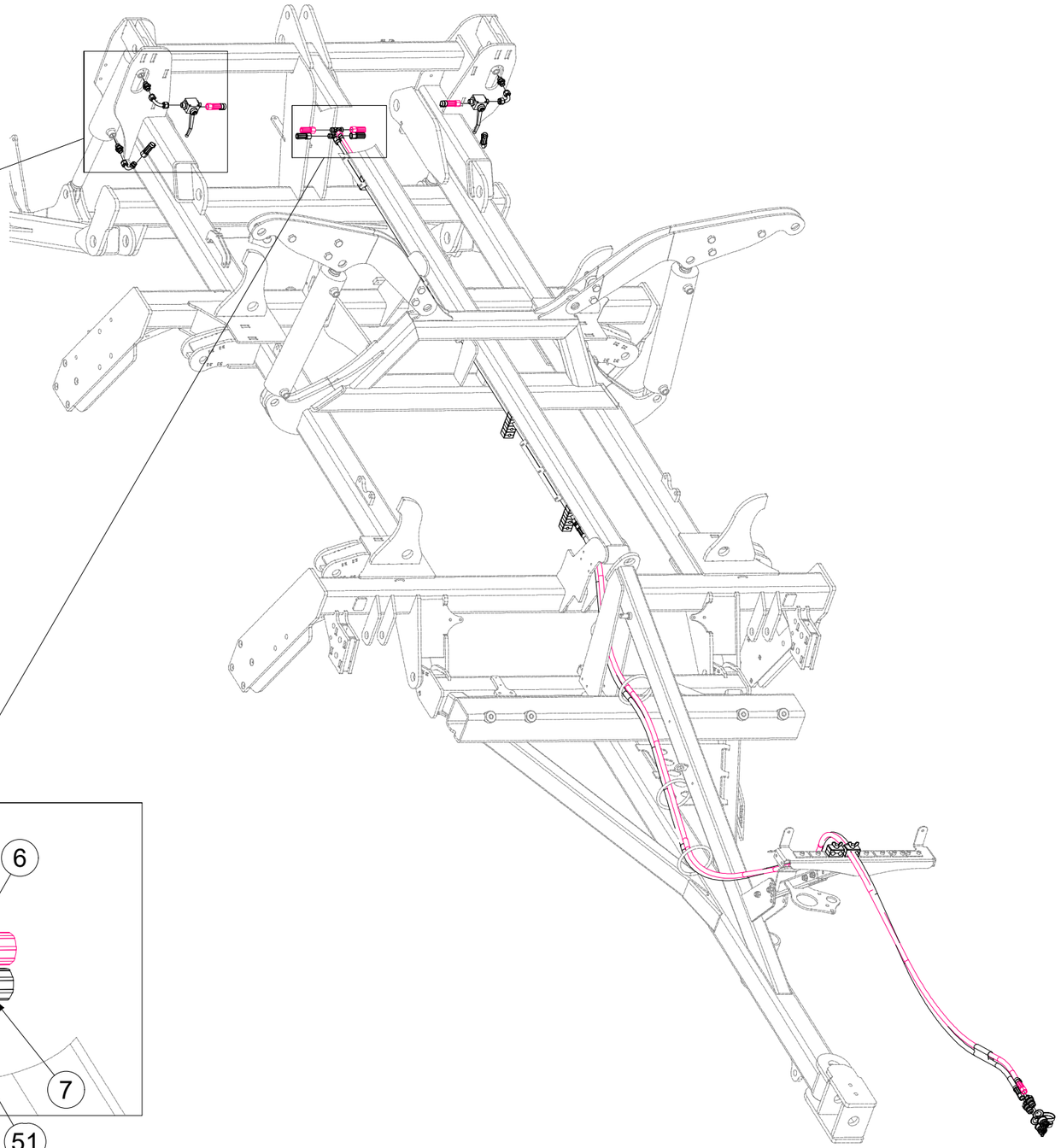

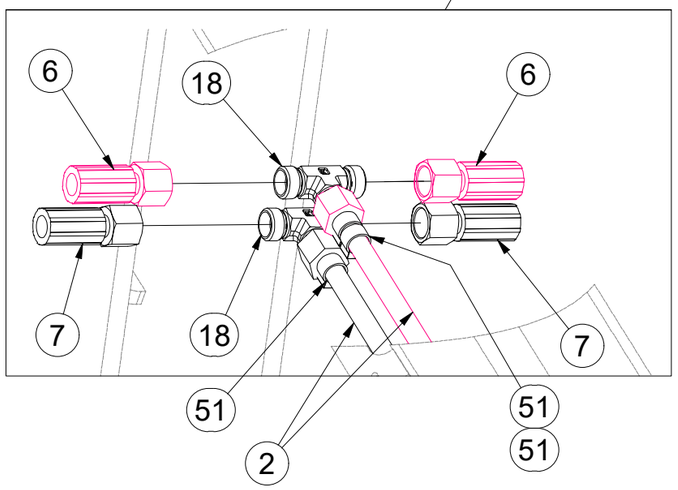

Pos.	Part Number	Pcs.
2	m04803	2
4	m04623	2
6	m03713	4
7	m04033	2
13	m07906	8
15	m04621	2
17	m04024	2
18	m03889	4
51	m11289	15

CZ HYDRAULIKA STROJE

D HYDRAULIK DER MASCHINE

F HYDRAULIQUE DE LA MACHINE

GB MACHINE HYDRAULICS

RU ГИДРАВЛИКА МАШИНЫ

PL HYDRAULIKA MASZYNY

VZ00053613

Pos.	Part Number	Pcs.
4	m04623	2
6	m03713	4
7	m04033	2
13	m07906	8
15	m04621	2
17	m04024	2
51	m11289	15

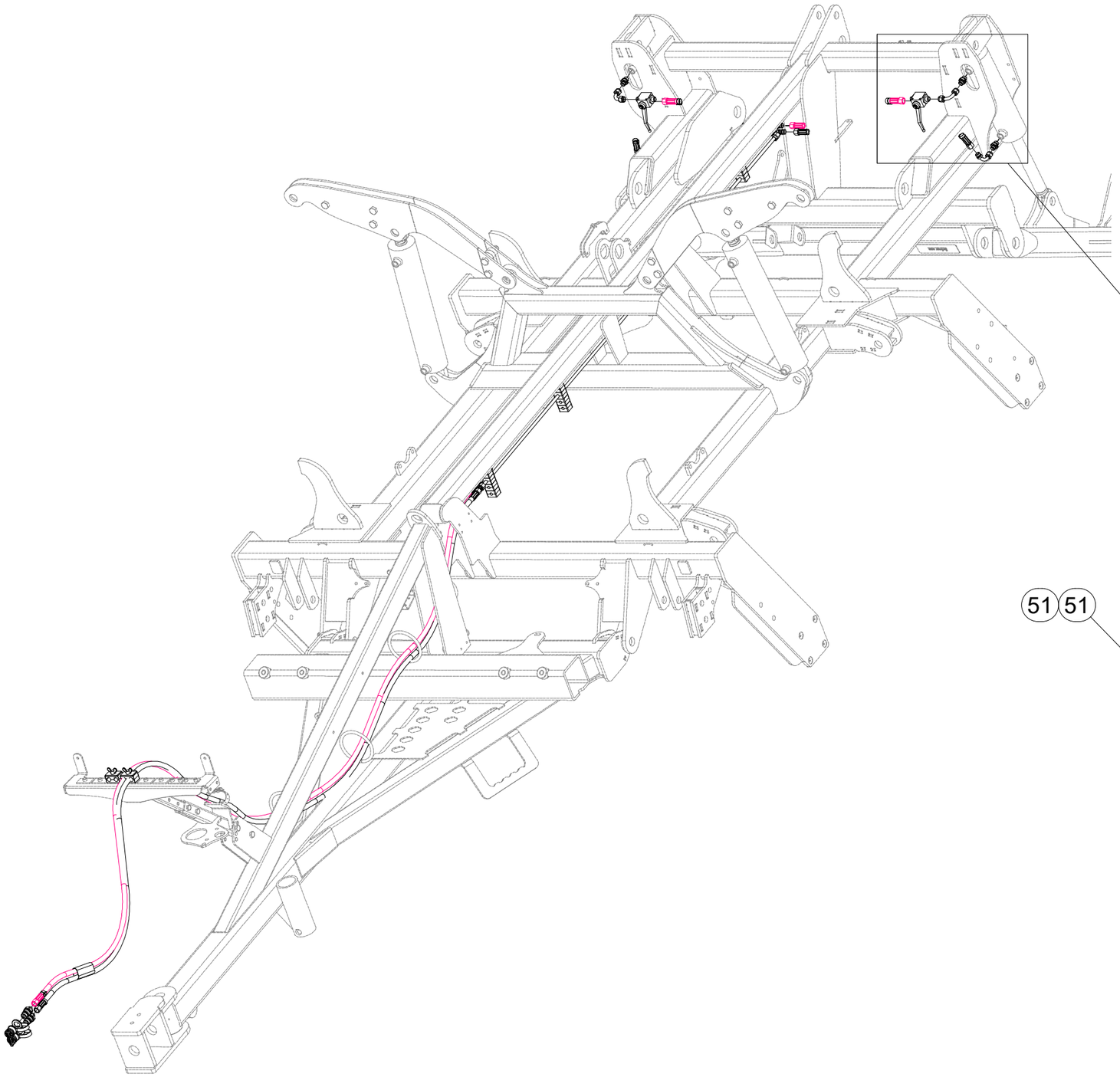

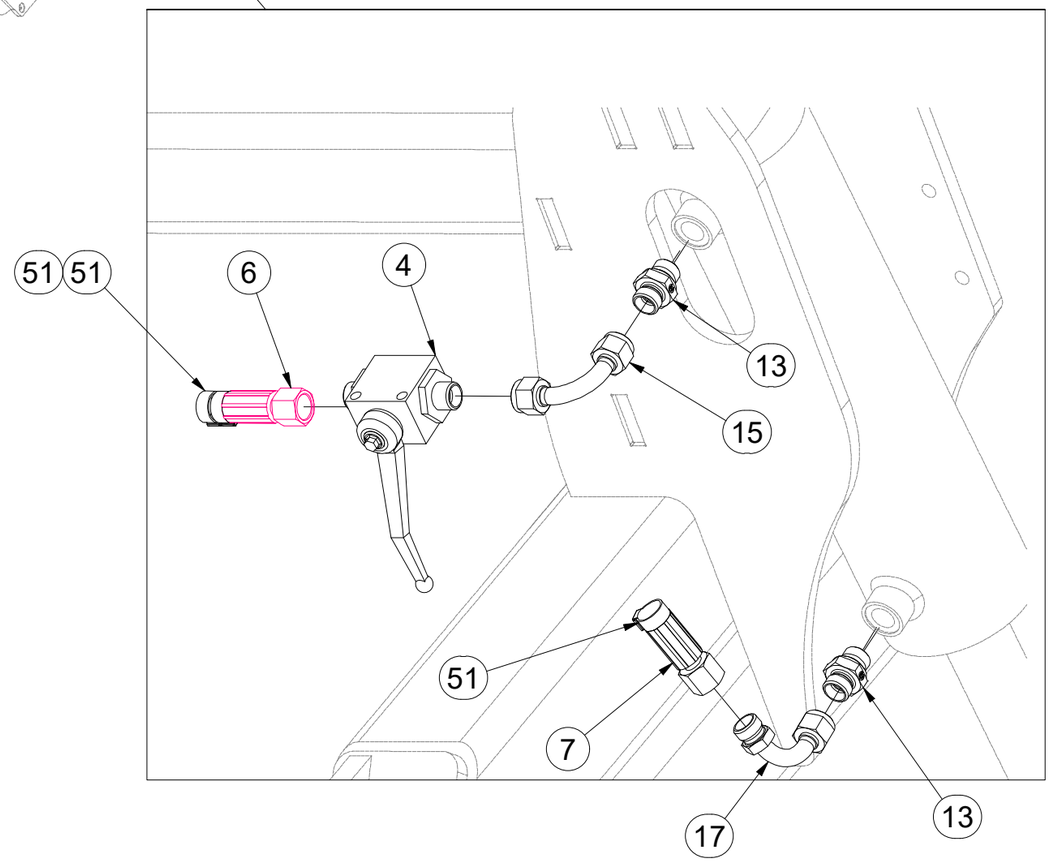

CZ HYDRAULIKA STROJE
D HYDRAULIK DER MASCHINE
F HYDRAULIQUE DE LA MACHINE
GB MACHINE HYDRAULICS
RU ГИДРАВЛИКА МАШИНЫ
PL HYDRAULIKA MASZYNY

VZ00053613

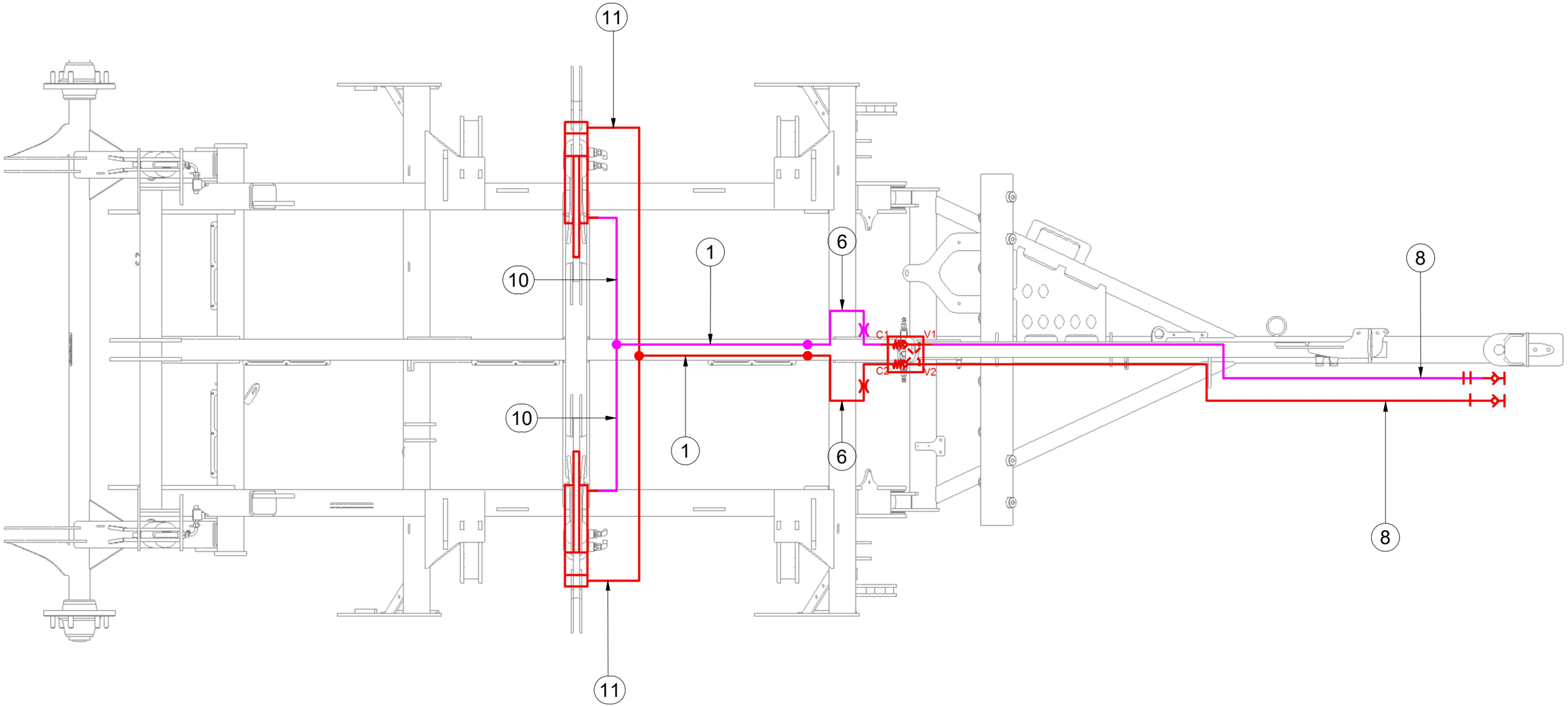

Pos.	Part Number	Pcs.
1	m03975	2
6	m03713	4
8	m18092	2
10	m07646	2
11	m07909	2

CZ HYDRAULIKA STROJE

D HYDRAULIK DER MASCHINE

F HYDRAULIQUE DE LA MACHINE

GB MACHINE HYDRAULICS

RU ГИДРАВЛИКА МАШИНЫ

PL HYDRAULIKA MASZYNY

VZ00053613

Pos.	Part Number	Pcs.
1	m03975	2
6	m03713	4
8	m18092	2
16	m03213	4
19	m03849	4
22	m04022	2
23	m11183	2
24	m04171	2
25	VZ00052739	2
38	m16354	2
50	m11294	21

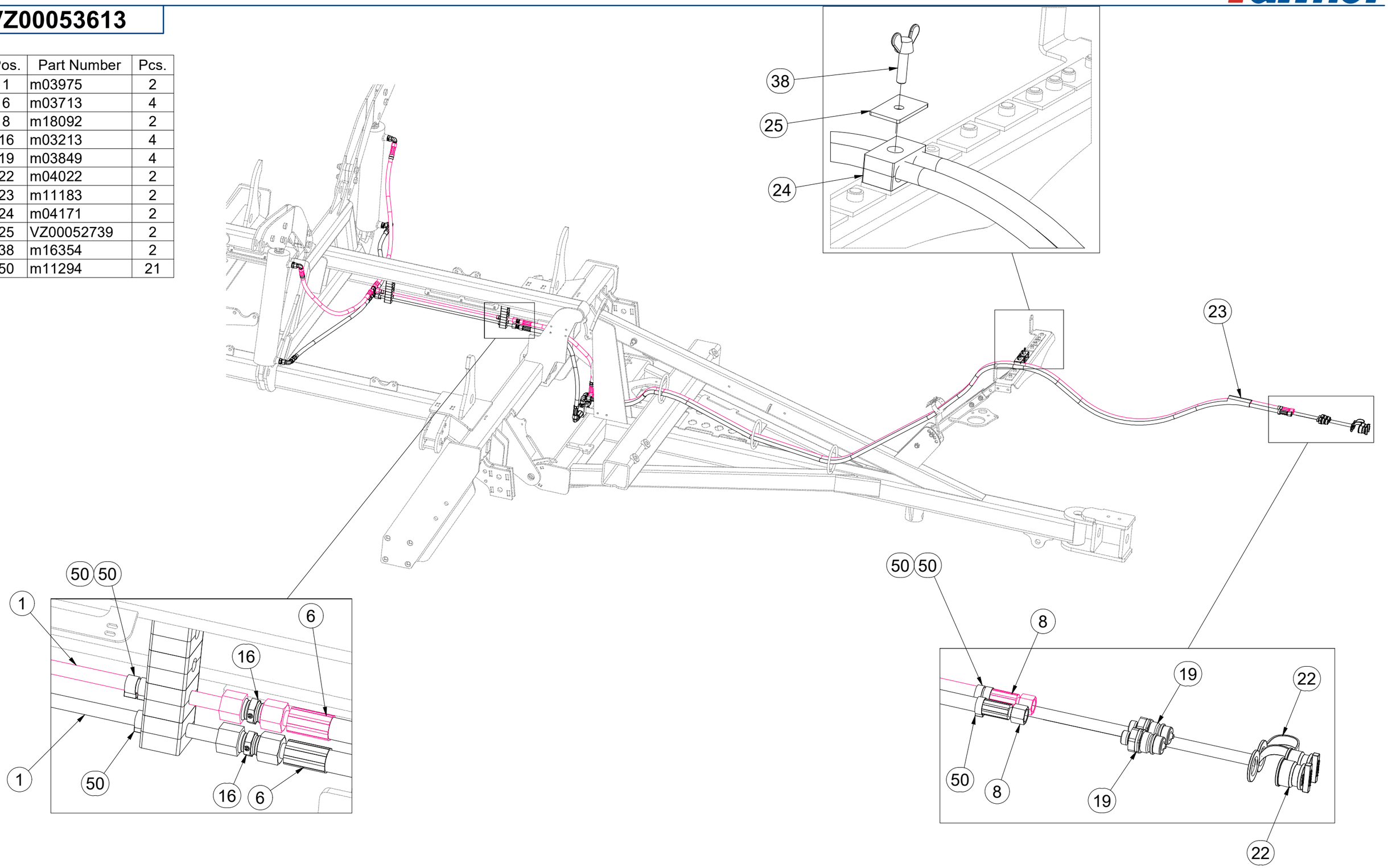

VZ00053613

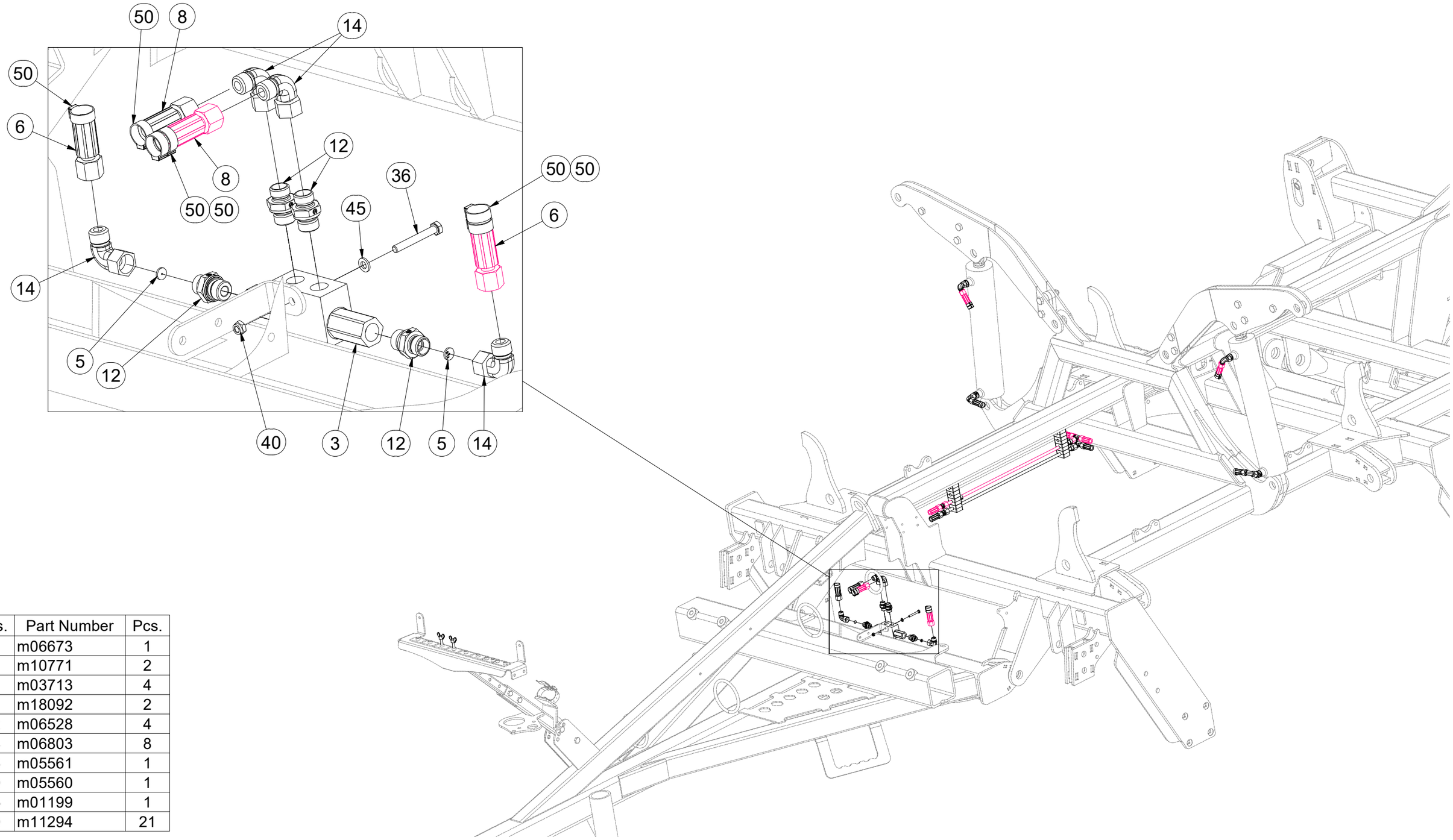

Pos.	Part Number	Pcs.
3	m06673	1
5	m10771	2
6	m03713	4
8	m18092	2
12	m06528	4
14	m06803	8
36	m05561	1
40	m05560	1
45	m01199	1
50	m11294	21

CZ HYDRAULIKA STROJE

D HYDRAULIK DER MASCHINE

F HYDRAULIQUE DE LA MACHINE

GB MACHINE HYDRAULICS

RU ГИДРАВЛИКА МАШИНЫ

PL HYDRAULIKA MASZYNY

VZ00053613

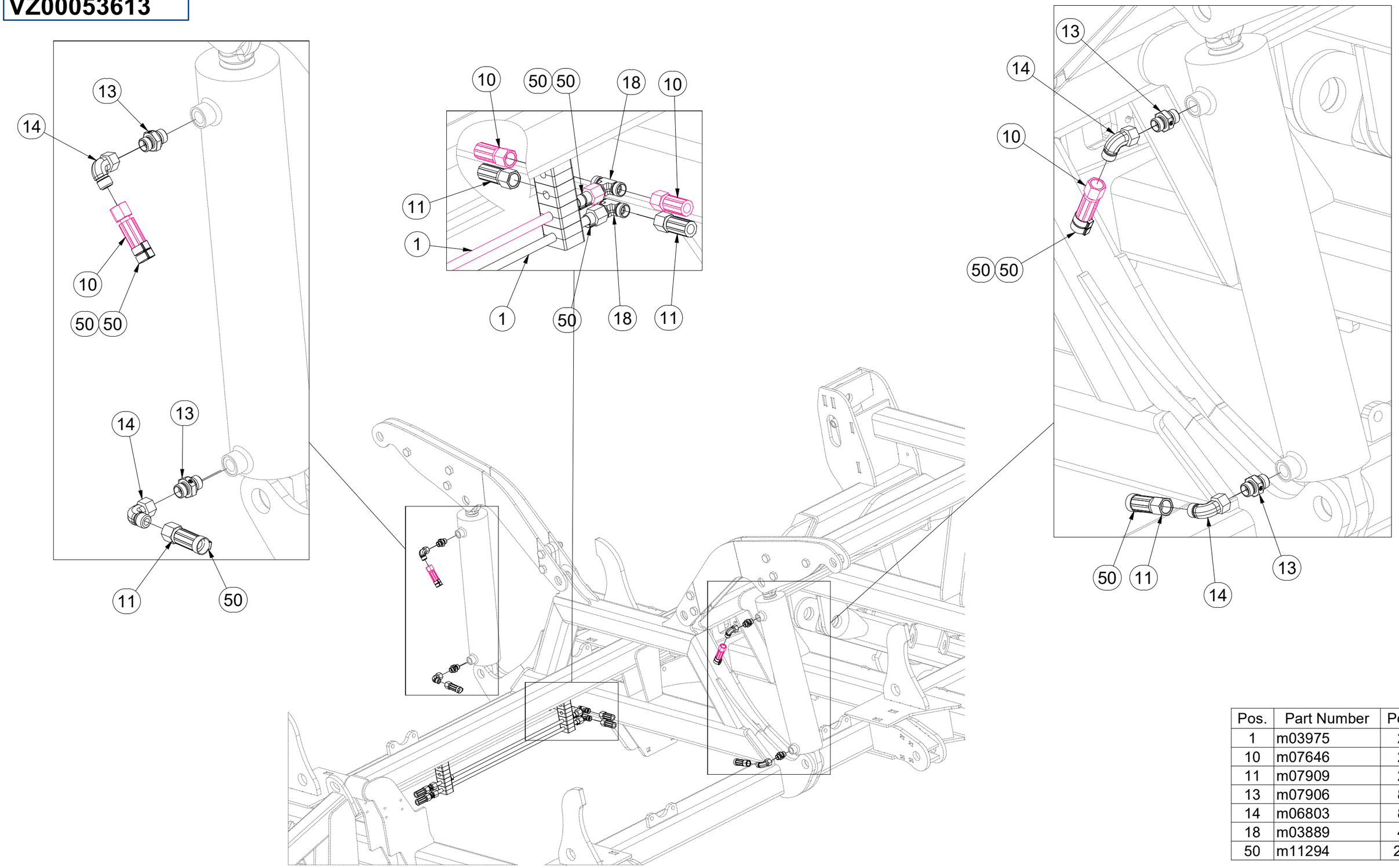

Pos.	Part Number	Pcs.
1	m03975	2
10	m07646	2
11	m07909	2
13	m07906	8
14	m06803	8
18	m03889	4
50	m11294	21

CZ OJ MONT

D DEICHSEL MONTIERT

F TIMON MONTÉ

GB MONT DRAWBAR

RU ДЫШЛО МОНТ

PL DYSZEL MONT

VZ00049624

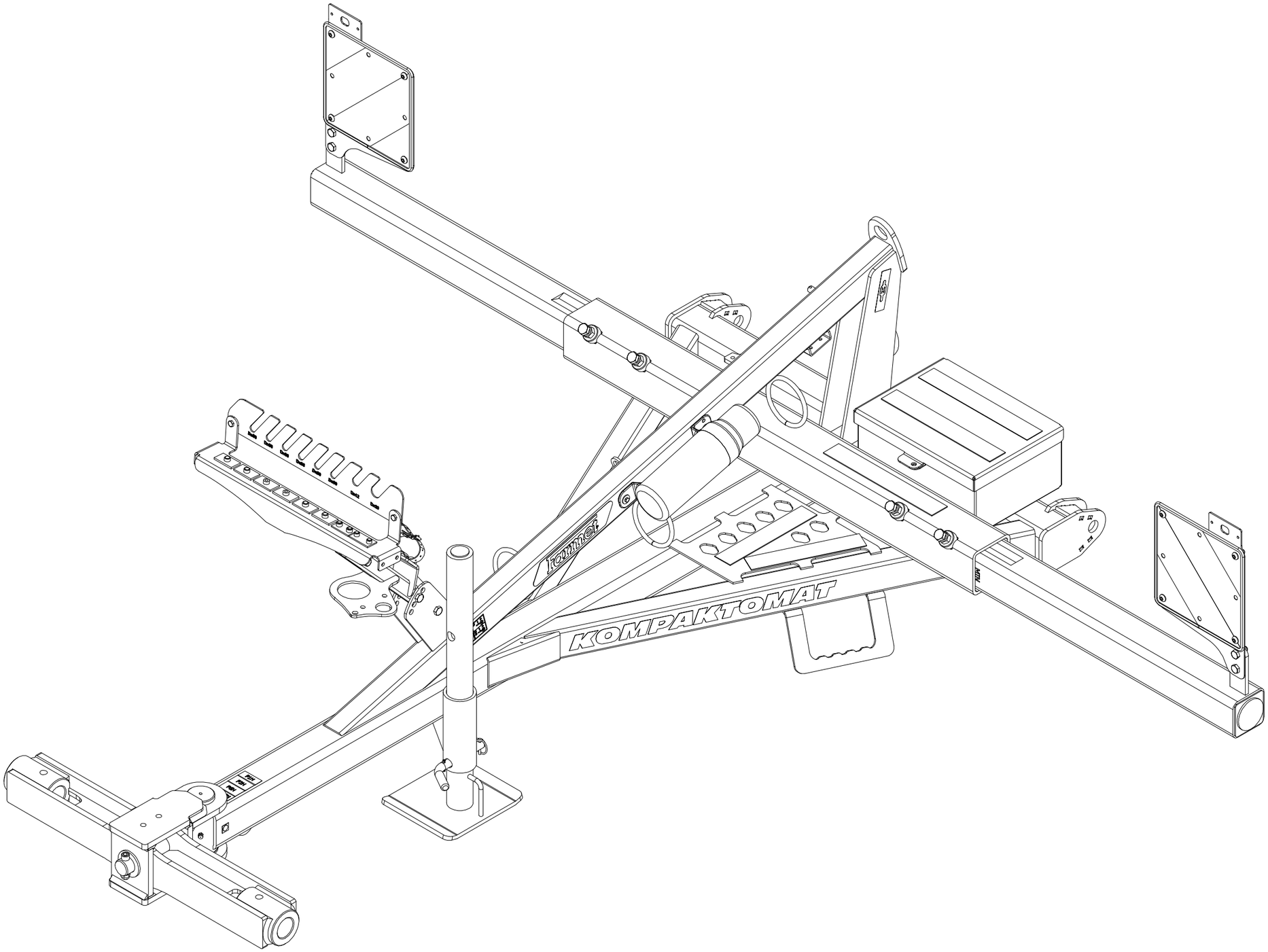

CZ OJ MONT

D DEICHSEL MONTIERT

F TIMON MONTÉ

GB MONT DRAWBAR

RU ДЫШЛО МОНТ

PL DYSZEL MONT

VZ00049624

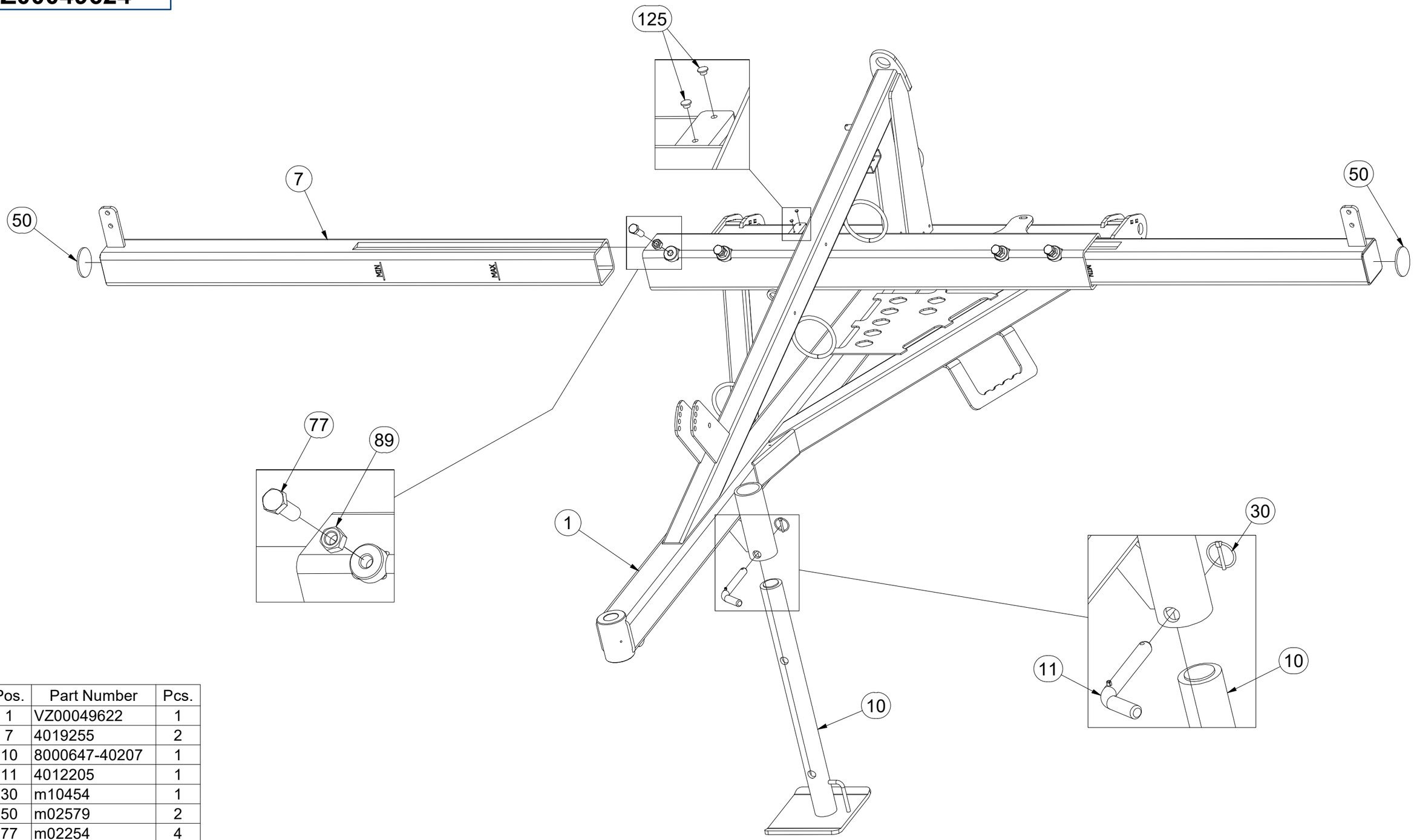

Pos.	Part Number	Pcs.
1	VZ00049622	1
7	4019255	2
10	8000647-40207	1
11	4012205	1
30	m10454	1
50	m02579	2
77	m02254	4
89	m01306	4
125	m11099	6

CZ OJ MONT

D DEICHSEL MONTIERT

F TIMON MONTÉ

GB MONT DRAWBAR

RU ДЫШЛО МОНТ

PL DYSZEL MONT

VZ00049624

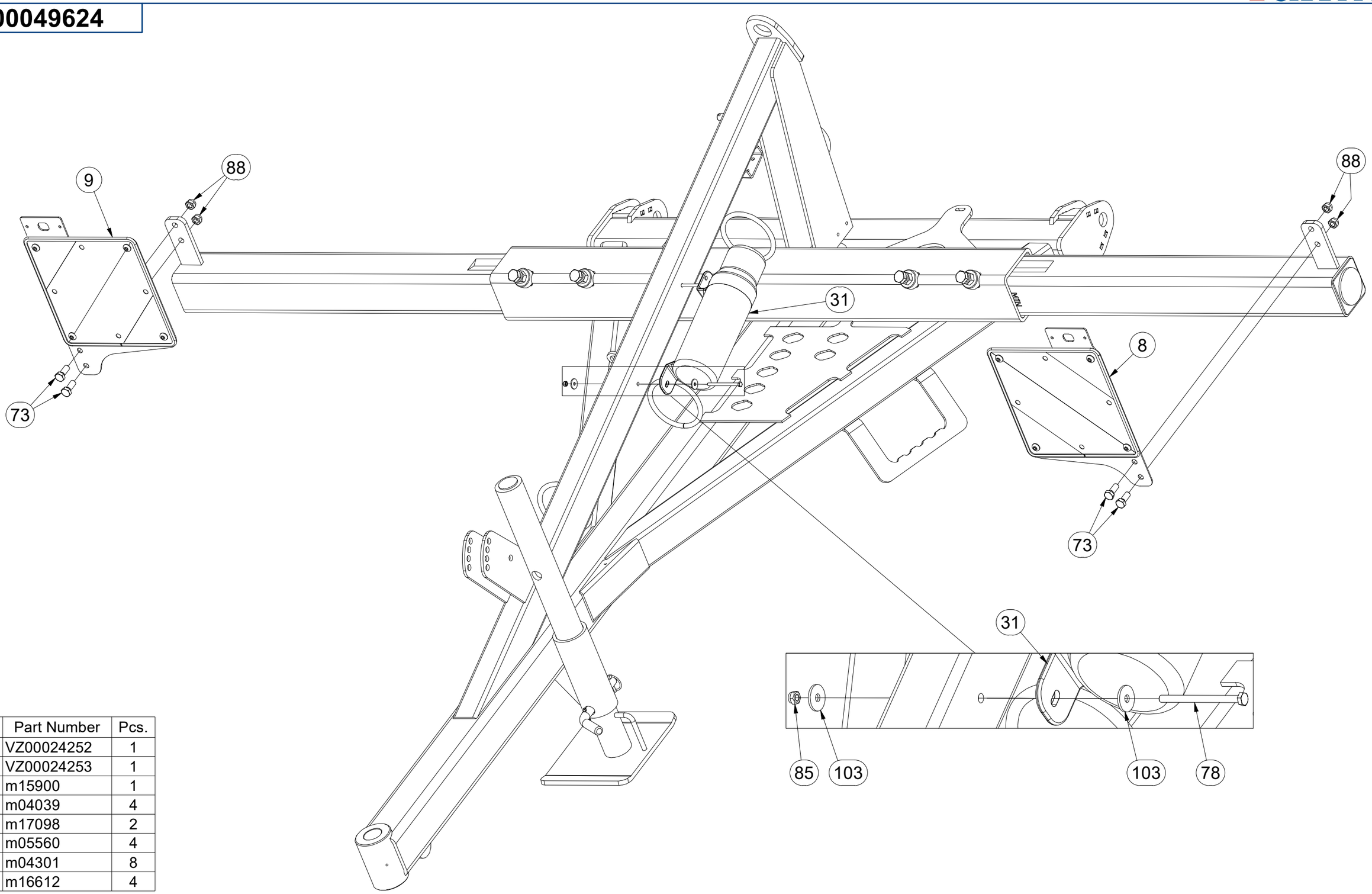

Pos.	Part Number	Pcs.
8	VZ00024252	1
9	VZ00024253	1
31	m15900	1
73	m04039	4
78	m17098	2
85	m05560	4
88	m04301	8
103	m16612	4

CZ OJ MONT

D DEICHSEL MONTIERT

F TIMON MONTÉ

GB MONT DRAWBAR

RU ДЫШЛО МОНТ

PL DYSZEL MONT

VZ00049624

Pos.	Part Number	Pcs.
2	3009637	1
3	3003787	1
4	4003744	2
5	4008049	1
6	4014570	1
76	m14008	2
88	m04301	8
90	m02533	1
101	m03866	1
102	4013139	2
110	m10451	1
115	m03959	1
150	m01999	0,100 kg

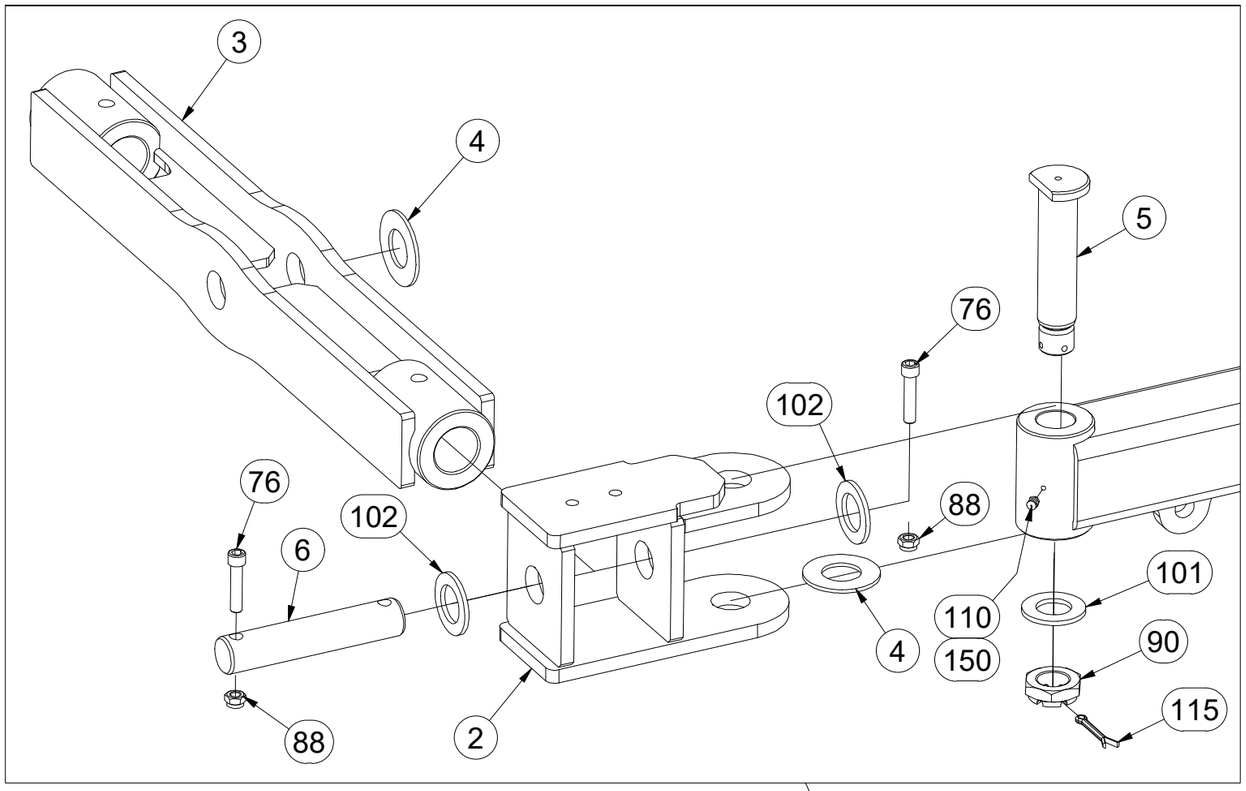

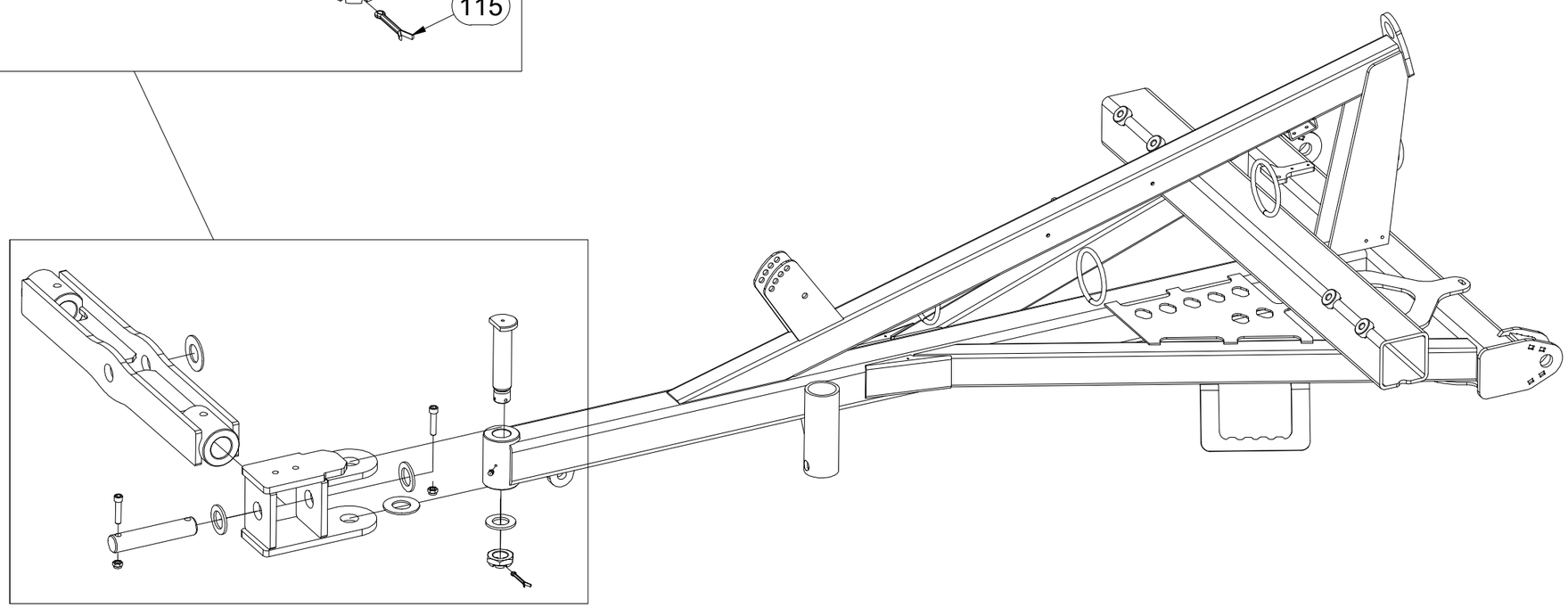

VZ00049624

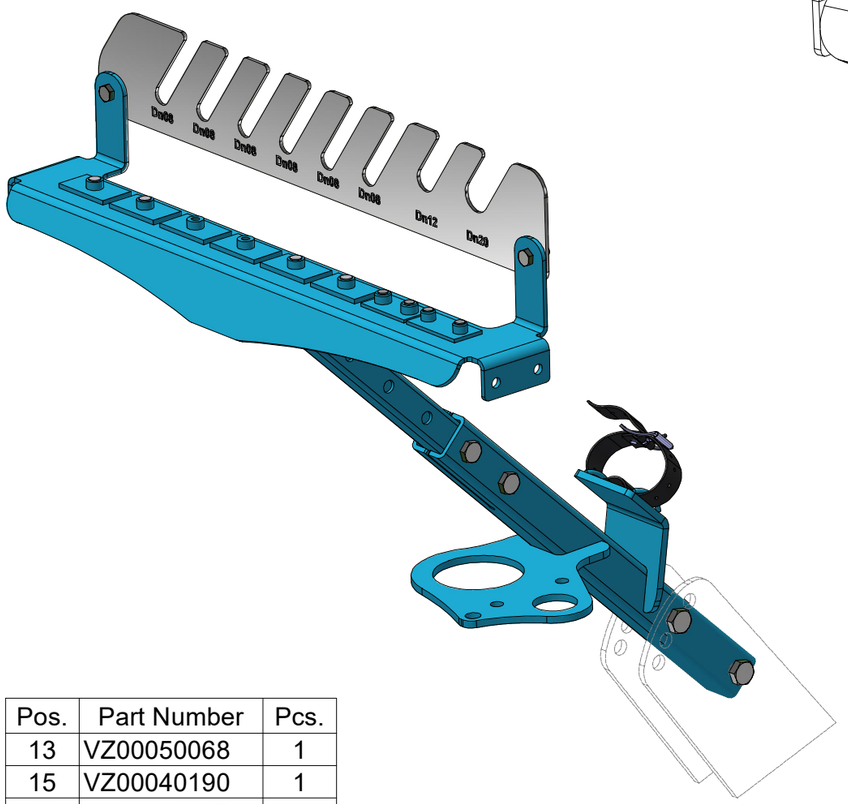

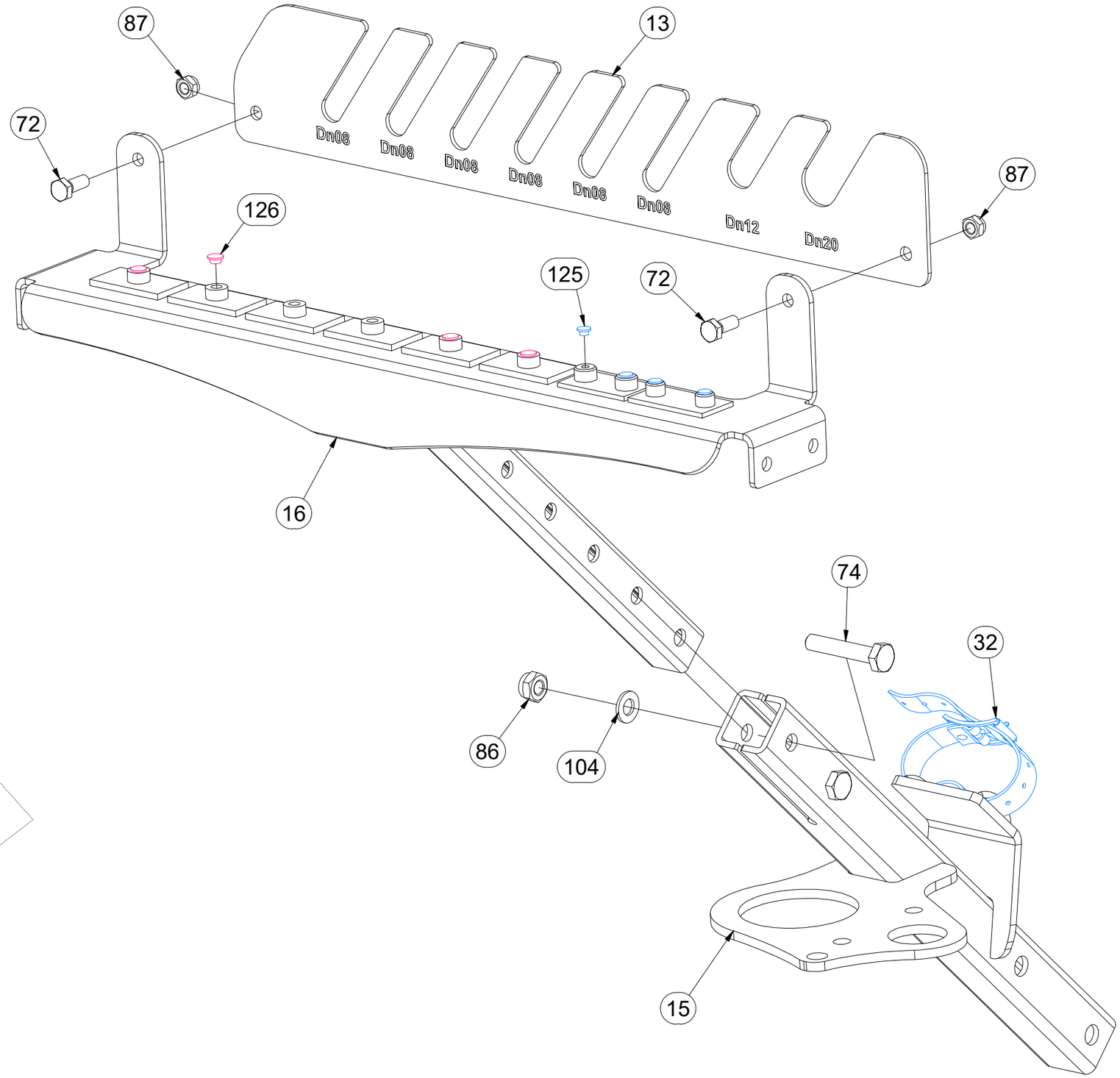

Pos.	Part Number	Pcs.
13	VZ00050068	1
15	VZ00040190	1
16	VZ00049647	1
32	m20319	1
72	m01089	2
74	m06253	2
86	m03775	2
87	m04503	5
104	m01209	2
125	m11099	6
126	m12142	4

CZ OJ MONT

D DEICHSEL MONTIERT

F TIMON MONTÉ

GB MONT DRAWBAR

RU ДЫШЛО МОНТ

PL DYSZEL MONT

VZ00049624

Pos.	Part Number	Pcs.
14	4013461	1
70	m01074	2
75	m14266	2
85	m05560	4
88	m04301	8

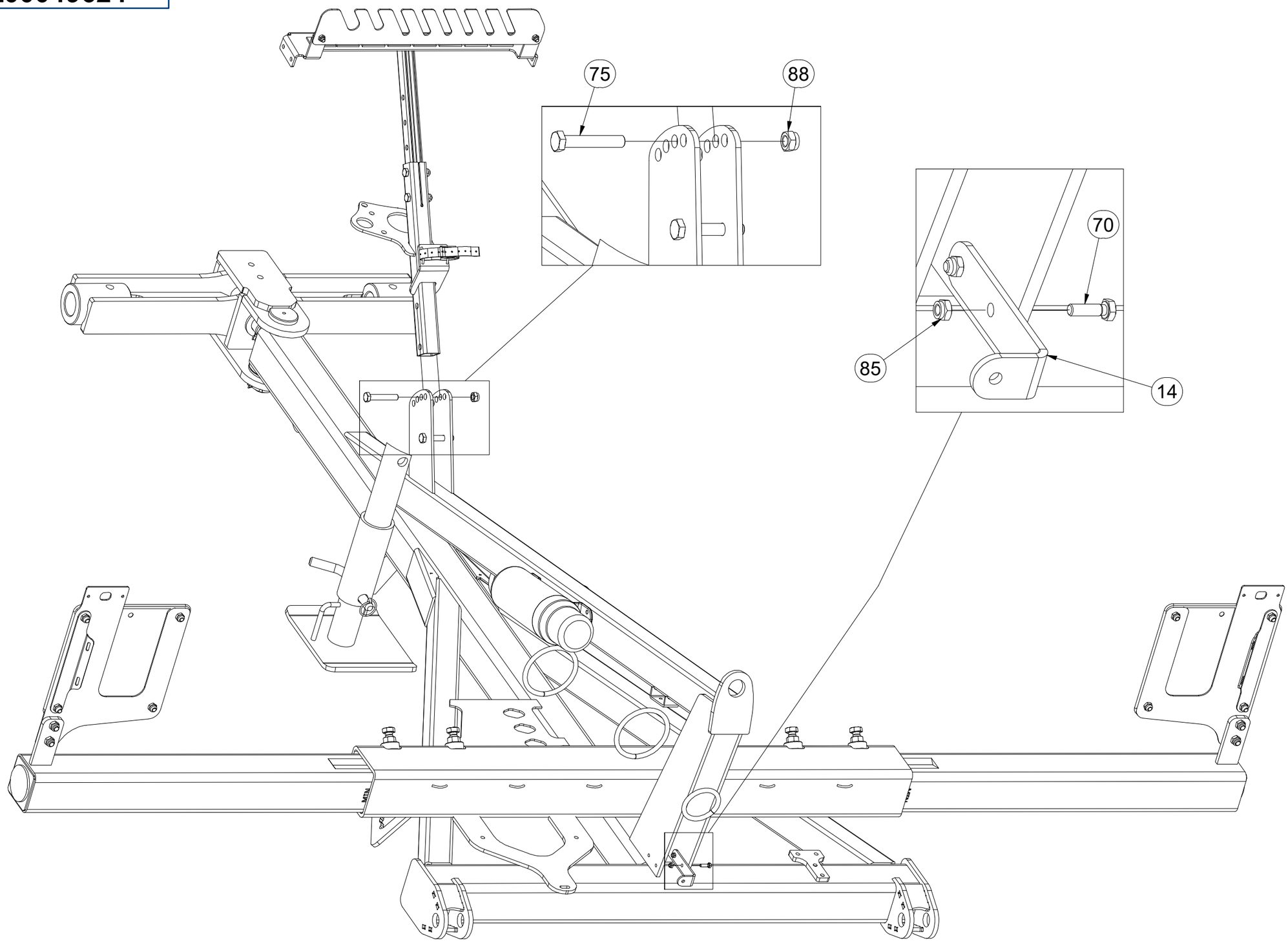

CZ OJ MONT

D DEICHSEL MONTIERT

F TIMON MONTÉ

GB MONT DRAWBAR

RU ДЫШЛО МОНТ

PL DYSZEL MONT

VZ00049624

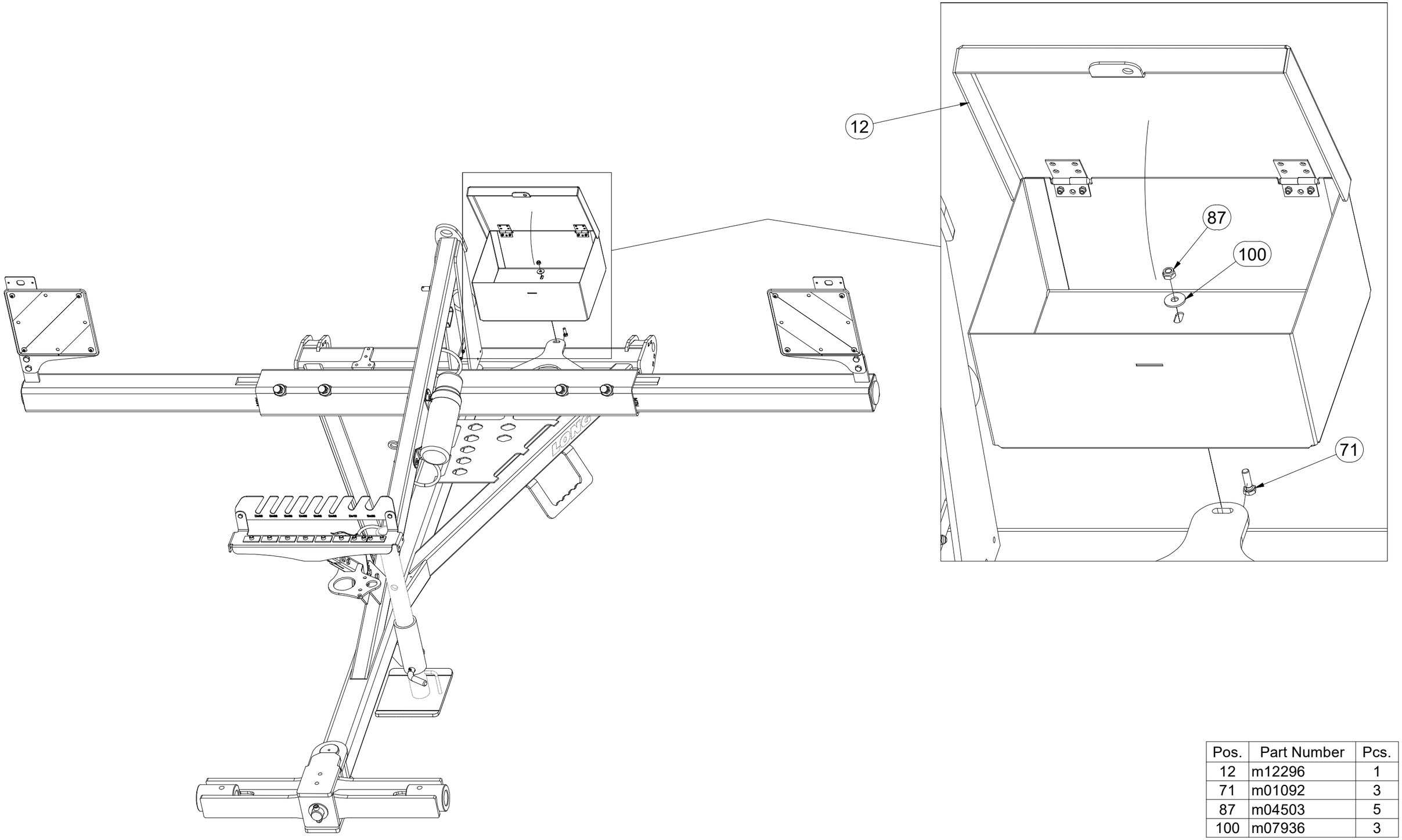

Pos.	Part Number	Pcs.
12	m12296	1
71	m01092	3
87	m04503	5
100	m07936	3

CZ SAMOLEPKY STROJE

D AUFKLEBER MASCHINEN

F VOITURE MACHINES

GB STICKERS MACHINES

RU СТИКЕРЫ МАШИНЫ

PL NAKLEJKI MASZYNY

VZ00049624

Pos.	Part Number	Pcs.
130	m03316	2
131	m03320	1
132	m11295	1
133	m07688	2
134	m11291	1
135	m13116	2
136	m11146	3
137	m11147	2

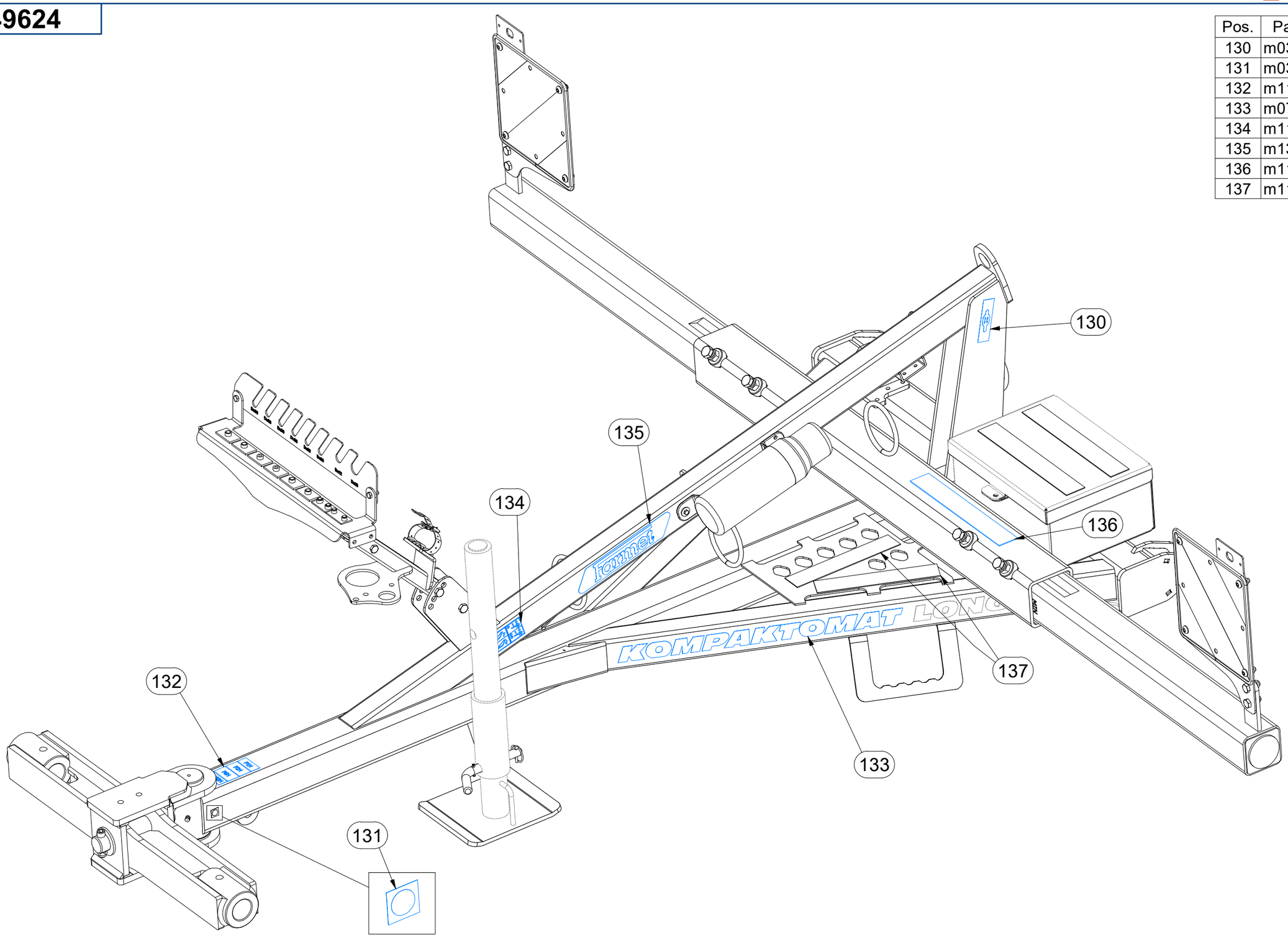

CZ SAMOLEPKY STROJE

D AUFKLEBER MASCHINEN

F VOITURE MACHINES

GB STICKERS MACHINES

RU СТИКЕРЫ МАШИНЫ

PL NAKLEJKI MASZYNY

VZ00049624

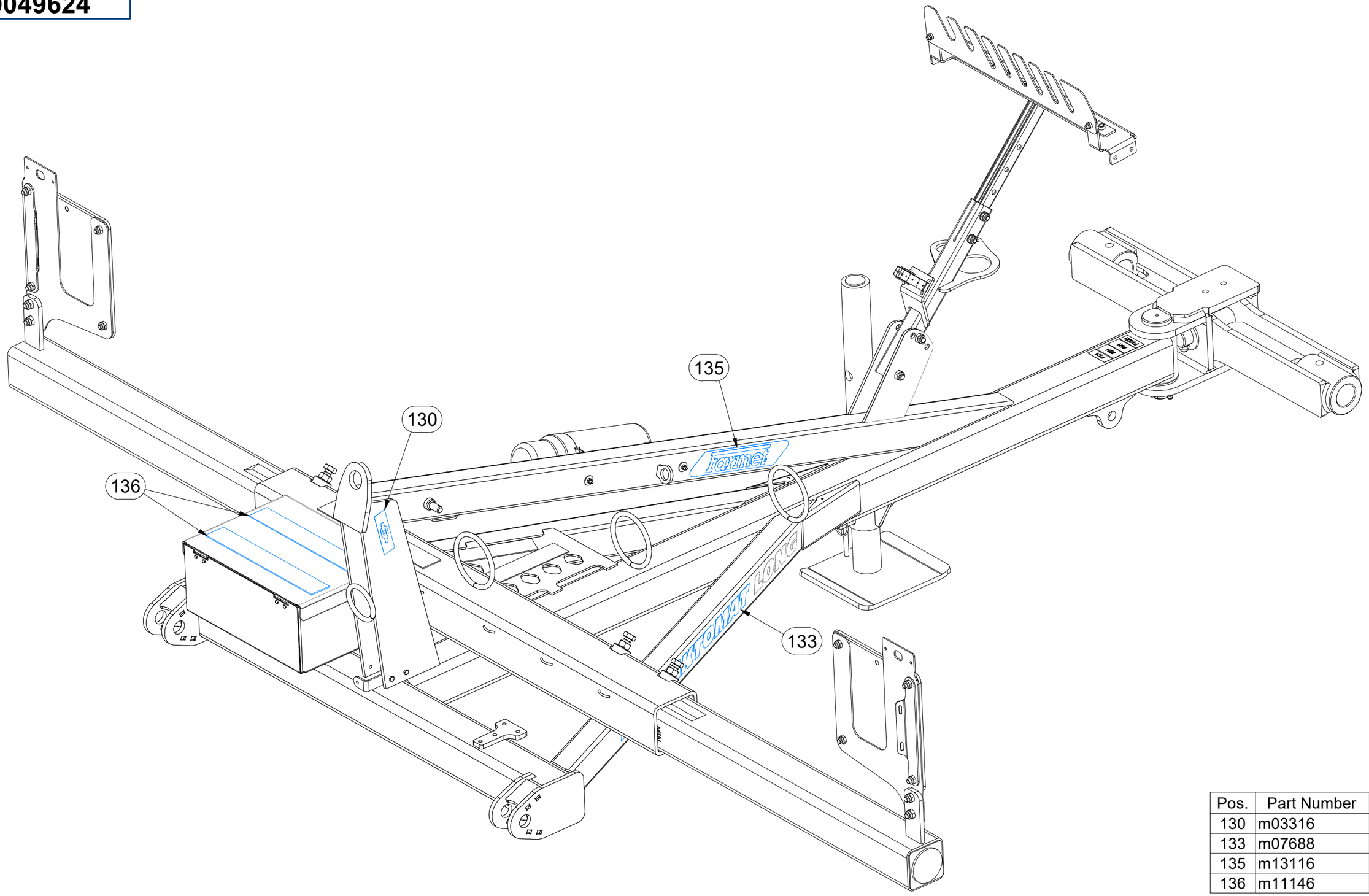

Pos.	Part Number	Pcs.
130	m03316	2
133	m07688	2
135	m13116	2
136	m11146	3

CZ SADA ČEPŮ TBZ 3

D BOLZENSATZ TBZ 3

F KIT D'EMBOUTS TBZ 3

GB SET OF TBZ 3 PINS

RU КОМПЛЕКТ ПАЛЬЦЕВ TBZ 3

PL ZESTAW CZOPÓW TBZ 3

3011605

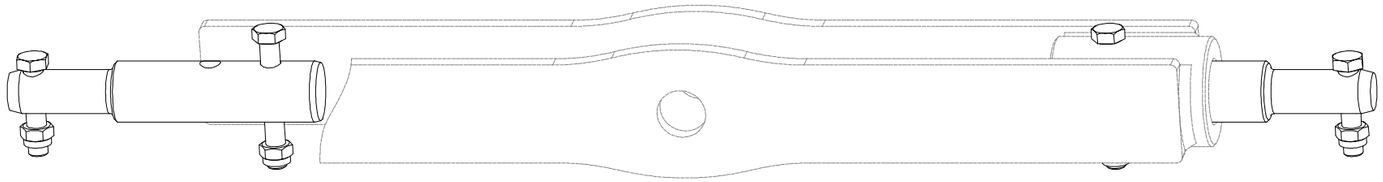

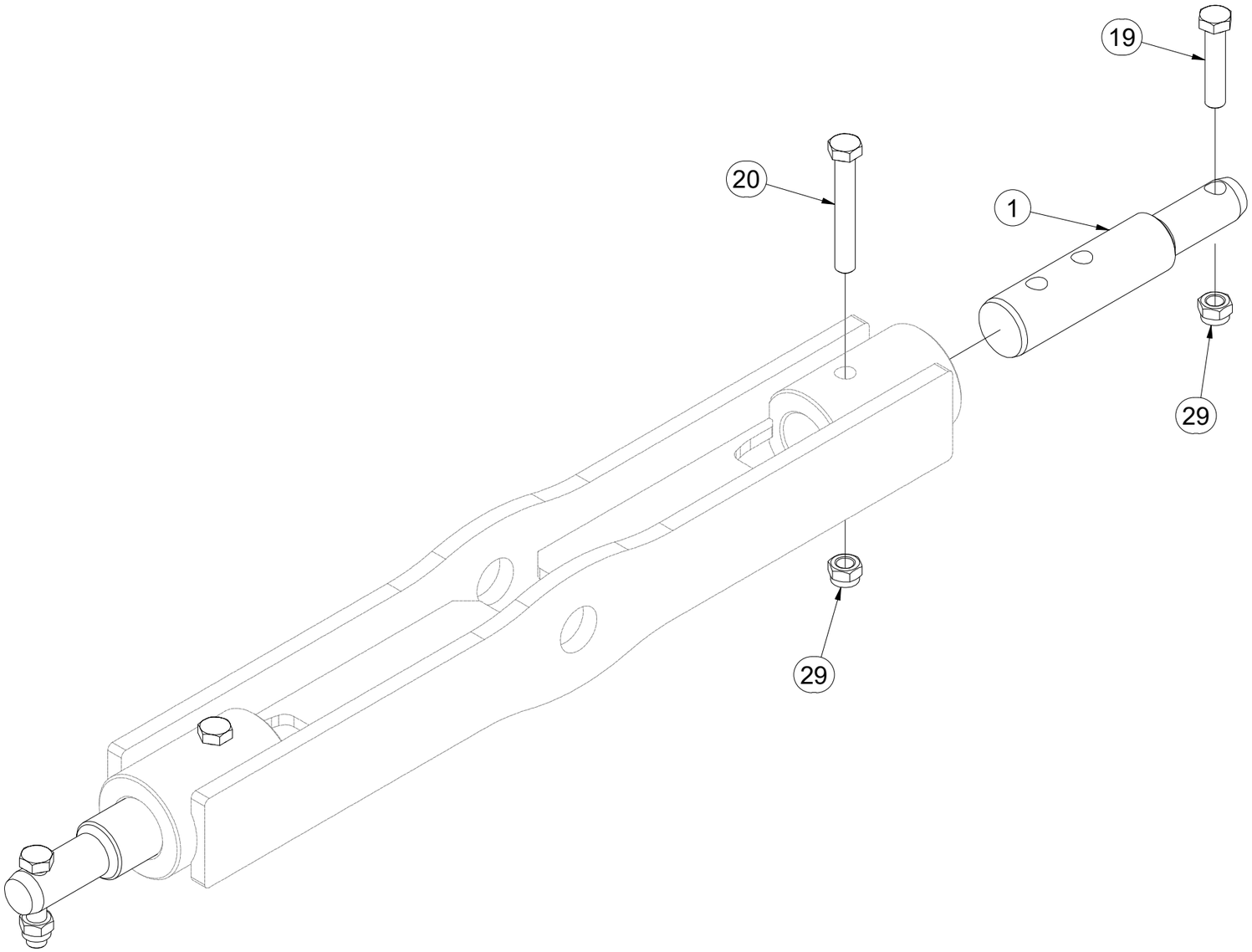

Pos.	Part Number	Pcs.
1	VZ00022884	2
19	m01133	2
20	m02970	2
29	m03683	4

CZ TERČ PŘEDNÍ LEVÝ

D SCHILD, VORDERES, LINKES

F CIBLE AVANT GAUCHE

GB LEFT FRONT DISC

RU ЩИТОК ПЕРЕДНИЙ ЛЕВЫЙ

PL TARCZA PRZEDNIA LEWA

VZ00024252

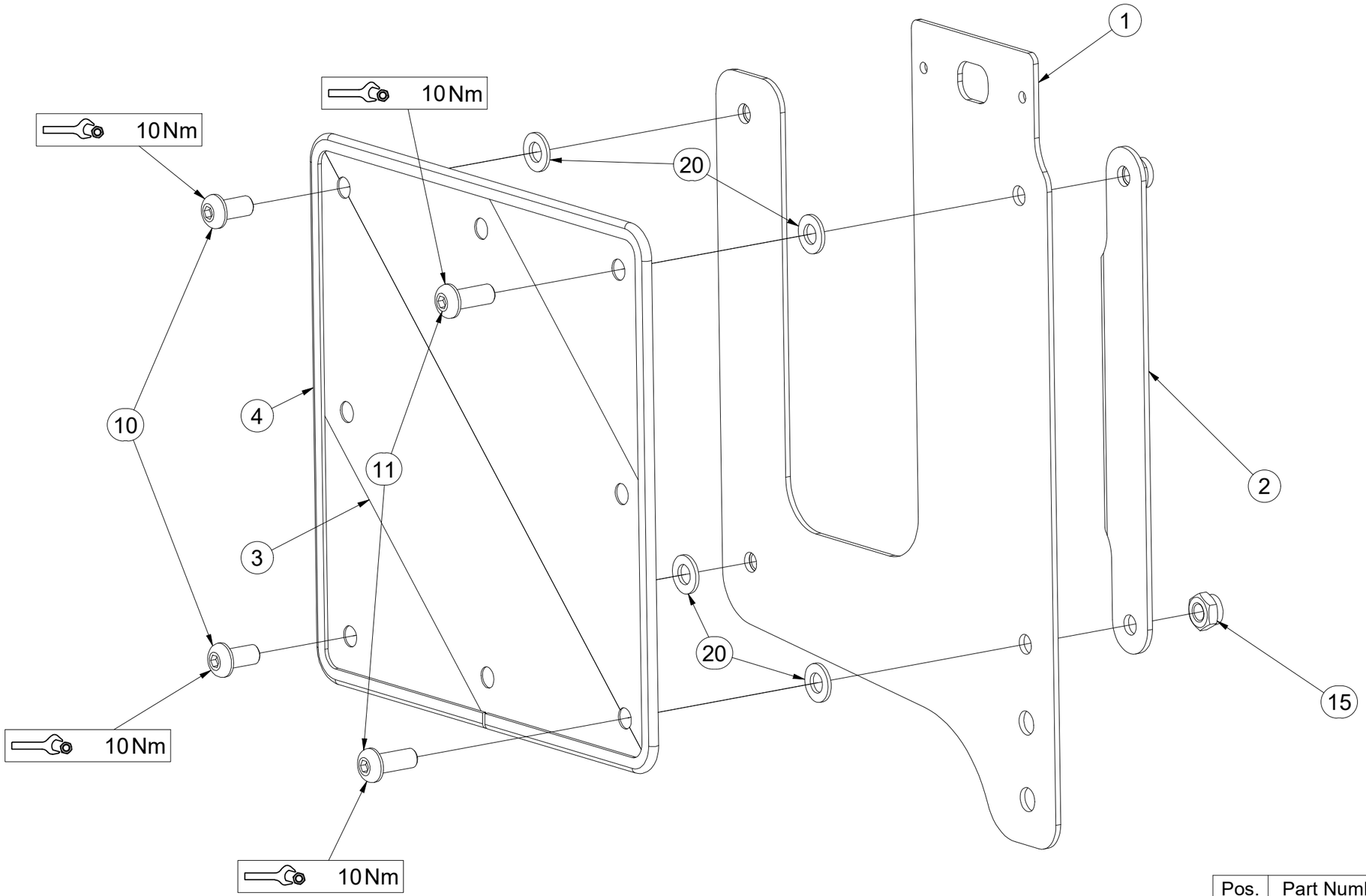

Pos.	Part Number	Pcs.
1	VZ00024254	1
2	VZ00024261	1
3	m18855	1
4	9005707	1
10	m16637	2
11	m16688	2
15	m03775	4
20	m01209	4

CZ TERČ PŘEDNÍ PRAVÝ

D SCHILD, VORDERES, RECHTES

F CIBLE AVANT DROITE

GB RIGHT FRONT DISC

RU ЩИТОК ПЕРЕДНИЙ ПРАВЫЙ

PL TARCZA PRZEDNIA PRAWA

VZ00024253

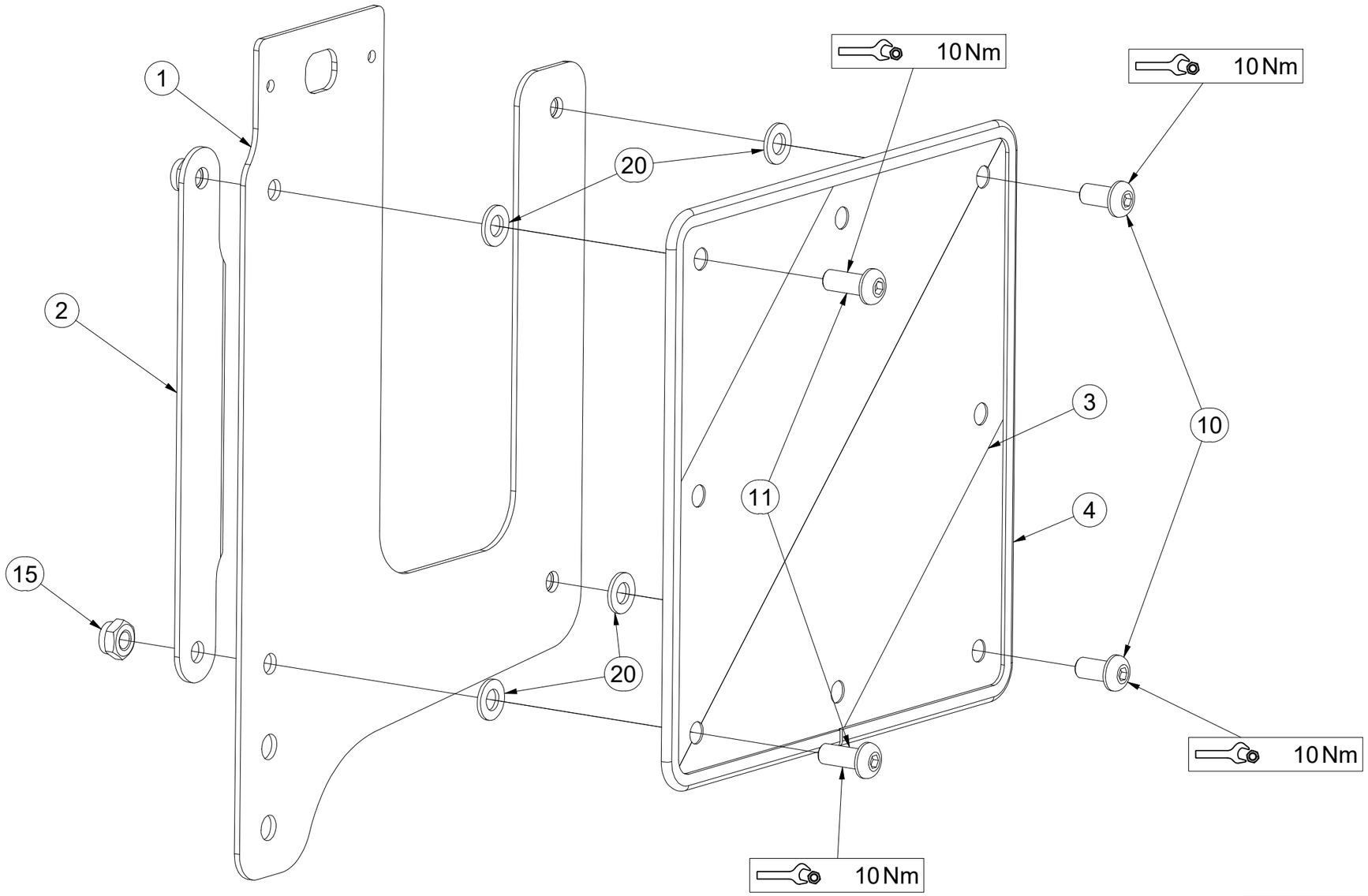

Pos.	Part Number	Pcs.
1	VZ00024254	1
2	VZ00024261	1
3	m18855	1
4	9005707	1
10	m16637	2
11	m16688	2
15	m03775	4
20	m01209	4

CZ SADA KYPŘIČŮ STOP

D SPURENLOCKERERSATZ

F KIT DE CULTIVATEURS DE TRACES

GB SET OF TRACK CULTIVATORS

RU КОМПЛЕКТ РЫХЛИТЕЛЕЙ КОЛЕИ

PL ZESTAW SPULCHNIACZY ŚLADÓW

VZ00046499

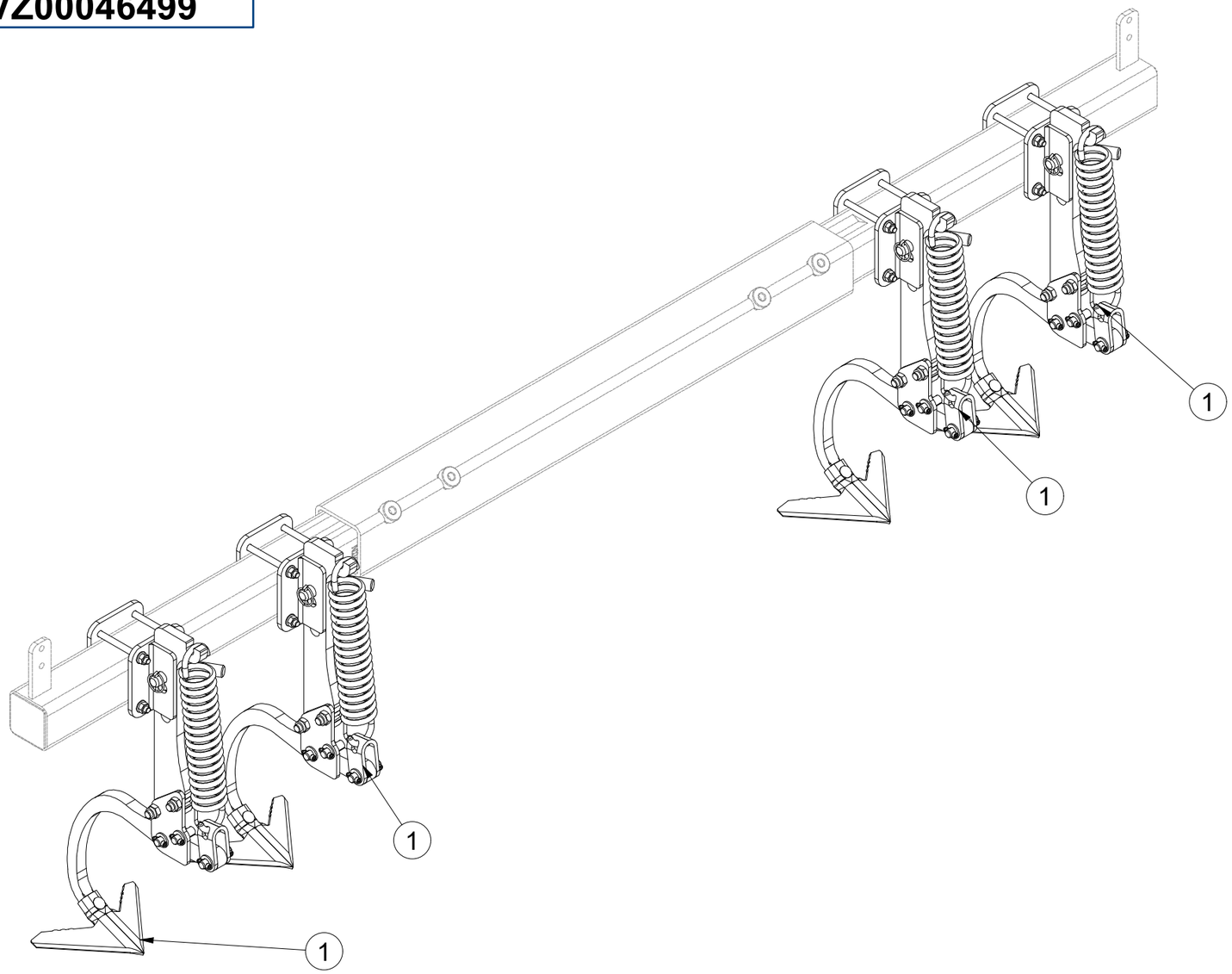

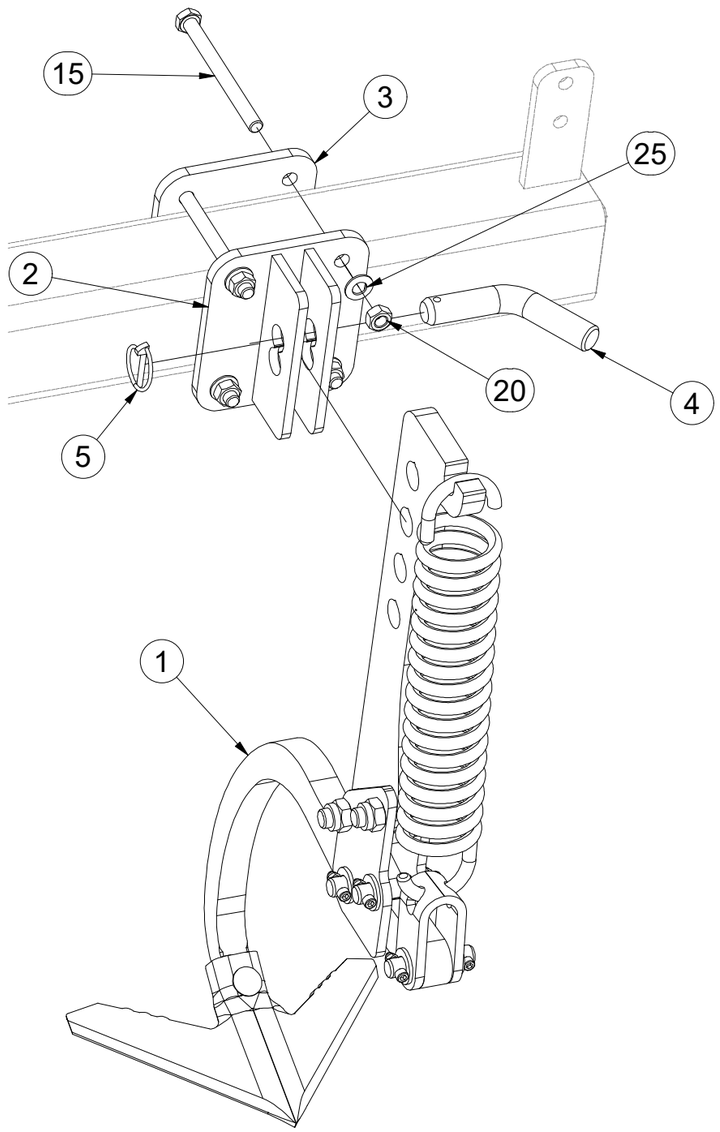

Pos.	Part Number	Pcs.
1	VZ00050787	4
2	4019042	4
3	4009468	4
4	m08885	4
5	m10454	4
15	m05946	16
20	m01305	16
25	m17545	16

CZ KYPŘIČ STOP

D SPURENLOCKERER

F CULTIVATEUR DES TRACES

GB TRACK CULTIVATOR

RU РЫХЛИТЕЛЬ КОЛЕИ

PL SPULCHNIARKA STÓP

VZ00050787

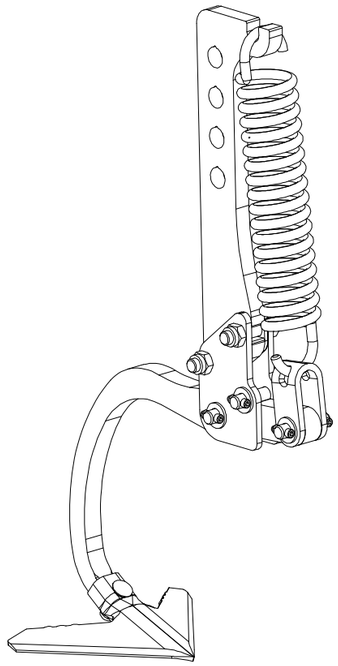

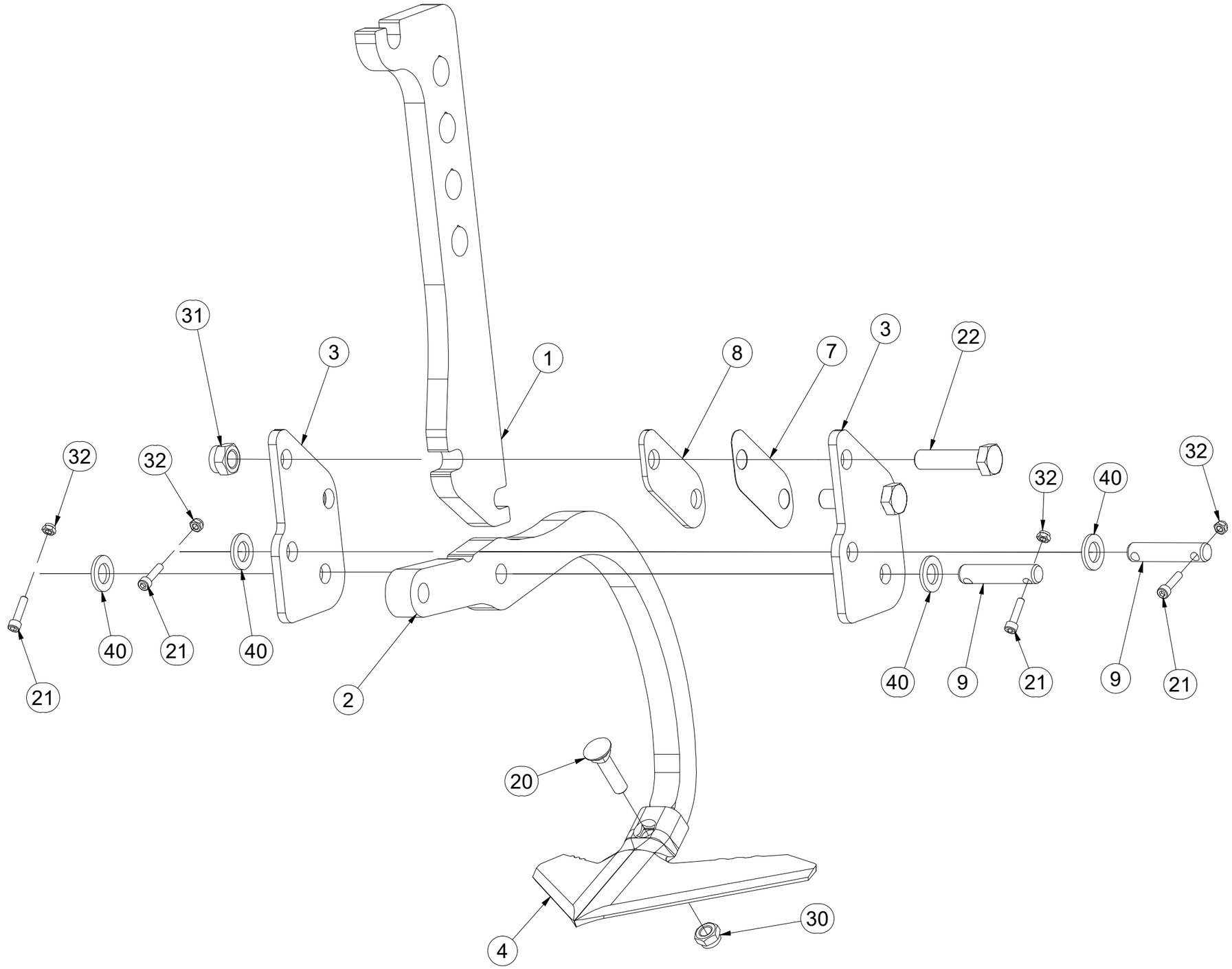

Pos.	Part Number	Pcs.
1	4017307	1
2	VZ00050786	1
3	4005582	2
4	3000236-KOO	1
5	4005445	1
6	m02597	1
7	4005591	1
8	4026202	1
9	VZ00050820	3
20	m10440	1
21	m04345	6
22	m06587	2
30	m21001	1
31	m03683	2
32	m05560	6
40	m14971	6

CZ KYPŘIČ STOP

D SPURENLOCKERER

F CULTIVATEUR DES TRACES

GB TRACK CULTIVATOR

RU РЫХЛИТЕЛЬ КОЛЕИ

PL SPULCHNIARKA STÓP

VZ00050787

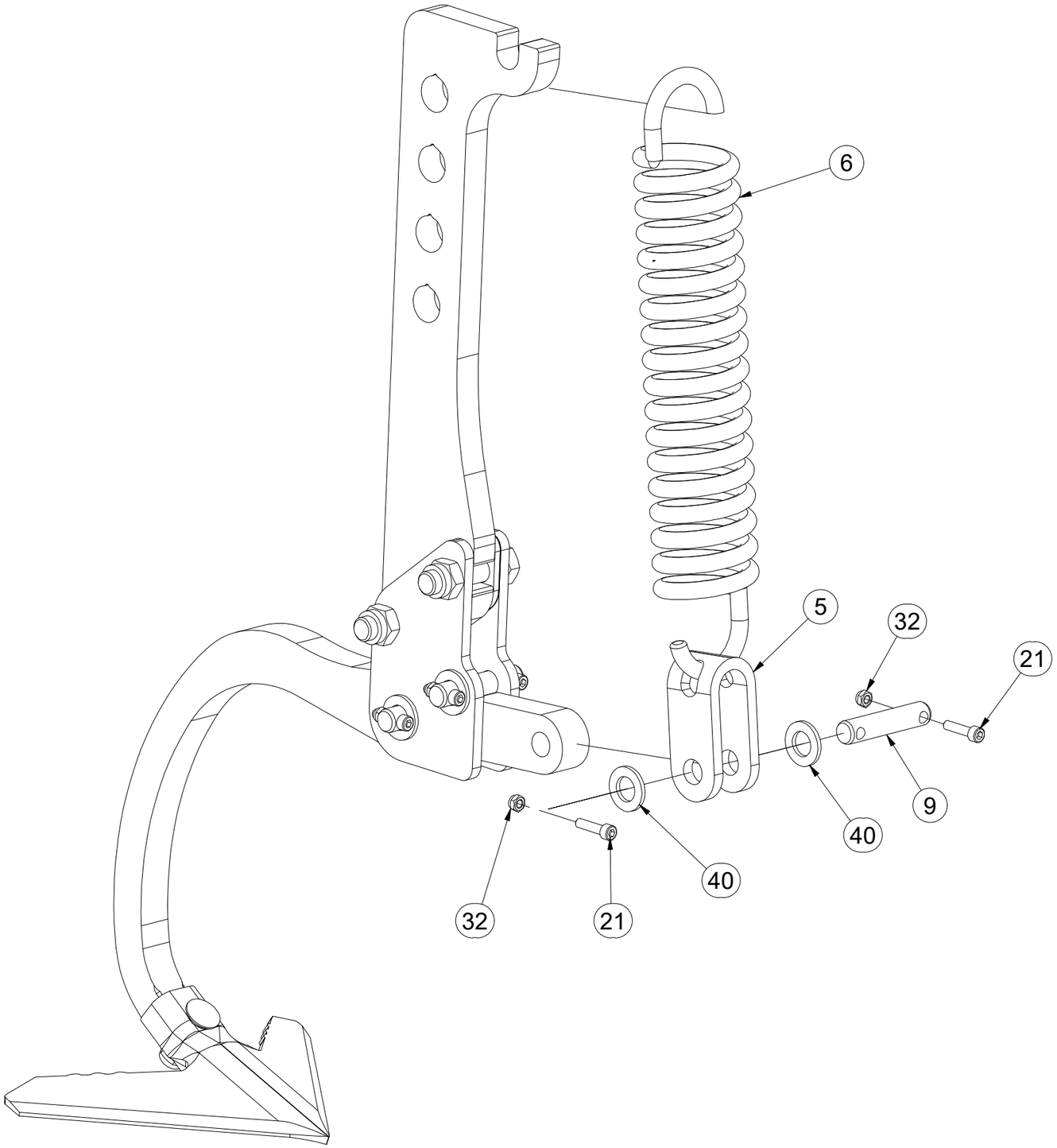

Pos.	Part Number	Pcs.
5	4005445	1
6	m02597	1
9	VZ00050820	3
21	m04345	6
32	m05560	6
40	m14971	6

CZ SADA PŘEDNÍCH SMYKŮ

D SATZ VORDERE ACKERSCHLEPPEN

F KIT DE NIVELEURS AVANT

GB SET OF FRONT LEVELLING BARS

RU КОМПЛЕКТ ПЕРЕДНИХ БОРОН

PL ZESTAW PRZEDNICH WŁÓK

3005539

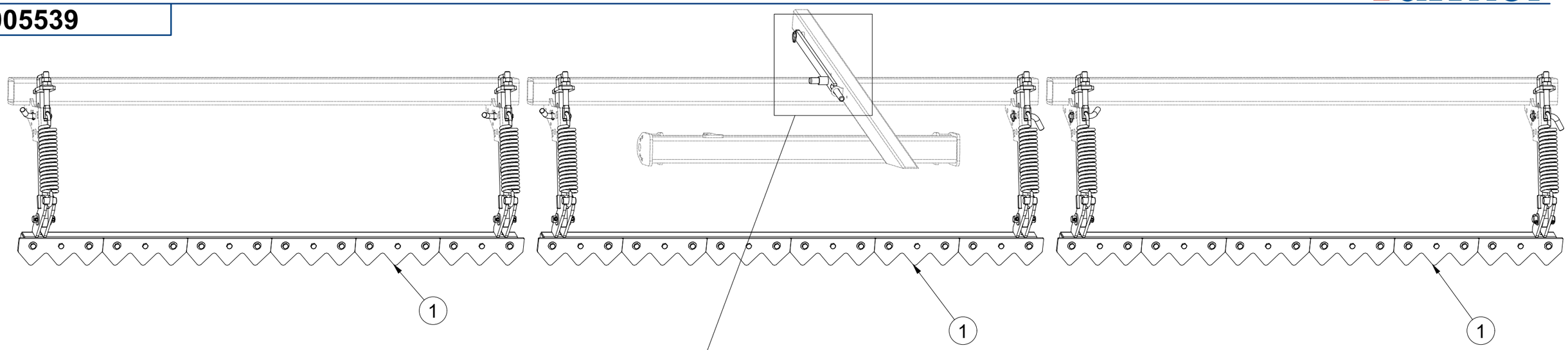

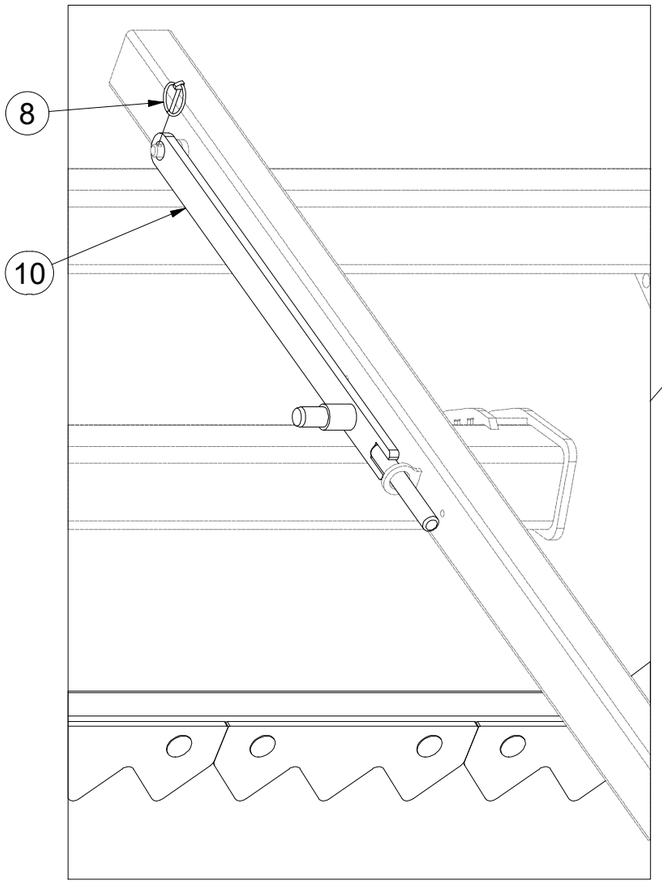

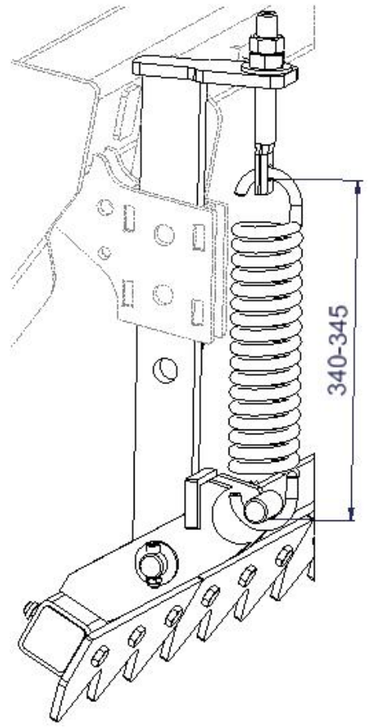

Pos.	Part Number	Pcs.
1	VZ00003364	3
8	m10454	7
10	4006829	1

CZ SADA PŘEDNÍCH SMYKŮ

D SATZ VORDERE ACKERSCHLEPPEN

F KIT DE NIVELEURS AVANT

GB SET OF FRONT LEVELLING BARS

RU КОМПЛЕКТ ПЕРЕДНИХ БОРОН

PL ZESTAW PRZEDNICH WŁÓK

3005539

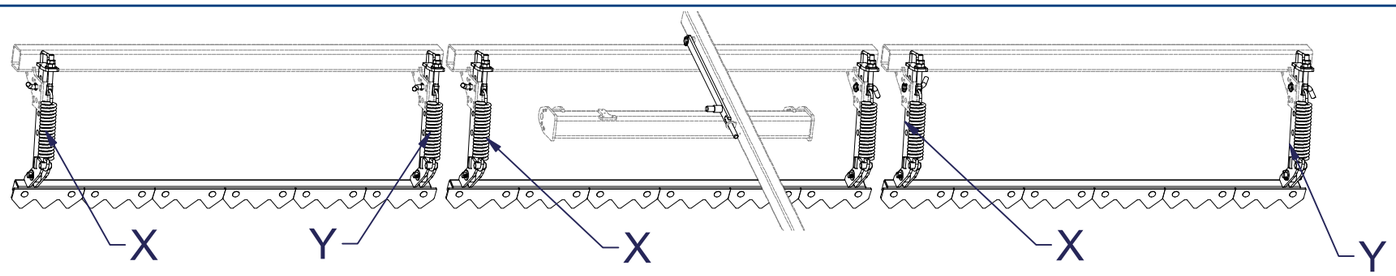

Pos.	Part Number	Pcs.	Pos.	Part Number	Pcs.
2	4010390	6	9	4012011	6
3	3008686	6	15	m09464	12
4	4003401	6	21	m01225	6
5	4000189	6	22	m14028	12
7	m02597	6	26	m01307	6
8	m10454	7	27	m04503	12

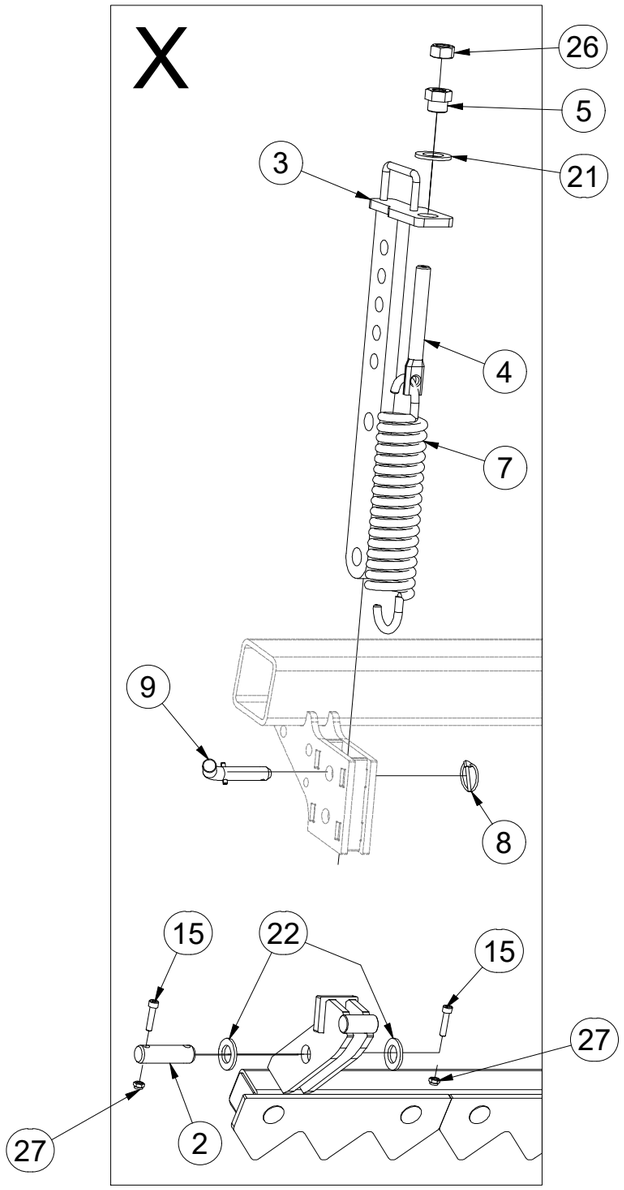

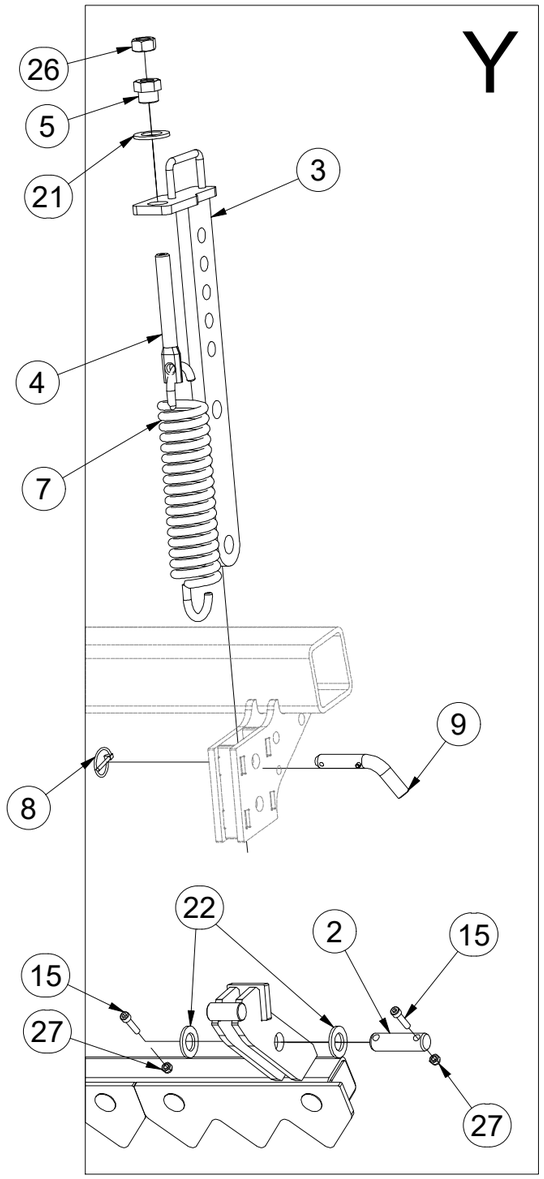

CZ PŘEDNÍ SMYK

D VORDERE ACKERSCHLEIFE

F NIVELEUR AVANT

GB FRONT LEVELLER

RU ПЕРЕДНЯЯ БОРОНА

PL PRZEDNIA WŁÓKA

VZ00003364

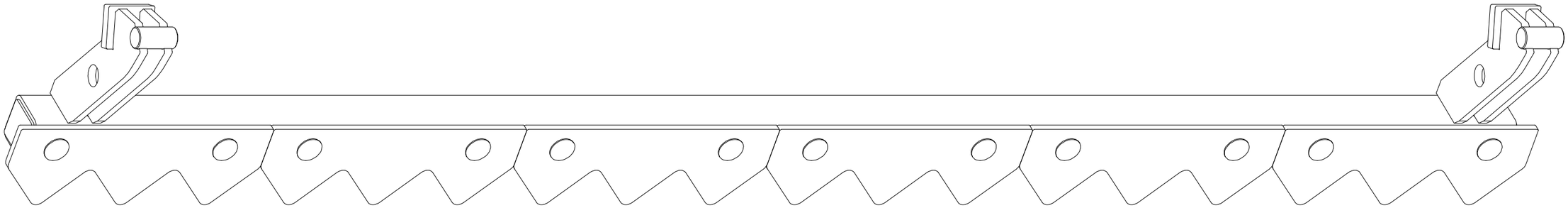

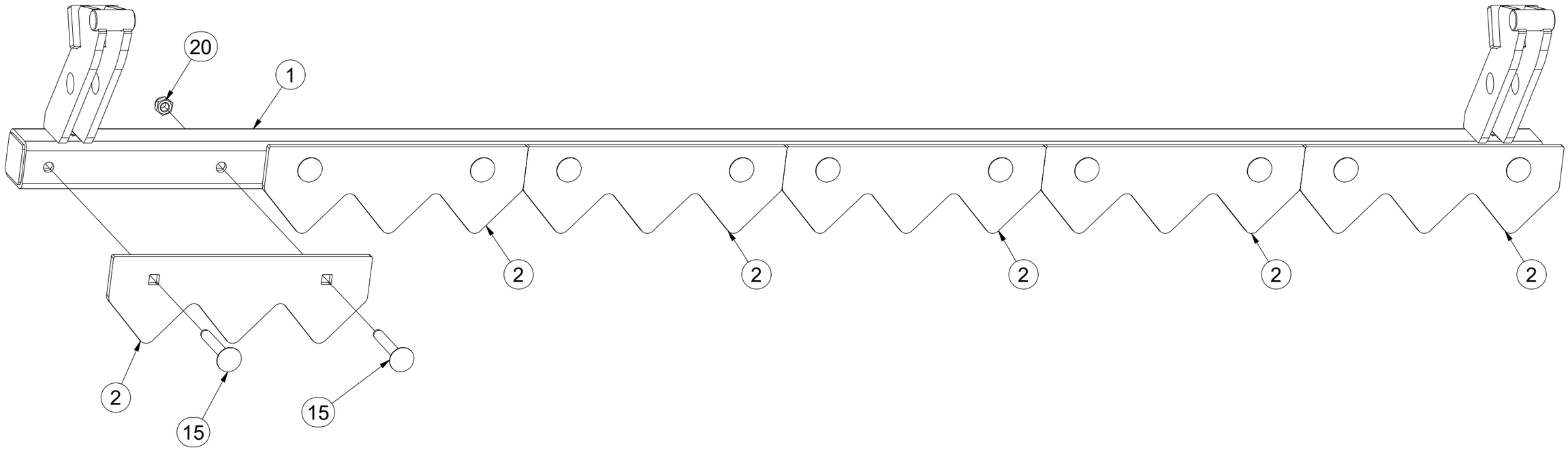

Pos.	Part Number	Pcs.
1	VZ00003365	1
2	VZ00003366	6
15	m08339	12
20	m04301	12

CZ SADA PŘEDNÍCH VÁLCŮ

D SATZ VORDERE WALZEN

F KIT DE ROULEAUX AVANT

GB SET OF FRONT ROLLERS

RU КОМПЛЕКТ ПЕРЕДНИХ КАТКОВ

PL ZESTAW PRZEDNICH WAŁÓW

VZ00039823

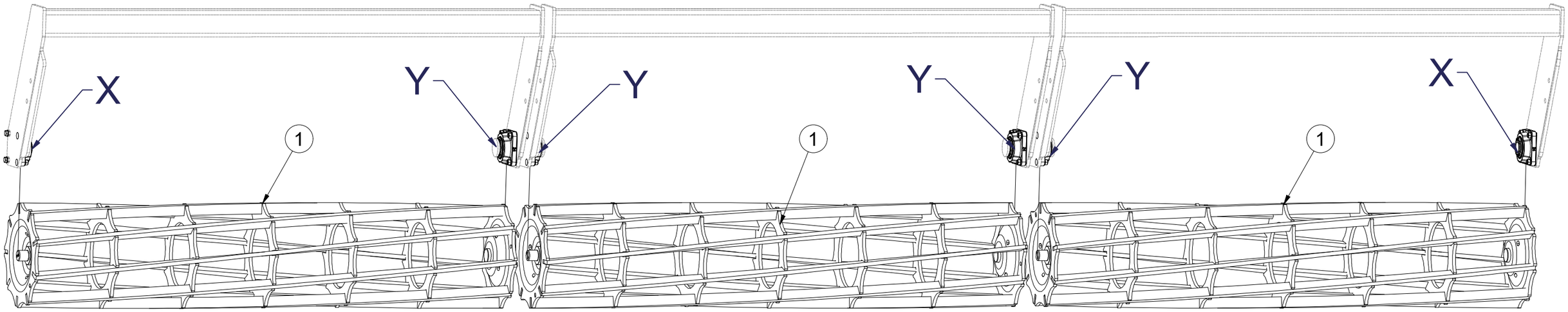

X

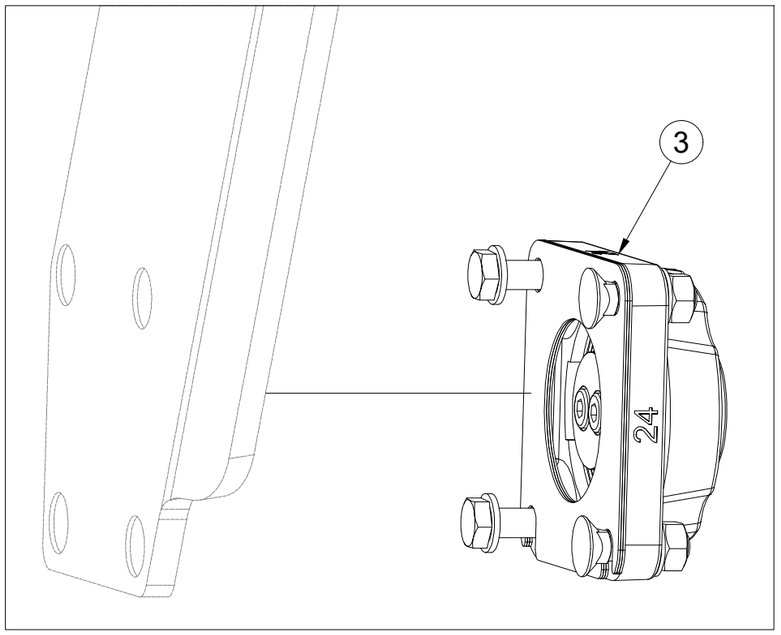

Y

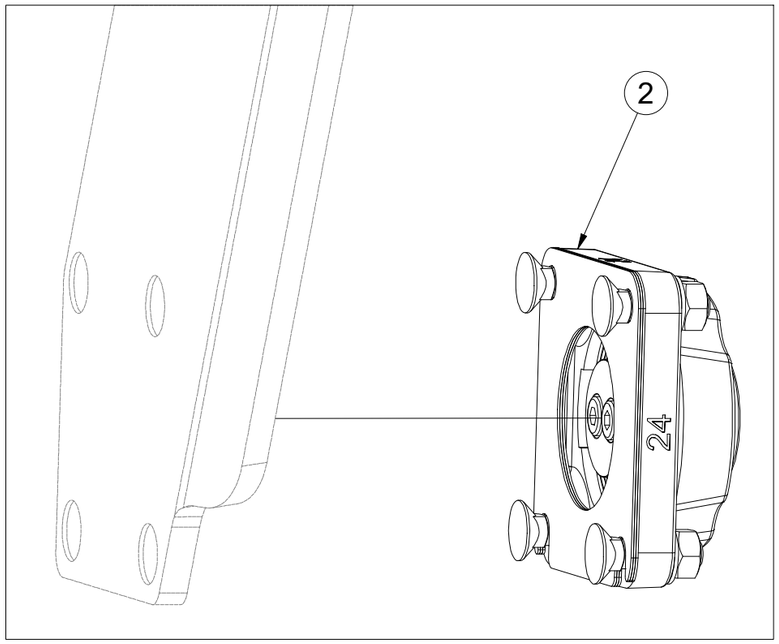

Pos.	Part Number	Pcs.
1	VZ00037622	3
2	VZ00038060	4
3	VZ00039819	2

CZ SADA LOŽISEK

D SATZ LAGER

F KIT DE ROULEMENTS

GB SET OF BEARINGS

RU КОМПЛЕКТ ПОДШИПНИКОВ

PL ZESTAW ŁOŻYSK

VZ00038060

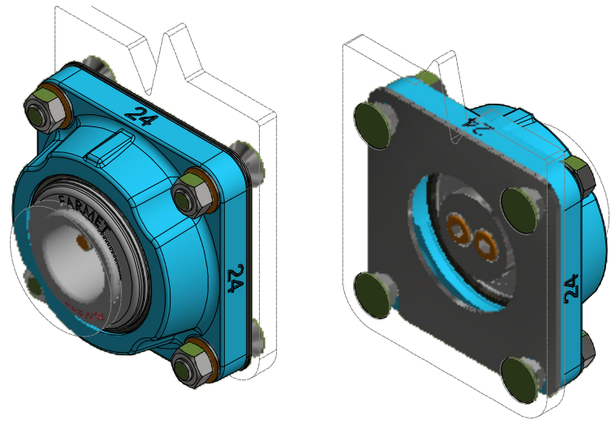

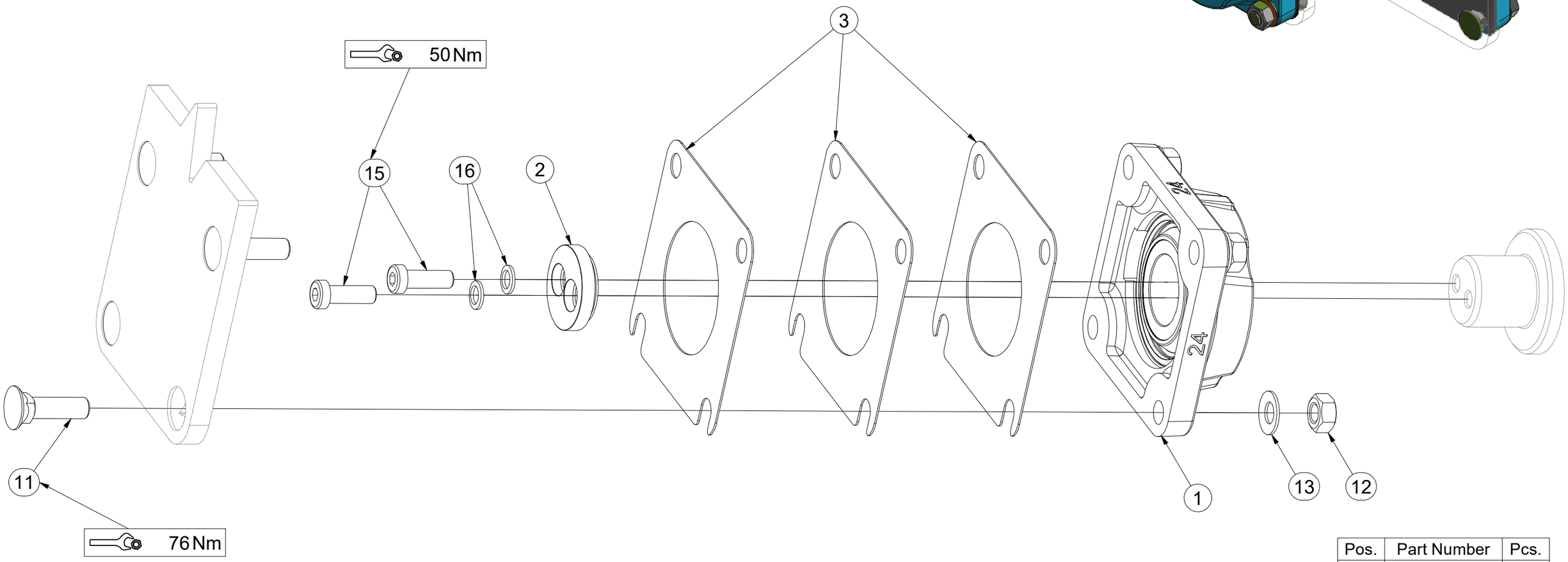

Pos.	Part Number	Pcs.
1	m24606	1
2	VZ00038211	1
3	4016809	3
11	m03519	4
12	m01305	4
13	m17545	4
15	m24320	2
16	m24356	2

CZ SADA LOŽISEK

D SATZ LAGER

F KIT DE ROULEMENTS

GB SET OF BEARINGS

RU КОМПЛЕКТ ПОДШИПНИКОВ

PL ZESTAW ŁOŻYSK

VZ00039819

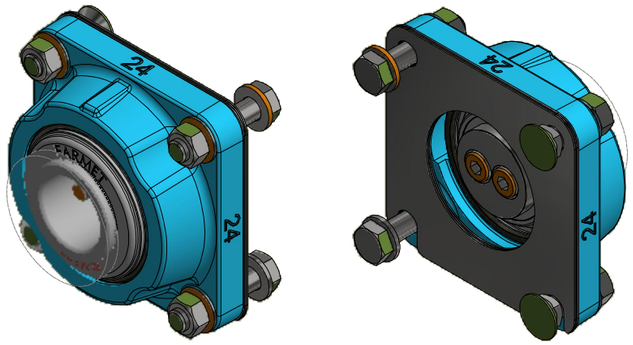

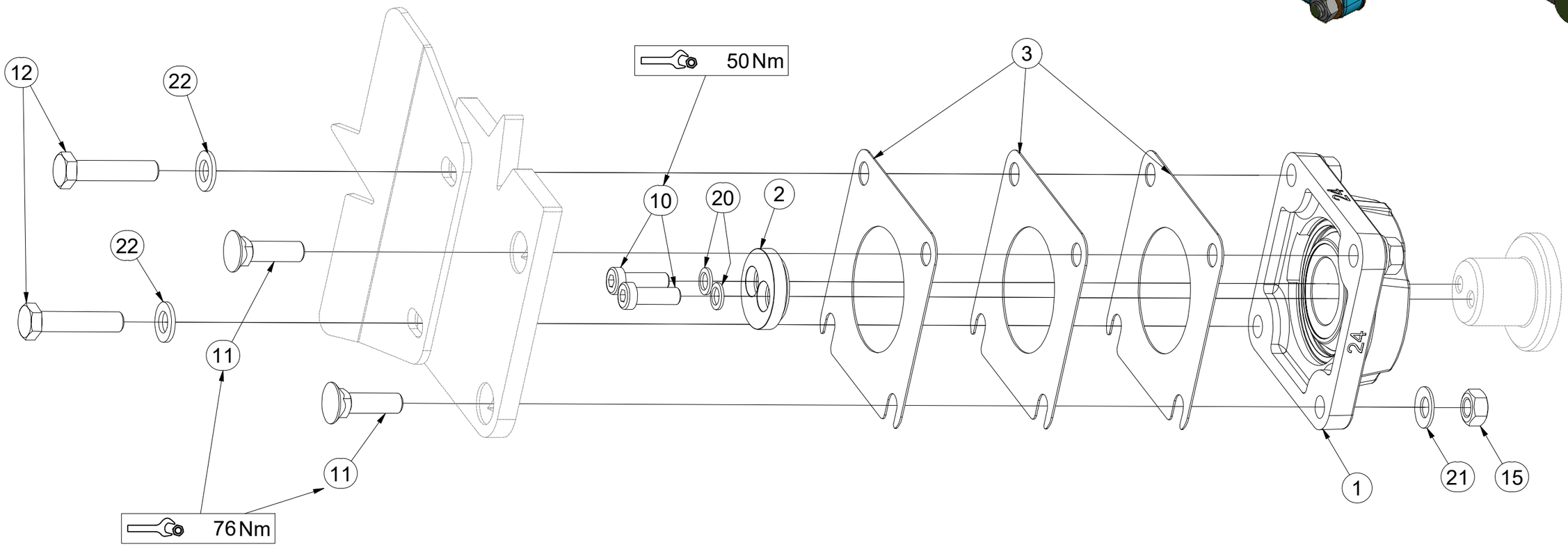

Pos.	Part Number	Pcs.
1	m24606	1
2	VZ00038211	1
3	4016809	3
10	m24320	2
11	m03519	2
12	m04412	2
15	m01305	4
20	m24356	2
21	m17545	4
22	m17741	2

CZ PŘÍPRAVEK
D DIE VORRICHTUNG
F APPAREIL
GB FIXTURE
RU ПРИСТАВКА
PL PRZYRZĄD

VZ00038564

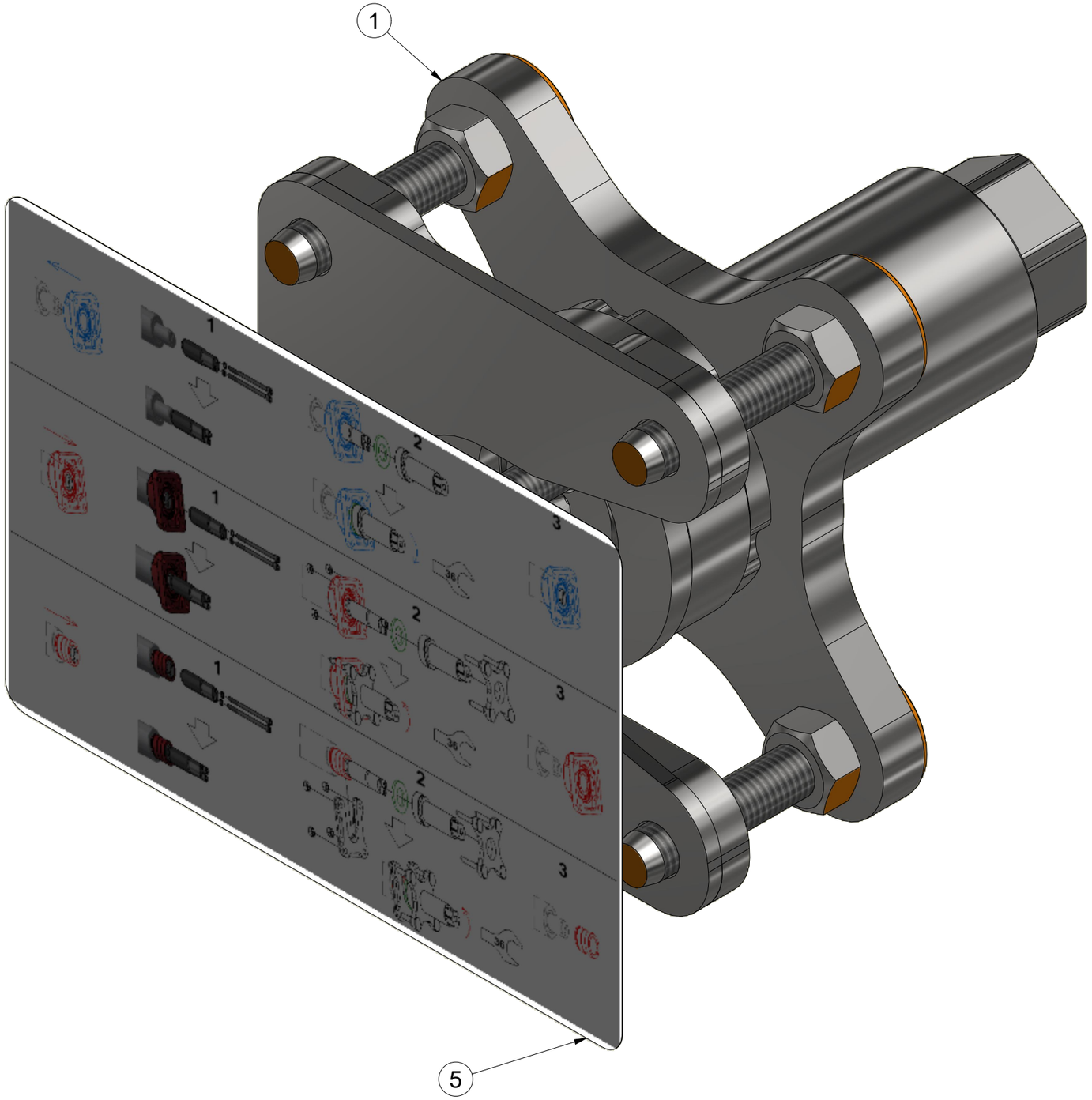

Pos.	Part Number	Pcs.
1	VZ00040530	1
5	m24596	1

CZ PŘÍPRAVEK

D DIE VORRICHTUNG

F APPAREIL

GB FIXTURE

RU ПРИСТАВКА

PL PRZYRZĄD

VZ00040530

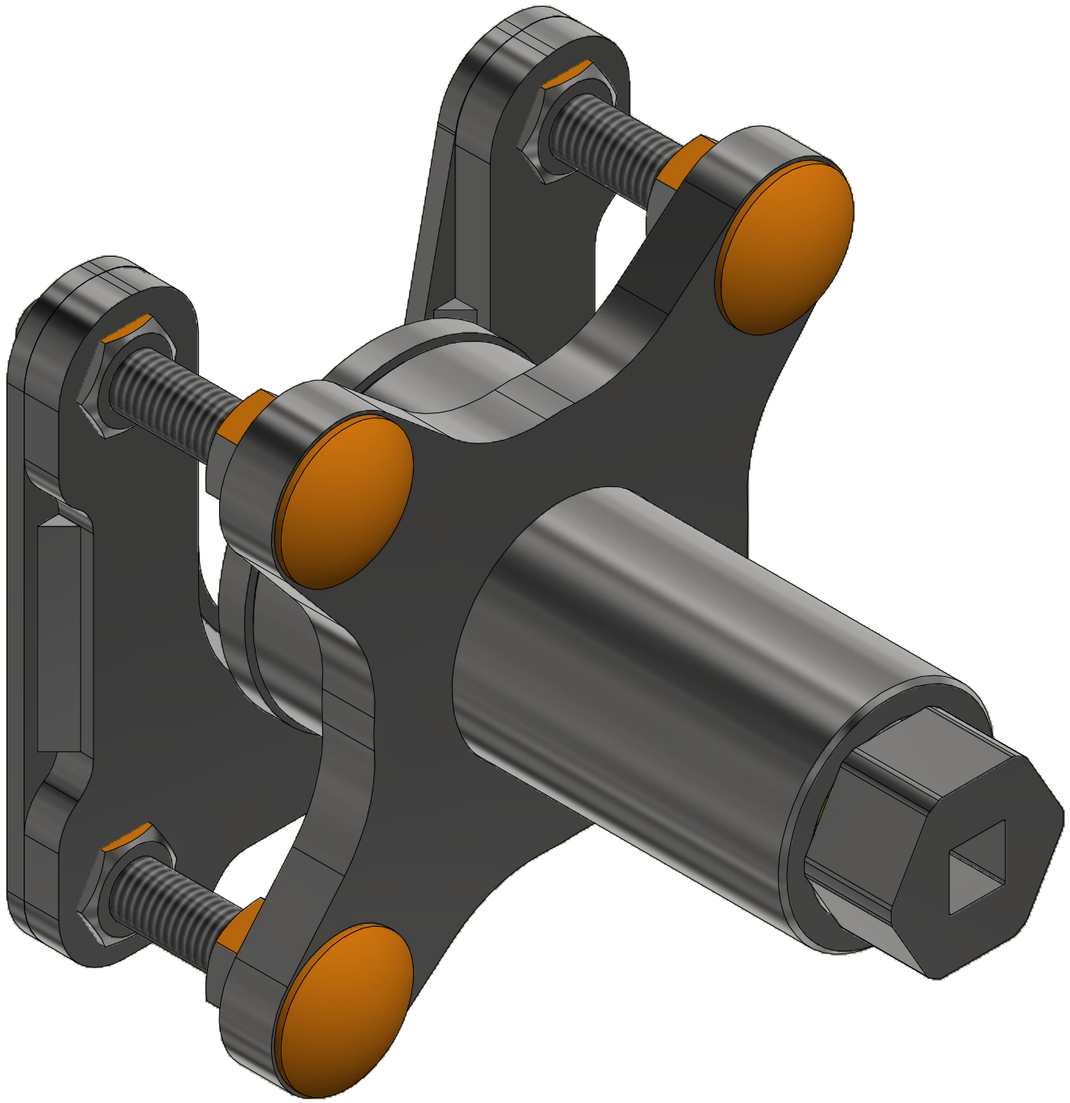

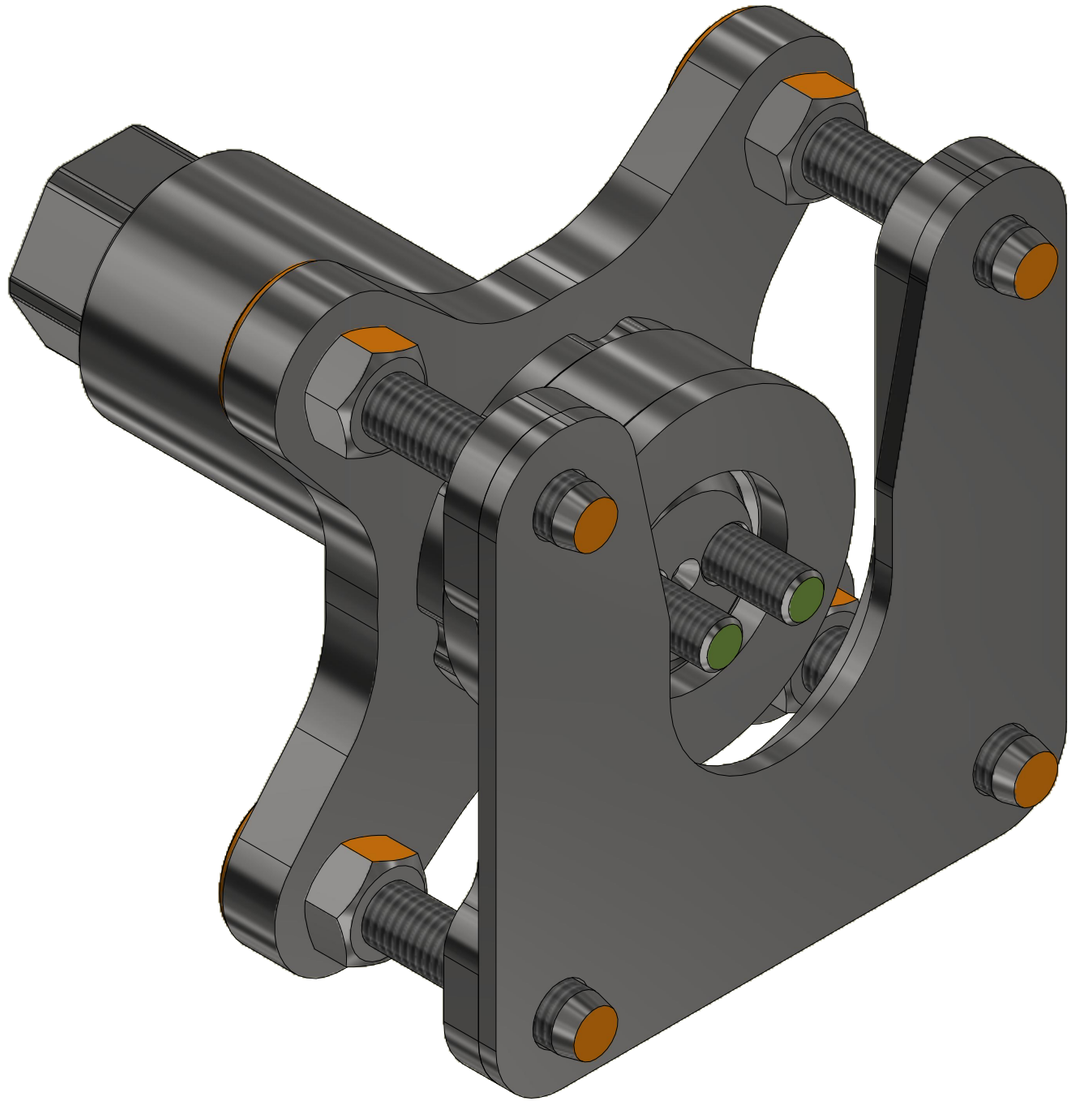

CZ PŘÍPRAVEK
D DIE VORRICHTUNG
F APPAREIL
GB FIXTURE
RU ПРИСТАВКА
PL PRZYRZĄD

VZ00040530

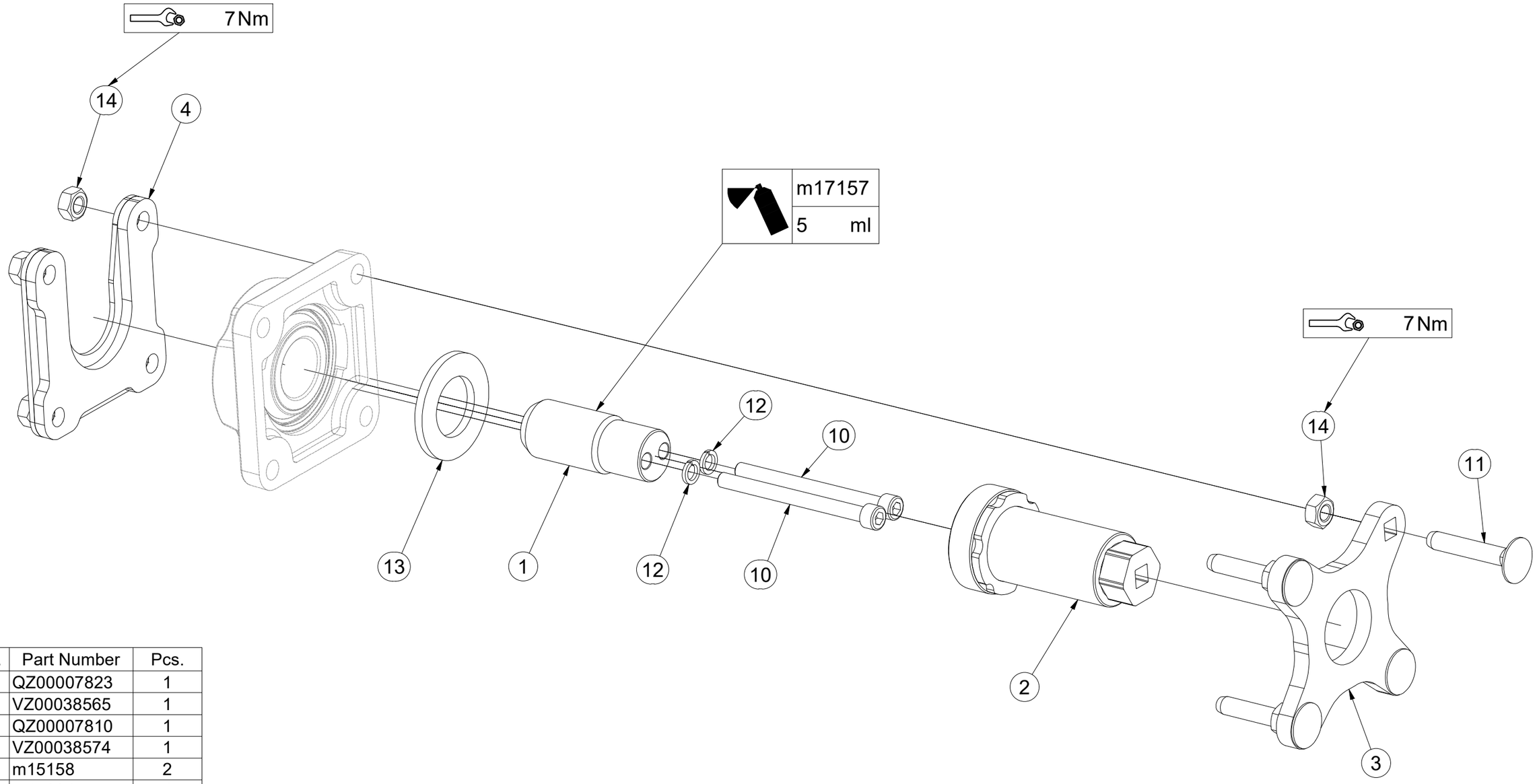

Pos.	Part Number	Pcs.
1	QZ00007823	1
2	VZ00038565	1
3	QZ00007810	1
4	VZ00038574	1
10	m15158	2
11	m17684	4
12	m01208	2
13	m03636	1
14	m10439	8
20	m17157	5,00 ml

CZ SADA OVLÁDÁNÍ RADLIC

D STEUERSATZ PFLUGSCHAREN

F KIT DE COMMANDE DES SOCS

GB SET OF PLOUGHSHARE CONTROL

RU КОМПЛЕКТ УПРАВЛЕНИЯ ЛАП

PL ZESTAW STEROWANIA RADLICAMI

VZ00038381

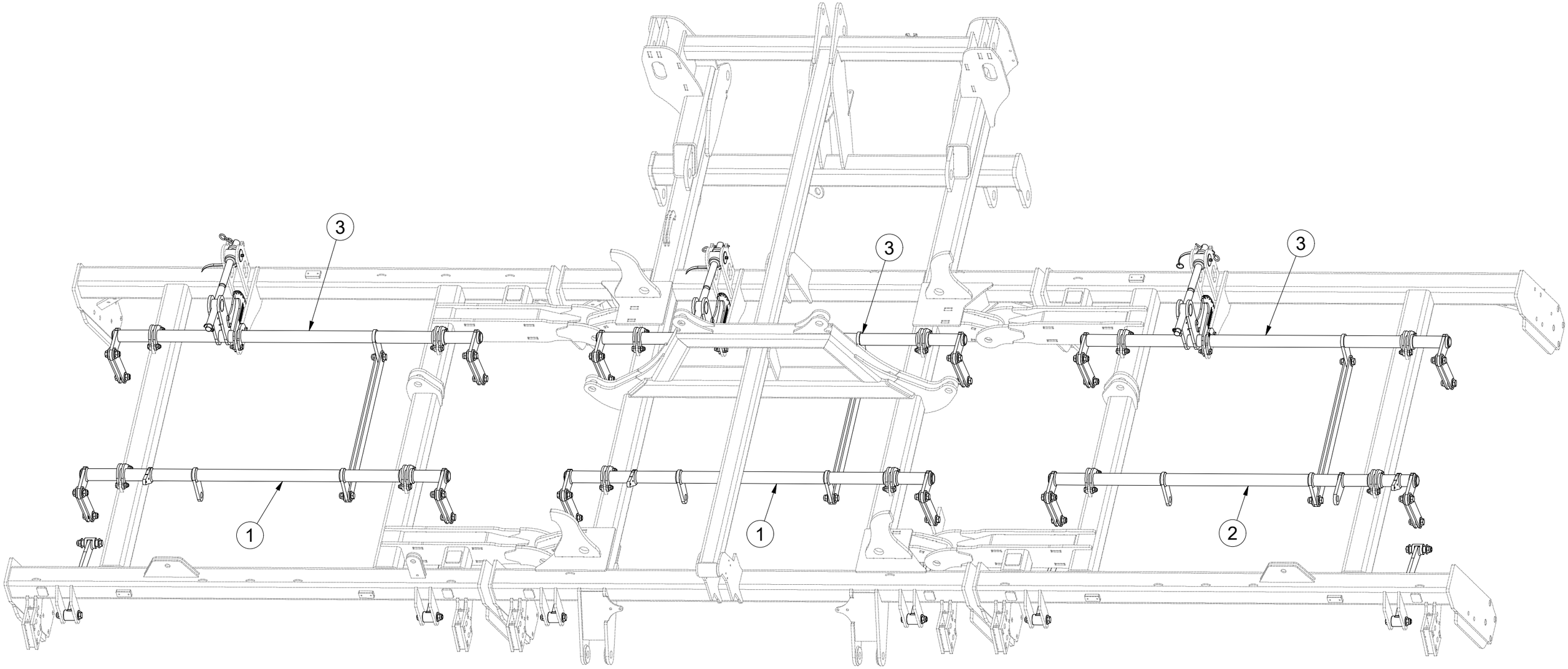

Pos.	Part Number	Pcs.
1	VZ00048768	2
2	VZ00049108	1
3	VZ00048874	3

CZ SADA OVLÁDÁNÍ RADLIC

D STEUERSATZ PFLUGSCHAREN

F KIT DE COMMANDE DES SOCS

GB SET OF PLOUGHSHARE CONTROL

RU КОМПЛЕКТ УПРАВЛЕНИЯ ЛАП

PL ZESTAW STEROWANIA RADLICAMI

VZ00038381

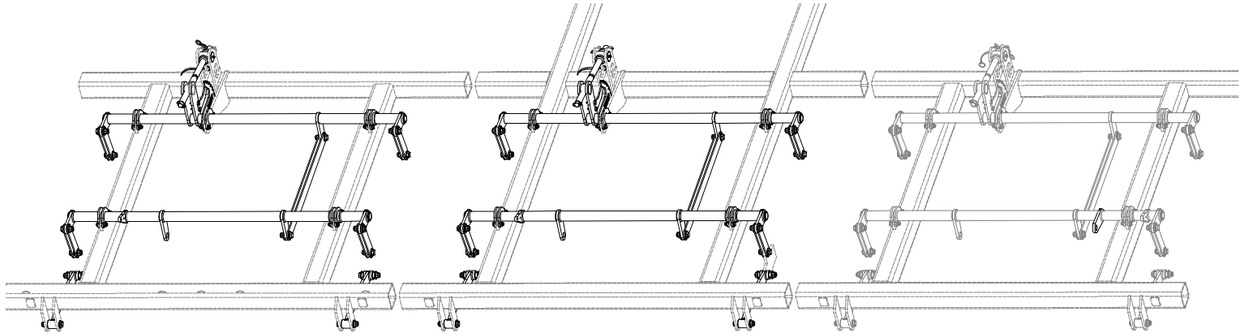

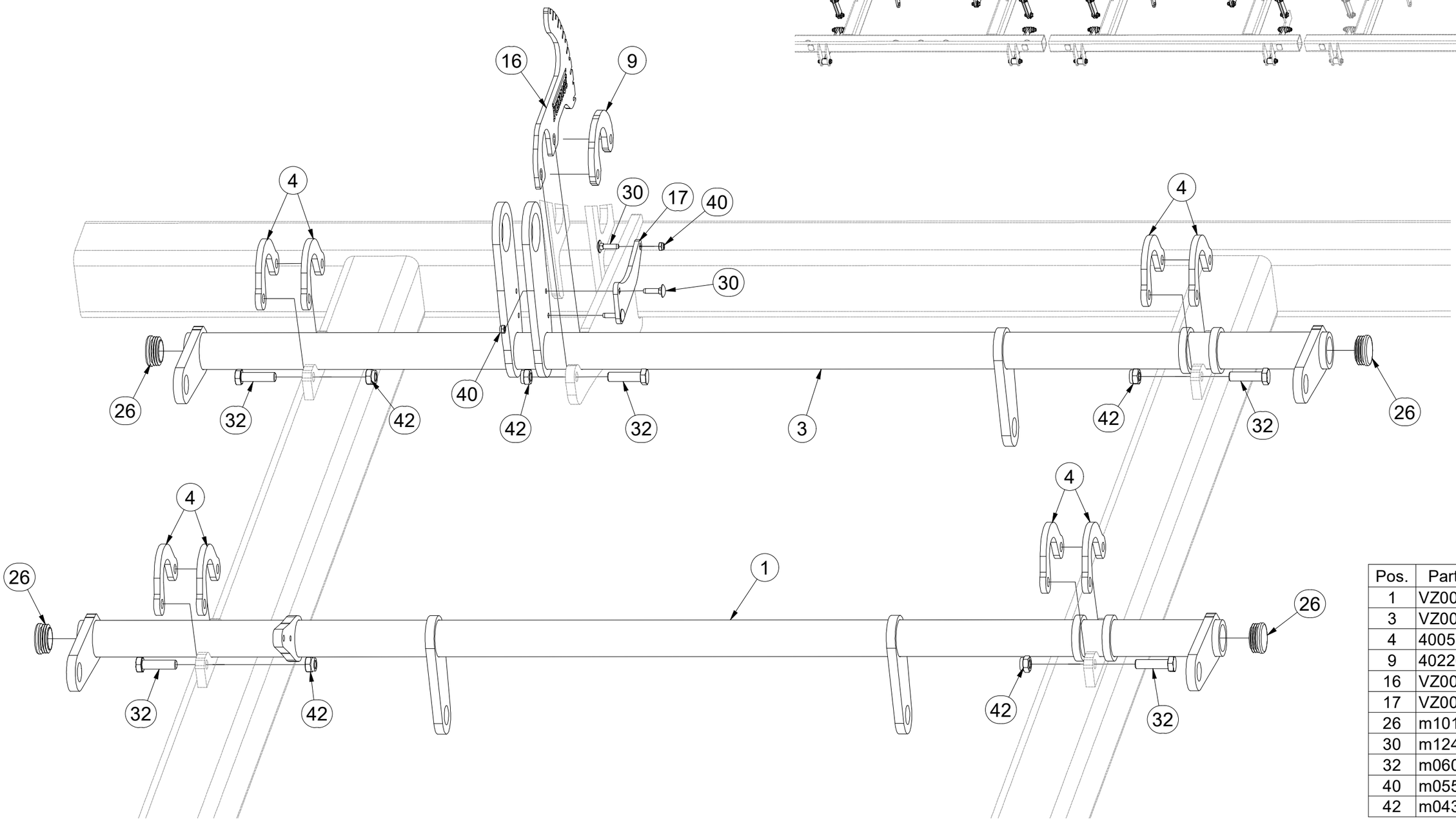

Pos.	Part Number	Pcs.
1	VZ00048768	2
3	VZ00048874	3
4	4005332	24
9	4022084	3
16	VZ00037139	3
17	VZ00039935	3
26	m10130	12
30	m12431	9
32	m06077	30
40	m05560	9
42	m04301	30

CZ SADA OVLÁDÁNÍ RADLIC

D STEUERSATZ PFLUGSCHAREN

F KIT DE COMMANDE DES SOCS

GB SET OF PLOUGHSHARE CONTROL

RU КОМПЛЕКТ УПРАВЛЕНИЯ ЛАП

PL ZESTAW STEROWANIA RADLICAMI

VZ00038381

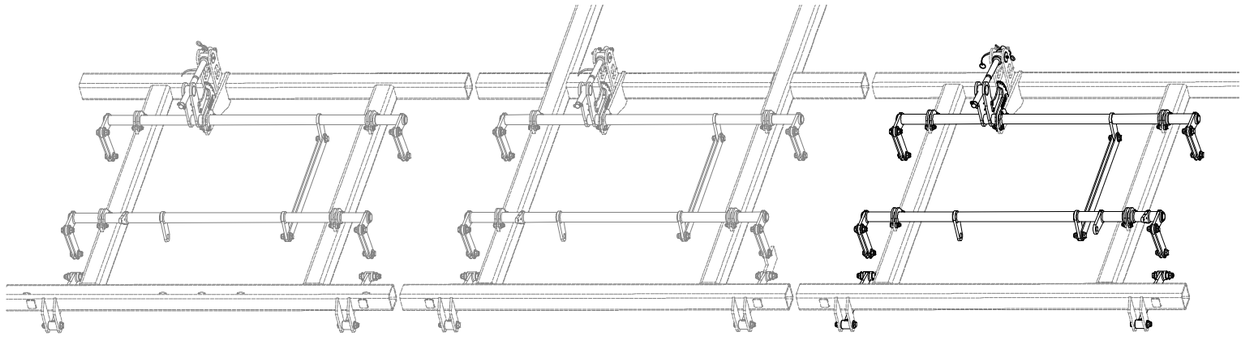

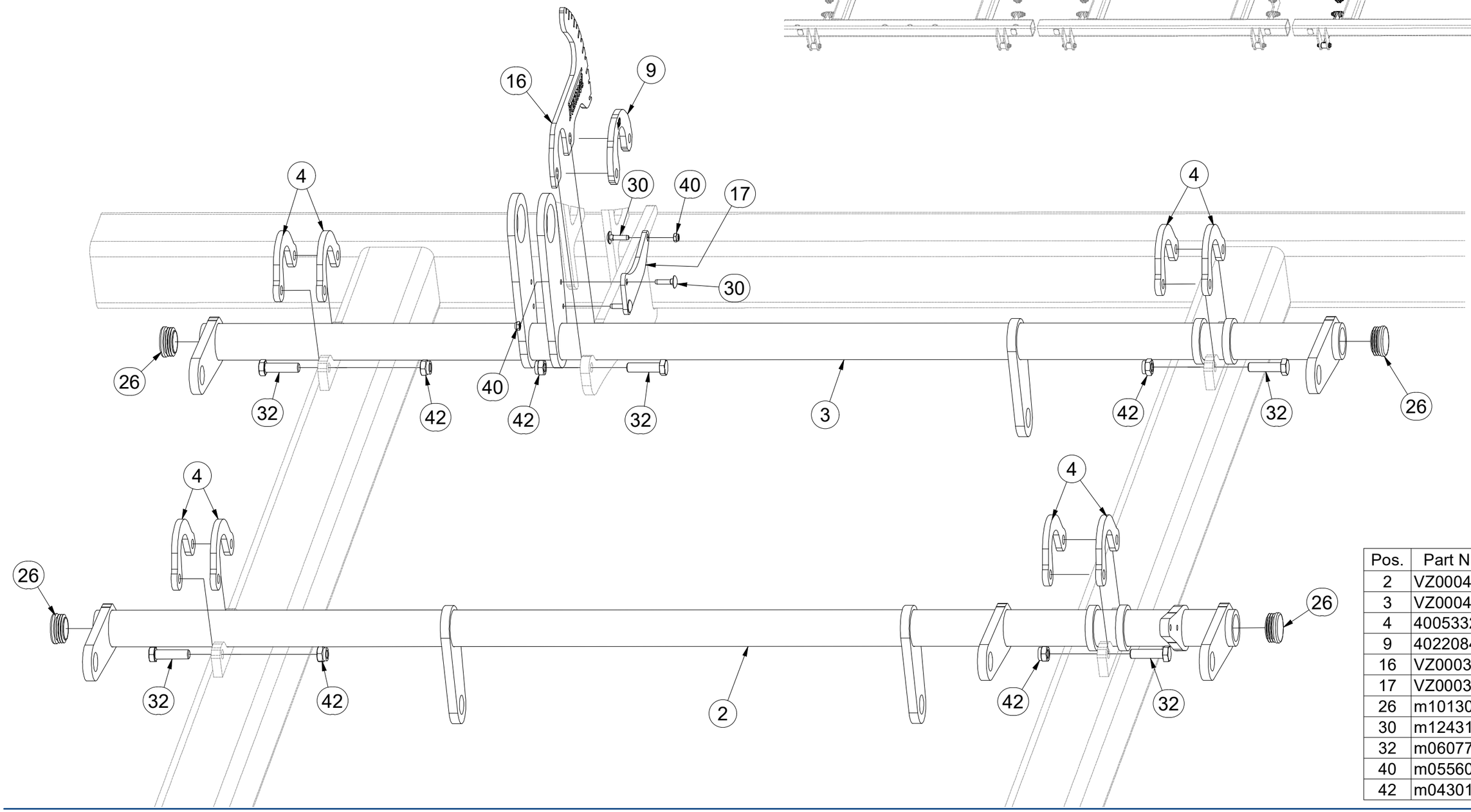

Pos.	Part Number	Pcs.
2	VZ00049108	1
3	VZ00048874	3
4	4005332	24
9	4022084	3
16	VZ00037139	3
17	VZ00039935	3
26	m10130	12
30	m12431	9
32	m06077	30
40	m05560	9
42	m04301	30

CZ SADA OVLÁDÁNÍ RADLIC

D STEUERSATZ PFLUGSCHAREN

F KIT DE COMMANDE DES SOCS

GB SET OF PLOUGHSHARE CONTROL

RU КОМПЛЕКТ УПРАВЛЕНИЯ ЛАП

PL ZESTAW STEROWANIA RADLICAMI

VZ00038381

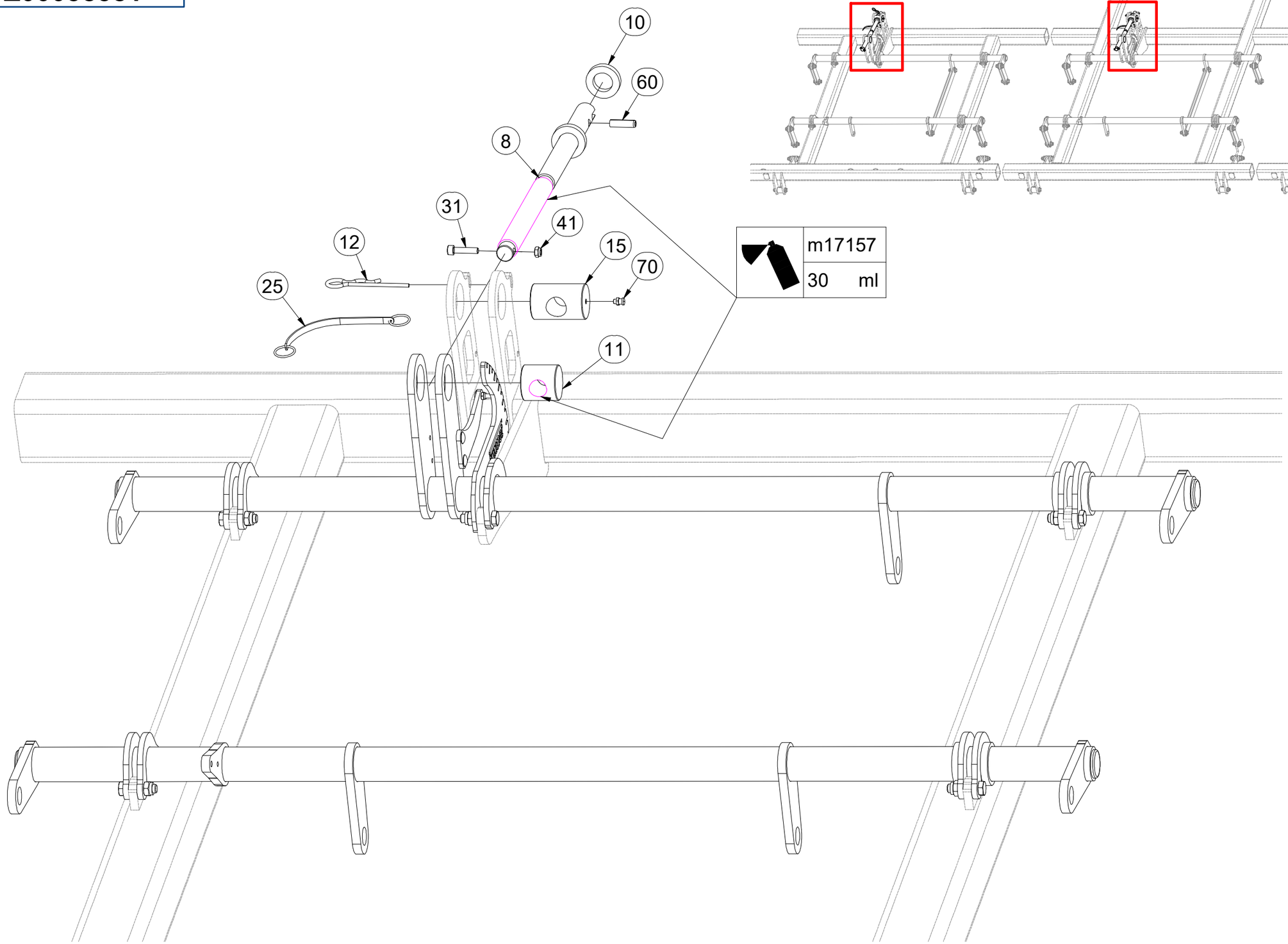

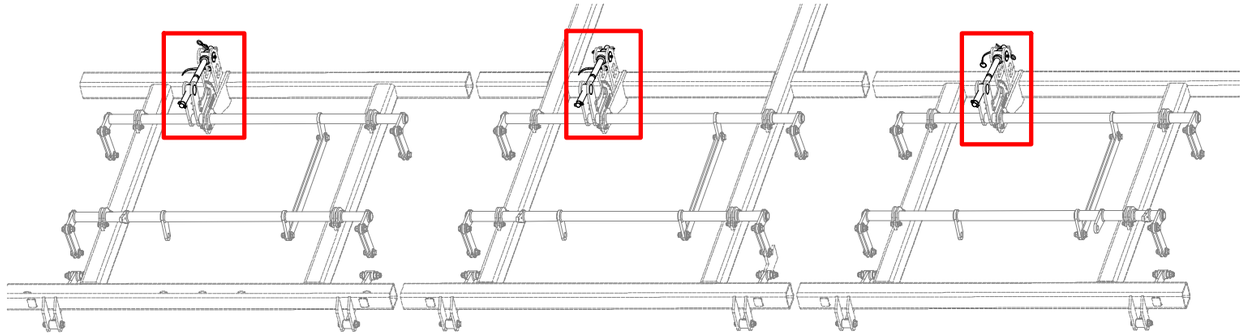

Pos.	Part Number	Pcs.
8	4024250	3
10	9002560	3
11	4005340	3
12	m09988	3
15	9002114	3
25	m12467	3
31	m09464	3
41	m04503	3
60	m10736	3
70	m10451	3
76	m17157	90,00 ml

CZ SADA OVLÁDÁNÍ RADLIC

D STEUERSATZ PFLUGSCHAREN

F KIT DE COMMANDE DES SOCS

GB SET OF PLOUGHSHARE CONTROL

RU КОМПЛЕКТ УПРАВЛЕНИЯ ЛАП

PL ZESTAW STEROWANIA RADLICAMI

VZ00038381

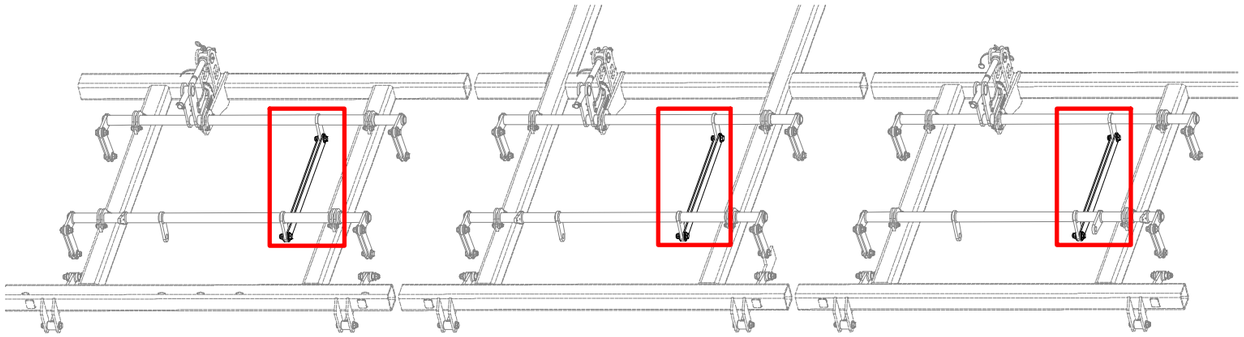

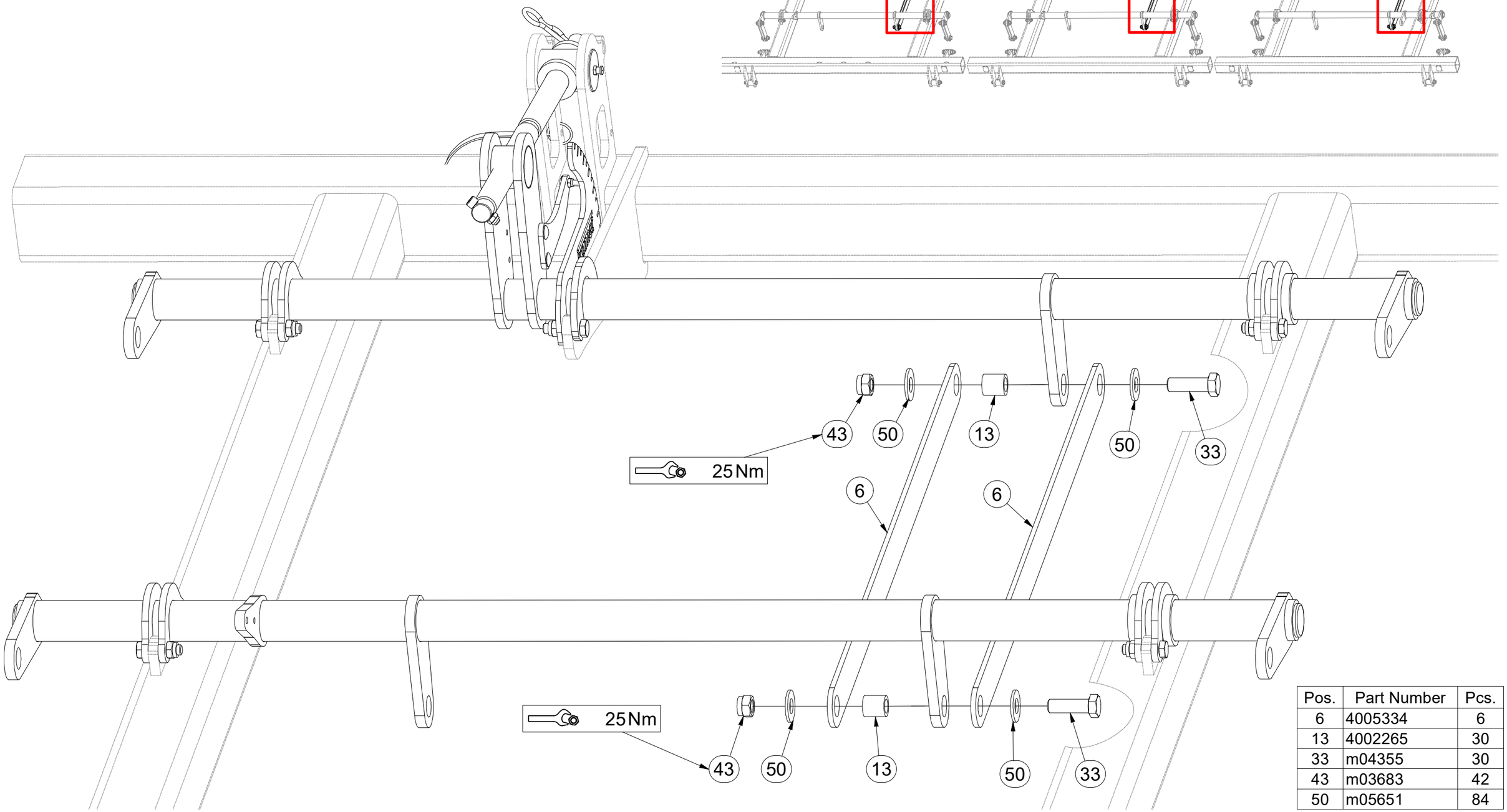

Pos.	Part Number	Pcs.
6	4005334	6
13	4002265	30
33	m04355	30
43	m03683	42
50	m05651	84

CZ SADA OVLÁDÁNÍ RADLIC

D STEUERSATZ PFLUGSCHAREN

F KIT DE COMMANDE DES SOCS

GB SET OF PLOUGHSHARE CONTROL

RU КОМПЛЕКТ УПРАВЛЕНИЯ ЛАП

PL ZESTAW STEROWANIA RADLICAMI

VZ00038381

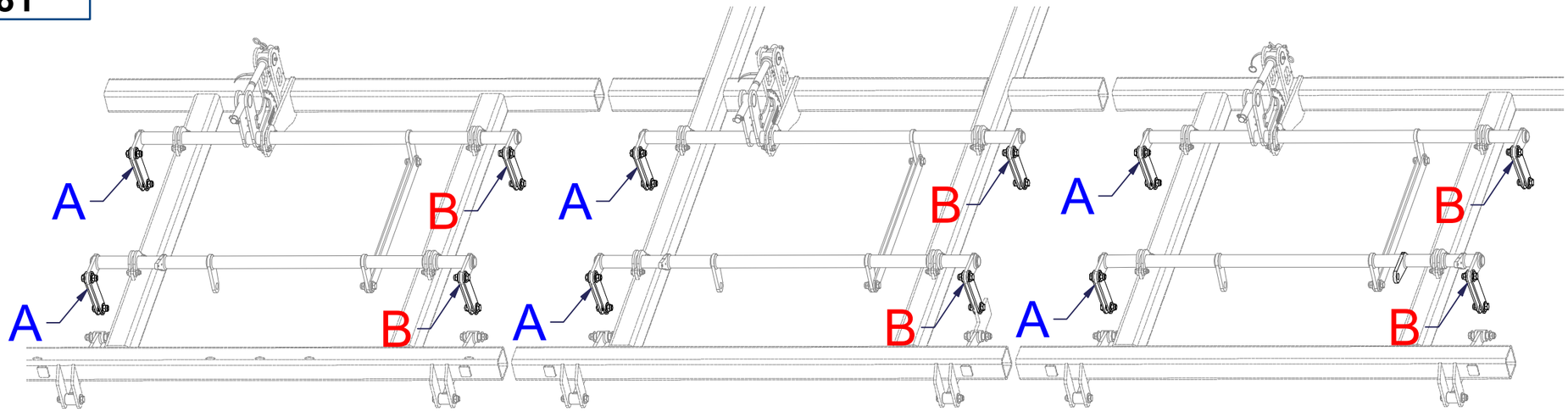

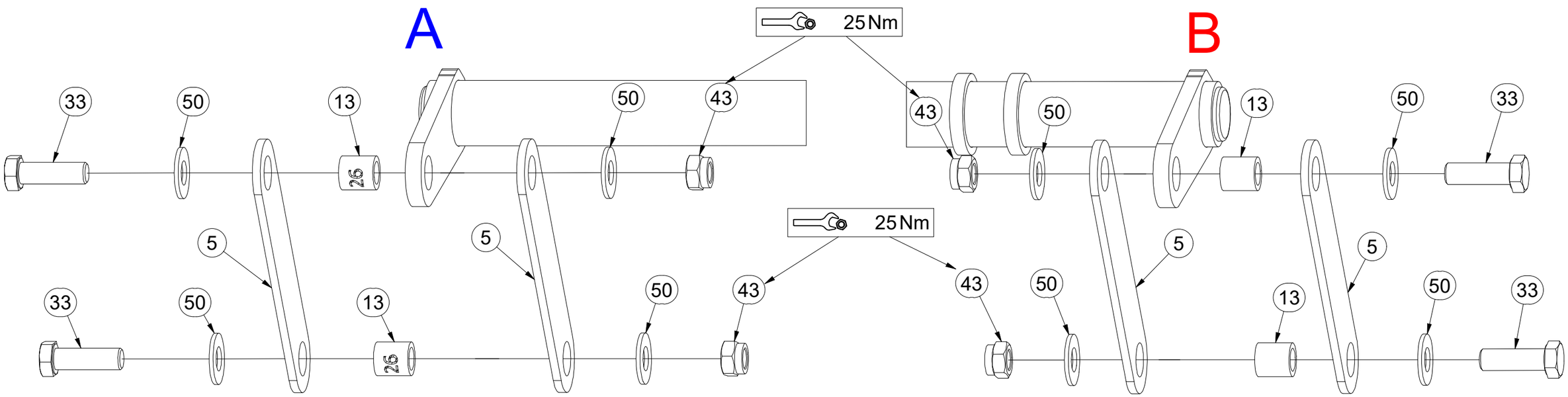

Pos.	Part Number	Pcs.
5	4005333	24
13	4002265	30
33	m04355	30
43	m03683	42
50	m05651	84

CZ SADA OVLÁDÁNÍ RADLIC

D STEUERSATZ PFLUGSCHAREN

F KIT DE COMMANDE DES SOCS

GB SET OF PLOUGHSHARE CONTROL

RU КОМПЛЕКТ УПРАВЛЕНИЯ ЛАП

PL ZESTAW STEROWANIA RADLICAMI

VZ00038381

Pos.	Part Number	Pcs.
7	VZ00003342	6
14	9001426	12
34	m07673	12
43	m03683	42
50	m05651	84

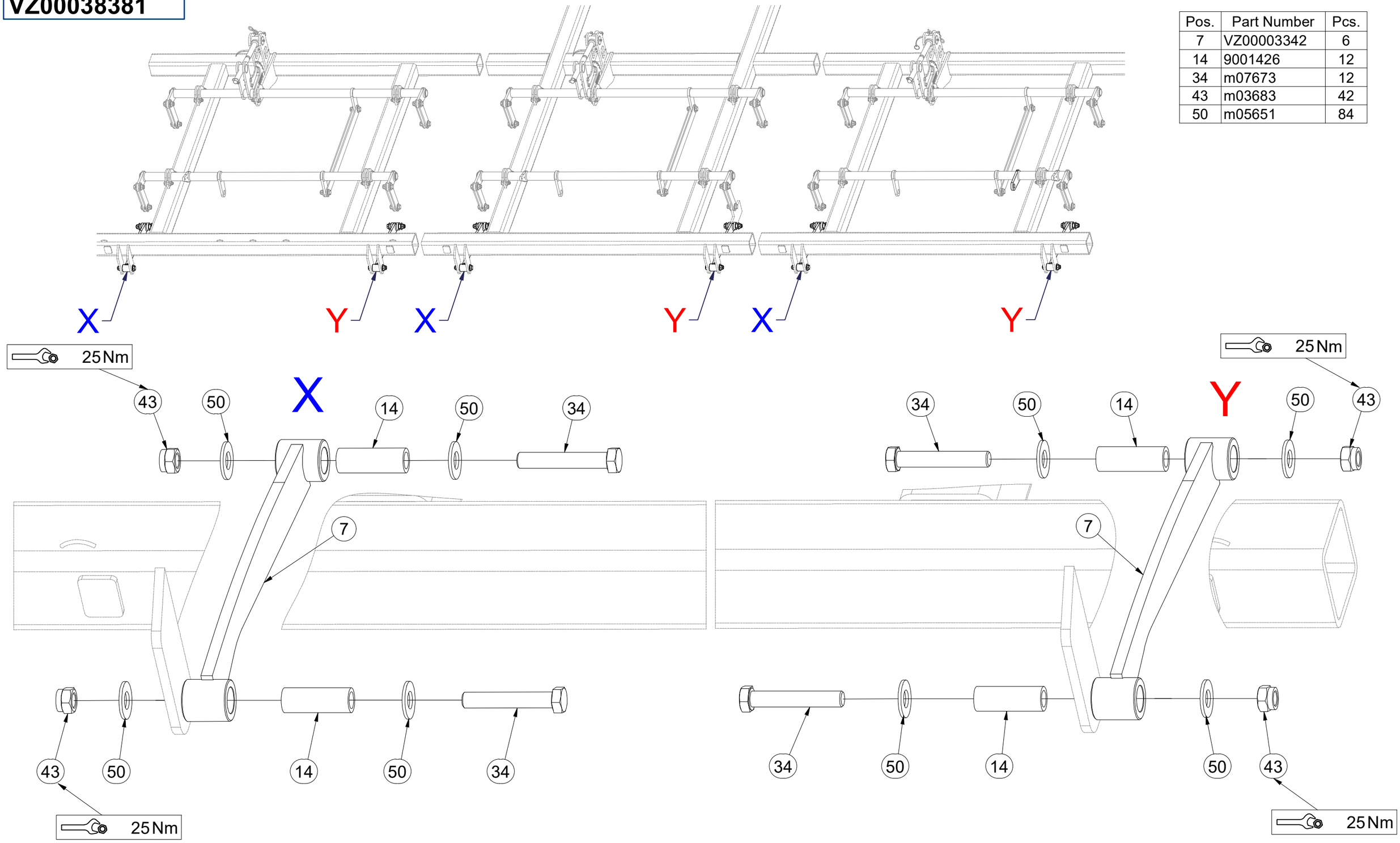

CZ SADA RADLIC

D SCHARSATZ

F KIT DE SOCS

GB SET OF PLOUGHSHARES

RU КОМПЛЕКТ ЛАП

PL ZESTAW REDLIC

VZ00043051

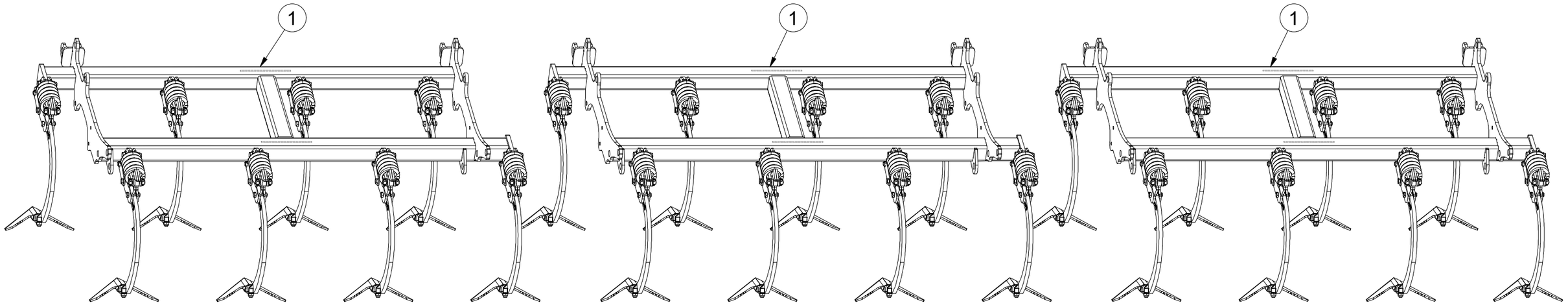

Pos.	Part Number	Pcs.
1	VZ00015183	3

CZ SADA RADLIC

D SCHARSATZ

F KIT DE SOCS

GB SET OF PLOUGHSHARES

RU КОМПЛЕКТ ЛАП

PL ZESTAW REDLIC

VZ00015183

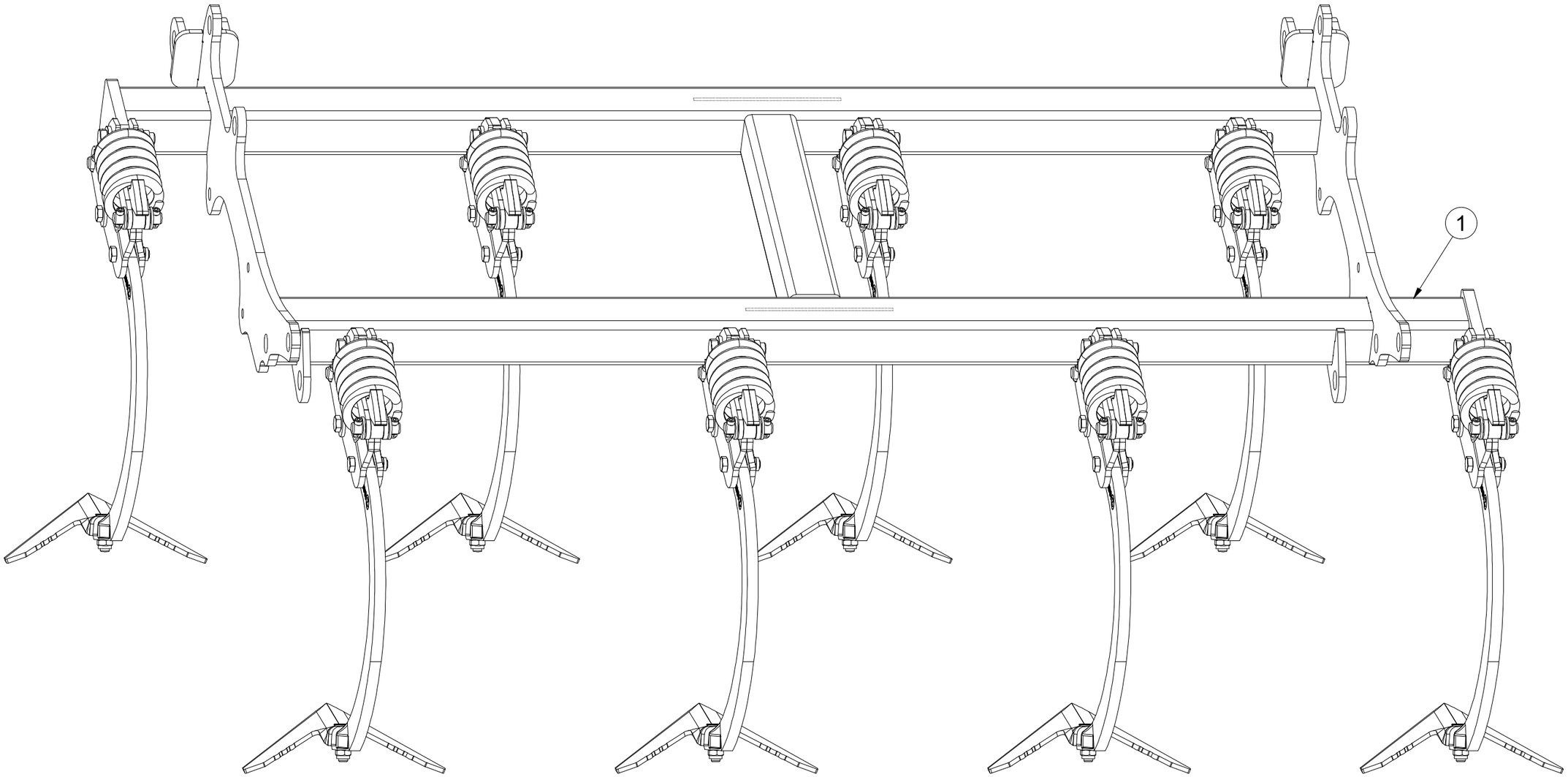

Pos.	Part Number	Pcs.
1	VZ00015184	1

CZ SADA RADLIC

D SCHARSATZ

F KIT DE SOCS

GB SET OF PLOUGHSHARES

RU КОМПЛЕКТ ЛАП

PL ZESTAW REDLIC

VZ00015183

Pos.	Part Number	Pcs.	Pos.	Part Number	Pcs.	Pos.	Part Number	Pcs.
2	9005683	8	11	m18880	8	30	m05560	16
3	3012358	8	12	m18882	8	31	m04301	16
4	3012359	8	13	3000236-KOO	8	32	m03683	8
5	4024906	16	20	m10440	8	33	m21001	8
6	4024918	8	21	m15215	16	34	m18478	8
7	4009624	8	22	m06077	8	40	m14971	16
8	4014252	16	23	m03339	8	50	m18826	8
9	4015783	8	24	m23536	8	70	4014863	16
10	VZ00003688	8						

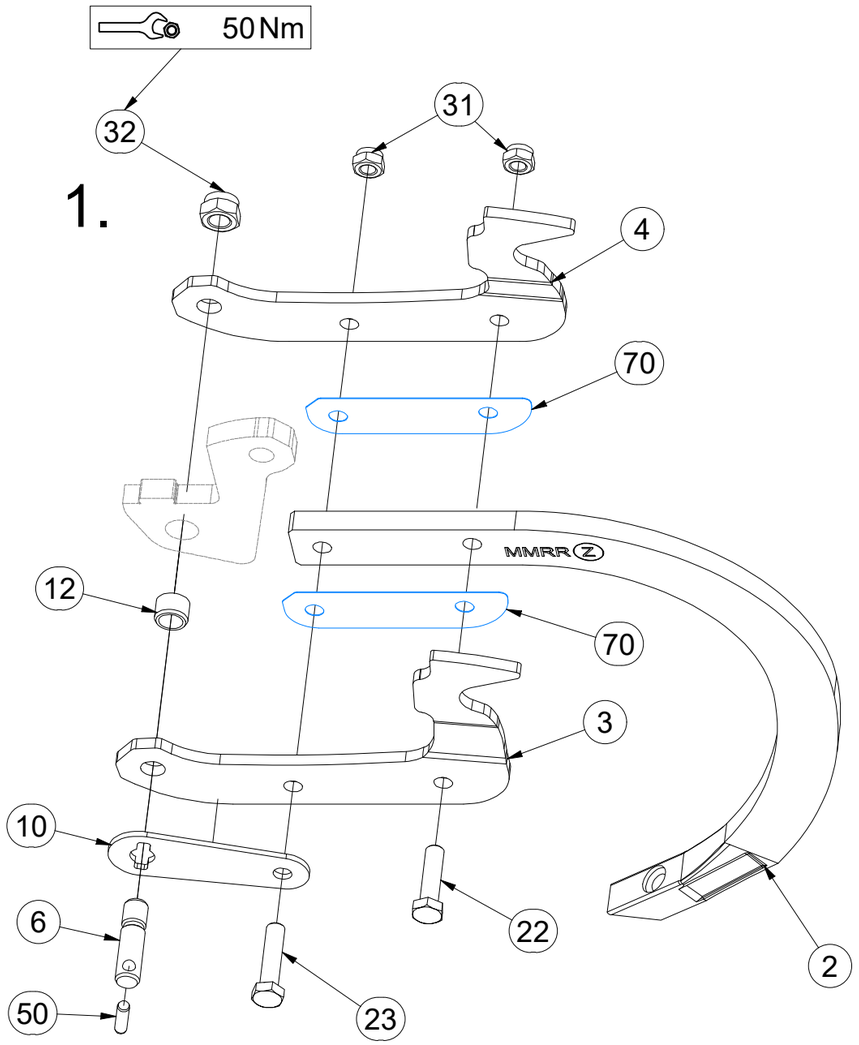

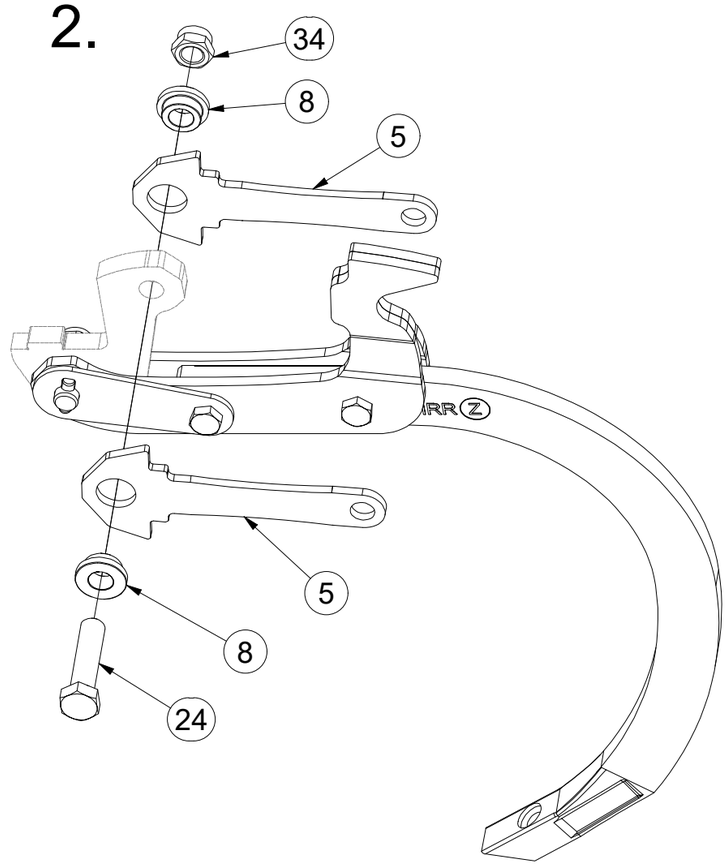

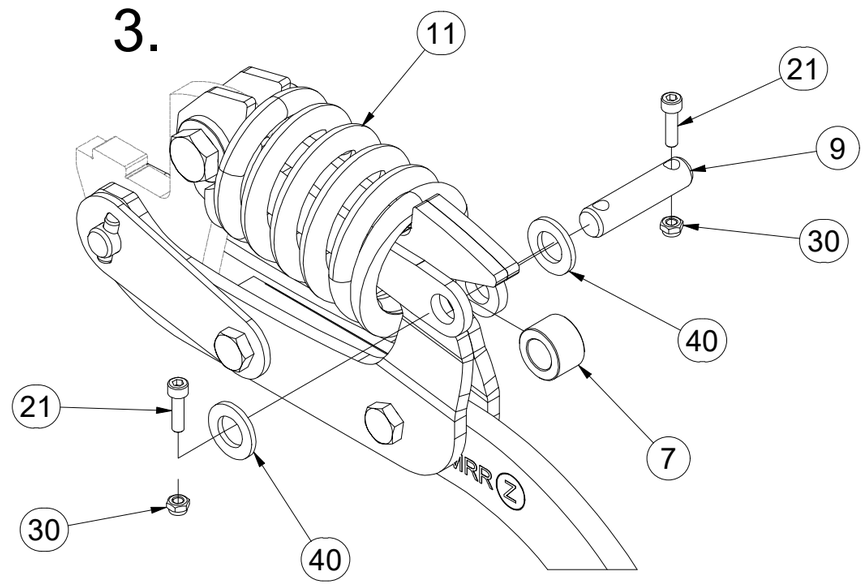

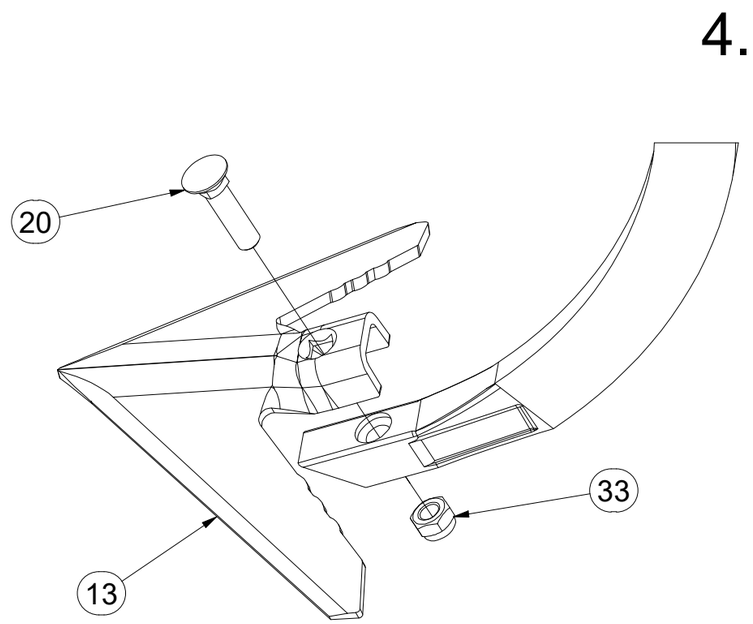

CZ SADA SMYKŮ RADLIC

D SATZ SCHARSCHLEPPEN

F KIT DE NIVELEURS DES SOCS

GB SET OF PLOUGHSHARE LEVELLING BARS

RU КОМПЛЕКТ БОРОН ЛАП

PL ZESTAW WŁÓK REDLIC

VZ00043052

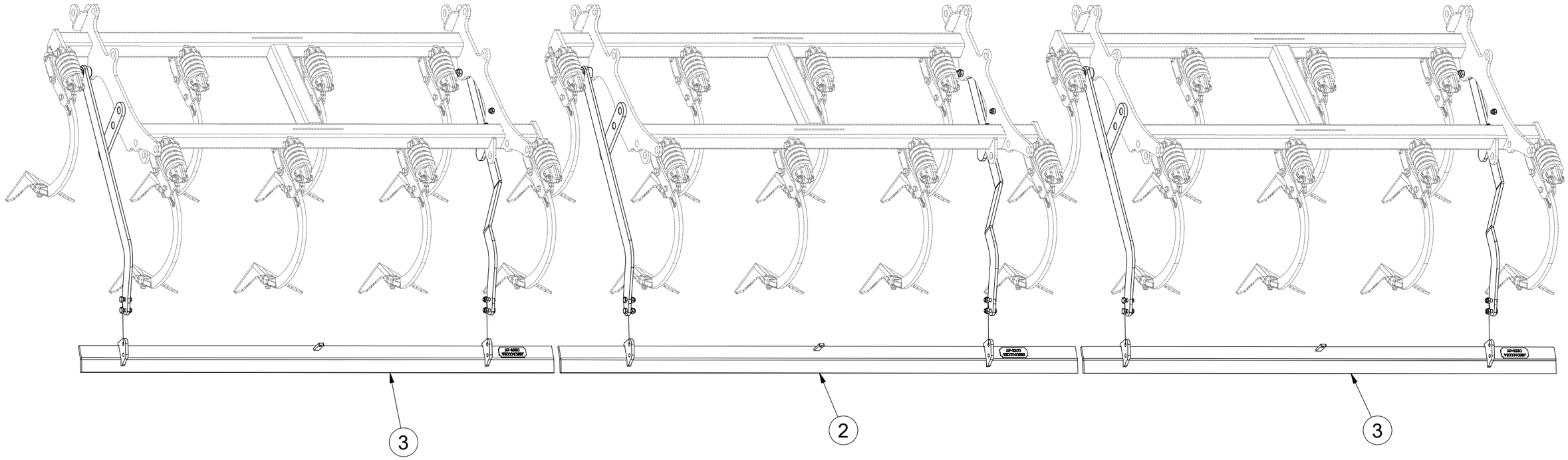

Pos.	Part Number	Pcs.
2	VZ00040939	1
3	VZ00040937	2

CZ SADA SMYKŮ RADLIC

D SATZ SCHARSCHLEPPEN

F KIT DE NIVELEURS DES SOCS

GB SET OF PLOUGHSHARE LEVELLING BARS

RU КОМПЛЕКТ БОРОН ЛАП

PL ZESTAW WŁÓK REDLIC

VZ00043052

Pos.	Part Number	Pcs.
4	VZ00040936	3
5	VZ00040923	3
6	VZ00021526	6
7	VZ00022741	6
22	m02491	12
23	m18147	6
31	m04301	24
32	m03683	6
41	m05651	6

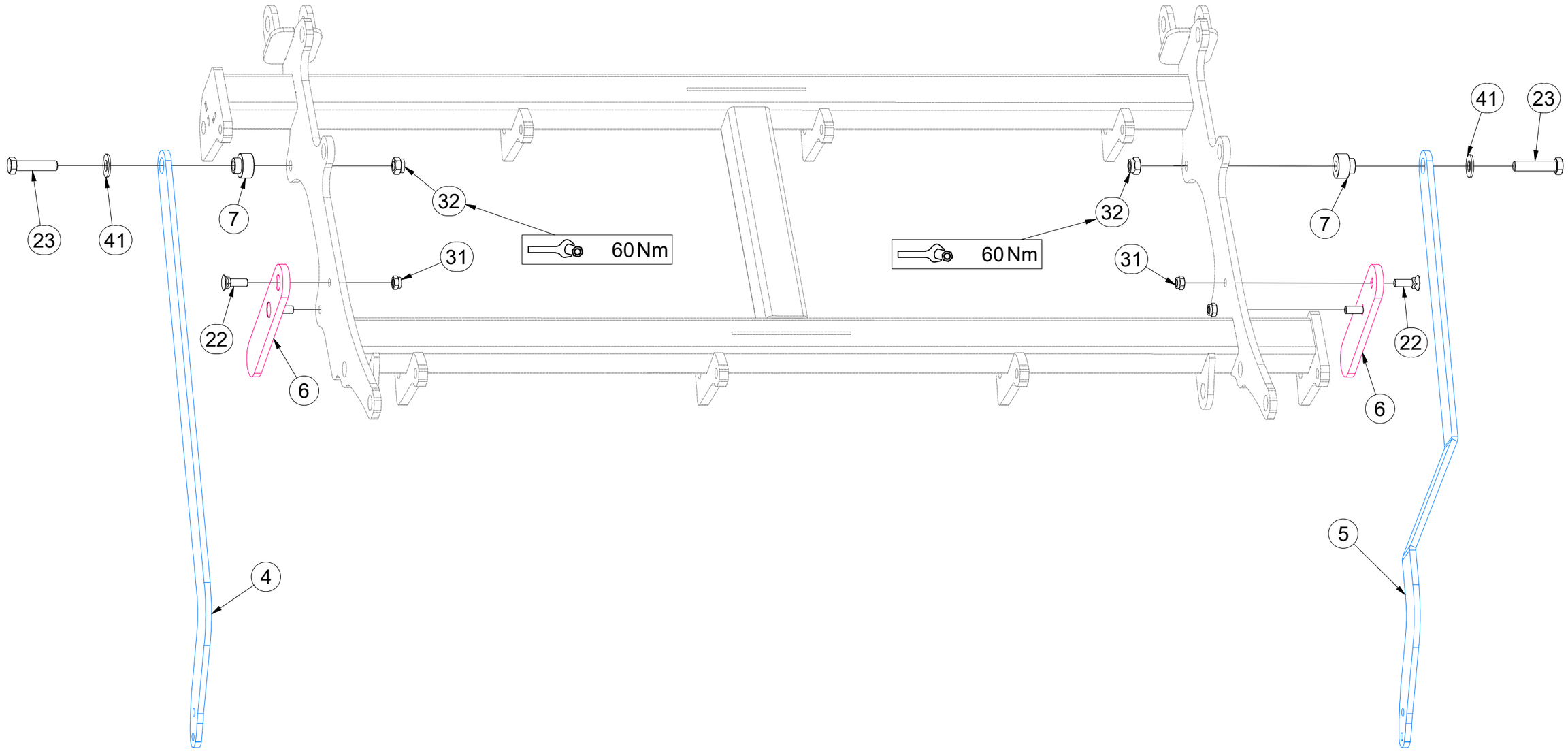

CZ SADA SMYKŮ RADLIC

D SATZ SCHARSCHLEPPEN

F KIT DE NIVELEURS DES SOCS

GB SET OF PLOUGHSHARE LEVELLING BARS

RU КОМПЛЕКТ БОРОН ЛАП

PL ZESTAW WŁÓK REDLIC

VZ00043052

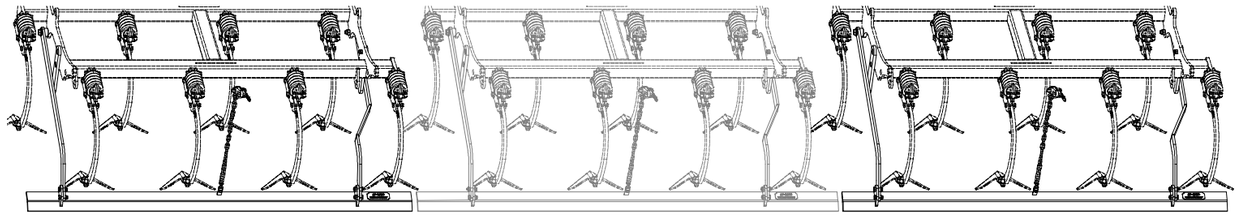

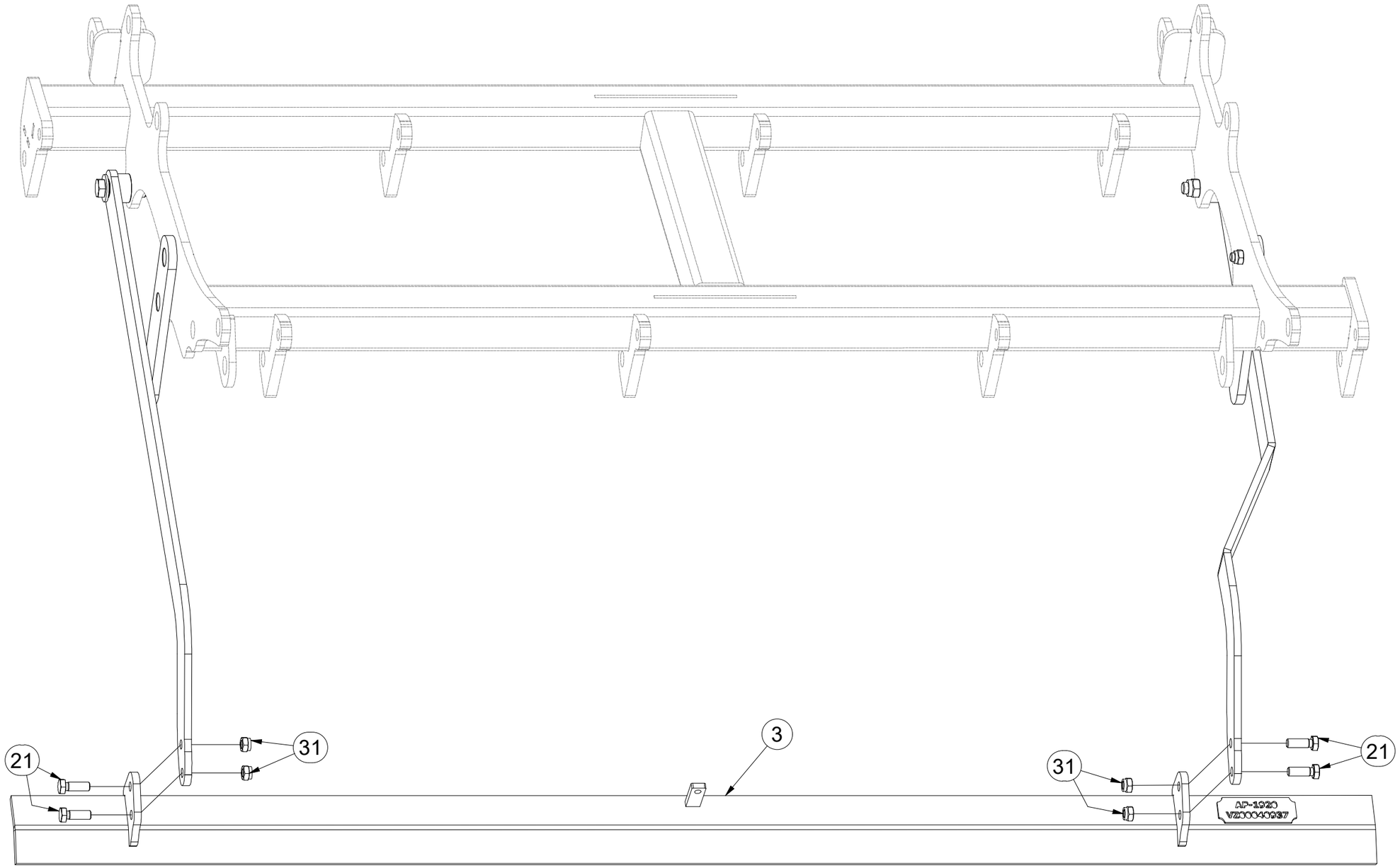

Pos.	Part Number	Pcs.
3	VZ00040937	2
21	m04343	12
31	m04301	24

CZ SADA SMYKŮ RADLIC

D SATZ SCHARSCHLEPPEN

F KIT DE NIVELEURS DES SOCS

GB SET OF PLOUGHSHARE LEVELLING BARS

RU КОМПЛЕКТ БОРОН ЛАП

PL ZESTAW WŁÓK REDLIC

VZ00043052

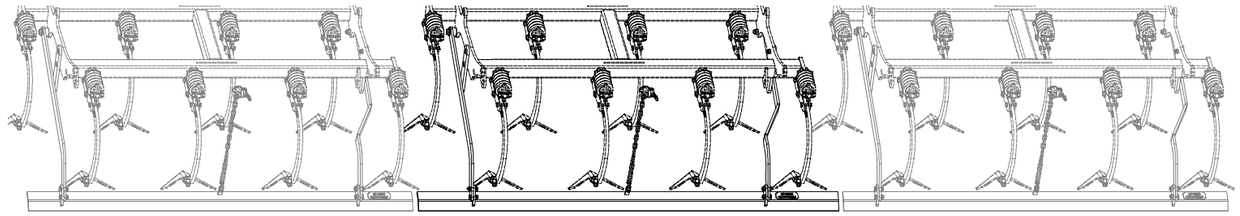

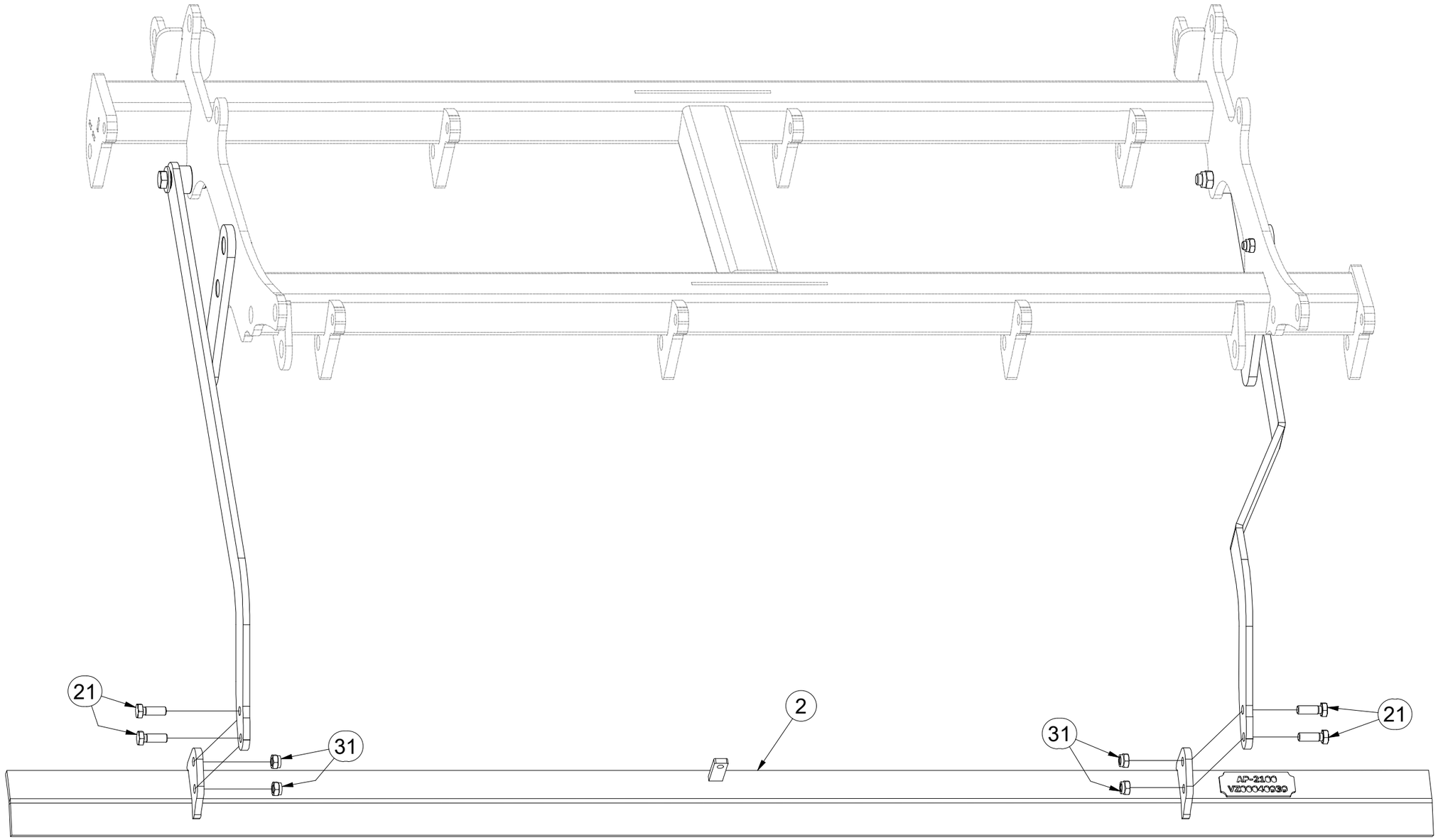

Pos.	Part Number	Pcs.
2	VZ00040939	1
21	m04343	12
31	m04301	24

CZ SADA SMYKŮ RADLIC

D SATZ SCHARSCHLEPPEN

F KIT DE NIVELEURS DES SOCS

GB SET OF PLOUGHSHARE LEVELLING BARS

RU КОМПЛЕКТ БОРОН ЛАП

PL ZESTAW WŁÓK REDLIC

VZ00043052

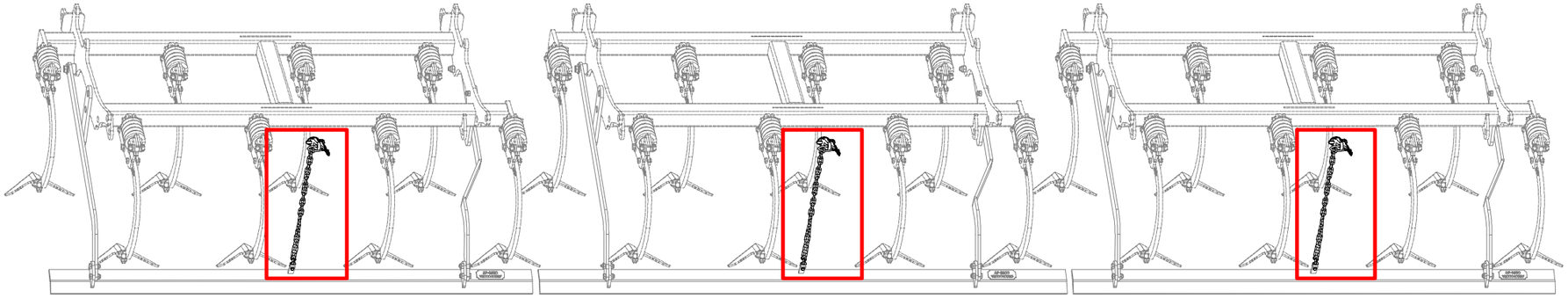

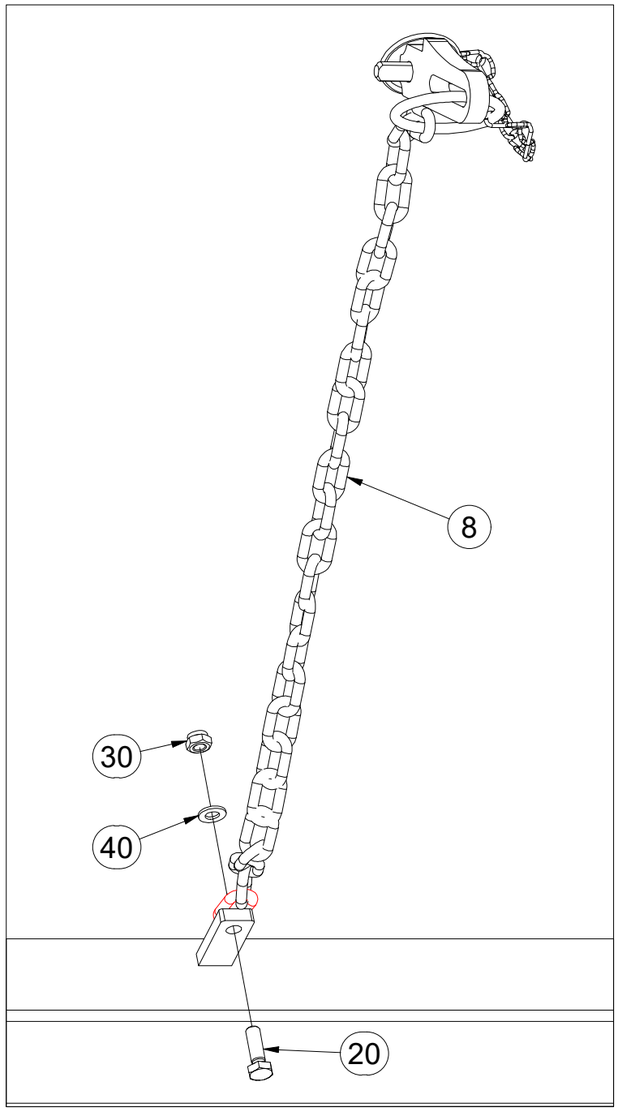

Pos.	Part Number	Pcs.
8	4001641	3
20	m01092	3
30	m04503	3
40	m01203	3

CZ SADA ZADNÍCH VÁLCŮ

D SATZ HINTERE WALZEN

F KIT DE ROULEAUX ARRIÈRE

GB SET OF REAR ROLLERS

RU КОМПЛЕКТ ЗАДНИХ КАТКОВ

PL ZESTAW TYLNYCH WAŁÓW

VZ00042180

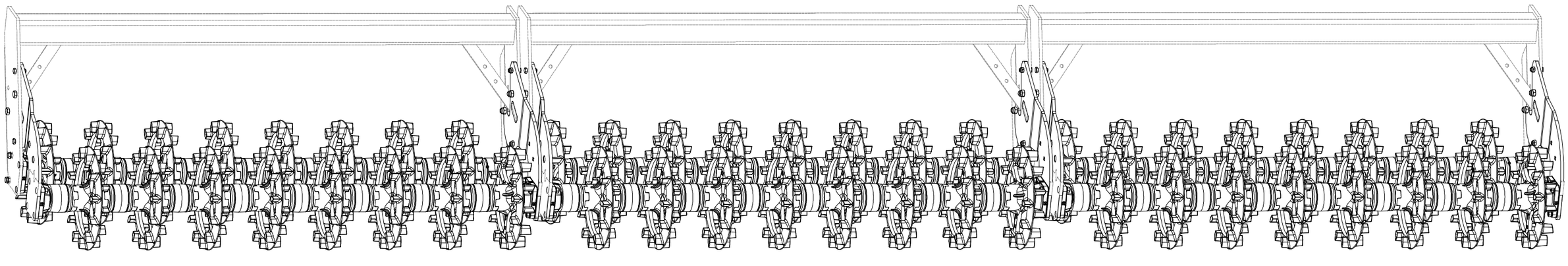

CZ SADA ZADNÍCH VÁLCŮ

D SATZ HINTERE WALZEN

F KIT DE ROULEAUX ARRIÈRE

GB SET OF REAR ROLLERS

RU КОМПЛЕКТ ЗАДНИХ КАТКОВ

PL ZESTAW TYLNYCH WAŁÓW

VZ00042180

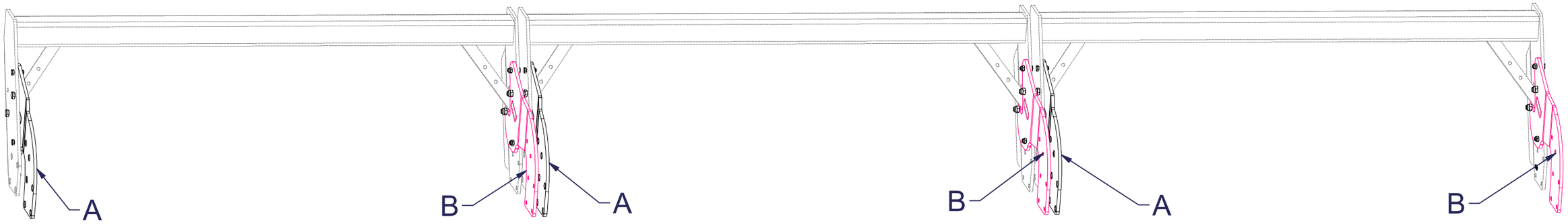

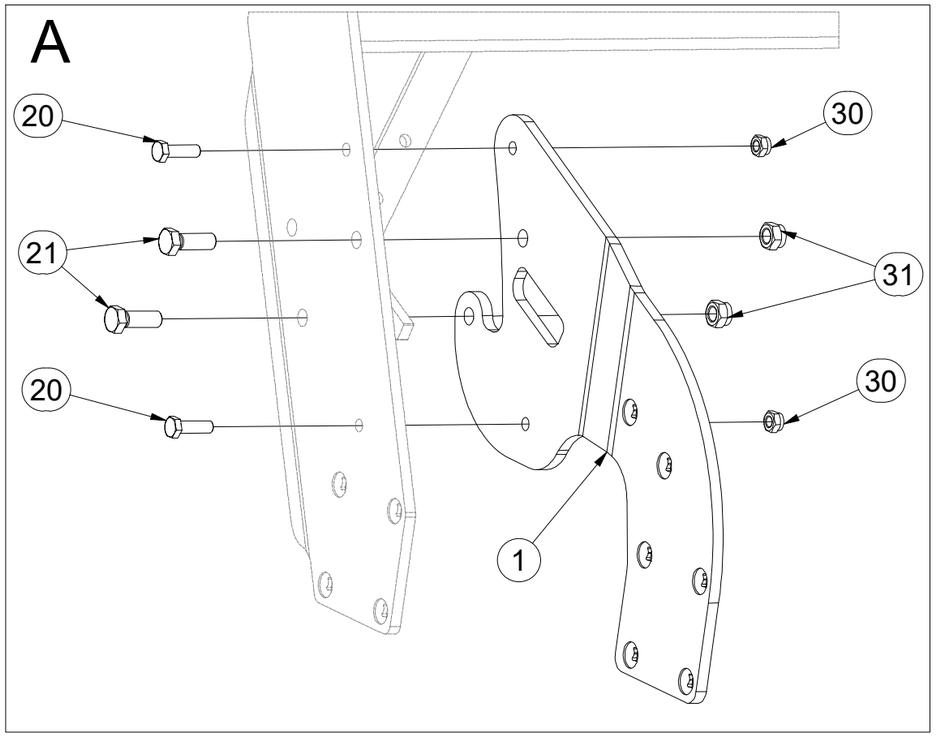

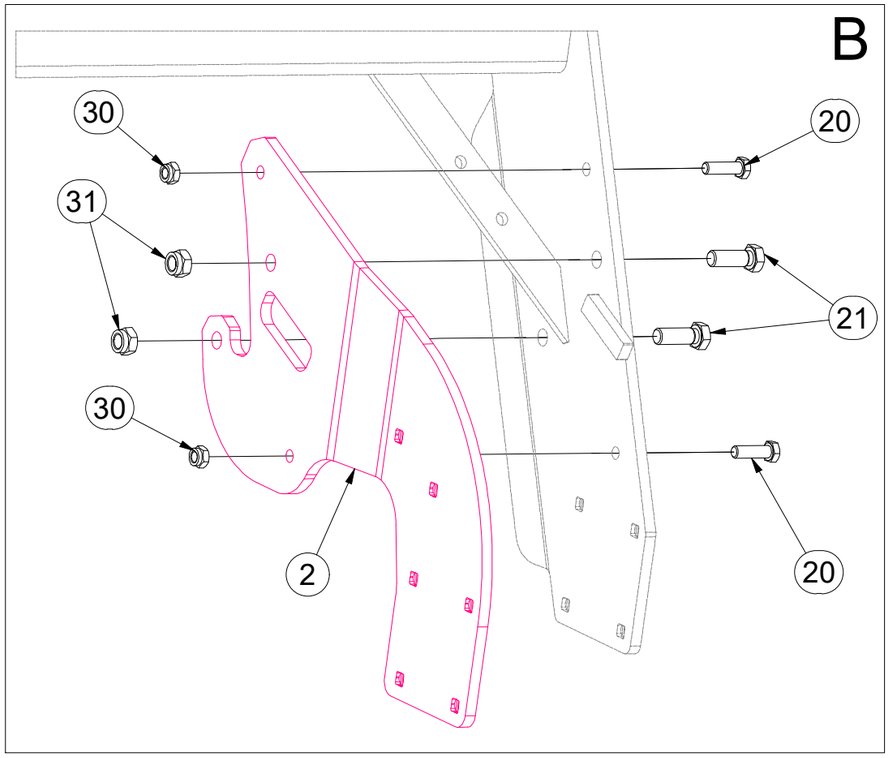

Pos.	Part Number	Pcs.
1	3009428	3
2	3009429	3
20	m15618	12
21	m02254	12
30	m04301	12
31	m03683	12

CZ SADA ZADNÍCH VÁLCŮ

D SATZ HINTERE WALZEN

F KIT DE ROULEAUX ARRIÈRE

GB SET OF REAR ROLLERS

RU КОМПЛЕКТ ЗАДНИХ КАТКОВ

PL ZESTAW TYLNYCH WAŁÓW

VZ00042180

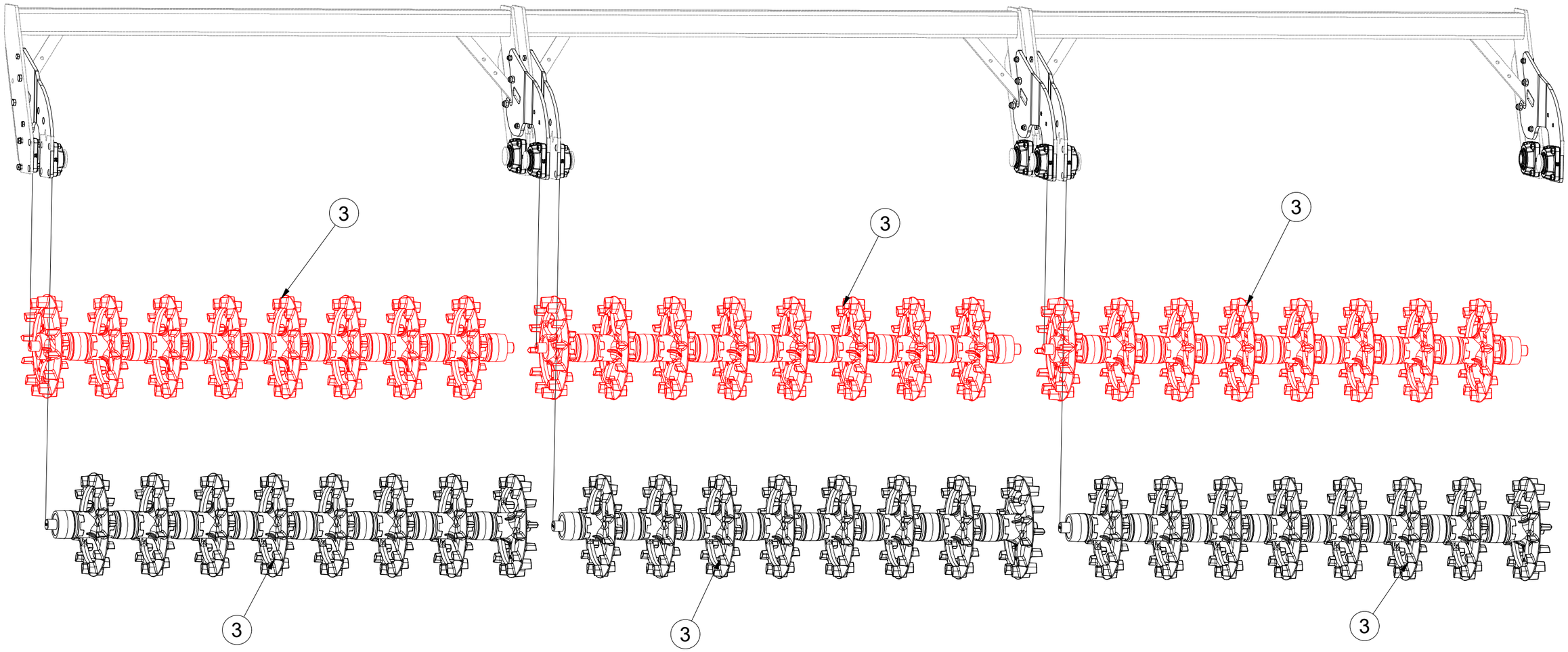

Pos.	Part Number	Pcs.
3	VZ00040289	6

CZ SADA ZADNÍCH VÁLCŮ

D SATZ HINTERE WALZEN

F KIT DE ROULEAUX ARRIÈRE

GB SET OF REAR ROLLERS

RU КОМПЛЕКТ ЗАДНИХ КАТКОВ

PL ZESTAW TYLNYCH WAŁÓW

VZ00042180

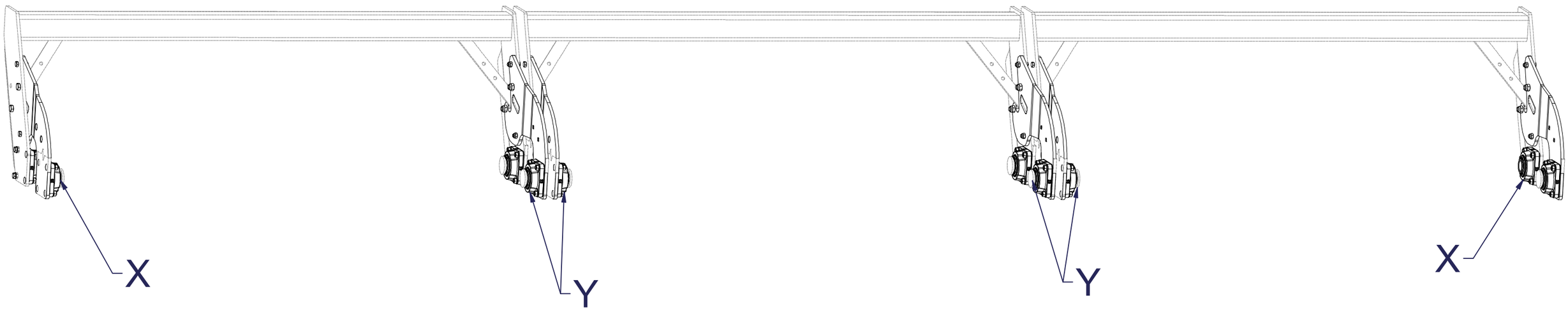

X

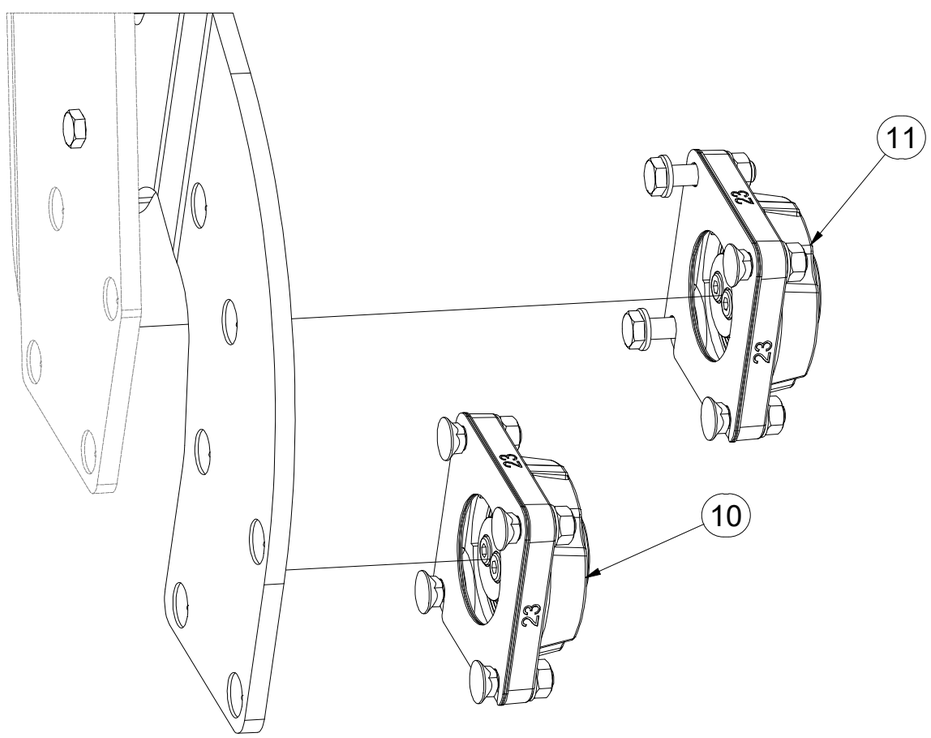

Y

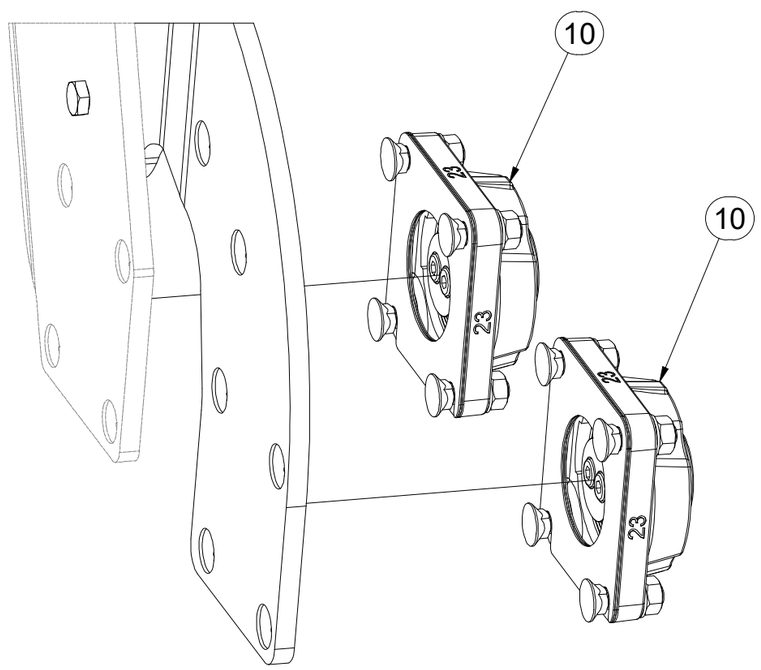

Pos.	Part Number	Pcs.
10	VZ00038060	10
11	VZ00039819	2

CZ VÁLEC

D WALZE

F ROULEAU

GB ROLLER

RU КАТОК

PL WAŁ

VZ00040289

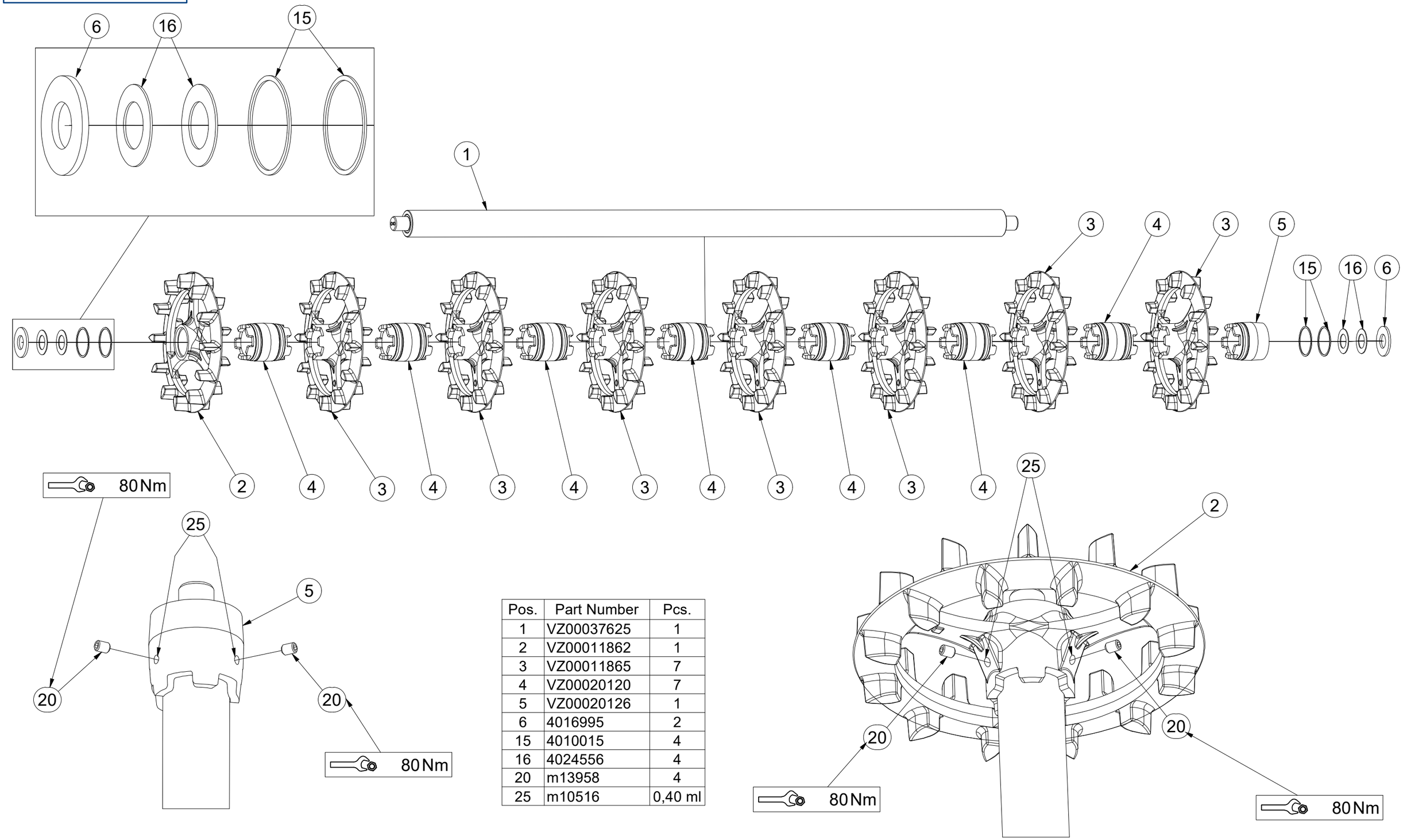

Pos.	Part Number	Pcs.
1	VZ00037625	1
2	VZ00011862	1
3	VZ00011865	7
4	VZ00020120	7
5	VZ00020126	1
6	4016995	2
15	4010015	4
16	4024556	4
20	m13958	4
25	m10516	0,40 ml

CZ SADA LOŽISEK

D SATZ LAGER

F KIT DE ROULEMENTS

GB SET OF BEARINGS

RU КОМПЛЕКТ ПОДШИПНИКОВ

PL ZESTAW ŁOŻYSK

VZ00038060

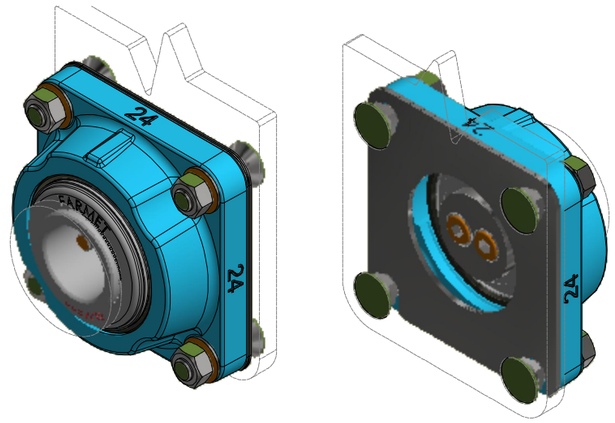

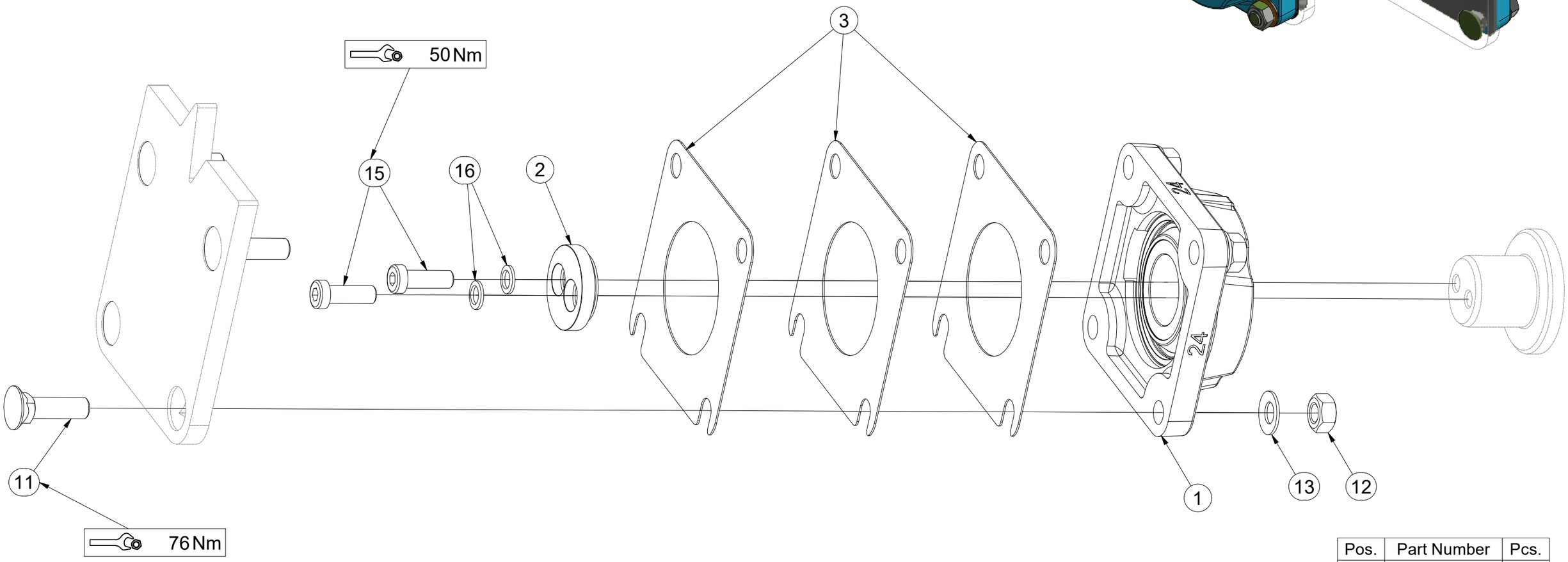

Pos.	Part Number	Pcs.
1	m24606	1
2	VZ00038211	1
3	4016809	3
11	m03519	4
12	m01305	4
13	m17545	4
15	m24320	2
16	m24356	2

CZ SADA LOŽISEK

D SATZ LAGER

F KIT DE ROULEMENTS

GB SET OF BEARINGS

RU КОМПЛЕКТ ПОДШИПНИКОВ

PL ZESTAW ŁOŻYSK

VZ00039819

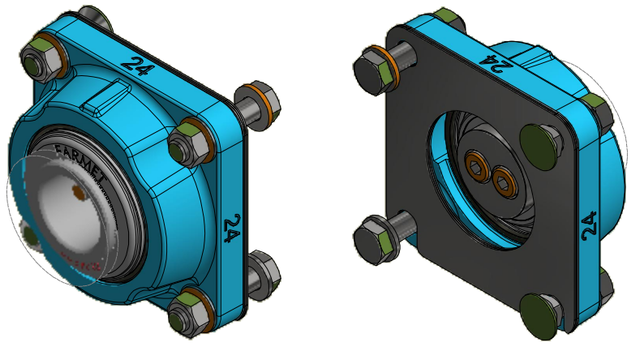

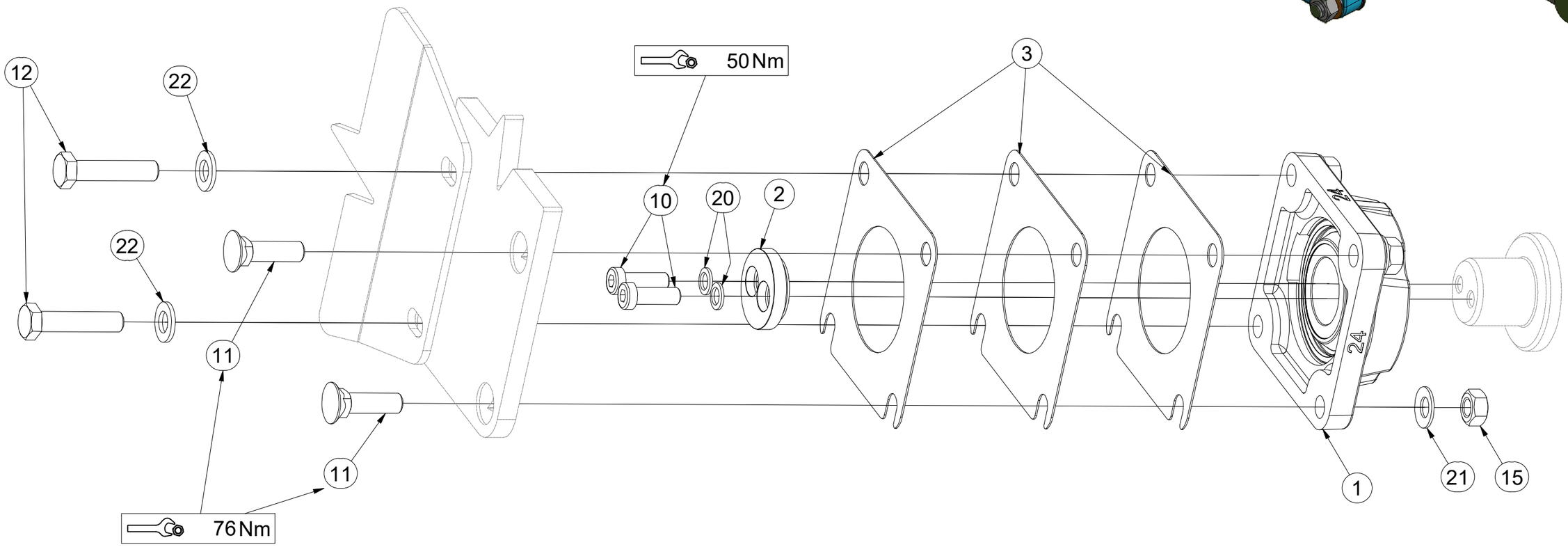

Pos.	Part Number	Pcs.
1	m24606	1
2	VZ00038211	1
3	4016809	3
10	m24320	2
11	m03519	2
12	m04412	2
15	m01305	4
20	m24356	2
21	m17545	4
22	m17741	2

CZ PŘÍPRAVEK
D DIE VORRICHTUNG
F APPAREIL
GB FIXTURE
RU ПРИСТАВКА
PL PRZYRZĄD

VZ00038564

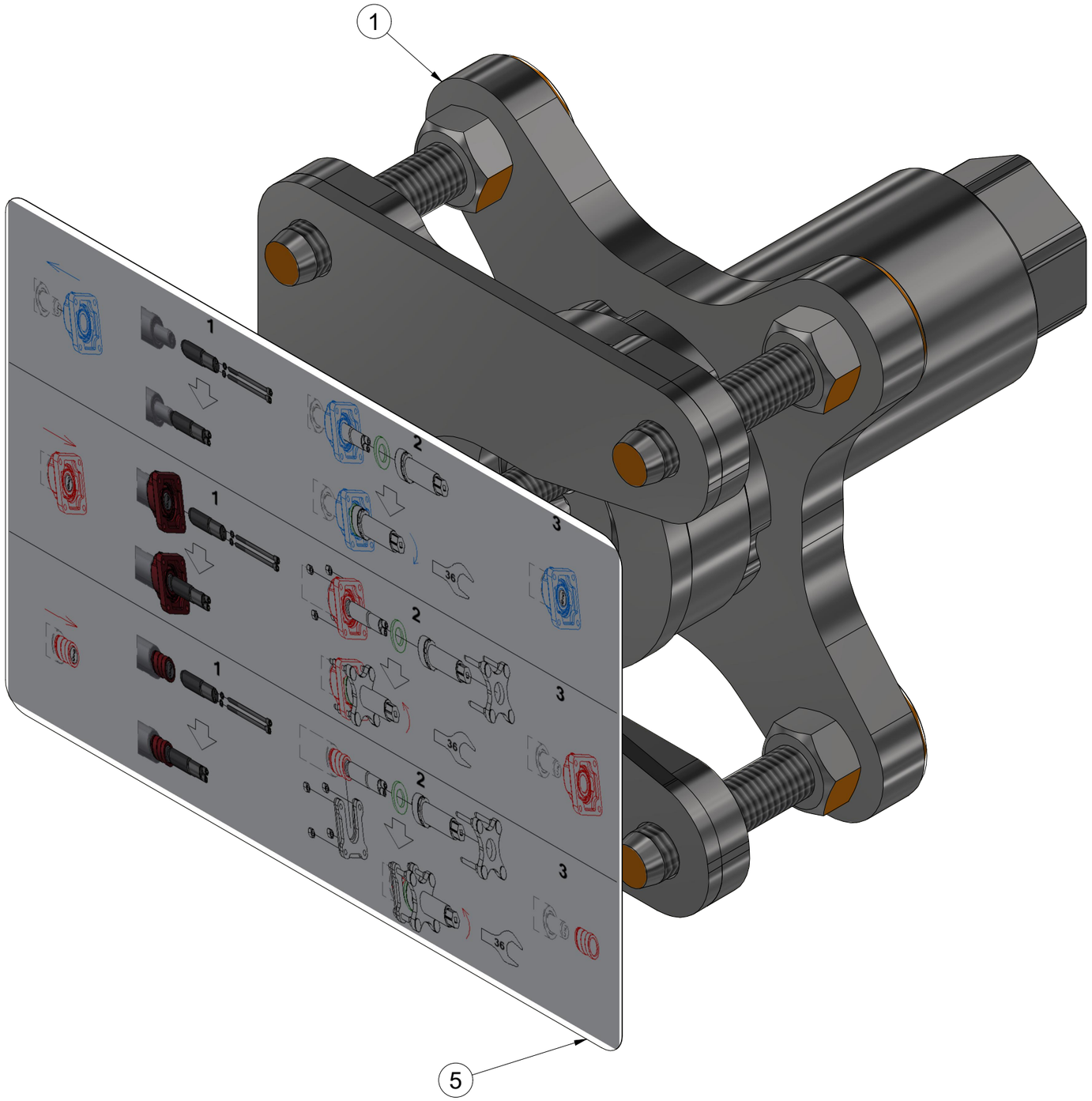

Pos.	Part Number	Pcs.
1	VZ00040530	1
5	m24596	1

CZ PŘÍPRAVEK
D DIE VORRICHTUNG
F APPAREIL

GB FIXTURE
RU ПРИСТАВКА
PL PRZYRZĄD

VZ00040530

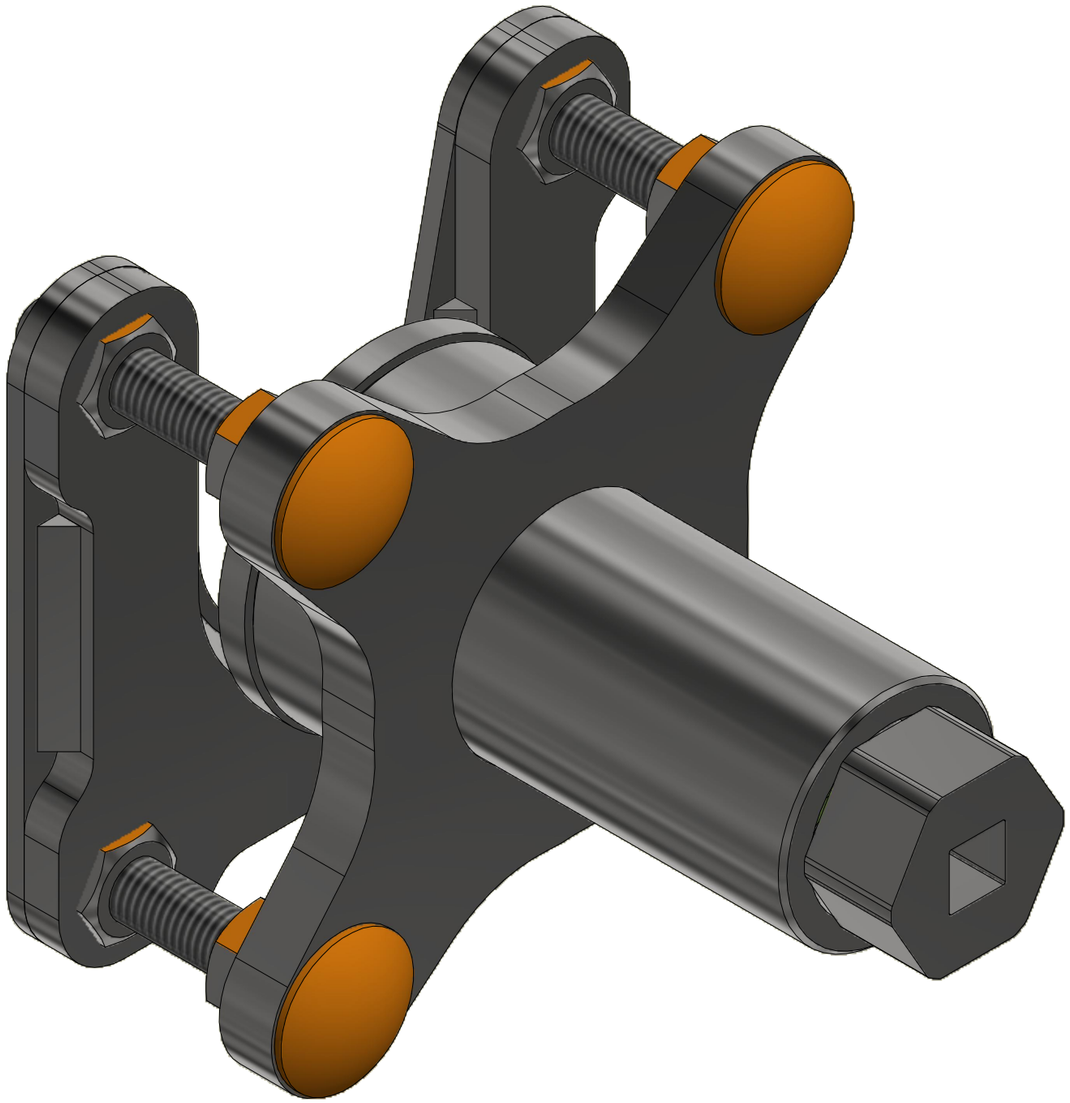

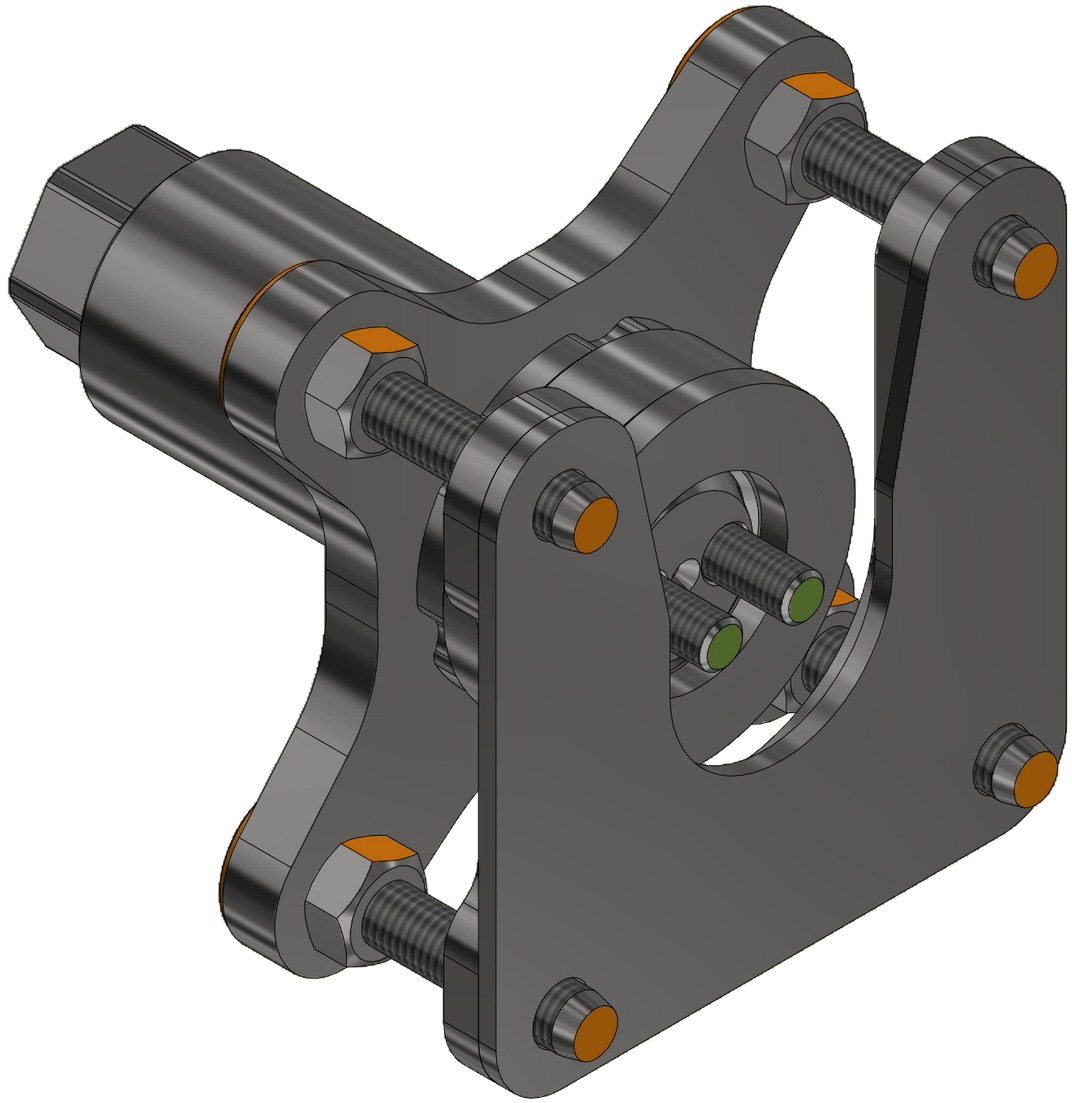

CZ PŘÍPRAVEK
D DIE VORRICHTUNG
F APPAREIL
GB FIXTURE
RU ПРИСТАВКА
PL PRZYRZĄD

VZ00040530

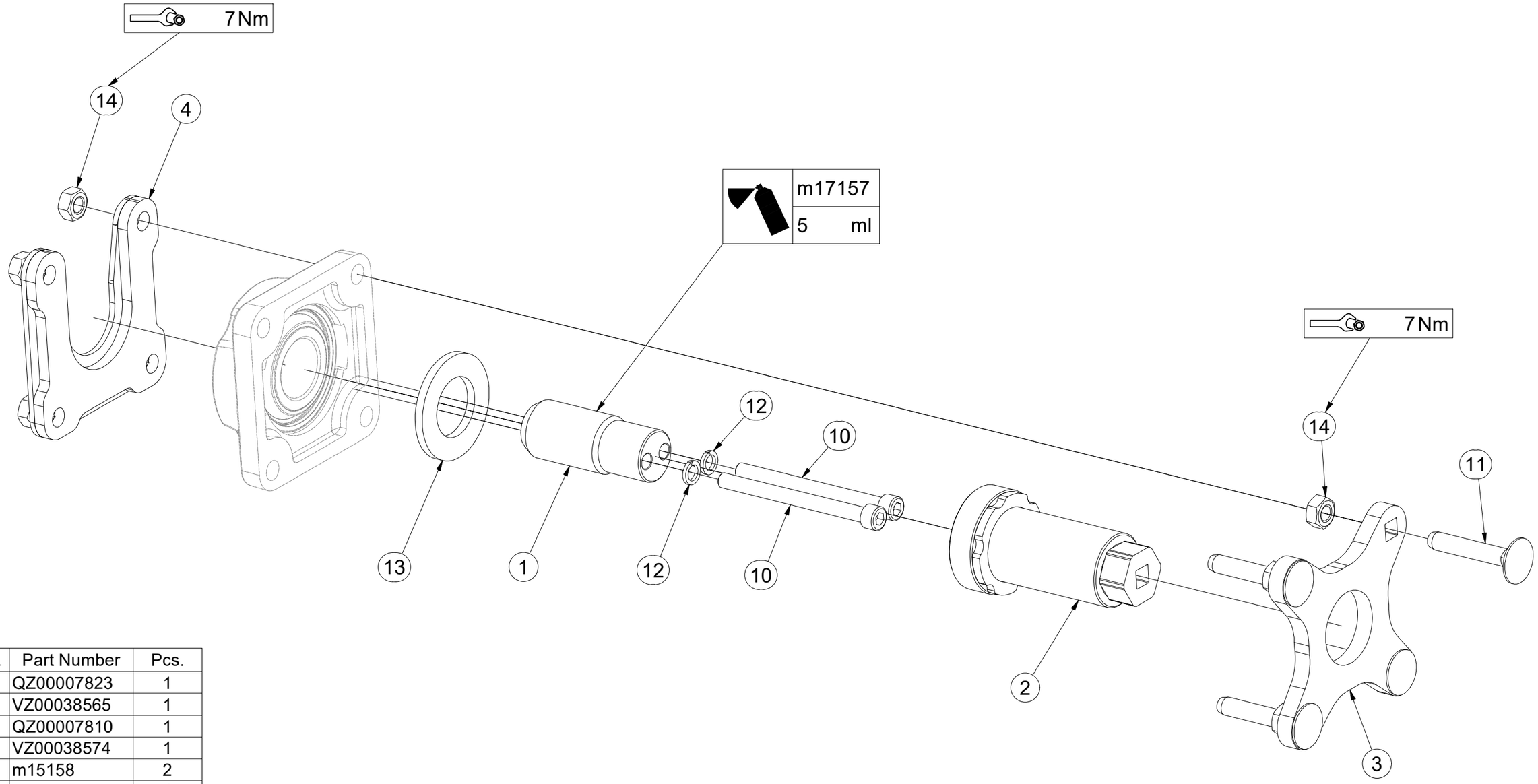

Pos.	Part Number	Pcs.
1	QZ00007823	1
2	VZ00038565	1
3	QZ00007810	1
4	VZ00038574	1
10	m15158	2
11	m17684	4
12	m01208	2
13	m03636	1
14	m10439	8
20	m17157	5,00 ml

CZ SMYKY ZADNÍCH VÁLCŮ

D SCHLEIFE HINTERE WALZE

F NIVELEUR ARRIÈRE ROULEAUX

GB REAR ROLLERS LEVELLERS

RU БОРОНЫ ЗАДНИХ КАТКОВ

PL WŁÓKY TYLNYCH WAŁOW

VZ00042182

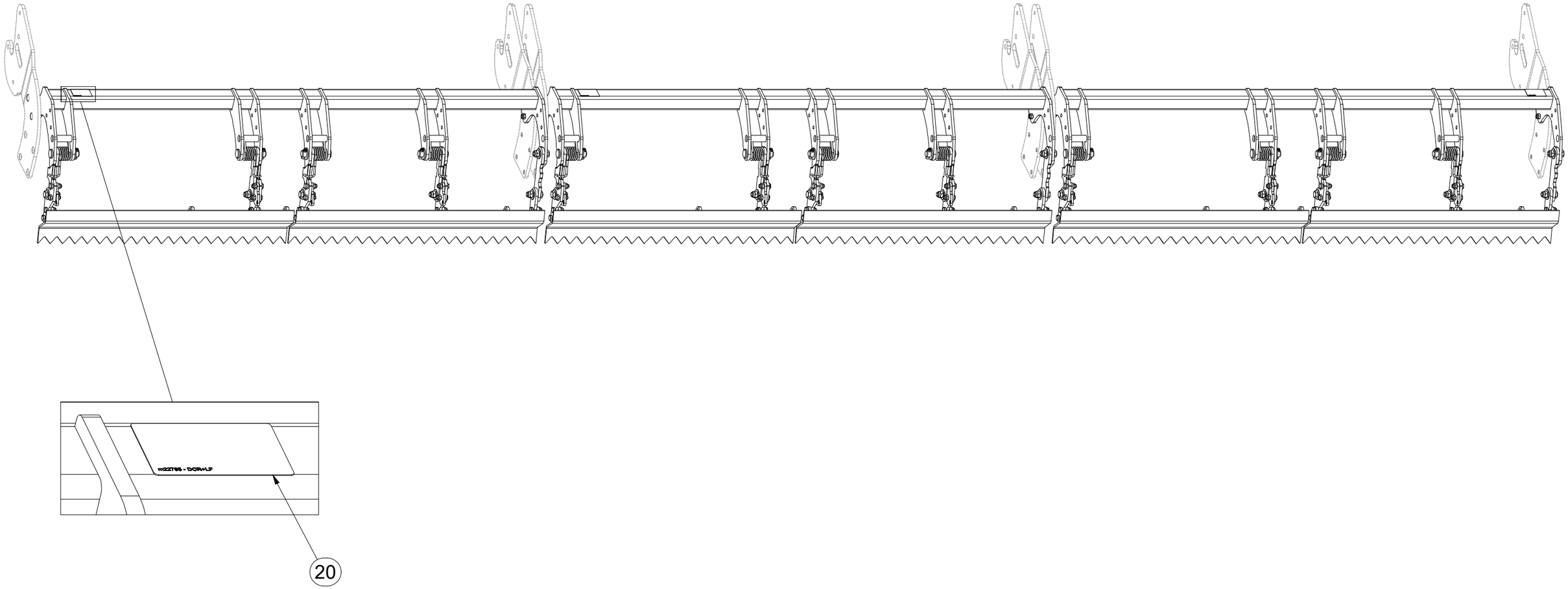

Pos.	Part Number	Pcs.
20	m22795	3

CZ SMYKY ZADNÍCH VÁLCŮ

D SCHLEIFE HINTERE WALZE

F NIVELEUR ARRIÈRE ROULEAUX

GB REAR ROLLERS LEVELLERS

RU БОРОНЫ ЗАДНИХ КАТКОВ

PL WŁÓKY TYLNYCH WAŁOW

VZ00042182

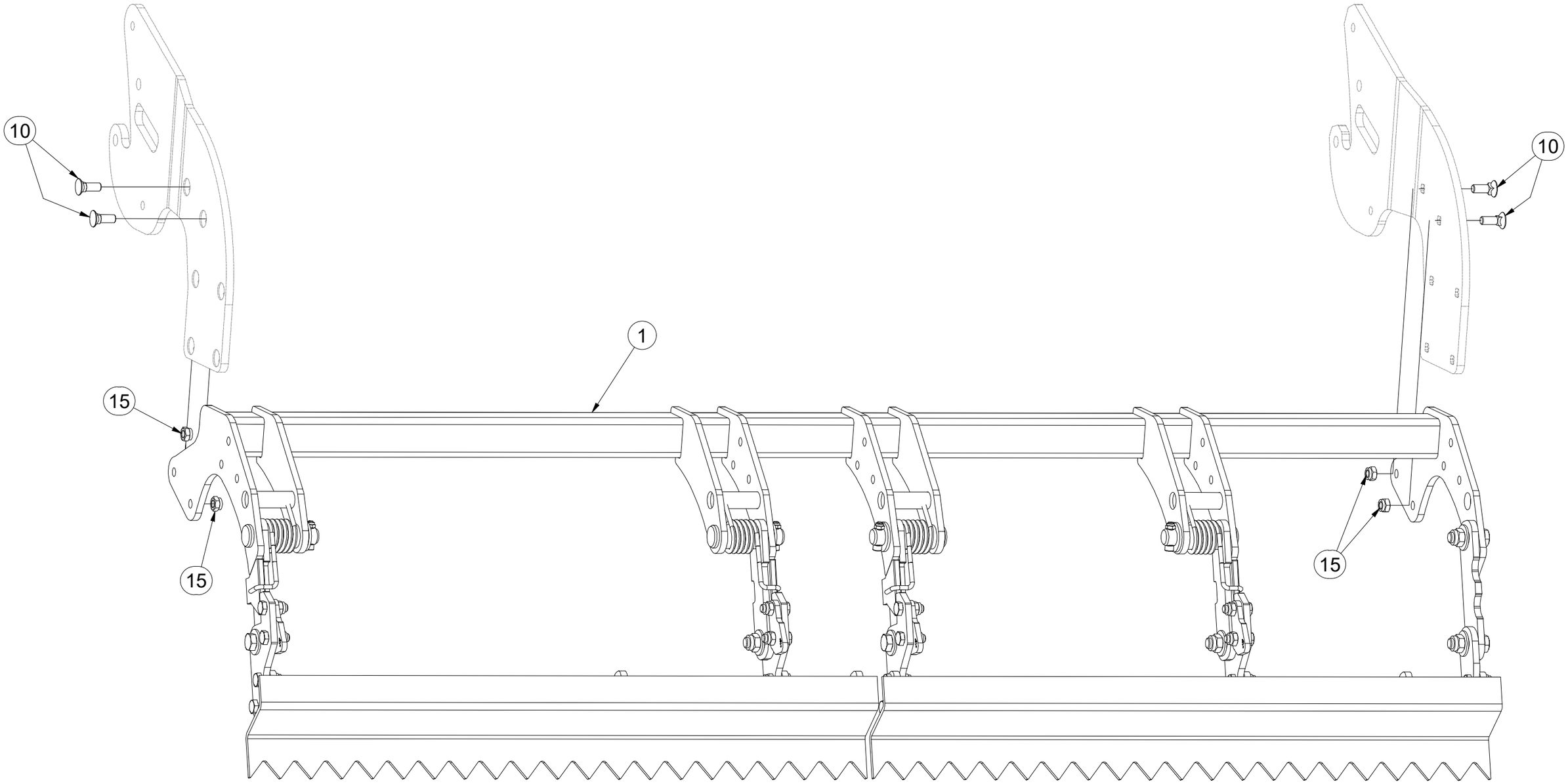

Pos.	Part Number	Pcs.
1	VZ00040295	3
10	m13778	12
15	m04301	12

CZ SMYKY ZADNÍCH VÁLCŮ

D SCHLEIFE HINTERE WALZE

F NIVELEUR ARRIÈRE ROULEAUX

GB REAR ROLLERS LEVELLERS

RU БОРОНЫ ЗАДНИХ КАТКОВ

PL WŁÓKY TYLNYCH WAŁOW

VZ00040295

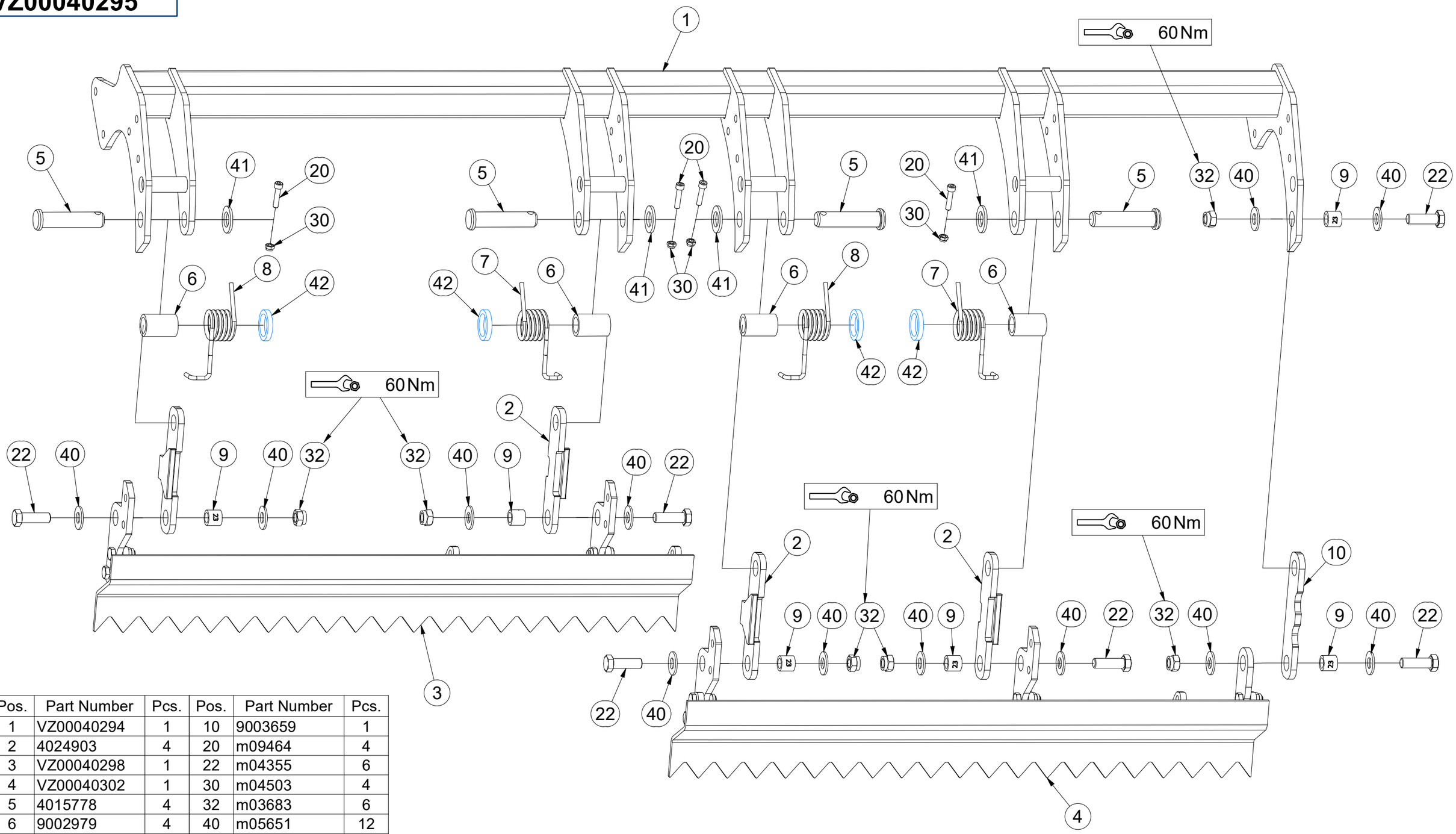

Pos.	Part Number	Pcs.	Pos.	Part Number	Pcs.
1	VZ00040294	1	10	9003659	1
2	4024903	4	20	m09464	4
3	VZ00040298	1	22	m04355	6
4	VZ00040302	1	30	m04503	4
5	4015778	4	32	m03683	6
6	9002979	4	40	m05651	12
7	m24171	2	41	m14028	4
8	m24172	2	42	VZ00059085	4
9	4022223	6			

CZ SMYKY ZADNÍCH VÁLCŮ

D SCHLEIFE HINTERE WALZE

F NIVELEUR ARRIÈRE ROULEAUX

GB REAR ROLLERS LEVELLERS

RU БОРОНЫ ЗАДНИХ КАТКОВ

PL WŁÓKY TYLNYCH WAŁOW

VZ00040295

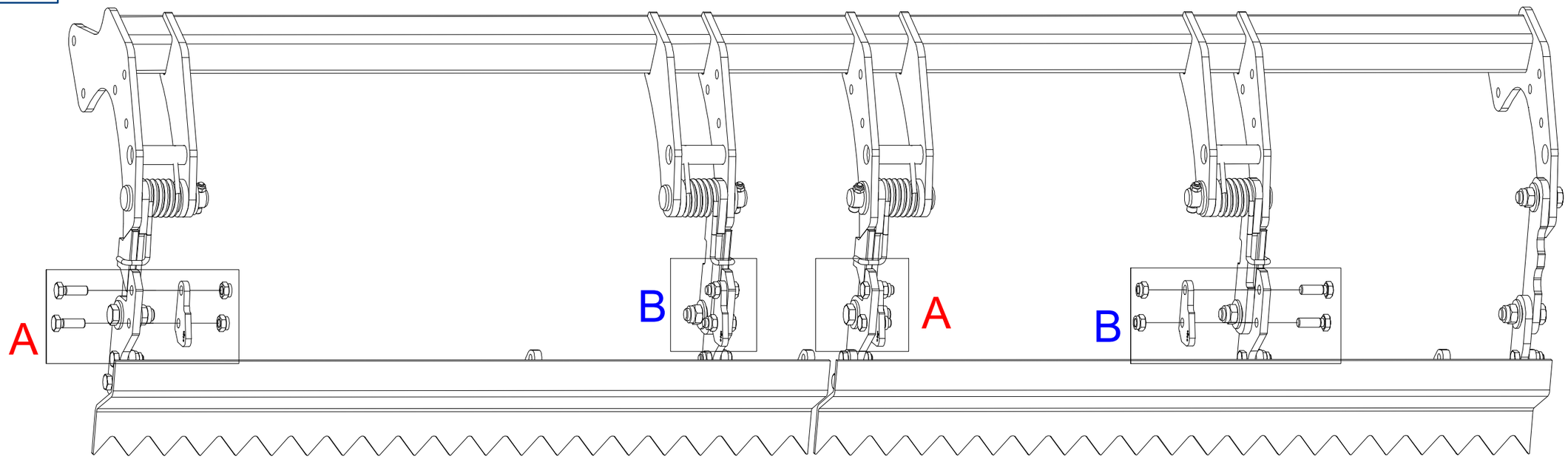

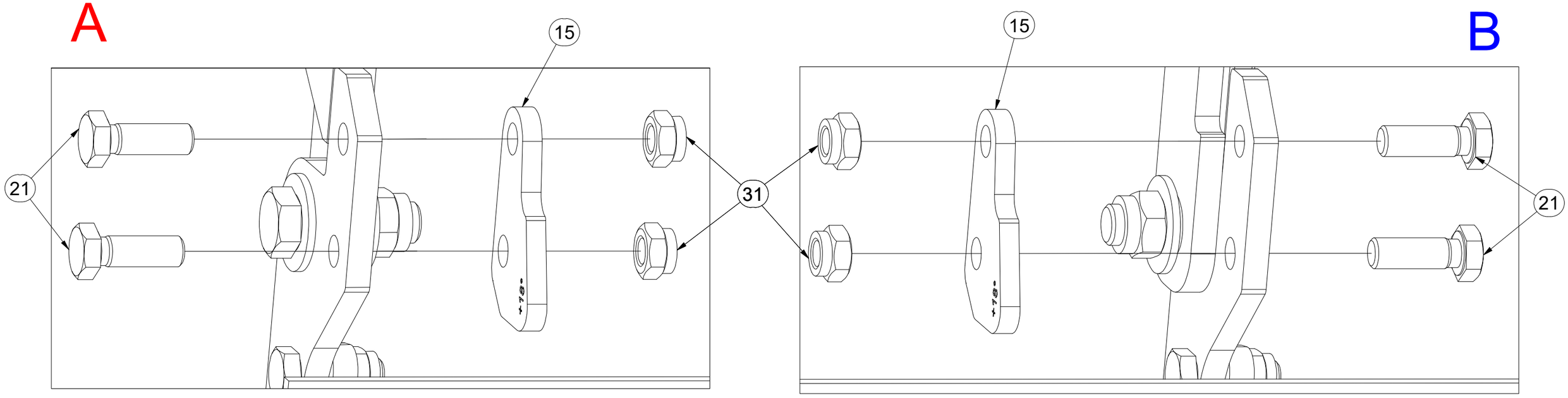

Pos.	Part Number	Pcs.
15	VZ00038601	4
21	m04343	8
31	m04301	8

CZ SMYK

D ACKERSCHLEIFE

F NIVELEUR

GB LEVELLER

RU БОРОНА

PL WŁÓKA

VZ00040298

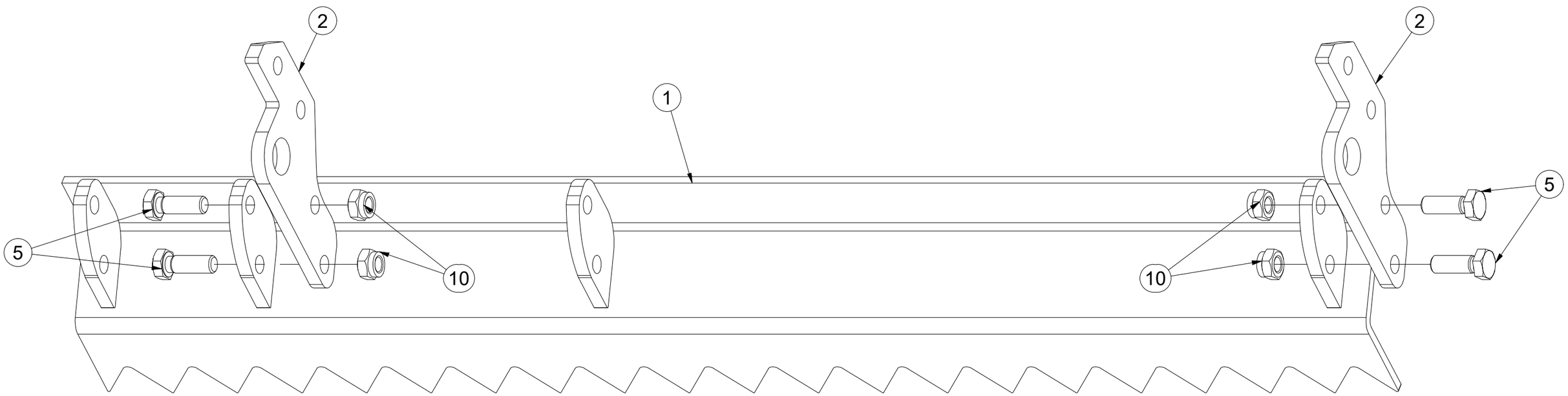

Pos.	Part Number	Pcs.
1	VZ00034293	1
2	VZ00014941	2
5	m04343	4
10	m04301	4

CZ SMYK

D ACKERSCHLEIFE

F NIVELEUR

GB LEVELLER

RU БОРОНА

PL WŁÓKA

VZ00040302

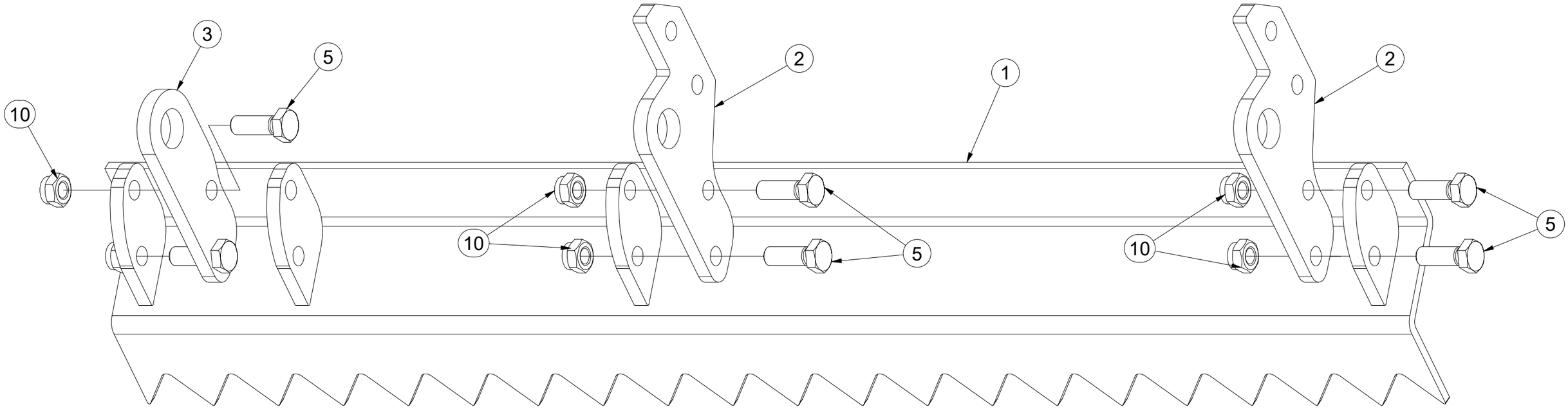

Pos.	Part Number	Pcs.
1	VZ00034293	1
2	VZ00014941	2
3	VZ00040325	1
5	m04343	6
10	m04301	6

CZ SADA NÁPRAVY

D SATZ AUFHÄNGUNG

F KIT DE L'ESSIEU

GB AXLE SET

RU КОМПЛЕКТ ОСИ КОЛЁС

PL ZESTAW OSI

3012508

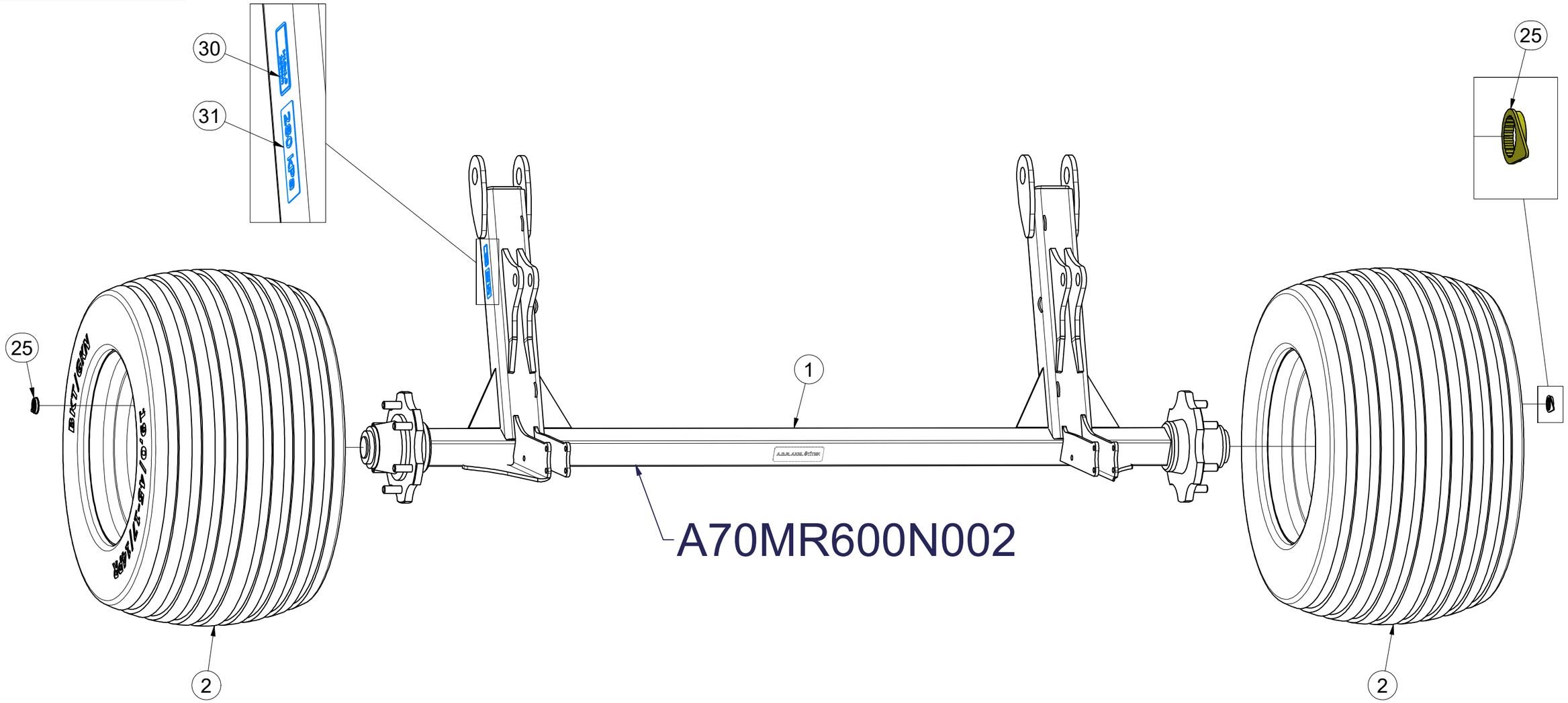

Pos.	Part Number	Pcs.
1	3012422	1
2	m19870	2
25	m19657	12
30	m19732	2
31	m21945	2

	280 kPa
	M18x1,5-265Nm

CZ SADA NÁPRAVY

D SATZ AUFHÄNGUNG

F KIT DE L'ESSIEU

GB AXLE SET

RU КОМПЛЕКТ ОСИ КОЛЁС

PL ZESTAW OSI

3012508

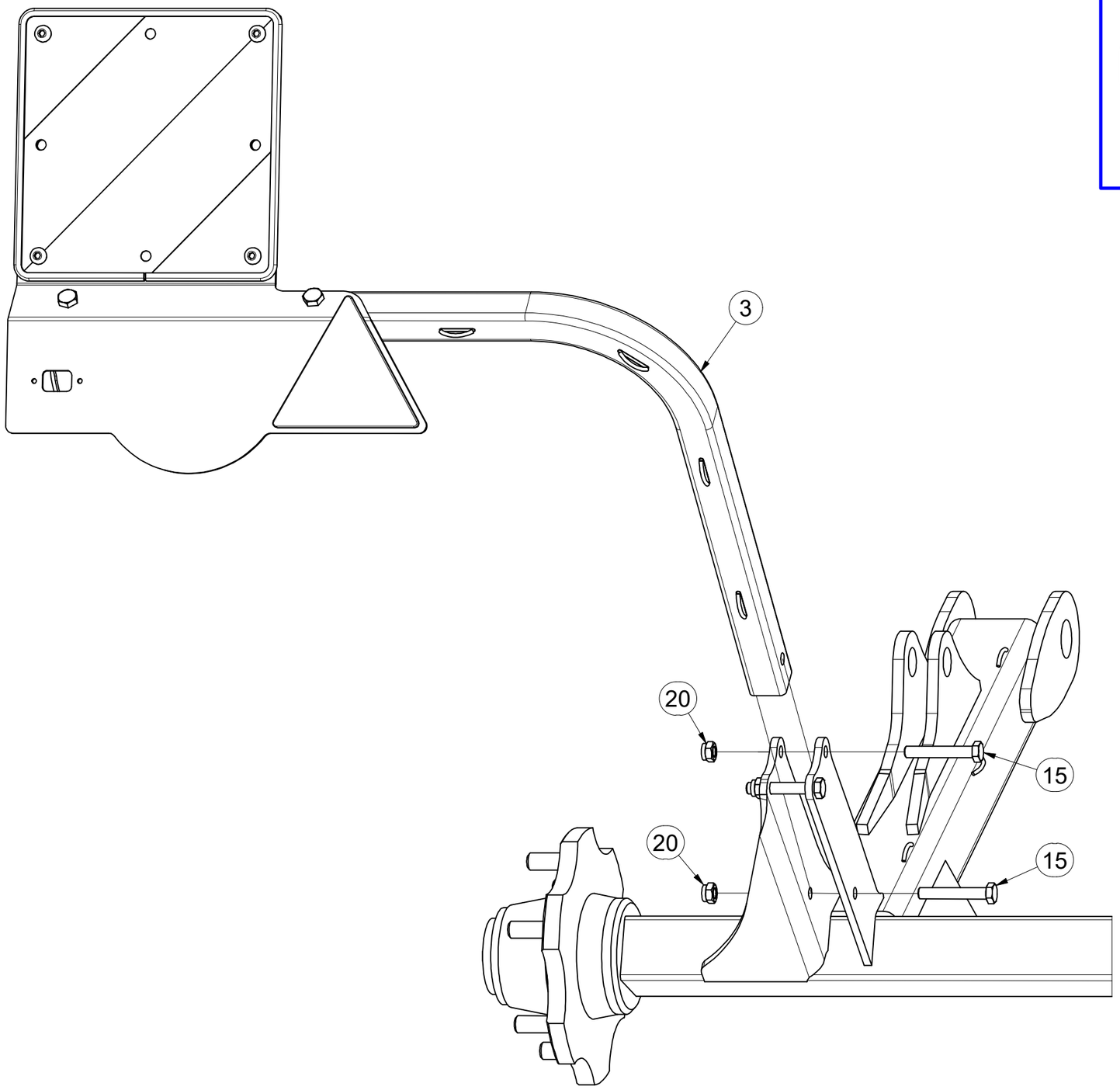

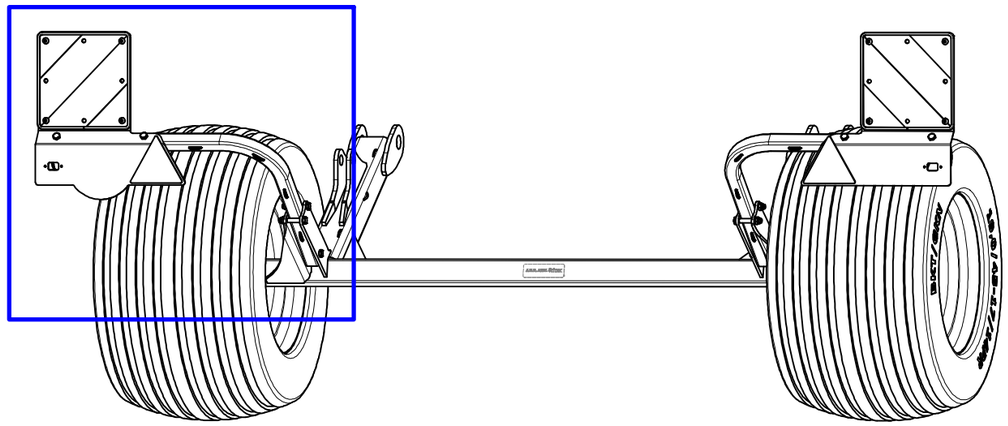

Pos.	Part Number	Pcs.
3	3012431	1
15	m12493	6
20	m04301	6

CZ SADA NÁPRAVY

D SATZ AUFHÄNGUNG

F KIT DE L'ESSIEU

GB AXLE SET

RU КОМПЛЕКТ ОСИ КОЛЁС

PL ZESTAW OSI

3012508

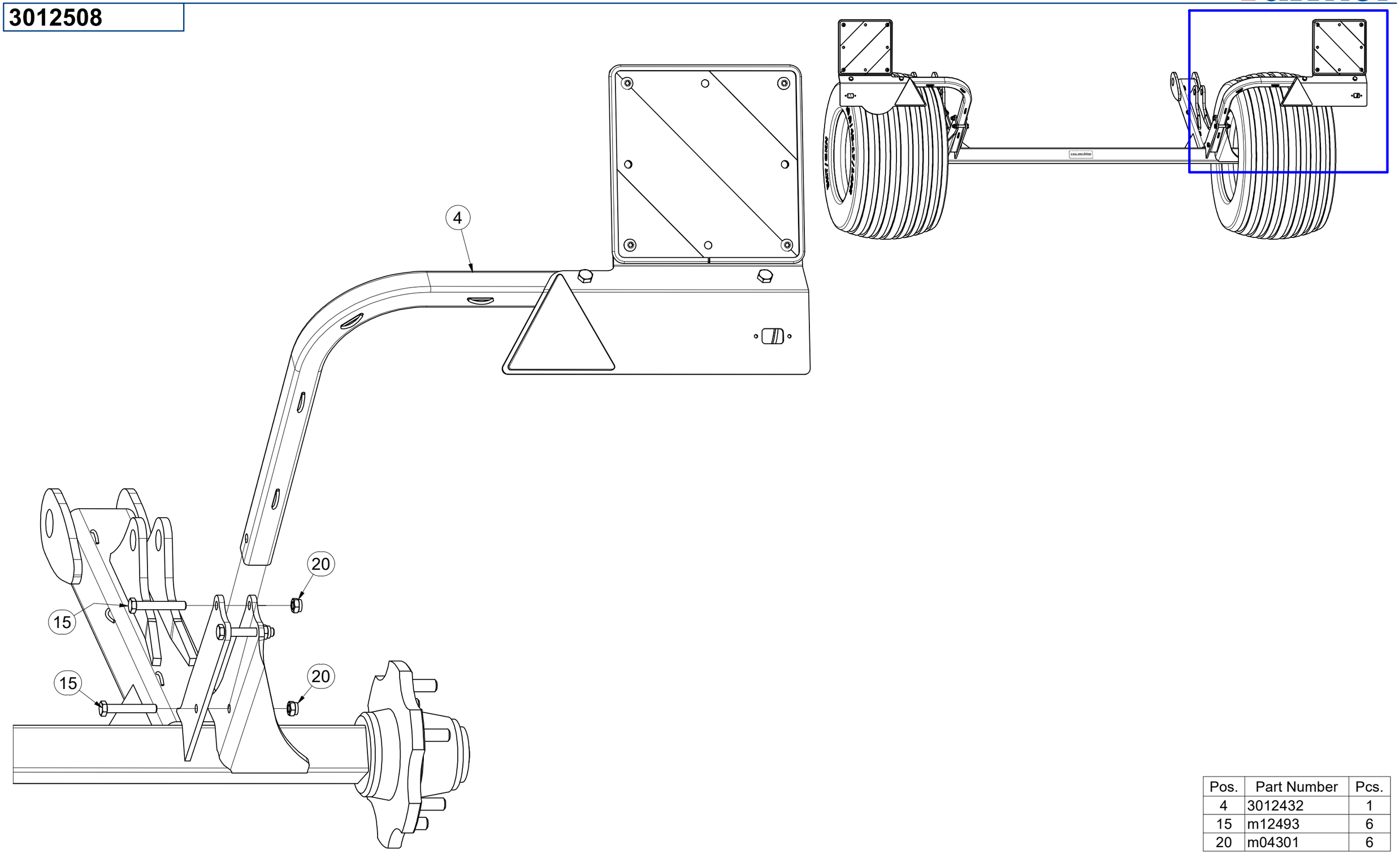

Pos.	Part Number	Pcs.
4	3012432	1
15	m12493	6
20	m04301	6

CZ NÁPRAVA
D ACHSE
F ESSIEU
GB AXLE
RU ОСЬ
PL OS

A70MR600N002

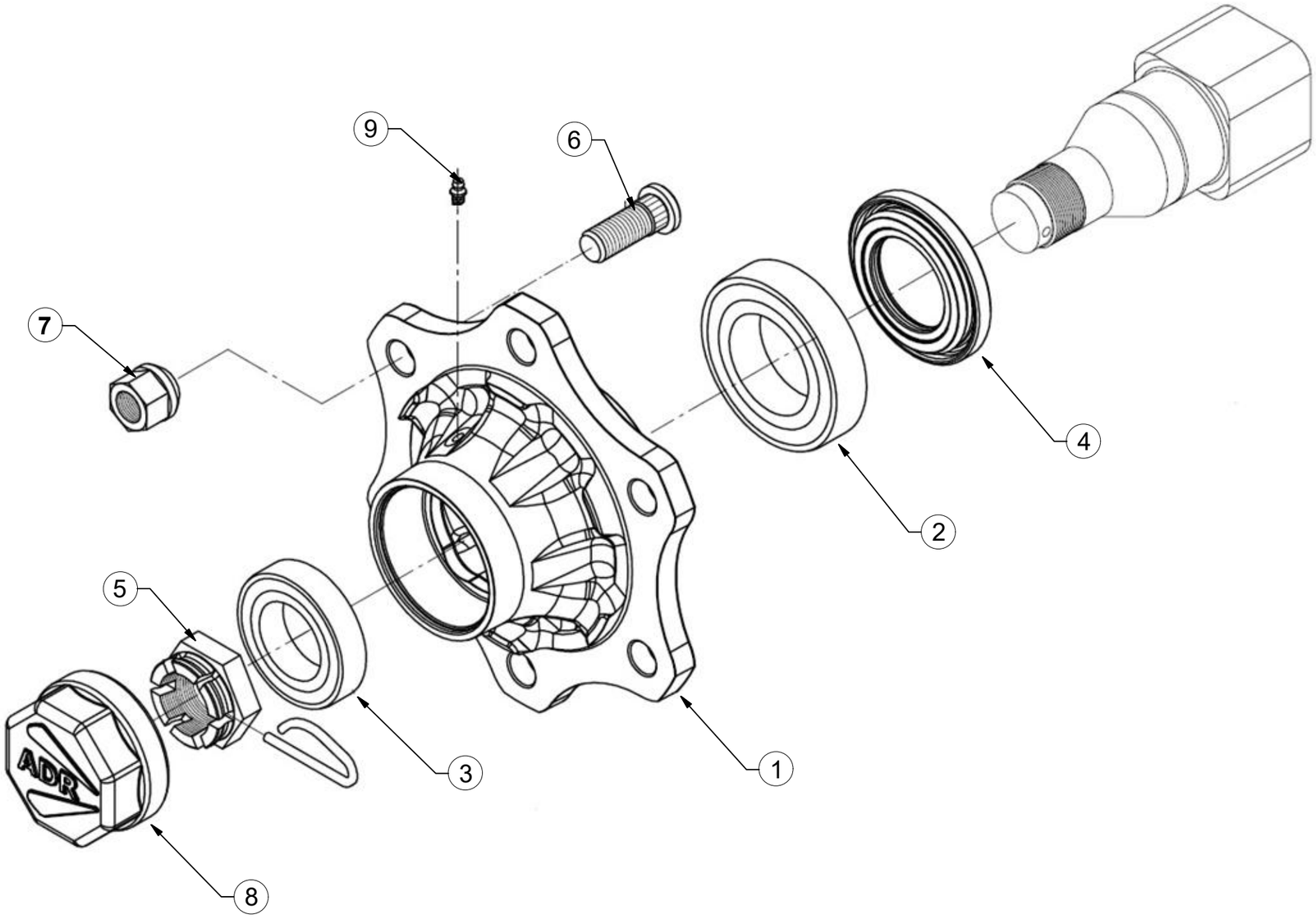

Pos	Part Number	Pcs.
1	m19667	2
2	m08194	2
3	m07152	2
4	m14924	2
5	m08169	2
6	m08148	12
7	m08163	12
8	m19668	2
9	m05698	2

CZ TERČ ZADNÍ LEVÝ

D SCHILD, HINTERES, LINKES

F CIBLE ARRIÈRE GAUCHE

GB LEFT REAR DISC

RU ЩИТОК ЗАДНИЙ ЛЕВЫЙ

PL TARCZA TYLNA LEWA

3012431

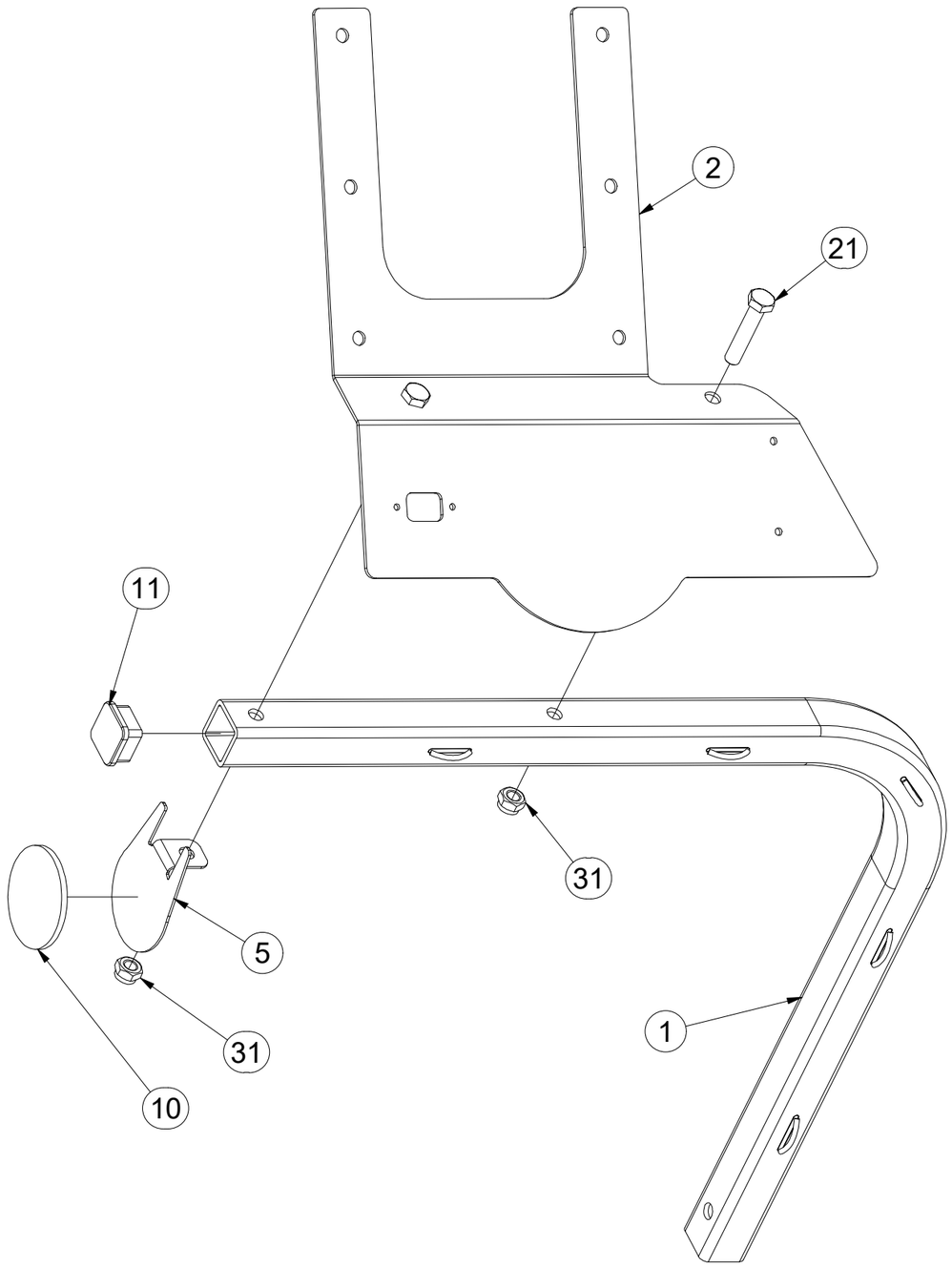

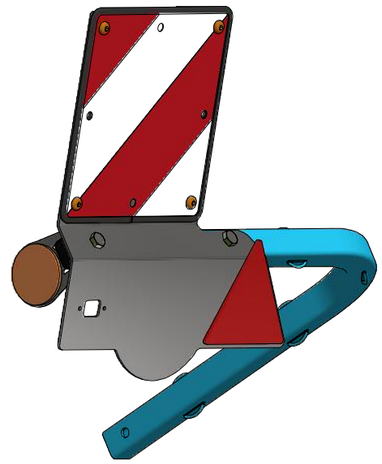

Pos.	Part Number	Pcs.
1	3012433	1
2	3012365	1
5	4024926	1
10	m02579	1
11	m12689	1
21	m01131	2
31	m04301	2

CZ TERČ ZADNÍ LEVÝ

D SCHILD, HINTERES, LINKES

F CIBLE ARRIÈRE GAUCHE

GB LEFT REAR DISC

RU ЩИТОК ЗАДНИЙ ЛЕВЫЙ

PL TARCZA TYLNA LEWA

3012431

Pos.	Part Number	Pcs.
3	m18855	1
4	9005707	1
12	m02497	1
20	m16637	4
30	m03775	4
35	m01209	4

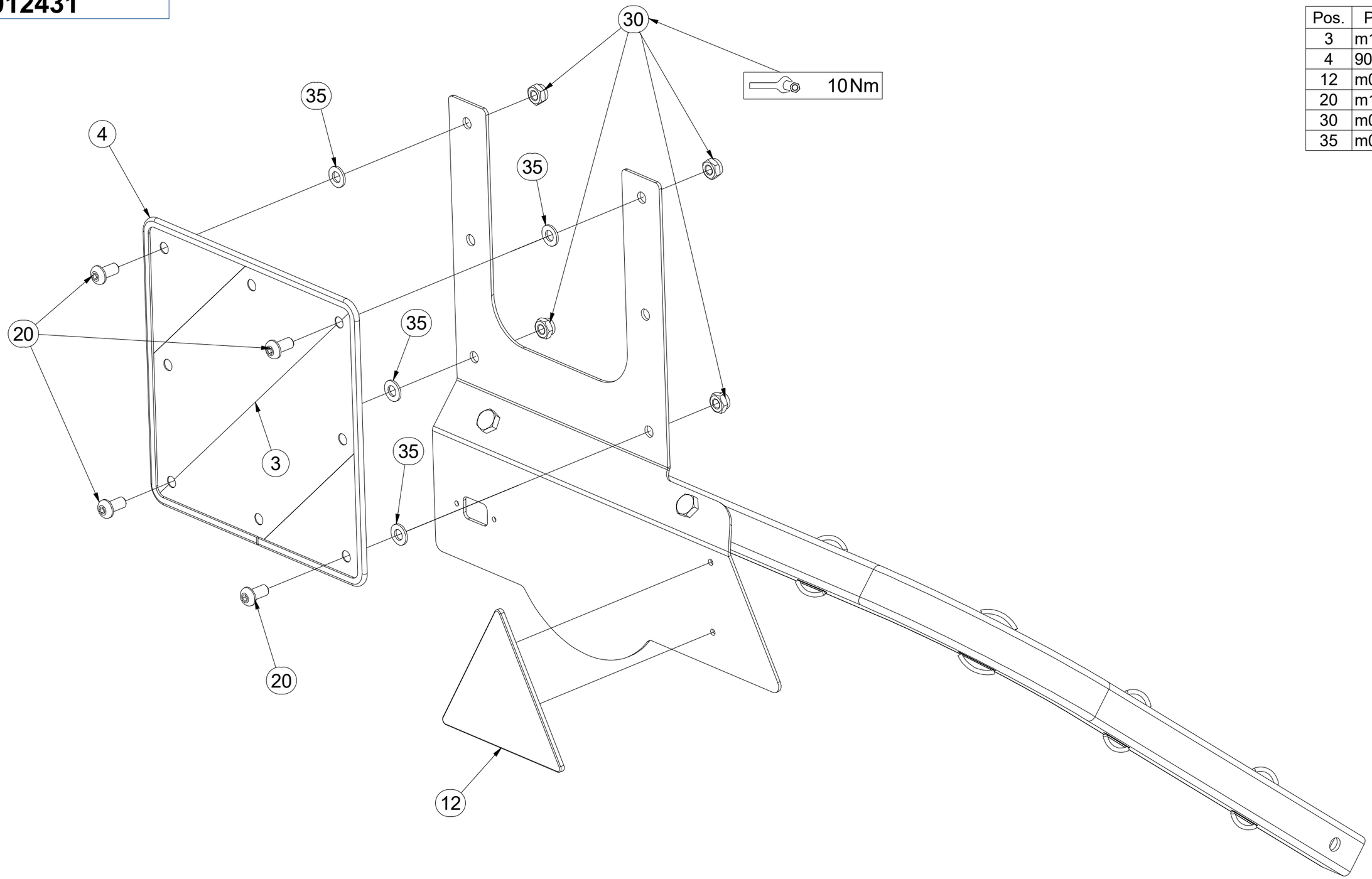

CZ TERČ ZADNÍ PRAVÝ

D SCHILD, HINTERES, RECHTES

F CIBLE ARRIÈRE DROITE

GB RIGHT REAR DISC

RU ЩИТОК ЗАДНИЙ ПРАВЫЙ

PL TARCZA TYLNA PRAWA

3012432

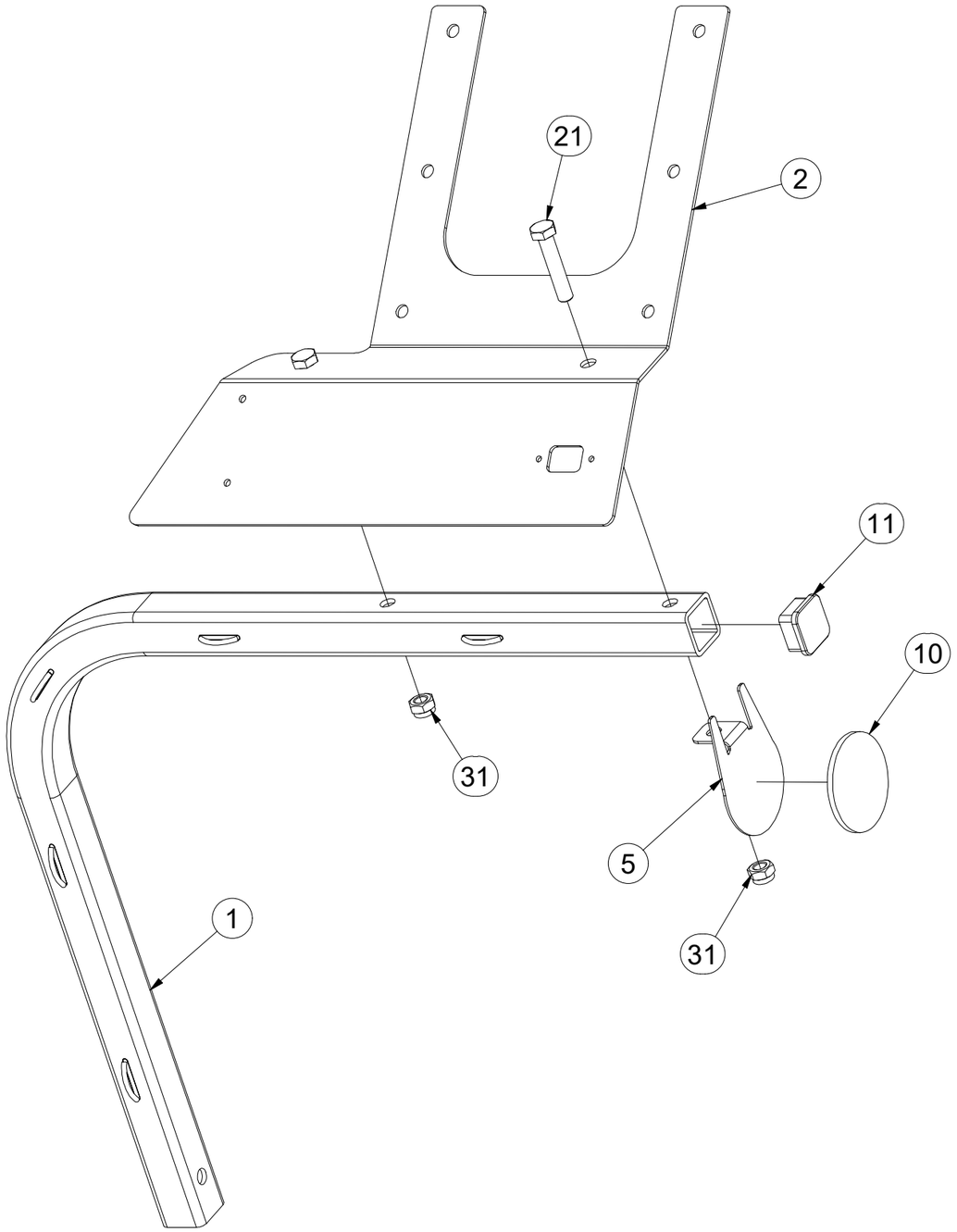

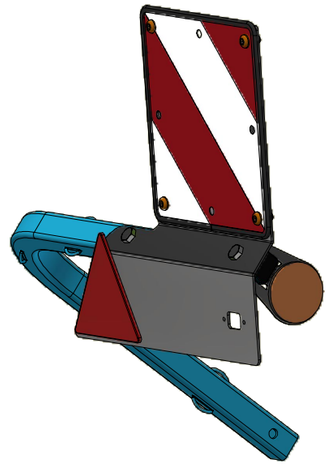

Pos.	Part Number	Pcs.
1	3012433	1
2	3012390	1
5	4024926	1
10	m02579	1
11	m12689	1
21	m01131	2
31	m04301	2

CZ TERČ ZADNÍ PRAVÝ

D SCHILD, HINTERES, RECHTES

F CIBLE ARRIÈRE DROITE

GB RIGHT REAR DISC

RU ЩИТОК ЗАДНИЙ ПРАВЫЙ

PL TARCZA TYLNA PRAWA

3012432

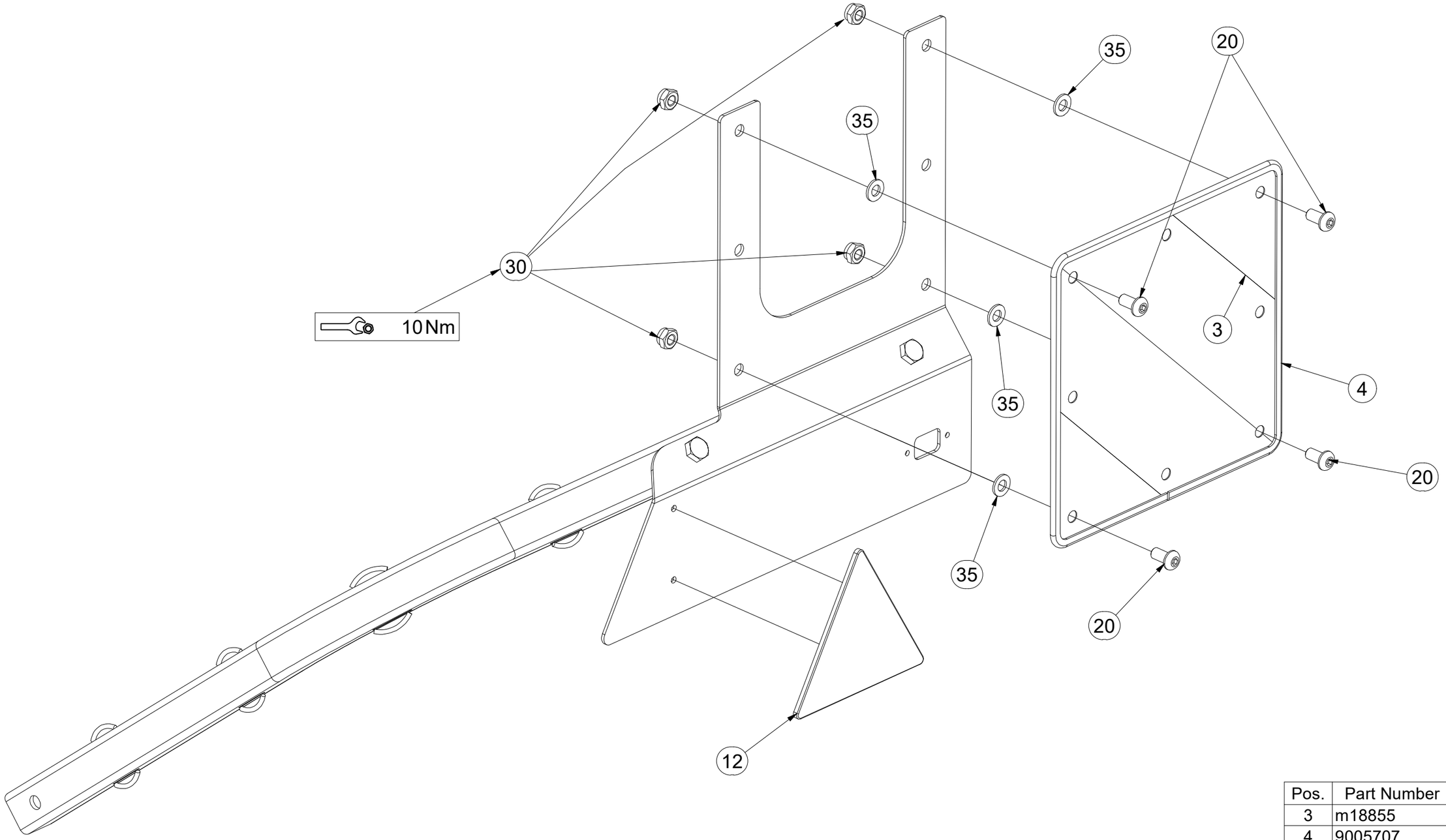

Pos.	Part Number	Pcs.
3	m18855	1
4	9005707	1
12	m02497	1
20	m16637	4
30	m03775	4
35	m01209	4

CZ SAMOLEPKY STROJE
D AUFKLEBER MASCHINEN
F VOITURE MACHINES
GB STICKERS MACHINES
RU СТИКЕРЫ МАШИНЫ
PL NAKLEJKI MASZYNY

4026236

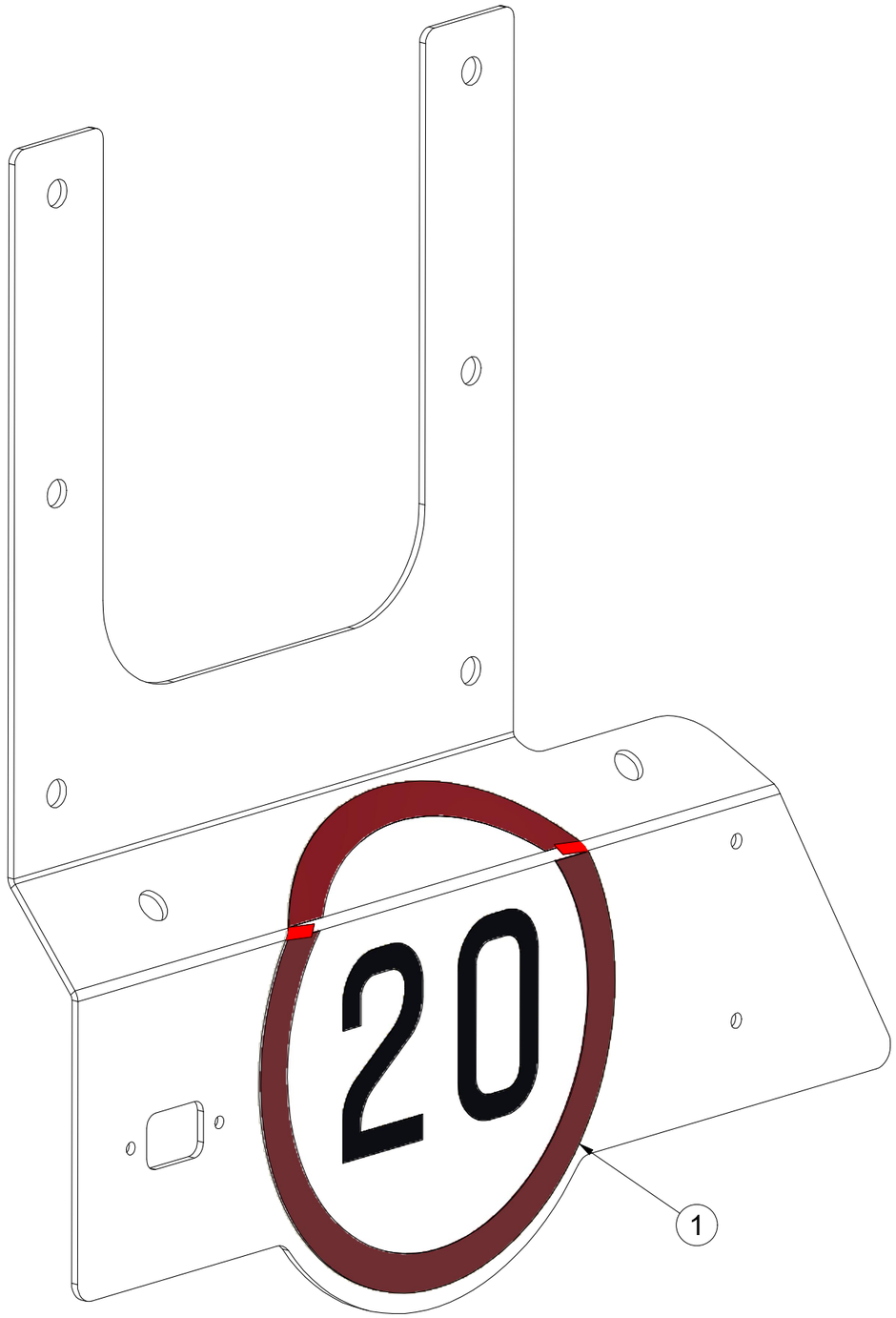

Pos.	Part Number	Pcs.
1	m04406	1

CZ SOUPRAVA TĚSNIVA PÍSTNIC

D KOLBENSTANGENDICHTUNGSMITTELSATZ

F SET DE GARNITURE DES TIGES DE PISTON

GB SEALING SET FOR PISTON RODS

RU КОМПЛЕКТ ПРОКЛАДОК ЦИЛИНДРОВ

PL ZESTAW USZCZELEK TRZPIENIA TŁOKA

m25173	VZ00050933
m25174	VZ00050933

CZ SOUPRAVA TĚSNIVA PÍSTNIC

D KOLBENSTANGENDICHTUNGSMITTELSATZ

F SET DE GARNITURE DES TIGES DE PISTON

GB SEALING SET FOR PISTON RODS

RU КОМПЛЕКТ ПРОКЛАДОК ЦИЛИНДРОВ

PL ZESTAW USZCZELEK TRZPIENIA TŁOKA

VZ00050933

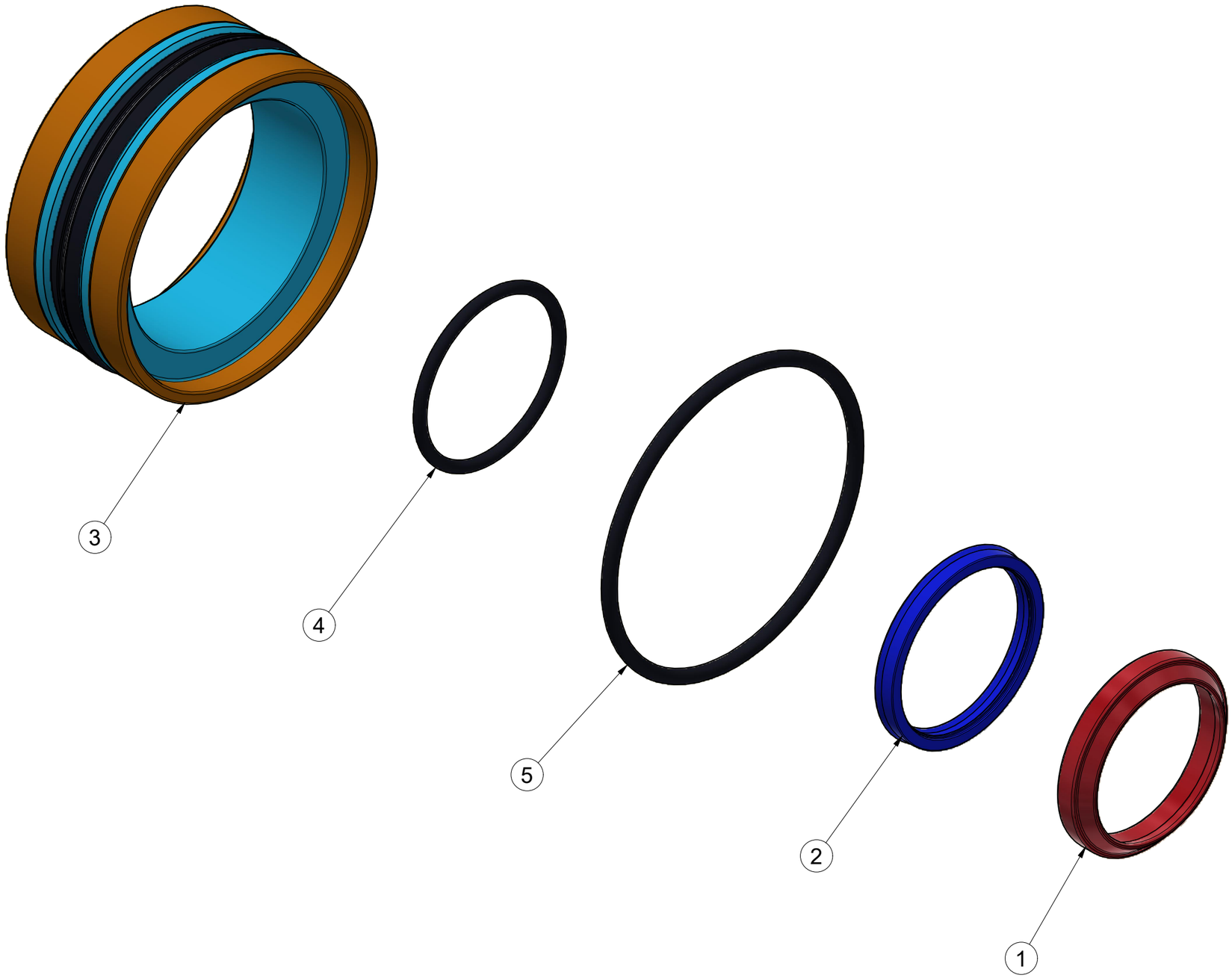

Pos.	Part Number	Pcs.
1	m25925	1
2	m25931	1
3	m25937	1
4	m25941	1
5	m25942	1

CZ SVĚTELNÁ SADA

D LEUCHTENSATZ

F KIT LUMINEUX

GB LIGHTING SET

RU ОСВЕТИТЕЛЬНЫЙ КОМПЛЕКТ

PL ZESTAW OŚWIETLENIA

3012429

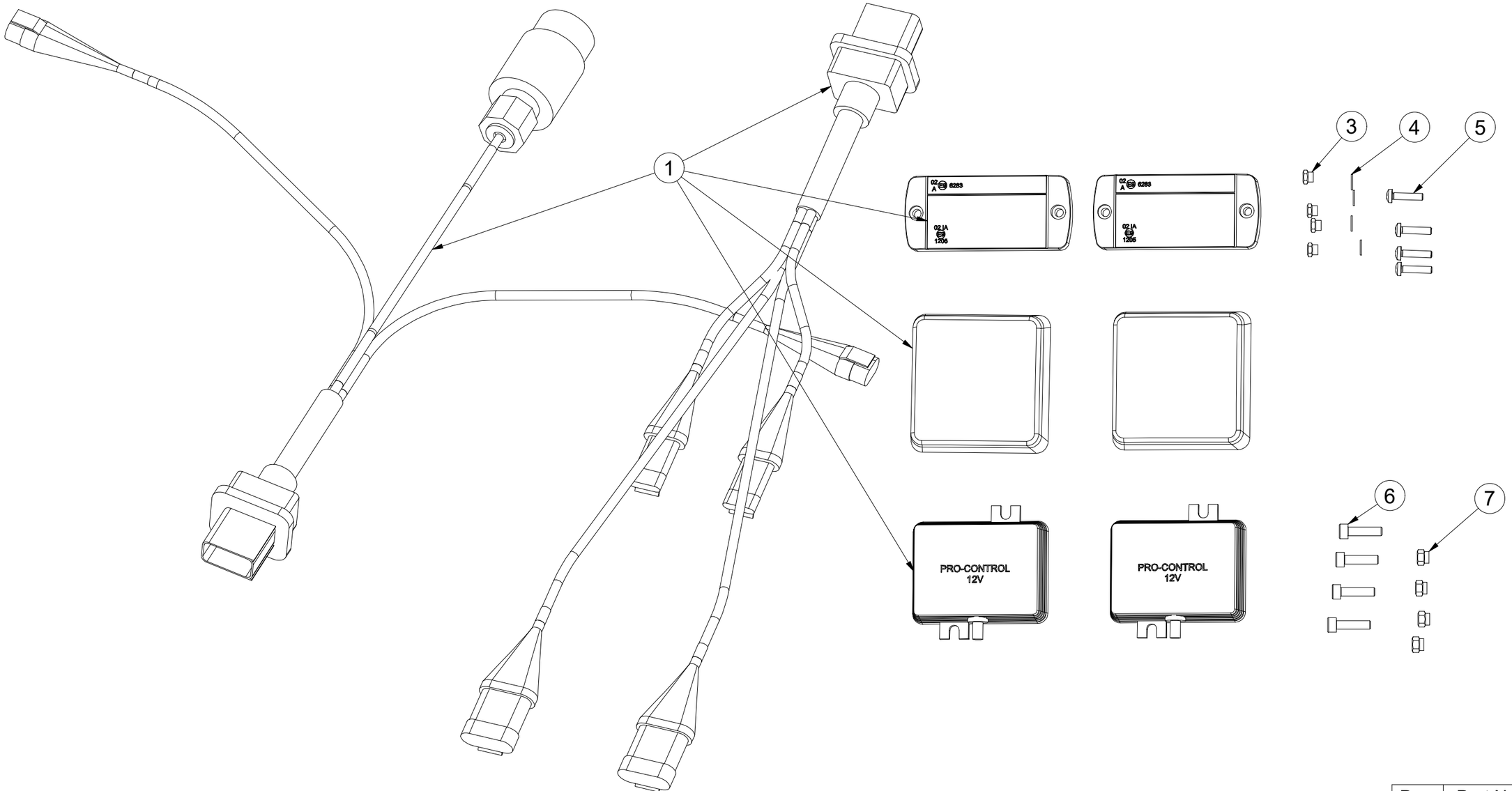

Pos.	Part Number	Pcs.
1	m19043	1
3	m05562	4
4	m05597	4
5	m15790	4
6	m10591	4
7	m06236	4

CZ SVĚTELNÁ SADA

D LEUCHTENSATZ

F KIT LUMINEUX

GB LIGHTING SET

RU ОСВЕТИТЕЛЬНЫЙ КОМПЛЕКТ

PL ZESTAW OŚWIETLENIA

3012429

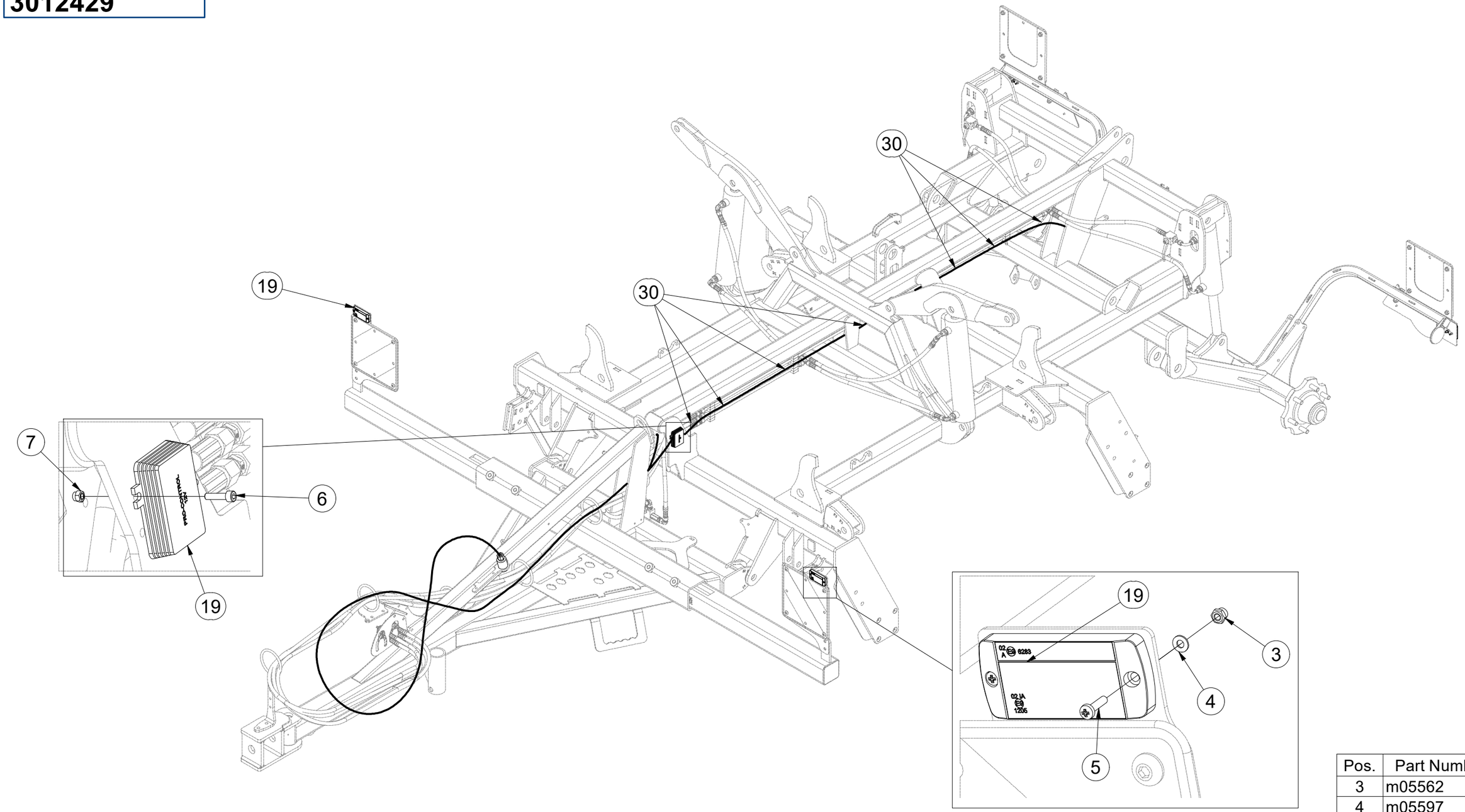

Pos.	Part Number	Pcs.
3	m05562	4
4	m05597	4
5	m15790	4
6	m10591	4
7	m06236	4
19	m19043	1
30	m05566	50

CZ SVĚTELNÁ SADA

D LEUCHTENSATZ

F KIT LUMINEUX

GB LIGHTING SET

RU ОСВЕТИТЕЛЬНЫЙ КОМПЛЕКТ

PL ZESTAW OŚWIETLENIA

3012429

Pos.	Part Number	Pcs.
19	m19043	1
30	m05566	50

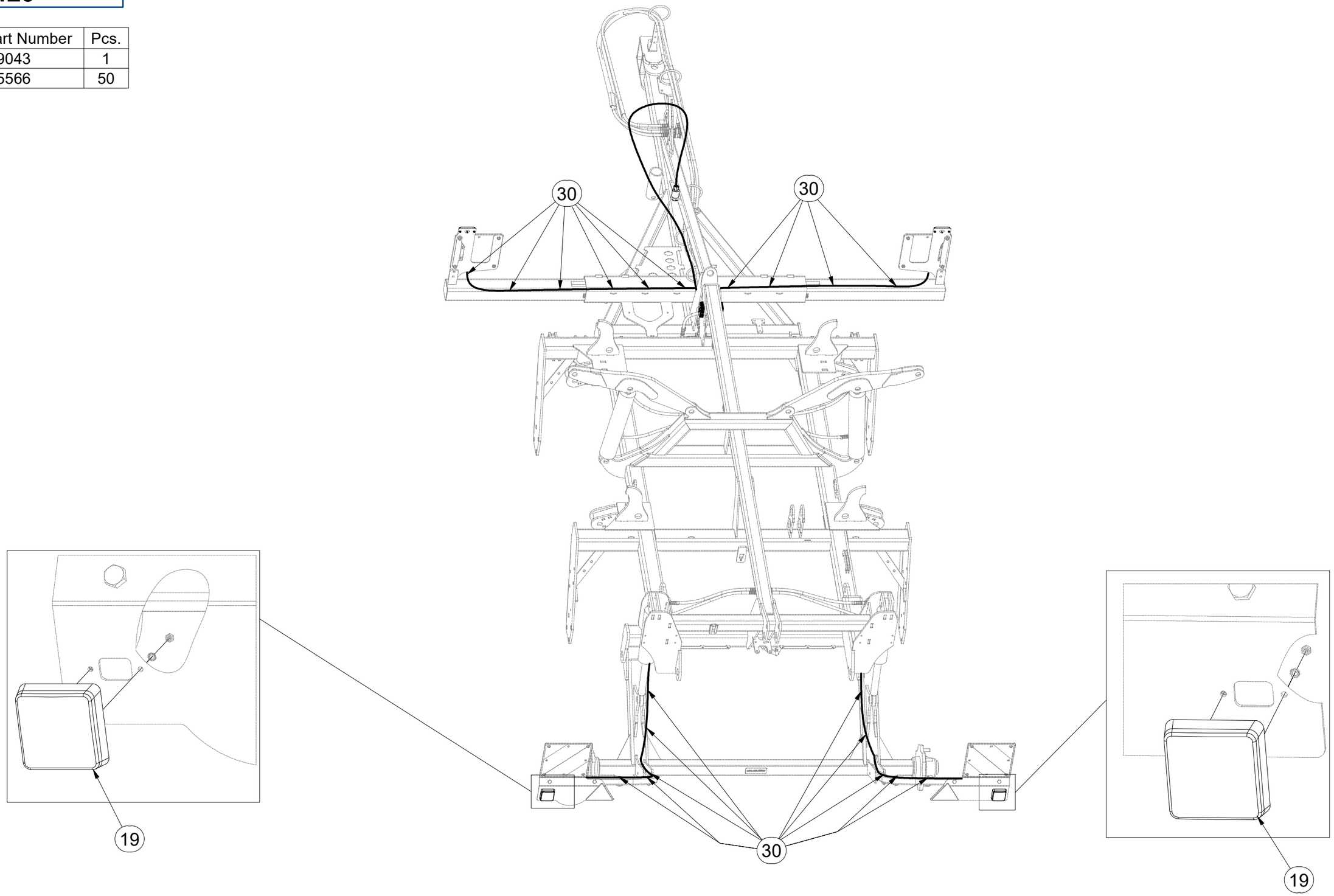

CZ SVĚTELNÁ SADA

D LEUCHTENSATZ

F KIT LUMINEUX

GB LIGHTING SET

RU ОСВЕТИТЕЛЬНЫЙ КОМПЛЕКТ

PL ZESTAW OŚWIETLENIA

m19043

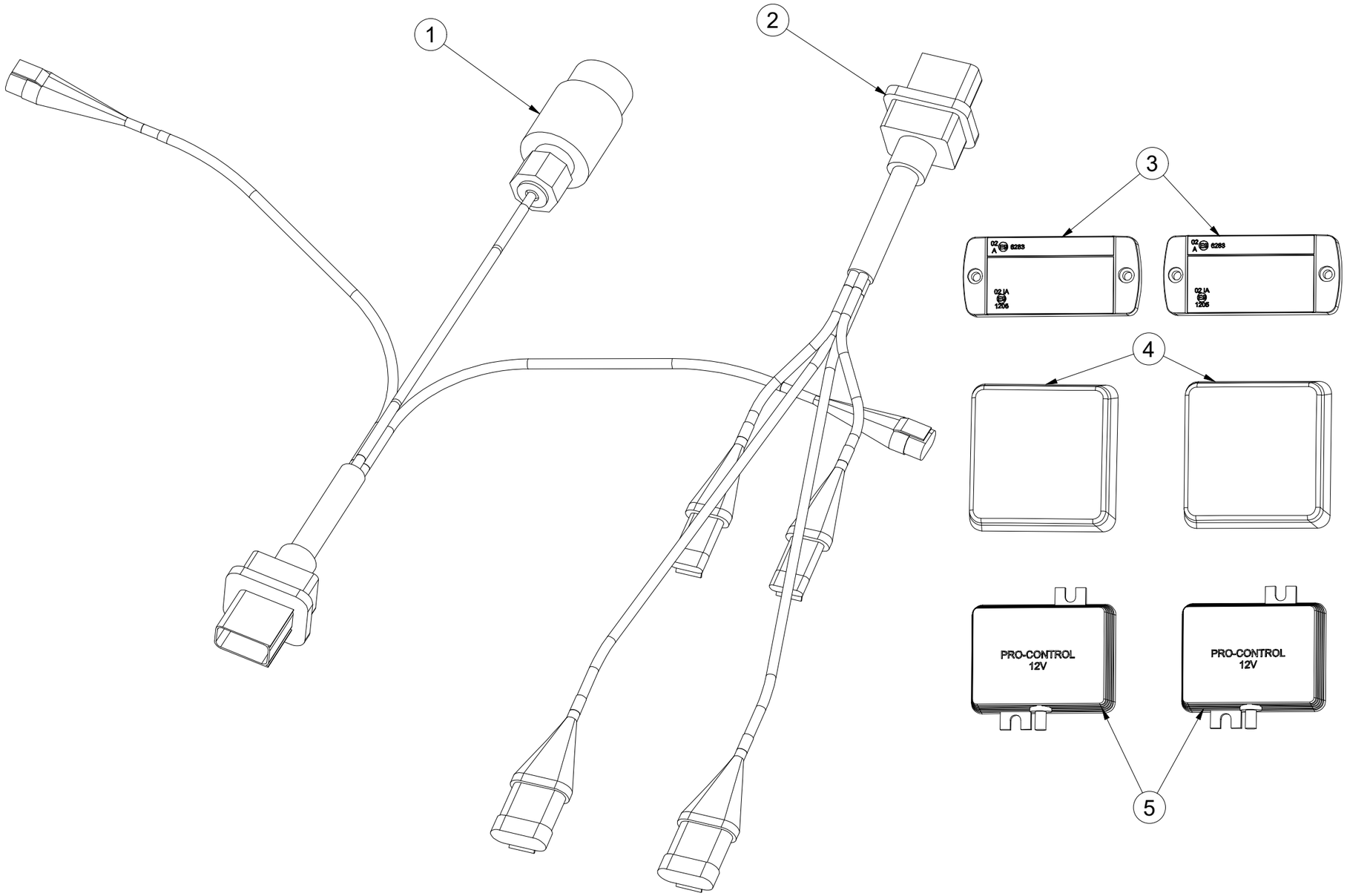

Pos.	Part Number	Pcs.
1	m14779	1
2	m14778	1
3	m14776	2
4	m19044	2
5	m14777	2

CZ UTAHOVACÍ MOMENTY ŠROUBŮ
D ANZUGMOMENTE VON SCHRAUBEN
F COUPLES DE SERRAGE DES VIS

GB SCREW TIGHTENING TORQUE
RU МОМЕНТЫ ЗАЖАТИЯ БОЛТОВ
PL MOMENTY DOKRĘCANIA ŚRUB

P		5.8	8.8	10.9	12.9	Z DIN 7991	Z ISO 10642
D	R	Mu	Mu	Mu	Mu	8.8	10.9
mm	mm	Nm	Nm	Nm	Nm	Nm	Nm
M6	1	6	9	13	15	7,2	7,9
M8	1,25	14	22	32	38	17	19
M10	1,5	29	44	64	75	35	38
M12	1,75	49	76	111	130	58	65
M14	2	79	120	176	206	93	100
M16	2	123	188	276	323	144	158
M18	2,5	169	257	378	443	-	220
M20	2,5	239	365	536	628	-	310
M22	2,5	329	529	738	864	-	420
M24	3	413	629	924	1082	-	530
M27	3	613	934	1372	1606	-	-
M30	3,5	832	1267	1862	2179	-	-
M33	3,5	1130	1723	2530	2961	-	-
M36	4	1451	2210	3246	3799	-	-
M39	4	1885	2872	4217	4936	-	-
M42	4,5	2322	3538	5196	6080	-	-
M45	4,5	2909	4433	6511	7619	-	-
M48	5	3513	535	7862	9200	-	-
M52	5	4524	6895	10123	11849	-	-
M56	5,5	5636	8589	12614	14761	-	-

Mu - CZ UTAHOVACÍ MOMENT
D ANZUGMOMENTE
F COUPLE DE SERRAGE

GB TIGHTENING TORQUE
RU МОМЕНТ ЗАЖАТИЯ
PL MOMENT DOKRĘCANIA

D - CZ JMENOVITÝ PRŮMĚR
D NENNDURCHMESSER
F DIAMETRE NOMINAL

GB NOMINAL DIAMETER
RU НОМИНАЛЬНЫЙ ДИАМЕТР
PL ŚREDNICA NOMINALNA

R - CZ ROZTEČ ZÁVITU - STOUPÁNÍ
D GEWINDESTEIGUNG
F PAS DE FILET - PAS

GB SCREW PITCH – LEAD
RU ШАГ РЕЗЬБЫ
PL ROZSTAW GWINTU - SKOKI

P - CZ PEVNOST
D FESTIGKEIT
F RÉSISTANCE

GB STRENGTH
RU ПРОЧНОСТЬ
PL WYTRZYMA OŚĆ

Z - CZ ZÁPUSTNÉ ŠROUBY
D SENKKOPFSCHRAUBEN
F VIS A TETE FRAISEE

GB COUNTERSUNK SCREWS
RU БОЛТЫ С УТОПЛЕННОЙ ГОЛОВКОЙ
PL ŚRUBY Z ŁBEM STOŻKOWYM PŁASKIM

CZ Hodnoty momentů jsou poníženy o -10% oproti tabulkovým hodnotám. Šroubové spoje utahujte dle vyznačeného utahovacího momentu v dokumentaci. Pokud není utahovací moment v dokumentaci vyznačen, utahujte dle obecné tabulky. Pokud je v dokumentaci definován spoj šroubu a matice o různých pevnostech, vždy utahujte na moment komponenty nižší.

D Die Werte der Anzugsmomente sind um 10 % gegenüber den Tabellenwerten verringert. Ziehen Sie die Schraubverbindungen gemäß dem in der Dokumentation fesgeschrieben Anzugsmoment an. Sofern das Anzugsmoment nich in der Dokumentation aufgeführt ist, ziehen Sie sie gemäß der allgemeinen Tablle an. Wenn in der Dokumentation eine Verbindung von Schraube und Mutter mit verschiede Festigkeiten definiet ist, wird immer mit dem Moment des Bauteils mit der geringeren Festigkeit angezogen.

F Les valeurs des couples de serrage sont baissees de 10% par rapport aux valeurs de tableau. Serrez les raccords àvis selon le couple de serrage indiquédans les documents. Si le couple de serrage n'est pas indiquédans les documents, serrez selon le tableau général. Si les documents définissent un assemblage par boulon de diverses résistances, serrez toujours au moment de la composante avec résistance inférieure.

GB The torque values are reduced by 10% compared to the table values. Tighten the screw joints according to the tightening torque stated in the documentation. If the tightening torque is not stated in the documentation, tighten according to the general table. If there is a joint with a screw and a nut at different strengths in the documentation, always tighten to the torque of the component with lower strength.

RU Значения моментов затяжкм чменьшены на 10% по сравнению с данынми в таблице. Резьбовые соединения зажимайте с установленным в документации моментом зажатия. Если в документации не указан момент зажатия, то зажимайте по действующей в общем таблице. Если в документации установлено соединение из болта и гайки различной прочности, всегда зажимайте с моментом дпя компонента с меньшей прочностью.

PL Wartości momentów dokręcania są obniżone o 10% w stosunku do wartości z tabeli. Połączenia śrubowe należy dokręcać zgodni z momentem obrotowym w dokumentacji. Jeśli w dokumentacji nie ma podanego momentu obrotowego, należy dokręcać zgodnie z ogólną tabelą.
Jeśli w dokumentacji zdefiniowane jest połączenie ze śrubąi nakrętkąo różnych wytrzymałościach, zawsze należy dokręcać zachowując moment dokręcania komponentu z niższą wytrzymałością.

CZ OBECNÝ PŘEDPIS UTAHOVÁNÍ ZAJIŠTĚNÍ ČEPOVÝCH SPOJŮ:

D ALLGEMEINE VORSCHRIFT FÜR DAS ANZIEHEN VON BOLZENVERBINDUNGEN:

F CONSIGNE GENERALE POUR LE SERRAGE DES ARTICULATIONS CYLINDRIQUES:

GB GENERAL INSTRUCTION FOR TIGHTENING THE SECURING OF PIN JOINTS:

RU ОБЩЕЕ ОПИСАНИЕ ЗАЖАТИЯ ПРЕДОХРАНЕНИЯ СОЕДИНЕНИЙ ПАЛЬЦАМИ:

PL OGÓLNE ZASADY DOKTĘCANIA ZABEZPIECZENIA POŁĄCZEŃ CZOPEM:

X	M
M8, M10, M12	09-15Nm
M14	15-25Nm

X - CZ ROZMĚR ŠROUBU
D SCHRAUBENGRÖSSE
F DIMENSIONS DE LA VIS
GB BOLT DIMENSION
RU РАЗМЕР БОЛТА
PL ROZMIAR ŚRUBY

M - CZ ORIENTAČNÍ MOMENT
D ANZUGSMOMENT
F COUPLE D'ORIENTATION
GB ORIENTATION TORQUE
RU ОРИЕНТАЦИОННЫЙ МОМЕНТ
PL ORIENTACYJNY MOMENT

CZ Tyto spoje není nutné ověřovat kontrolou momentovým klíčem = stačí vizuálně kontrolovat sešroubování.

D Diese Verbindungen müssen nicht mit einem Drehmomentschlüssel überprüft werden = es genügt, die Verschraubung visuell zu kontrollieren.

F Il n'est pas nécessaire de contrôler le serrage à l'aide d'une clé dynamométrique = un contrôle visuel de l'assemblage suffit.

GB These joints do not have to be verified by checking with a torque wrench = visual inspection of bolting is sufficient.

RU Эти соединения не нужно контролировать динамометрическим ключаом = достаточно визуально проверять прикручивание.

PL Nie trzeba sprawdzać tych połączeń kluczem dynamometrycznym = wystarczy wizualnie skontrolować dokręcenie.