TRANSPORTNÍ BALÍK
TRANSPORT PACKAGE
ТРАНСПОРТНЫЙ ПАКЕТ
PAQUET TRANSPORT

HURRICANE 1100 PS

DŮLEŽITÉ - ČTĚTE POZORNĚ !!
IMPORTANT - READ CAREFULLY !!
ВАЖНО - ЧИТАЙТЕ ВНИМАТЕЛЬНО !!
IMPORTANT - LIRE ATTENTIVEMENT!!

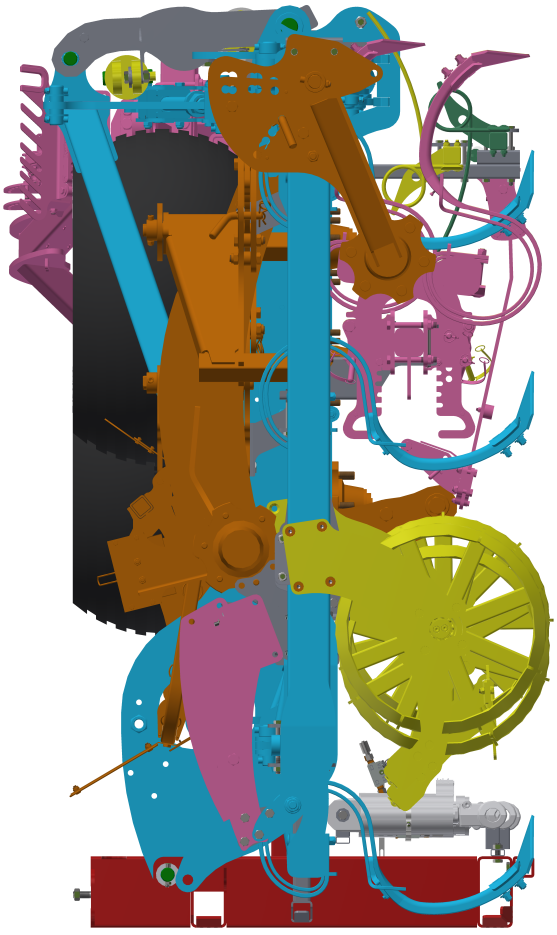

Vydání: 1
Edition:
Выпуск:
Enjeu :

Platnost od:
Effective from:
Валидность с:
Validité de : 01.04.2026

FARMET a.s.
Jiřinková 276
552 03 Česká Skalice, CZ

telefon: +420 491 450 111
fax: +420 491 450 136
GSM: +420 774 715 738

IČ: 46504931
DIČ: CZ46504931

www.farmet.cz
e-mail: farmet@farmet.cz

Vydal: Technický útvar, Farmet a.s.
dne 21.04.2026, Změny vyhrazeny

Prepared by: Technical Department, Farmet a.s.
on 21.04.2026, changes reserved

Опубликовано: Технический отдел, Farmet a.s.
21.04.2026 г.,изменения зарезервированы

Publié par : Service technique, Farmet a.s.
le 21.04.2026, modifications réservées

Obsah

1 TABULKA HMOTNOSTI BALÍKŮ DLE TYPU STROJE 4
2 VÝSTRAŽNÉ BEZPEČNOSTNÍ ŠTÍTKY 5
3 POPIS BALÍKU 6
4 MANIPULACE S BALÍKEM STROJE 7
5 POPIS VYKLÁDKY – KAMION 8
6 POPIS VYKLÁDKY – KONTEJNER 10
7 DEMONTÁŽ KOMPONENT A OTOČENÍ STROJE 13

1 TABULKA HMOTNOSTI BALÍKŮ DLE TYPU STROJE

Tab.1 : Hmotnost balíku nejtěžší varianty výbavy

TYP	HMOTNOST BALÍKU	
	kg	lb
H1100PS	9 500	20 945

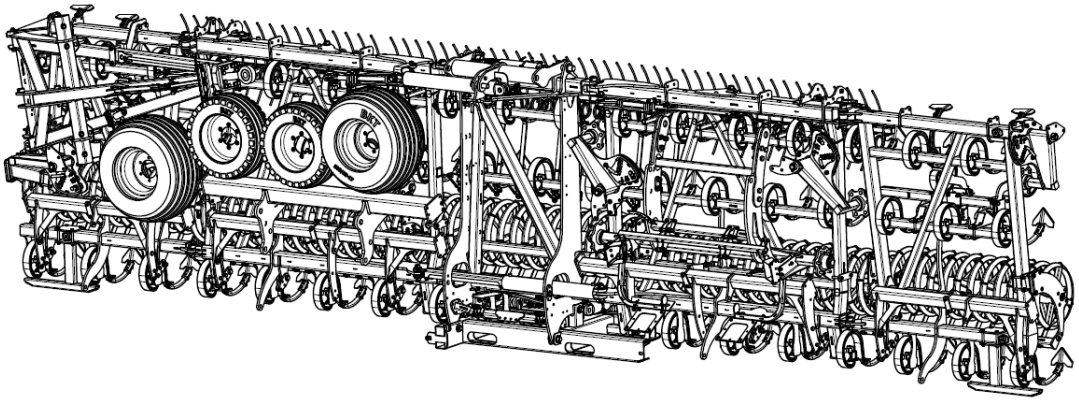

2 VÝSTRAŽNÉ BEZPEČNOSTNÍ ŠTÍTKY

Výstražně bezpečnostní štítky slouží k ochraně obsluhy

Všeobecně platí:

- Výstražné bezpečnostní štítky přísně dodržujte.
- Všechny bezpečnostní pokyny platí také pro ostatní uživatele.

Tab.2 : Samolepící výstražné bezpečnostní štítky umístěné na stroji

VÝSTRAŽNÝ BEZPEČNOSTNÍ ŠTÍTEK	TEXT KE ŠTÍTKU	POLOHA NA STROJI
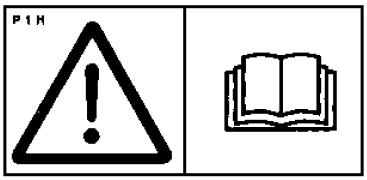	Před manipulací s balíkem si pečlivě přečtěte návod k použití. Při manipulaci dodržujte instrukce a bezpečnostní předpisy pro manipulaci s balíkem.	**P 1 H**
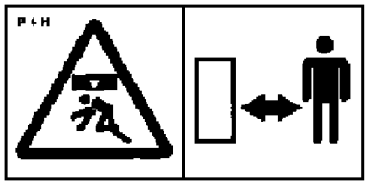	Dodržujte bezpečnou vzdálenost. Setrvejte mimo dosah zvednutého balíku.	**P 4 H**
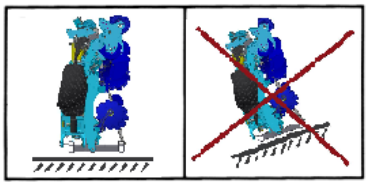	Skladujte na vodorovné zpevněné ploše.	

ČESKY

3 POPIS BALÍKU

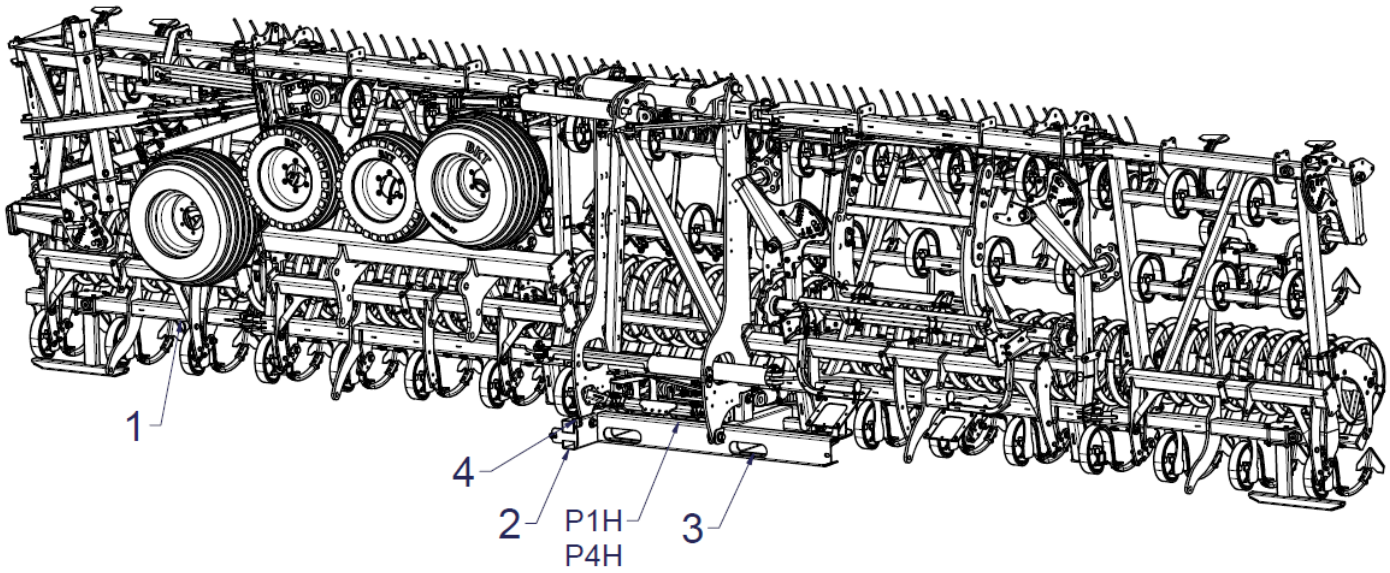

POZICE	POPIS
1	Stroj
2	Expediční rám
3	Otvory pro vidle manipulátoru
4	Výřez pro uchycení řetězu / lana

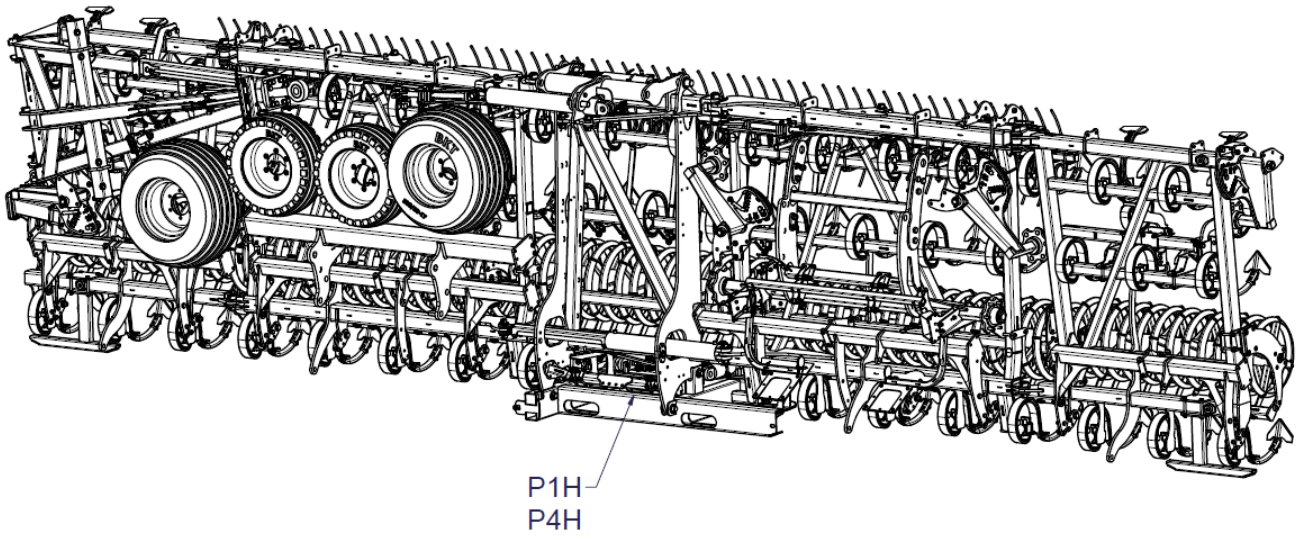

4 MANIPULACE S BALÍKEM STROJE

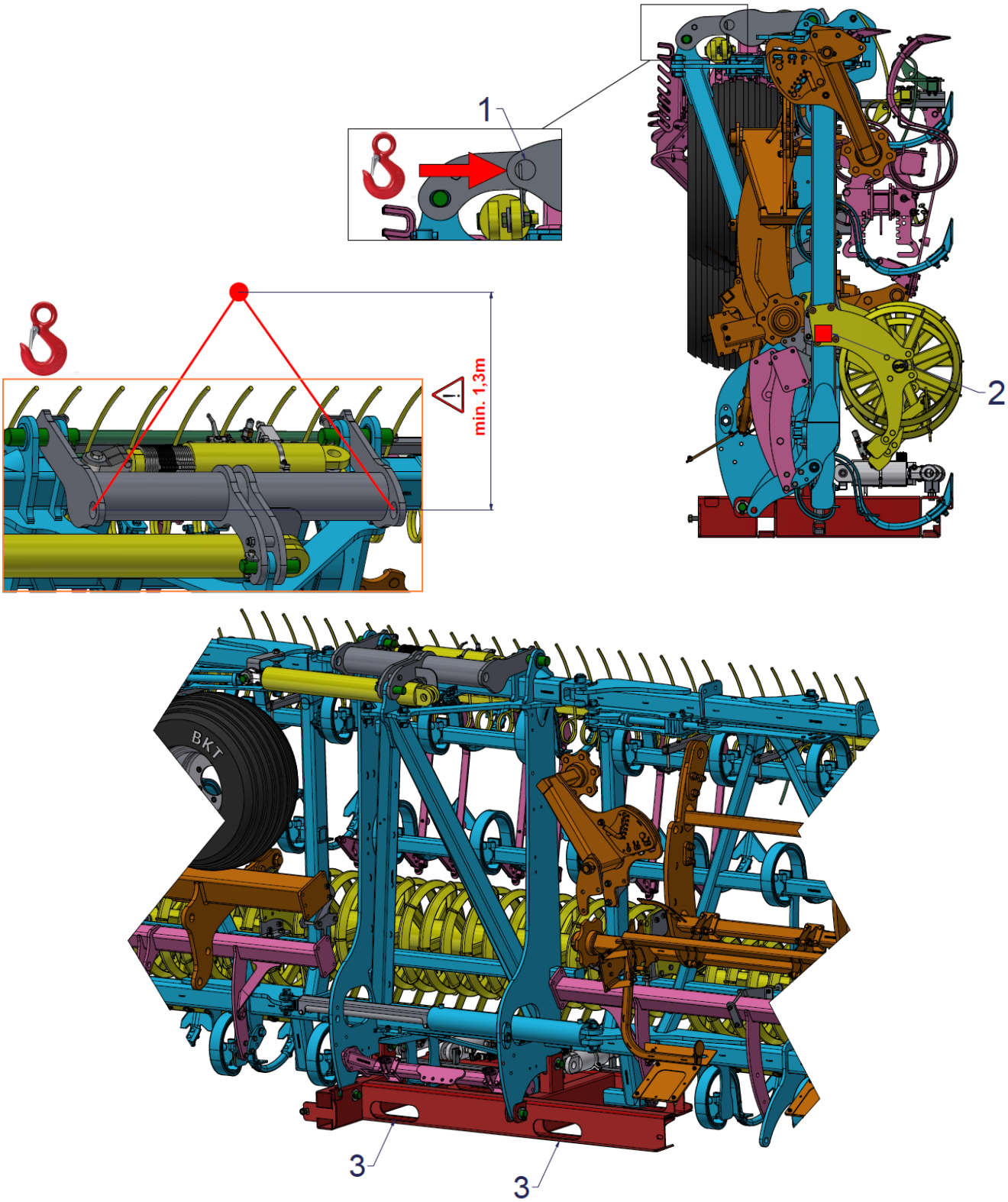

1 – ČEPY PRO ZAVĚŠENÍ
2 – TĚŽIŠTĚ
3 – OTVORY PRO VIDLE MANIPULÁTORU

ČESKY

5 POPIS VYKLÁDKY – KAMION

1) Demontáž transportního zajištění dvou balíků

- Před vyložením strojů z návěsu nutno demontovat rozpěry vymezující stroje vůči sobě během transportu.

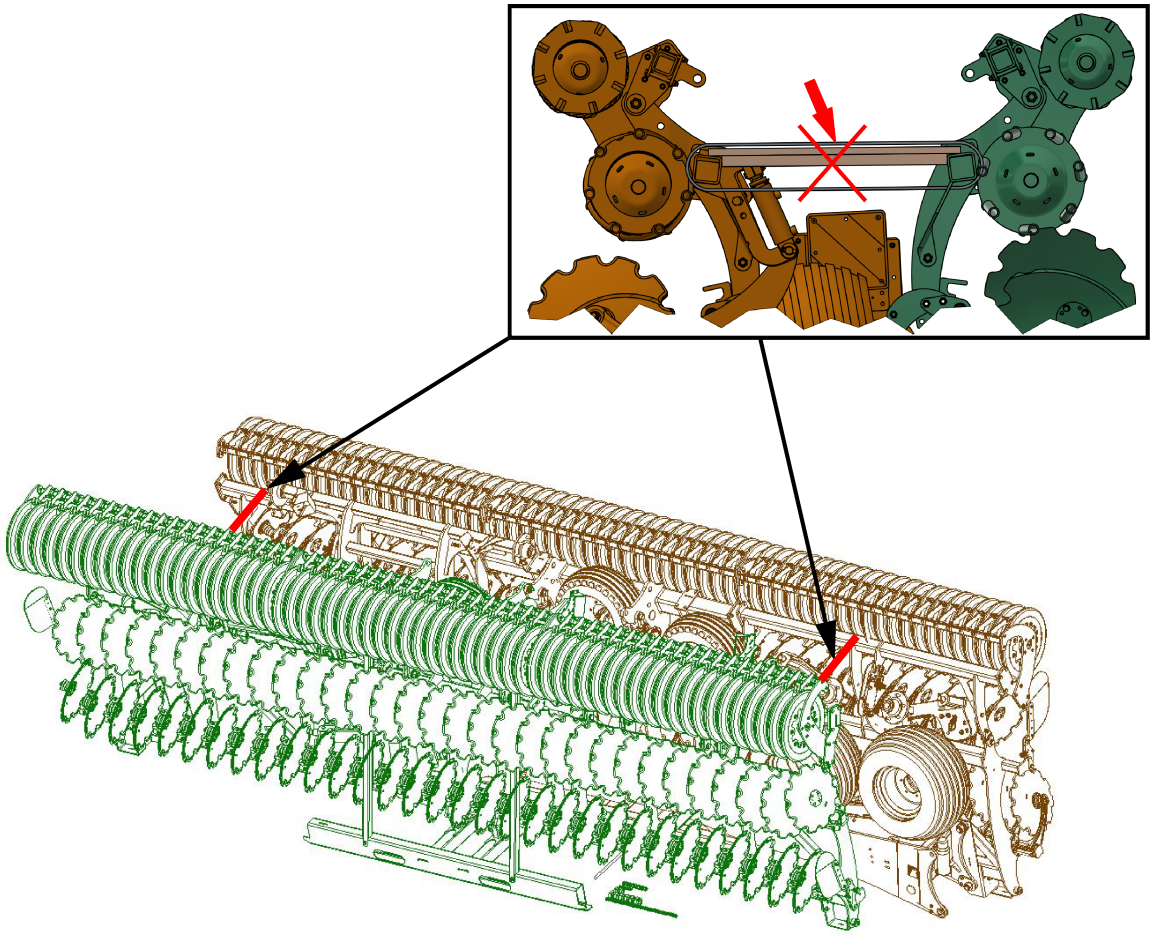

ilustrační foto

2) Vyložení stroje z návěsu

- Nezdržujte se v blízkosti balíku při manipulaci, dodržujte bezpečnou vzdálenost.
- K balíku přistupujte pouze v klidovém stavu manipulační techniky za vědomí obsluhy.
- Skladujte balíky na vodorovné zpevněné ploše.
- Pro vyložení balíku použijte vysokozdvižného vozíku nebo manipulátoru o nosnosti odpovídající hmotnosti balíku. (viz. Tabulka 1)

ilustrační foto

ilustrační foto

ilustrační foto

ČESKY

6 POPIS VYKLÁDKY – KONTEJNER

1) Vytažení z kontejneru

- Balíky strojů vytahovat z kontejneru na vodorovnou zpevněnou plochu (stejná výška jako dno kontejneru).
- Řetěz / lano pro vytažení balíků, kotvit pomocí výřezů v expedičním rámu (viz. Popis balíku).
- Při tažení balíků z kontejneru udržujte bezpečnou vzdálenost hrozí nebezpečí úrazu.

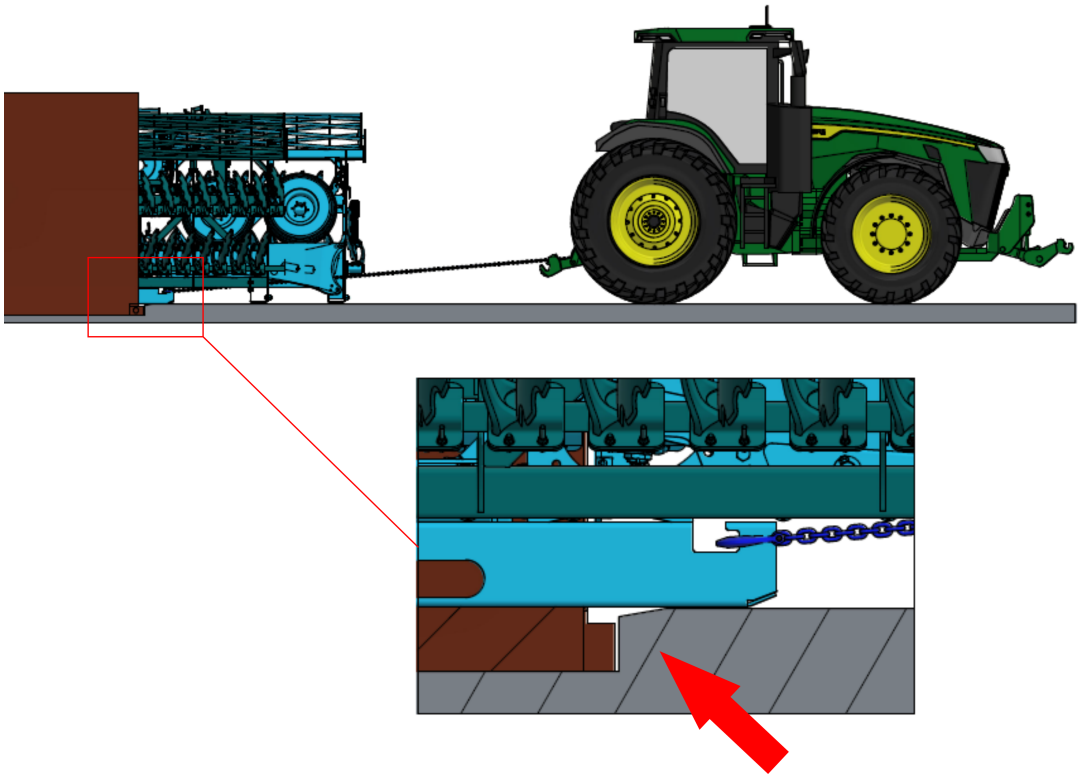

2) Demontáž transportního zajištění dvou balíků

- Před odvozem balíků strojů (po vytažení balíků z kontejneru) nutno demontovat rozpěry **(1)** a šrouby **(2)** vymezující stroje vůči sobě během transportu.

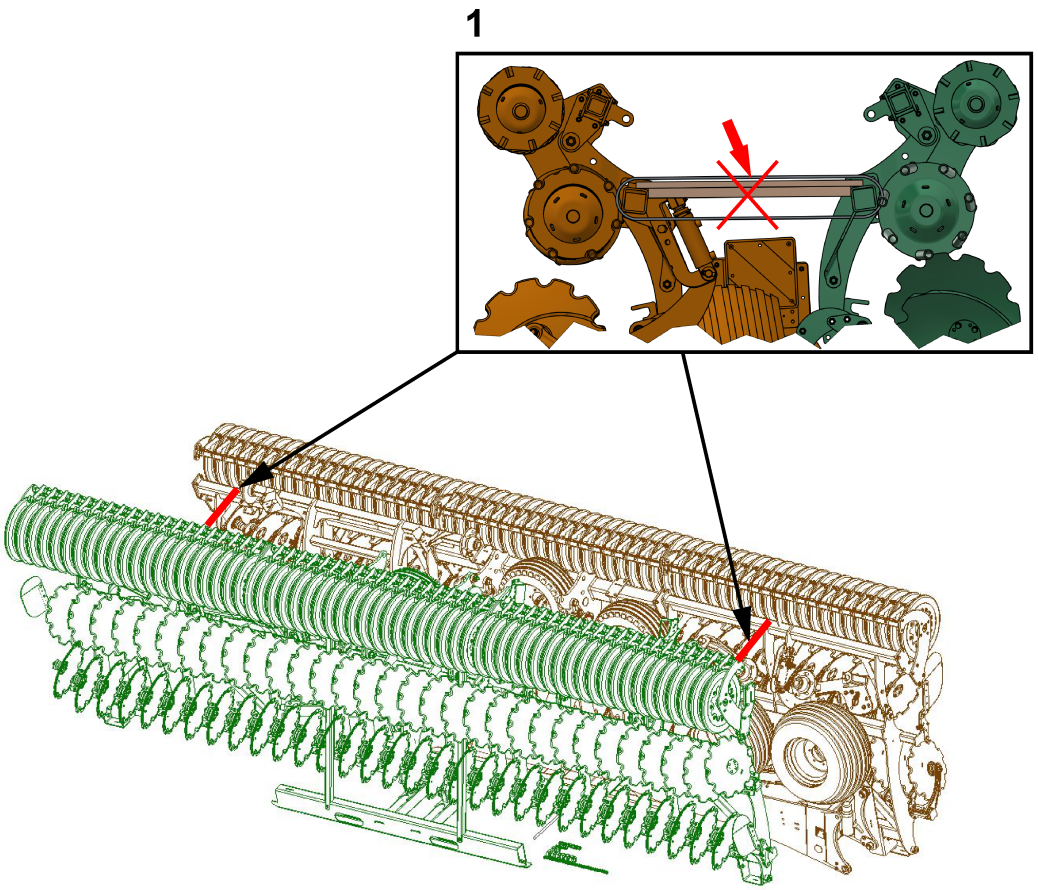

ilustrační foto

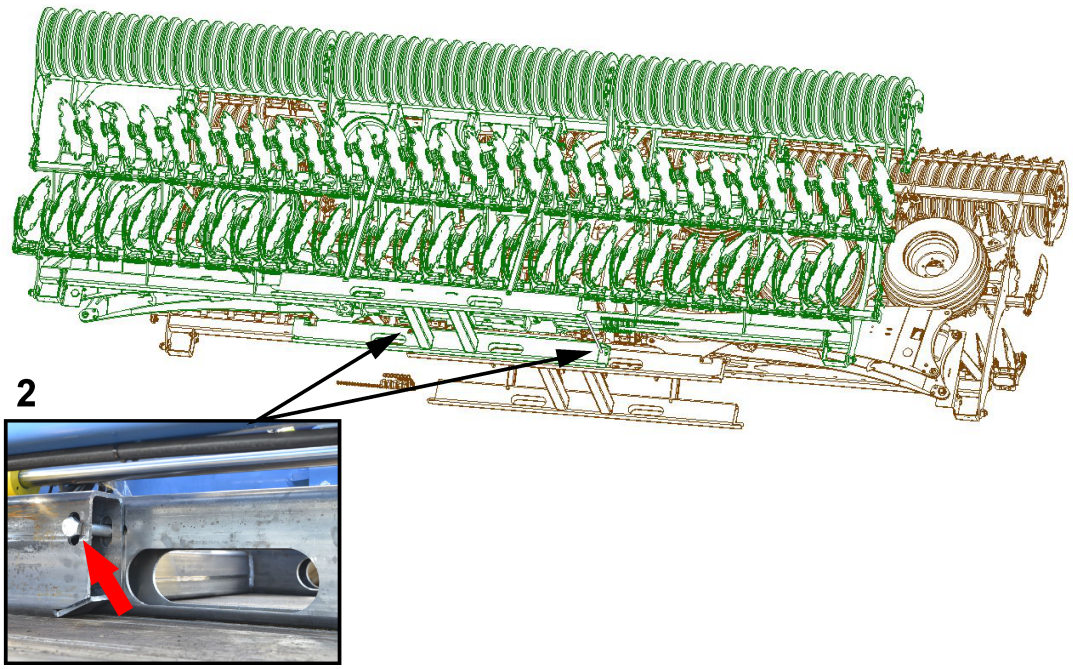

ilustrační foto

ČESKY

3) Odvoz balíků na sklad

- Nezdržujte se v blízkosti balíku při manipulaci, dodržujte bezpečnou vzdálenost.
- Skladujte balíky na vodorovné zpevněné ploše.
- Pro vyložení balíku použijte vysokozdvižného vozíku nebo manipulátoru o nosnosti odpovídající hmotnosti balíku (viz. Tabulka 1).

ilustrační foto

ilustrační foto

ilustrační foto

7 DEMONTÁŽ KOMPONENT A OTOČENÍ STROJE

Přípravky pro otáčení balíku

- Pro bezpečné otočení balíků použijte přípravek (obr. 1) – součást první dodávky balíků.
  - objednací číslo přípravku **8001082-90057 (e-shop)**
- Pro bezpečné otáčení balíku a manipulaci demontovaných komponent je možné objednat přípravek na vidle pro vysokozdvižný vozík/manipulátor (obr.2).
  - objednací číslo přípravku **8001082-40300 (e-shop)**

Obr. 1 - Přípravek pro otáčení

Obr. 2 - Přípravek na vidle

1) Vložení stroje do přípravku

- Pro otočení vložte balík do přípravku pro otočení.

2) Odejmout příbalové komponenty

- Před otočením stroje do vodorovné polohy odejměte z balíku všechny přibalené komponenty.
- Komponenty umístěte na palety.

ilustrační foto

ilustrační foto

ilustrační foto

3) Otočení balíku do vodorovné polohy

- Při otáčení balíku dbejte zvýšené pozornosti.
- Udržujte bezpečnou vzdálenost.
- K uchycení úvazků, použijte otvory uchycení nápravy dle fotografie (!! důležité pro správné rozložení váhy balíku při otočení!!)

ilustrační foto

4) Montáž stroje dle SET-UP

- Při montáži demontovaných komponent na stroj postupujte dle SET-UP manuálu dle typu stroje.

ENGLISH

Contents

1 TABLE OF PACKAGE WEIGHT BY MACHINE TYPE 17
2 WORK SAFETY LABELS 18
3 PACKAGE DESCRIPTION 19
4 Handling the machine package 20
5 DESCRIPTION OF UNLOADING – TRUCK 21
6 DESCRIPTION OF UNLOADING – CONTAINER 23
7 DISASSEMBLY OF COMPONENTS AND TURNING THE MACHINE 26

1 TABLE OF PACKAGE WEIGHT BY MACHINE TYPE

Tab.1 : Package weight – the heaviest equipment version

TYPE	PACKAGE WEIGHT	
	kg	lb
H1100PS	9 500	20 945

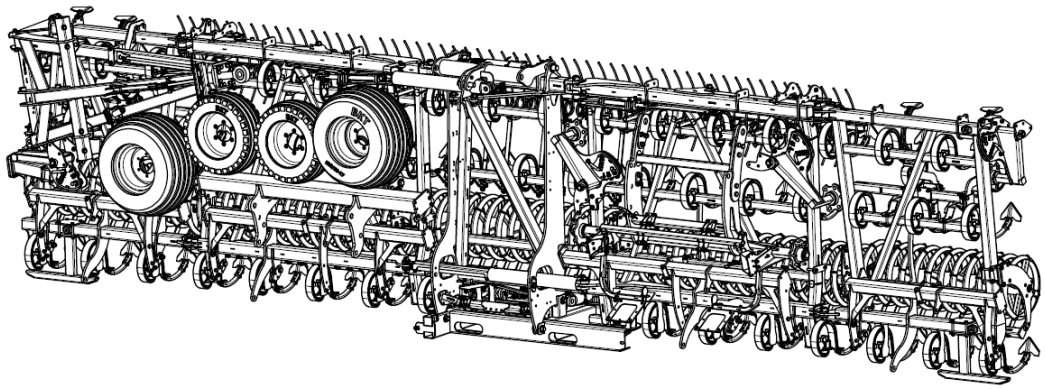

2 WORK SAFETY LABELS

Warning safety labels serve for operator protection

General:

- Strictly observe the warning safety labels.
- All safety instructions also apply to other users.

Tab.2 : Self-adhesive warning safety labels located on the machine

WARNING SAFETY LABEL	LABEL TEXT	MACHINE POSITION
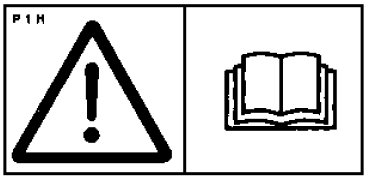	Carefully read the instructions for use before handling the package. Follow the instructions and safety regulations when handling the package.	**P 1 H**
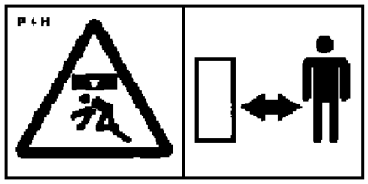	Keep a safe distance. Stay out of reach of the lifted package.	**P 4 H**
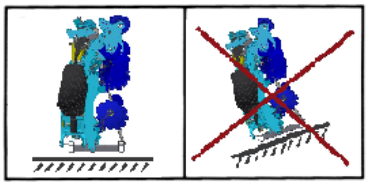	Store on a flat hard surface.	

3 PACKAGE DESCRIPTION

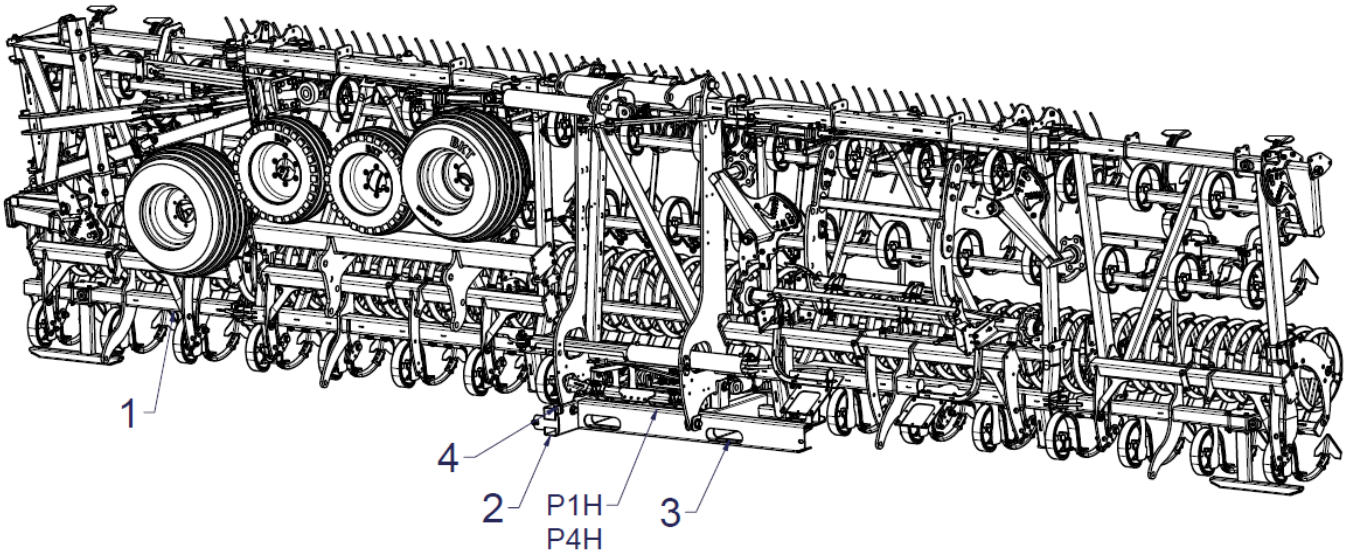

POSITION	DESCRIPTION
1	Machine
2	Shipping frame
3	Slots for the work of handlers
4	Slot for attaching chain/rope

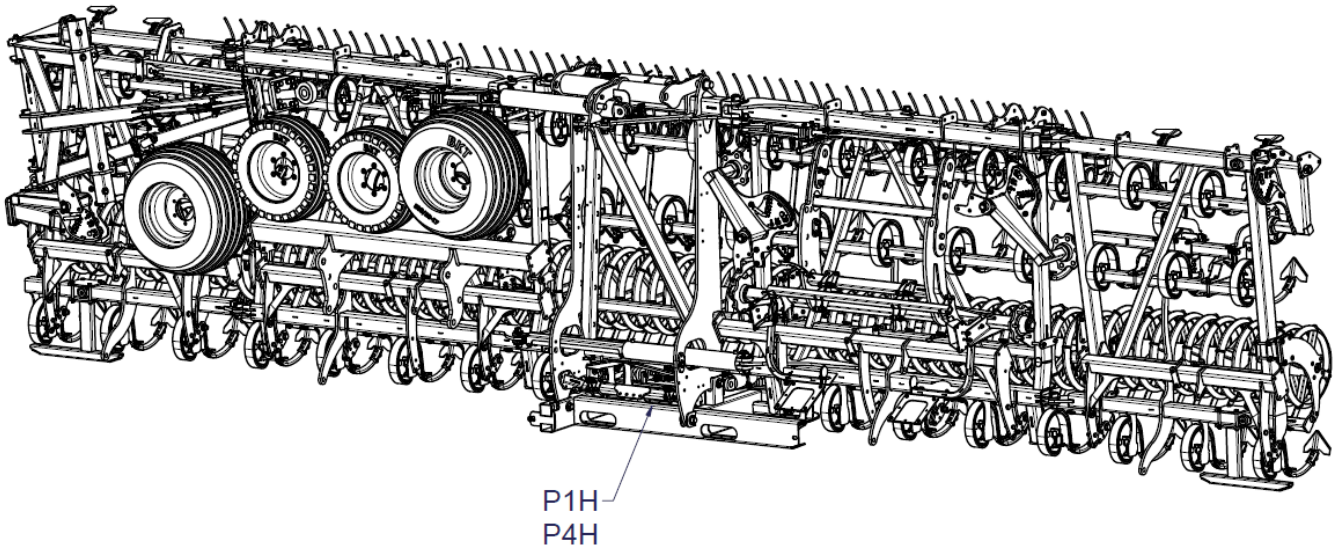

ENGLISH

4 HANDLING THE MACHINE PACKAGE

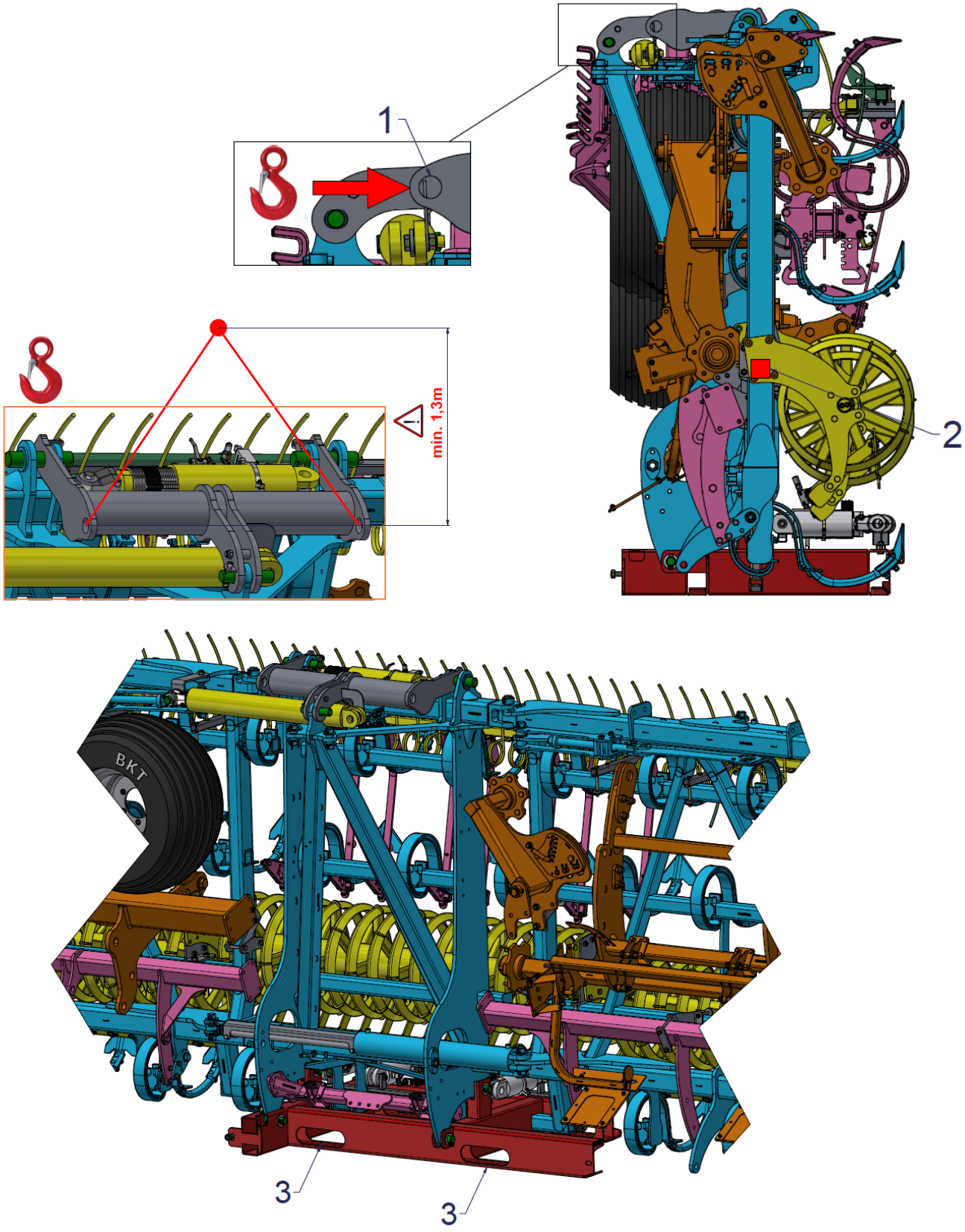

1 – PINS FOR HANGING
2 – CENTER OF GRAVITY
3 – SLOTS FOR THE WORK OF THE FORKLIFT TRUCK

5 DESCRIPTION OF UNLOADING – TRUCK

1) Disassembly of two package transport attachments

- Before unloading the machines from the semitrailer, remove the spacers separating the machines during transport.

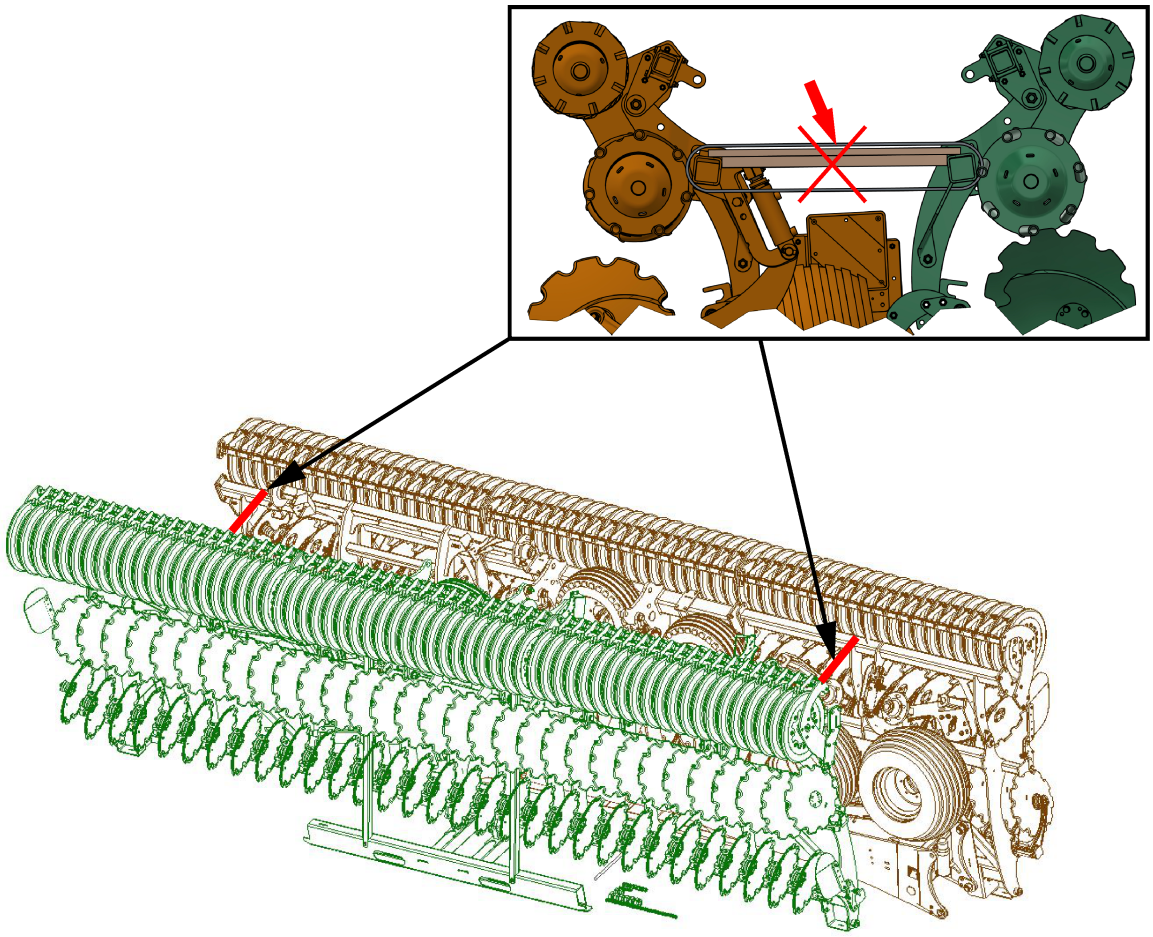

Illustrative photo

2) Unloading the machine from the semitrailer

- Stay away from the package while handling, keep a safe distance.
- Approach the package when the handling equipment is idle and notify the operator.
- Store packages on a flat hard surface.
- To unload the package, use a forklift truck or a handling device with a load capacity corresponding with the package weight (see Table 1)

Illustrative photo

Illustrative photo

Illustrative photo

6 DESCRIPTION OF UNLOADING – CONTAINER

1) Unloading from the container

- Unload the machine packages from the container onto a flat hard surface (same height as the container bottom).
- Anchor the chain/rope for unloading packages using the slots in the shipping frame (see the Package description)
- When pulling the packages from the container, keep a safe distance, there is a risk of injury.

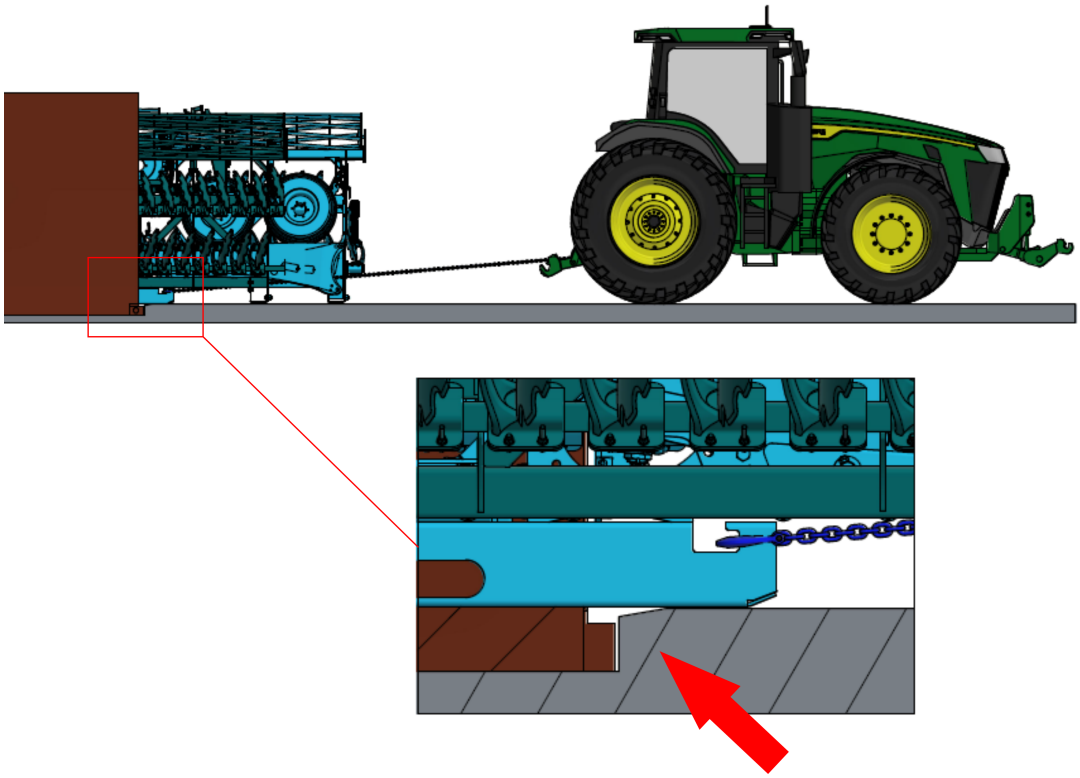

2)Disassembly of two package transport attachments

- Before moving the machine packages (after they are pulled out of the container), remove the spacers**(1)** and bolts **(2)** separating the machines during transport .

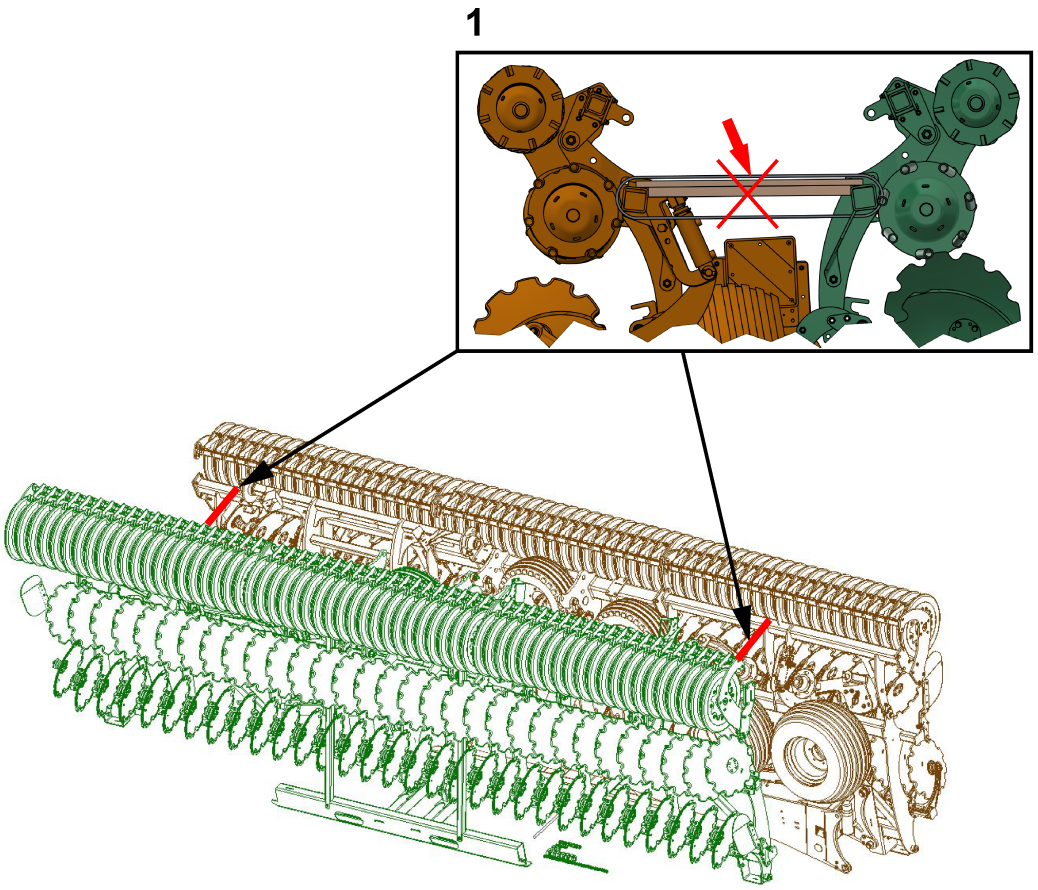

Illustrative photo

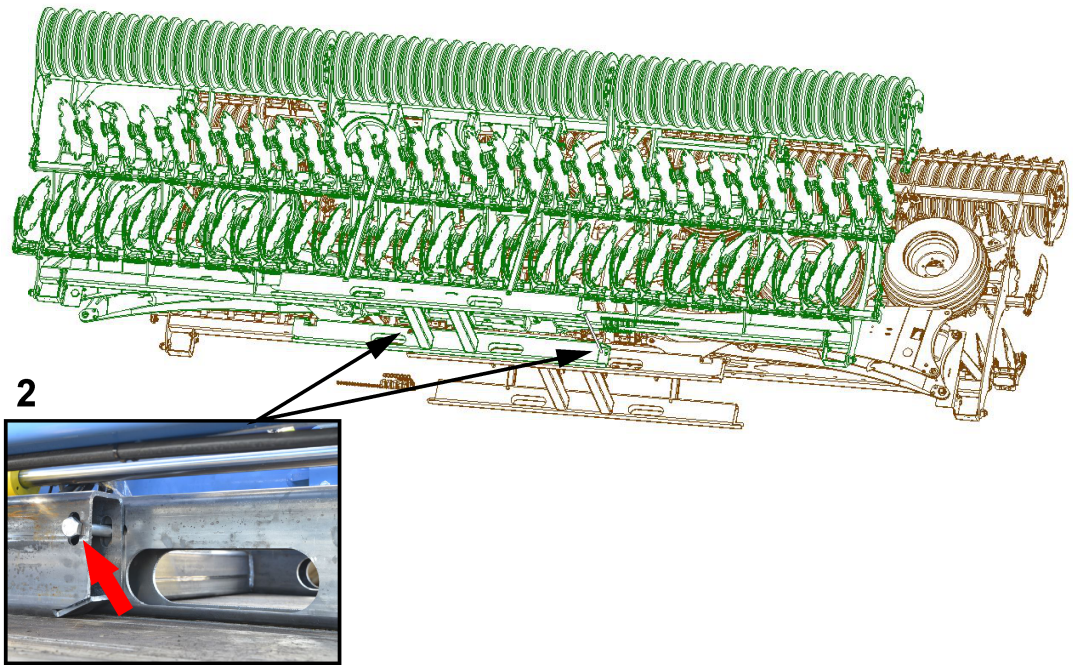

Illustrative photo

3) Moving the packages to the warehouse

- Stay away from the package while handling, keep a safe distance.
- Store the packages on a flat hard surface.
- • To unload the package, use a forklift truck or a handling device with a load capacity corresponding with the package weight (see Table 1).

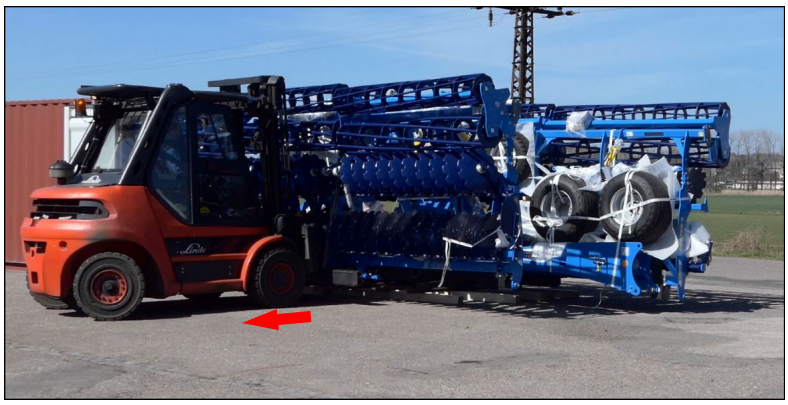

Illustrative photo

Illustrative photo

Illustrative photo

7 DISASSEMBLY OF COMPONENTS AND TURNING THE MACHINE

Device for turning the package

- To turn the packages safely, use the device (Pic. 1) – provided in the first delivery of packages.
  - Device order number **8001082-90057(e-shop)**
- To safely turn the package and handle the disassembled components, you can order a device for the fork of the forklift truck/handling device (Pic. 2).
  - Device order number **8001082-40300 (e-shop)**

Fig. 1 - Turning device

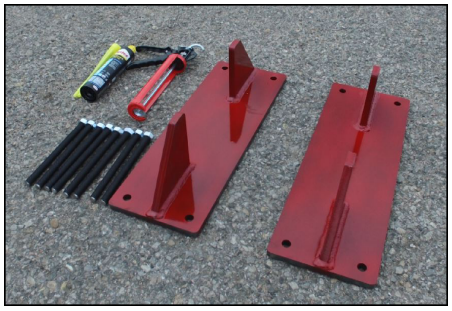

Fig. 2 - Forklift truck device

1) Inserting the device in the machine

- To turn the package, insert the turning device in the package .

2) Remove enclosed components

- Before turning the machine to the horizontal position, remove all enclosed components from the package .
- Place the components on pallets .

Illustrative photo

Illustrative photo

Illustrative photo

3) Turning the package to the horizontal position

- Take extra care when turning the package .
- Keep a safe distance.
- For attaching harnesses, use the axle mounting holes as shown in the photo (!! important for proper weight distribution of the bale when rotating !!)

Illustrative photo

4) Machine assembly according to SET-UP

- When installing the removed components to the machine, follow the SET-UP manual according to the machine type.

СОДЕРЖАНИЕ

1 ТАБЛИЦА МАССЫ ПАКЕТОВ В ЗАВИСИМОСТИ ОТ ТИПА АГРЕГАТА 30
2 ПРЕДУПРЕЖДАЮЩИЕ РАБОЧИЕ ТАБЛИЧКИ 31
3 ОПИСАНИЕ ПАКЕТА 32
4 Машинная обработка рулонов 33
5 ОПИСАНИЕ РАЗГРУЗКИ – ГРУЗОВИК 34
6 ОПИСАНИЕ РАЗГРУЗКИ – КОНТЕЙНЕР 36
7 РАЗБОРКА КОМПОНЕНТОВ И ПОВОРАЧИВАНИЕ АГРЕГАТА 39

1 ТАБЛИЦА МАССЫ ПАКЕТОВ В ЗАВИСИМОСТИ ОТ ТИПА АГРЕГАТА

Табл.1 : Масса пакета в варианте максимально тяжелого снаряжения

ТИП	МАССА ПАКЕТА	
	кг	фунты
H100PS	9 500	20 945

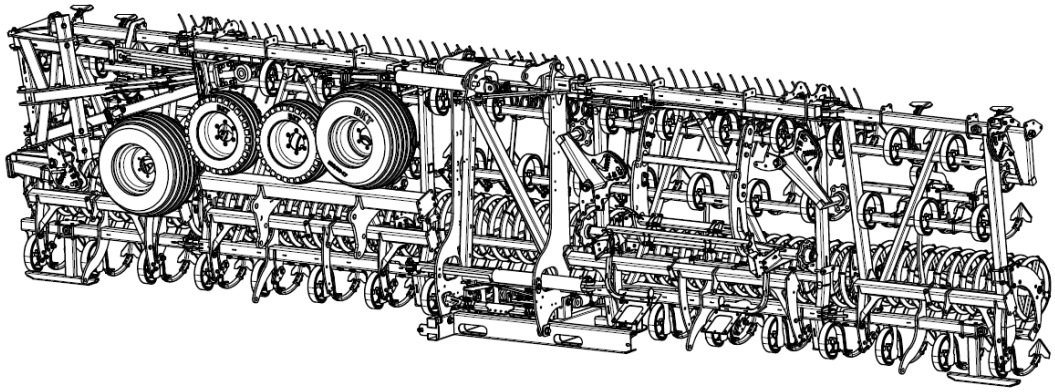

2 ПРЕДУПРЕЖДАЮЩИЕ РАБОЧИЕ ТАБЛИЧКИ

Предупреждающие таблички предназначены для защиты оператора.

Действует общее правило:

- В точности соблюдайте предупредительные таблички по технике безопасности.
- Все требования безопасности действуют также и для иных пользователей.

Табл.2 : предупреждающие наклейки, размещаемые на агрегате

ПРЕДУПРЕЖДАЮЩАЯ ТАБЛИЧКА	ТЕКСТ ТАБЛИЧКИ	МЕСТО НА АГРЕГАТЕ
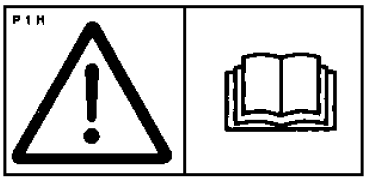	Перед тем, как приступить к перемещению пакета, внимательно прочтите руководство по эксплуатации. При манипуляции соблюдайте указания и правила техники безопасности, касающиеся обращения с агрегатом.	**P 1 H**
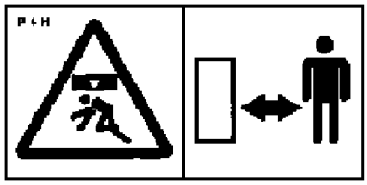	Соблюдайте безопасную дистанцию. Находитесь на расстоянии от поднятого пакета.	**P 4 H**
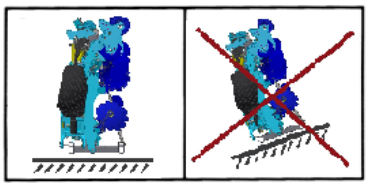	Храните на горизонтальной асфальтированной площадке.	

3 ОПИСАНИЕ ПАКЕТА

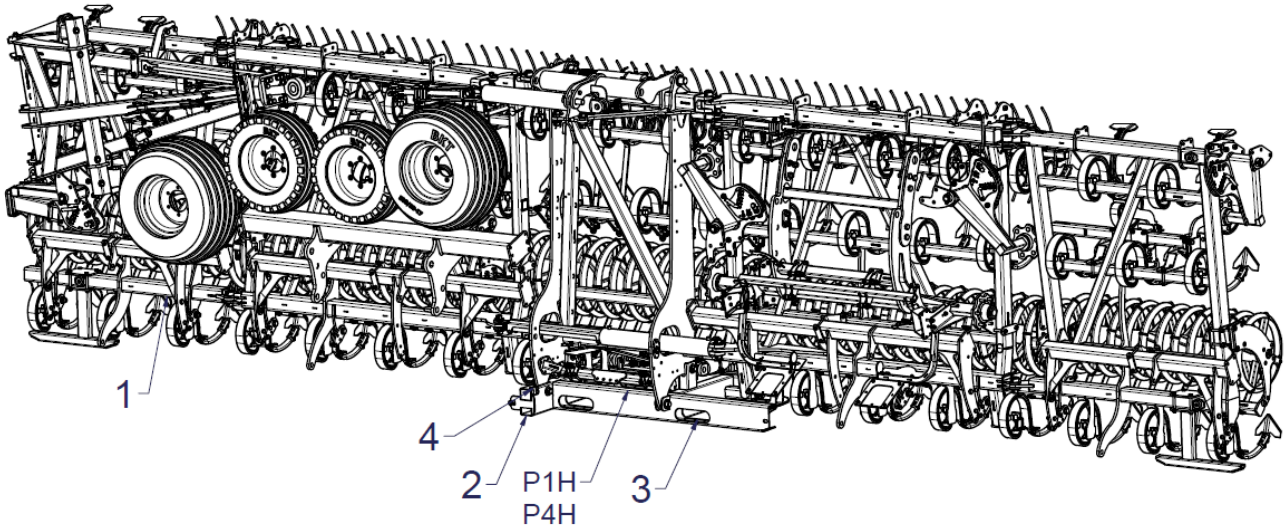

позиции	описание
1	Машина
2	Транспортировочная рама
3	Отверстия для вилок манипулятора
4	Паз для крепления цепи/троса

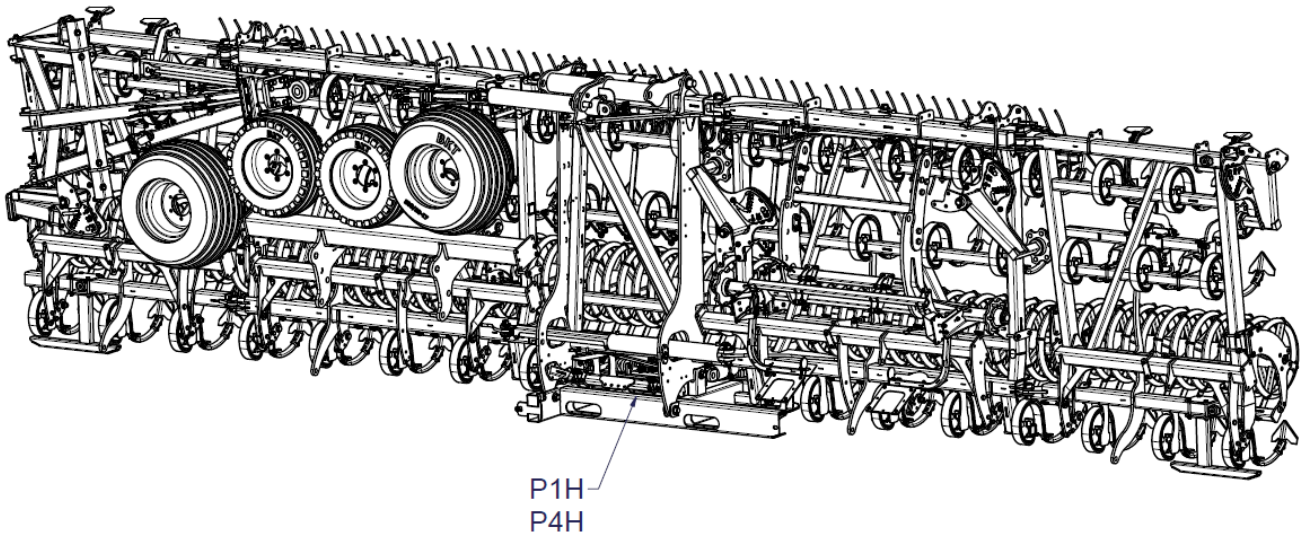

4 МАШИННАЯ ОБРАБОТКА РУЛОНОВ

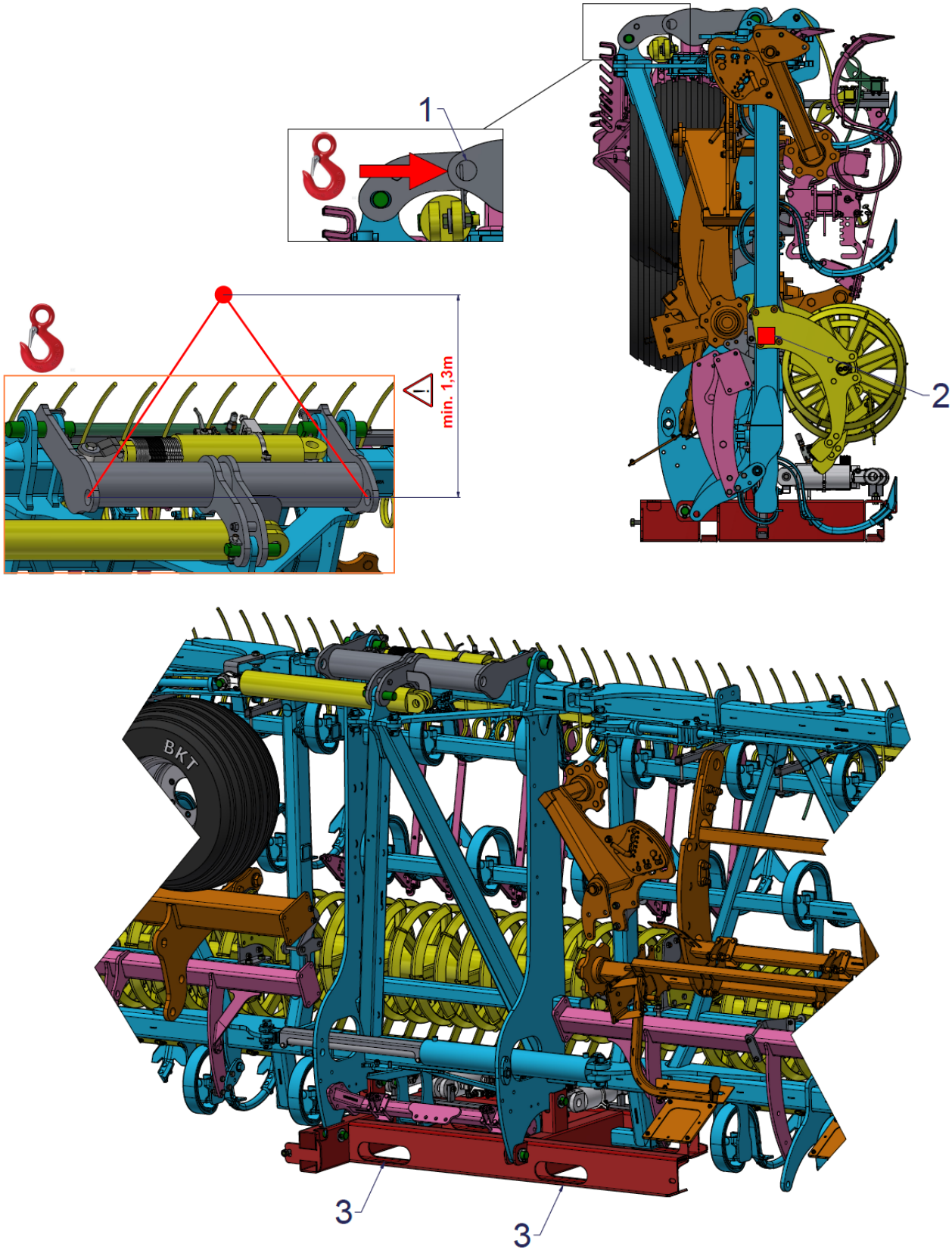

1 – ПАЛЦЕ ДЛЯ ПОДВЕСКИ
2 – ЦЕНТР ТЯЖЕСТИ
3 – ОТВЕРСТИЯ ДЛЯ ВИЛ ВИЛОЧНОГО ПОГРУЗЧИКА

5 ОПИСАНИЕ РАЗГРУЗКИ – ГРУЗОВИК

1) Разборка двух пакетов, скрепленных вместе во время перевозки

- Перед выгрузкой агрегатов из прицепа необходимо демонтировать прокладки, которыми агрегаты были скреплены друг с другом на время перевозки.

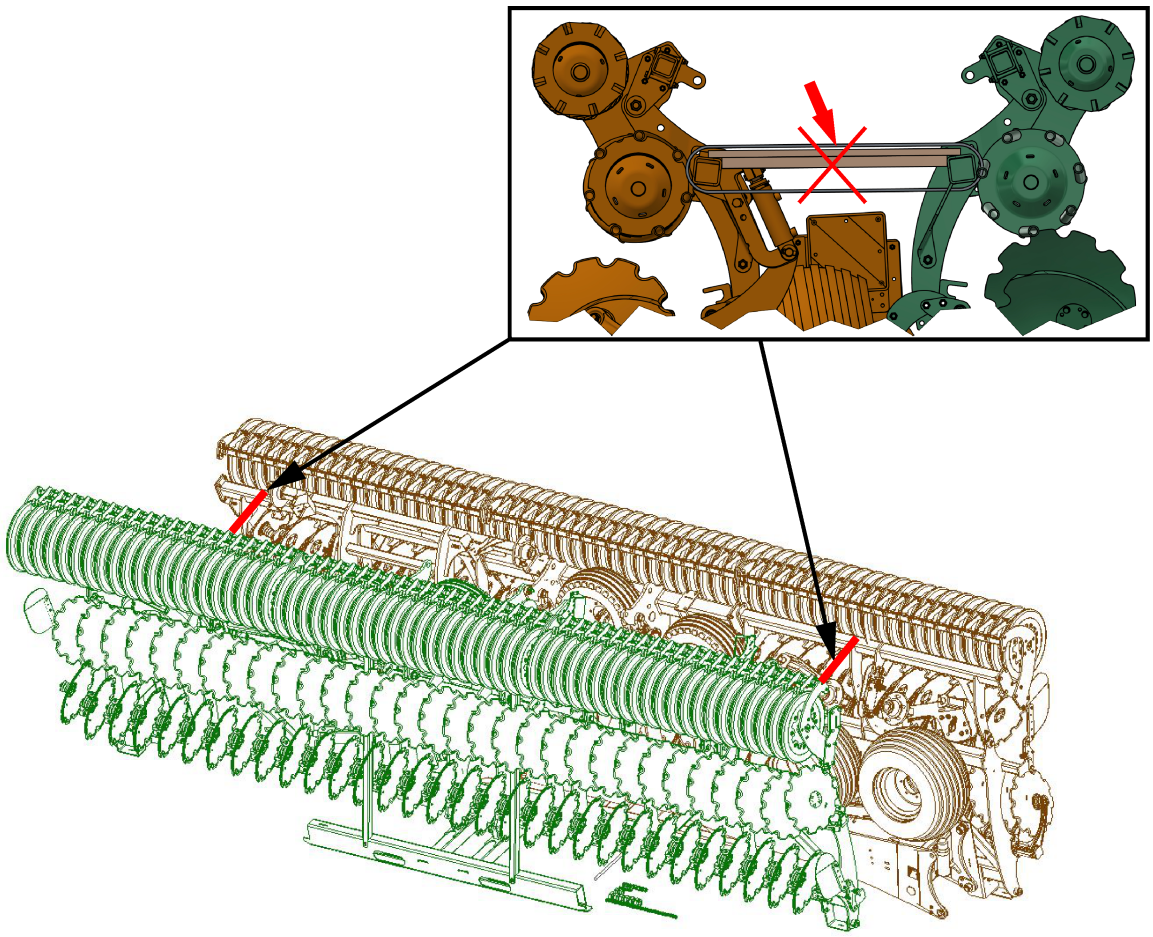

фотография иллюстрации

2) Выгрузка агрегатов из полуприцепа

- Не стойте рядом с пакетом при его перемещении, соблюдайте безопасную дистанцию.
- Подходите к пакету только когда погрузочная техника остановлена, с разрешения оператора.
- Храните пакеты на горизонтальной утрамбованной площадке.
- Для разгрузки пакета используйте вилочный погрузчик или погрузчик-манипулятор с соответствующей грузоподъемностью. (см. Таблица 1)

фотография иллюстрации

фотография иллюстрации

фотография иллюстрации

6 ОПИСАНИЕ РАЗГРУЗКИ – КОНТЕЙНЕР

1) Извлечение из контейнера

- Пакеты агрегатов должны извлекаться из контейнера на горизонтальную утрамбованную площадку (по высоте расположенную на уровне дна контейнера).
- Цепь/трос для извлечения пакета крепится при помощи выемок в транспортировочной раме (см. Описание пакета).
- При извлечении пакетов из контейнера находитесь на безопасном расстоянии: есть риск получения травмы.

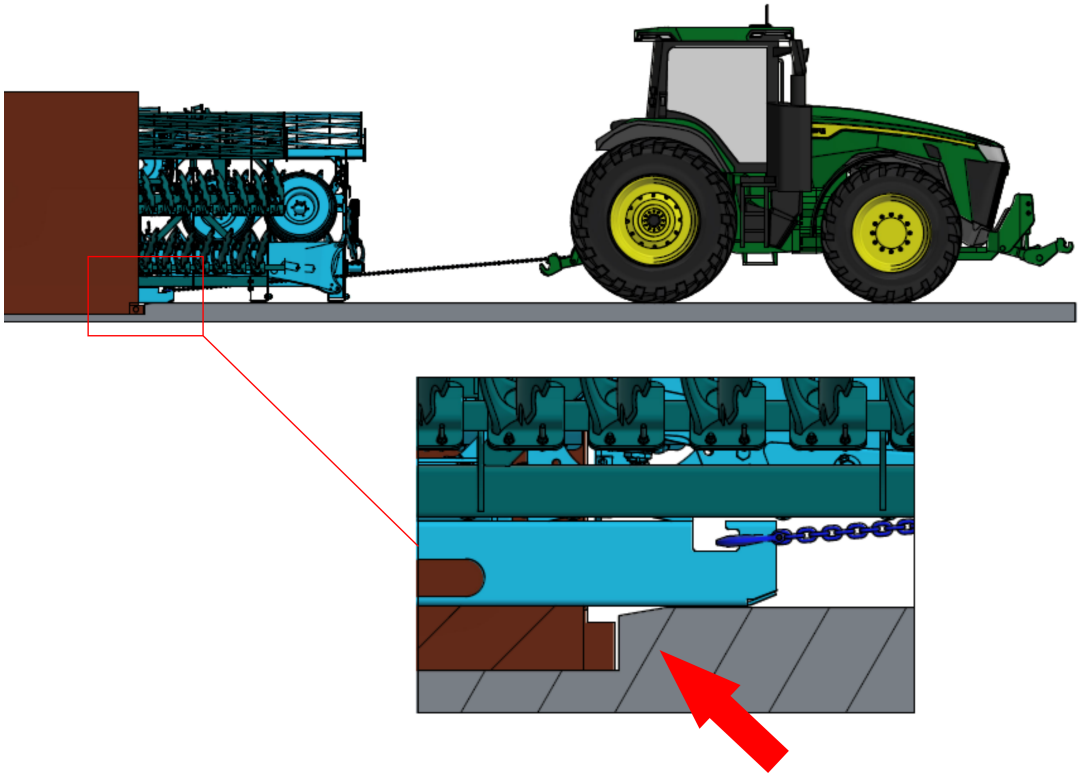

2) Демонтаж транспортной фиксации двух пакетов

- перед дальнейшей перевозкой пакетов машины (после извлечения из контейнеров), необходимо демонтировать прокладки **(1)** и болты **(2)** , которыми агрегаты были скреплены друг с другом на время перевозки.

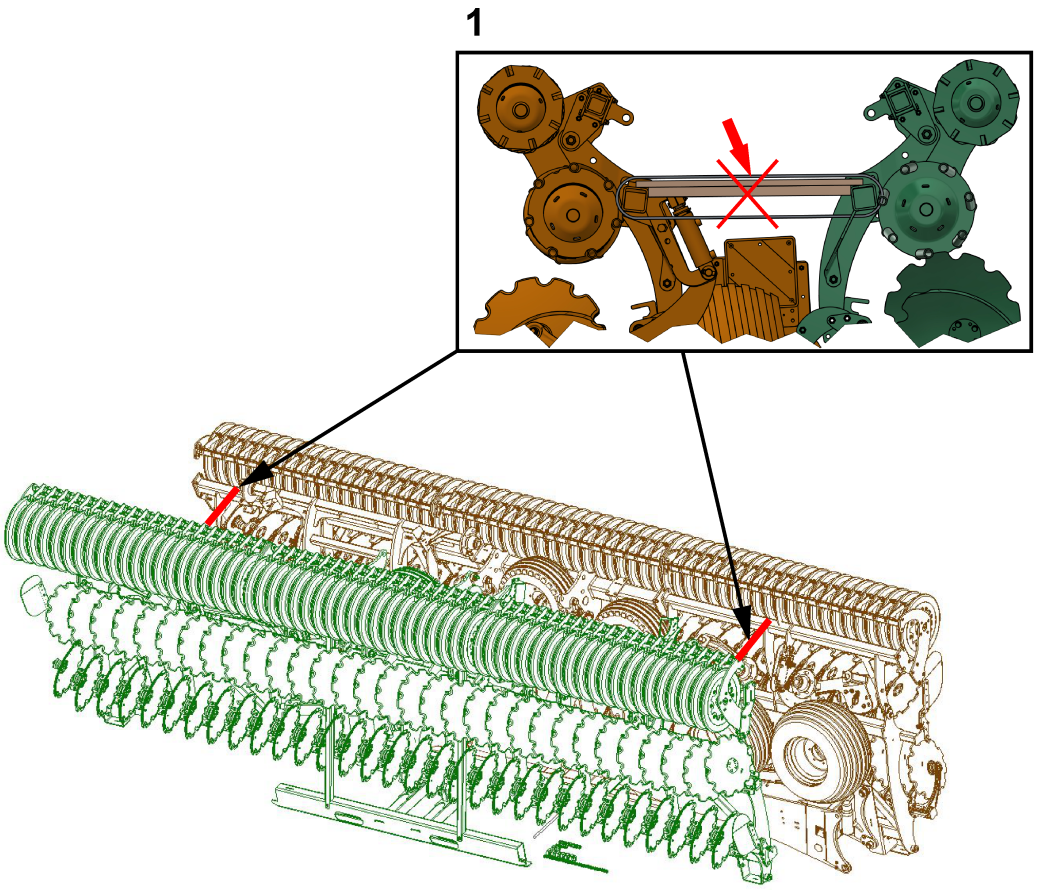

фотография иллюстрации

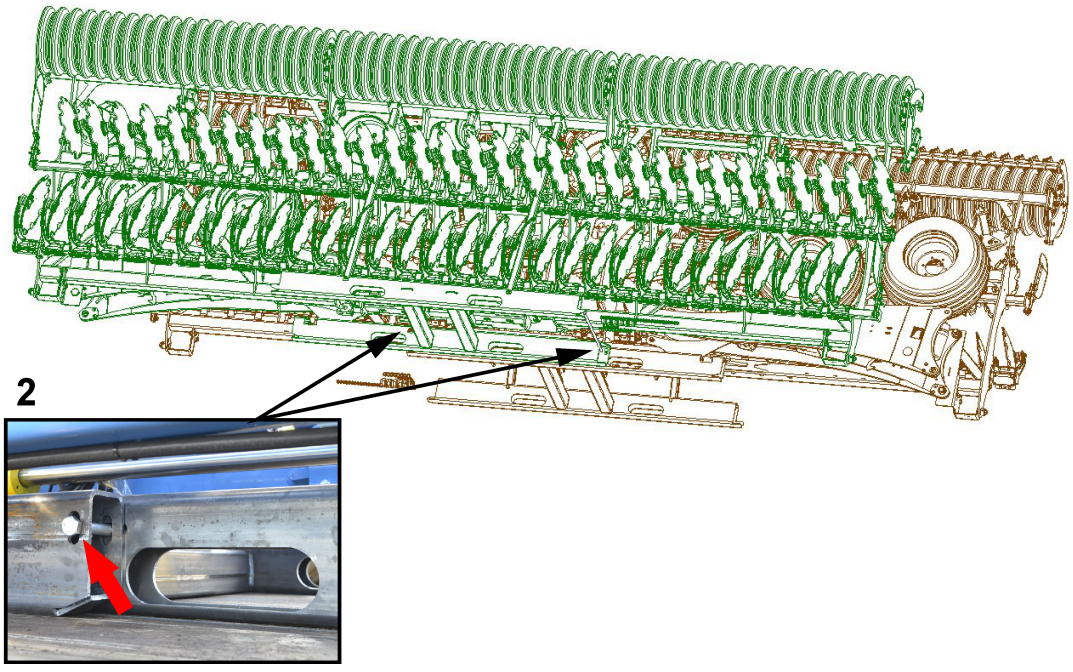

фотография иллюстрации

3) Переправка пакетов на склад

- Не стойте рядом с пакетом при его перемещении, соблюдайте безопасную дистанцию.
- Храните пакеты на горизонтальной утрамбованной площадке.
- Для разгрузки пакета используйте вилочный погрузчик или погрузчик-манипулятор с соответствующей грузоподъемностью. (см. Таблица 1)

фотография иллюстрации

фотография иллюстрации

фотография иллюстрации

7 РАЗБОРКА КОМПОНЕНТОВ И ПОВОРАЧИВАНИЕ АГРЕГАТА

Устройства для поворачивания пакета

- Для безопасного поворачивания пакетов используйте устройство (рис. 1) – входит в комплект первой поставки пакетов.
  - Номер для заказа устройства **8001082-90057 (интернет-магазин)**
- Для безопасного поворота пакета и перемещения снятых компонентов можно заказать устройство для крепления на вилы вилочного погрузчика/погрузчика-манипулятора (рис. 2)
  - Номер для заказа устройства **8001082-40300 (интернет-магазин)**

Рис.1 - Устройство для поворачивания

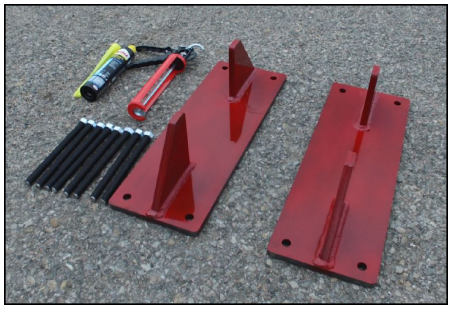

Рис.2 - Приспособление на вилы погрузчика

1) Помещение агрегата в устройство

- Для поворота поместите пакет в устройство для поворачивания.

2) Снять совместно упакованные компоненты

- Перед поворотом агрегата в горизонтальное положение уберите из пакета все совместно упакованные компоненты
- Разложите компоненты на поддоны.

фотография иллюстрации

фотография иллюстрации

фотография иллюстрации

3) Поворачивание пакета в горизонтальное положение

- При поворачивании пакета будьте особенно внимательны.
- Соблюдайте безопасную дистанцию.
- Для крепления жгутов откройте отверстия для крепления оси в соответствии с фотографией (важно для правильного распределения веса тюков при казвертывание !!)

фотография иллюстрации

4) Монтаж агрегата согласно сборочной процедуре

- При установке на агрегат снятых компонентов руководствуйтесь инструкцией по сборке, в зависимости от типа агрегата.

Sommaire

1 TABLEAU DES POIDS DES COLIS 43
2 ÉTIQUETTES RELATIVES À LA SÉCURITÉ AU TRAVAIL 44
3 DESCRIPTION DU PAQUET 45
4 MANUTENTION DES BELLES PAR LA MACHINE 46
5 DESCRIPTION DU DÉCHARGEMENT – CAMION 47
6 DESCRIPTION DU DÉCHARGEMENT - CONTENEUR 49
7 LE DÉMONTAGE DES COMPOSANTS ET LE RETOURNEMENT DE LA MACHINE 52

1 TABLEAU DES POIDS DES COLIS

Tab.1 : Poids de l'emballage de la variante d'équipement la plus lourde

TYP	POIDS DU PAQUET	
	kg	lb
H1100PS	9 500	20 945

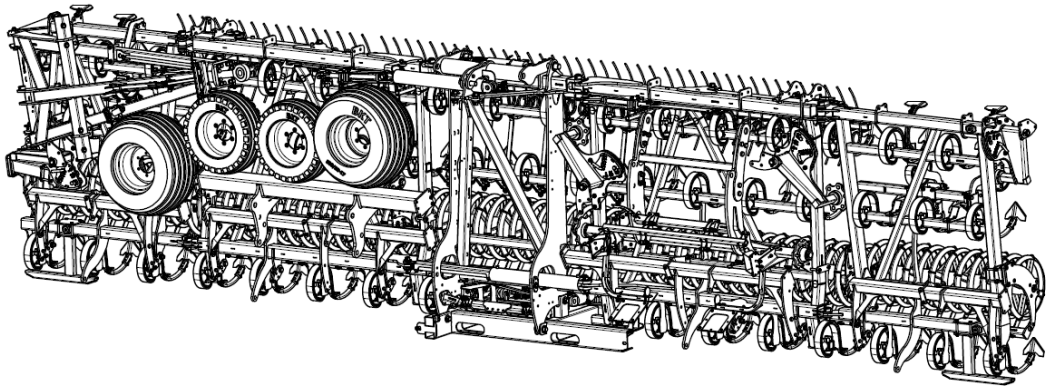

2 ÉTIQUETTES RELATIVES À LA SÉCURITÉ AU TRAVAIL

Les étiquettes d'avertissement de sécurité servent à protéger le personnel

En règle générale:

- Respectez strictement les plaques de sécurité.
- Toutes les consignes de sécurité sont valables également pour les autres utilisateurs.

Tab.2 : Étiquettes autocollantes d'avertissement de sécurité sur la machine

ÉTIQUETTES DE SÉCURITÉ D'AVERTISSEMENT	TEXTE RELATIF À L'ÉTIQUETTE	EMPLACEMENT SUR LA MACHINE
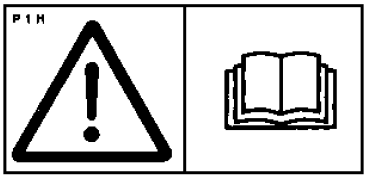	Avant de manipuler la machine, lisez attentivement le mode d'emploi. Respectez lors de la manipulation les instructions et les règles de sécurité pour la manipulation de colis de transport.	**P 1 H**
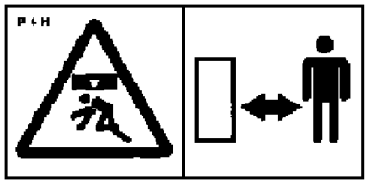	Respectez une distance sûre. Éloigne-toi de la portée de la machine levée.	**P 4 H**
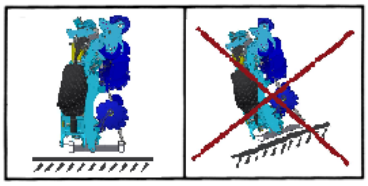	Stockez sur une surface droite et renforcée.	

FRANÇAIS

3 DESCRIPTION DU PAQUET

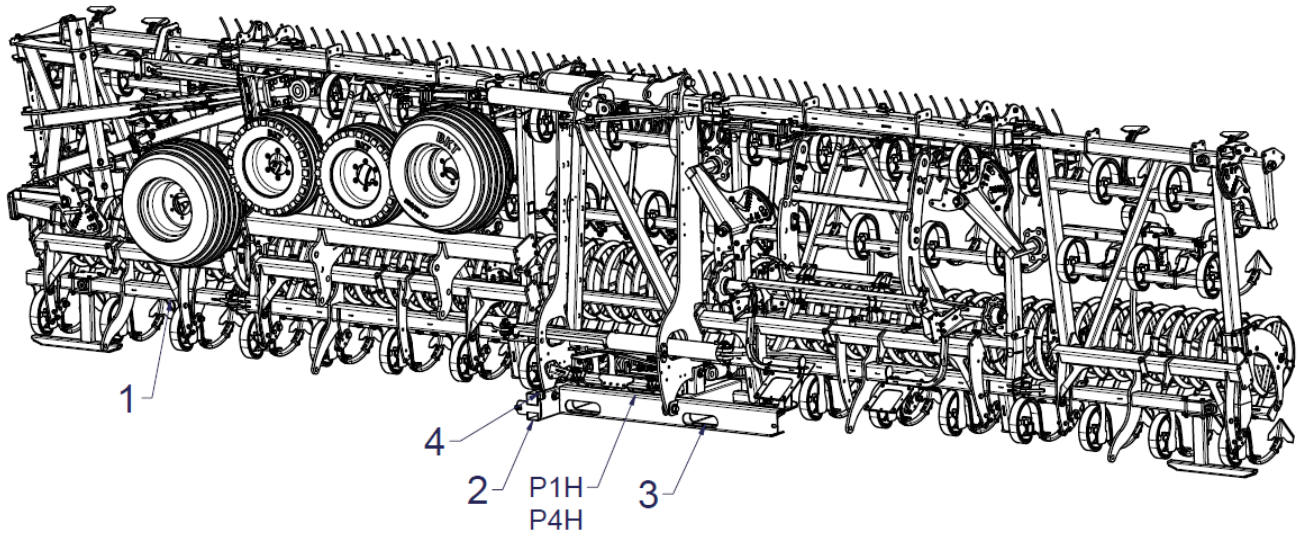

POSITION	DESCRIPTION
1	La machine
2	Cadre d'expédition
3	Trous pour fourches de manipulateur
4	Découpe pour la fixation de la chaîne/corde

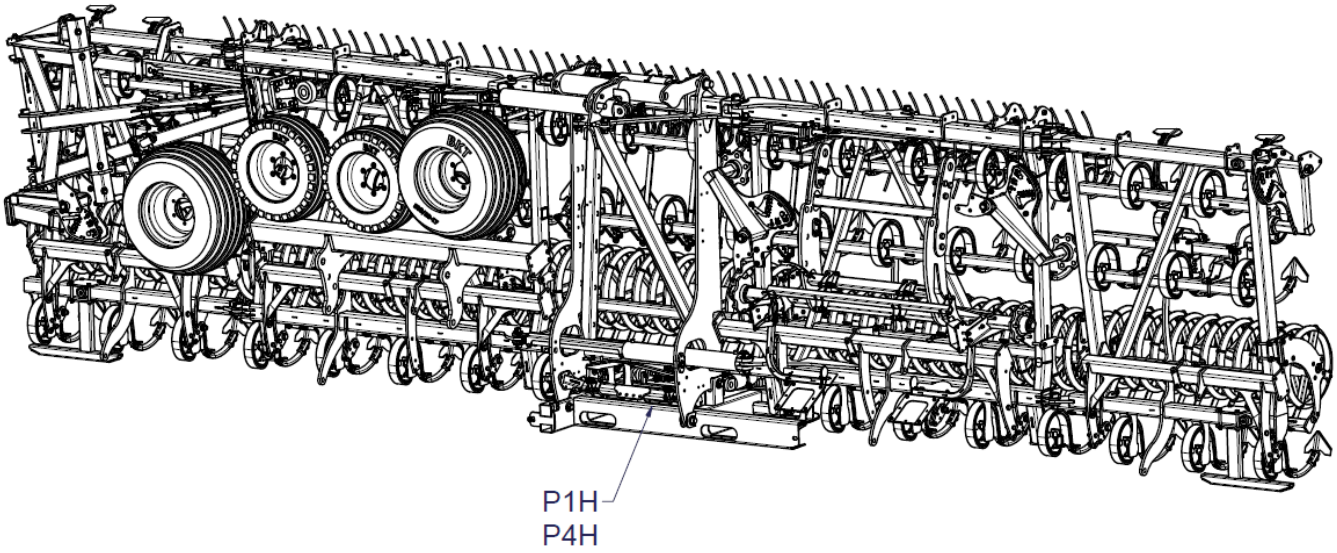

4 MANUTENTION DES BALLES PAR LA MACHINE

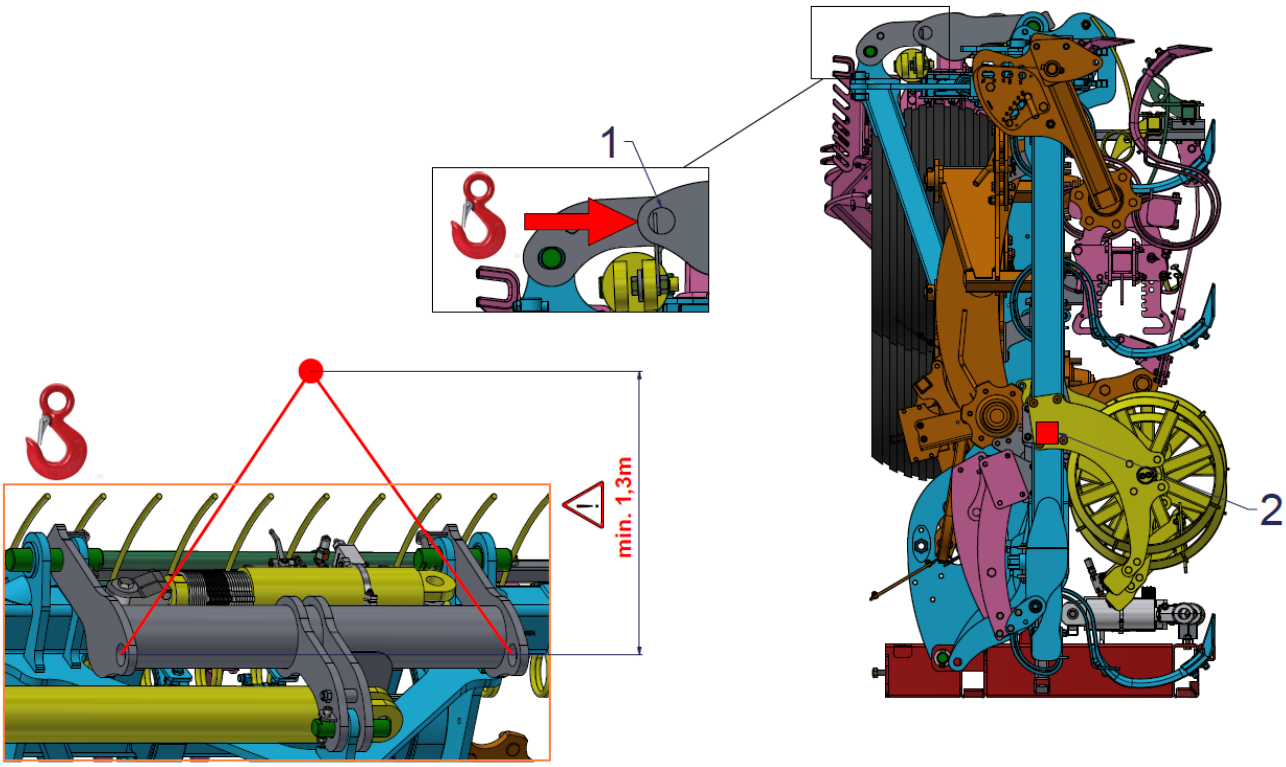

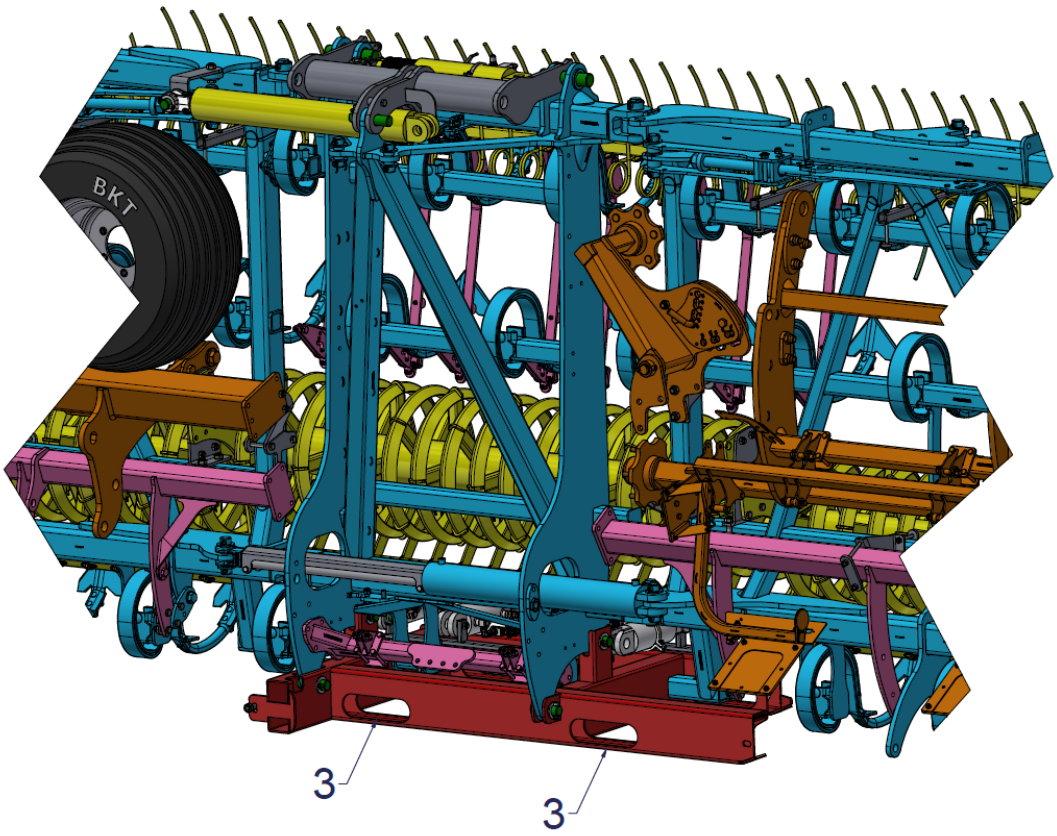

1 – ÉPINGLES À SUSPENDRE
2 – CENTRE DE GRAVITÉ
3 – OUVERTURES POUR LES FOURCHES DU CHARIOT ÉLÉVATEUR

FRANÇAIS

5 DESCRIPTION DU DÉCHARGEMENT – CAMION

1) Démontage de l'arrimage de transport de deux colis

- Avant de décharger les machines de la semi-remorque, il faut démonter les entretoises qui définissent les machines l'une par rapport à l'autre pendant le transport.

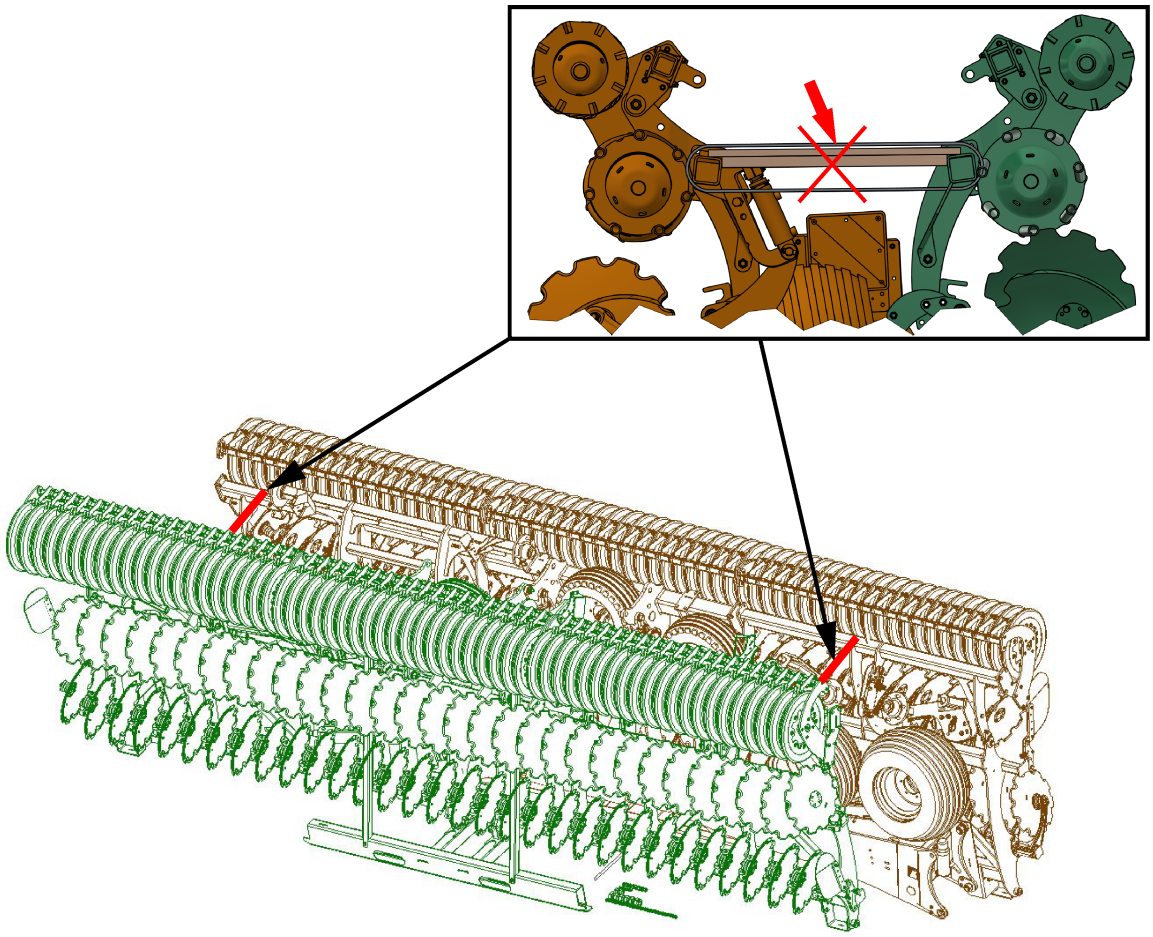

photo d'illustration

2) Déchargement de la machine de la remorque

- Ne restez pas à proximité du colis lors de la manipulation, respectez une distance de sécurité .
- Ne s'approcher du colis que lorsque l'engin de manutention est à l'arrêt et que l'opérateur en est conscient..
- Stockez sur une surface droite et renforcée.
- Après le déchargement du colis, utilisez un chariot élévateur ou un autre chariot ou manipulation d'une capacité de charge correspondant au poids du colis (voir tableau 1).

photo d'illustration

photo d'illustration

photo d'illustration

6 DESCRIPTION DU DÉCHARGEMENT - CONTENEUR

1) Déchargement du conteneur

- Décharger les colis de machines du conteneur sur une surface droite et renforcée (la même hauteur que le fond du conteneur).
- Chaîne / corde pour le déchargement des colis à ancrer à l'aide des découpes dans le cadre d'expédition (voir Description du colis).
- Respecter une distance de sécurité en déchargeant les colis du conteneur – risque d'accident .

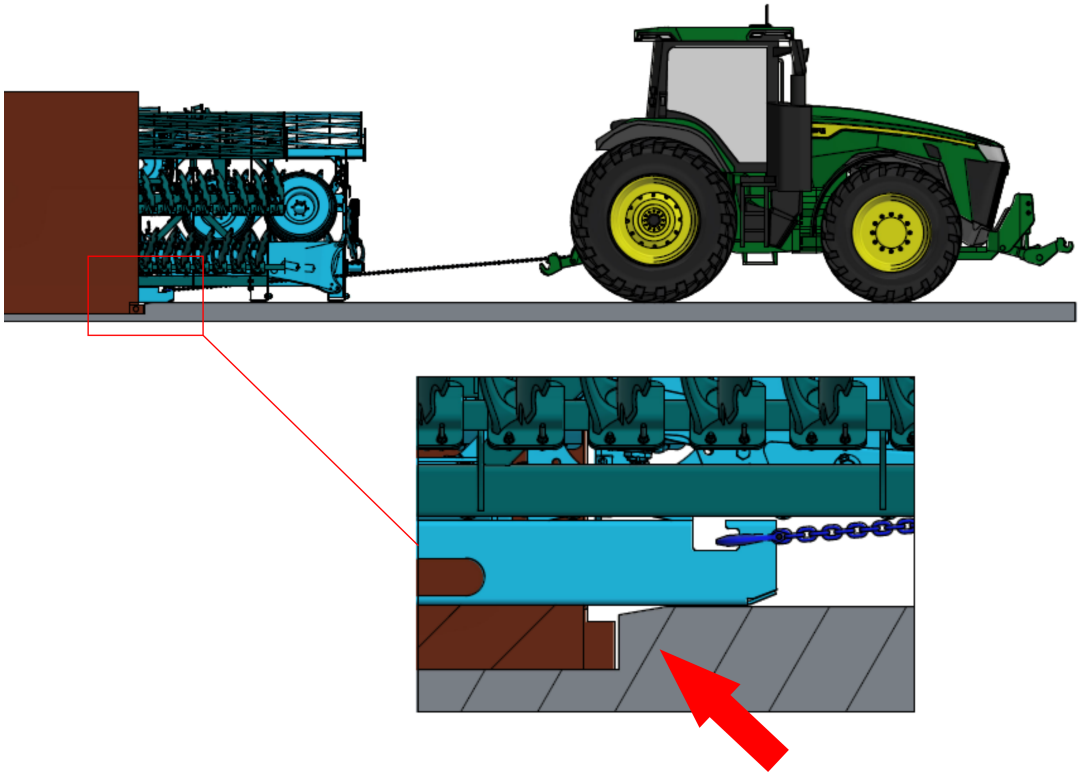

2) Démontage de la protection de transport de deux colis

- Avant d'évacuer les colis des machines (après le déchargement du colis du conteneur), il est nécessaire de démonter les vis entretoises **(1)** et délimitant **(2)** délimitant les machines les unes vis-à-vis des autres pendant le transport.

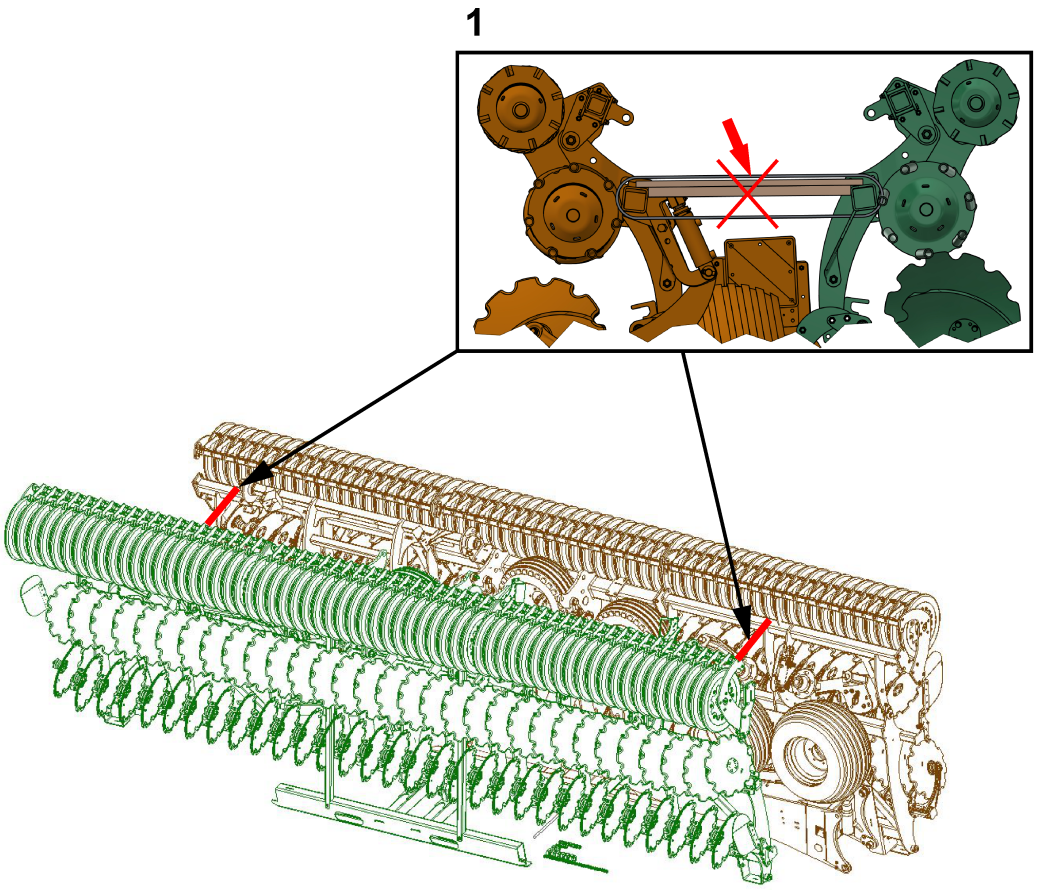

photo d'illustration

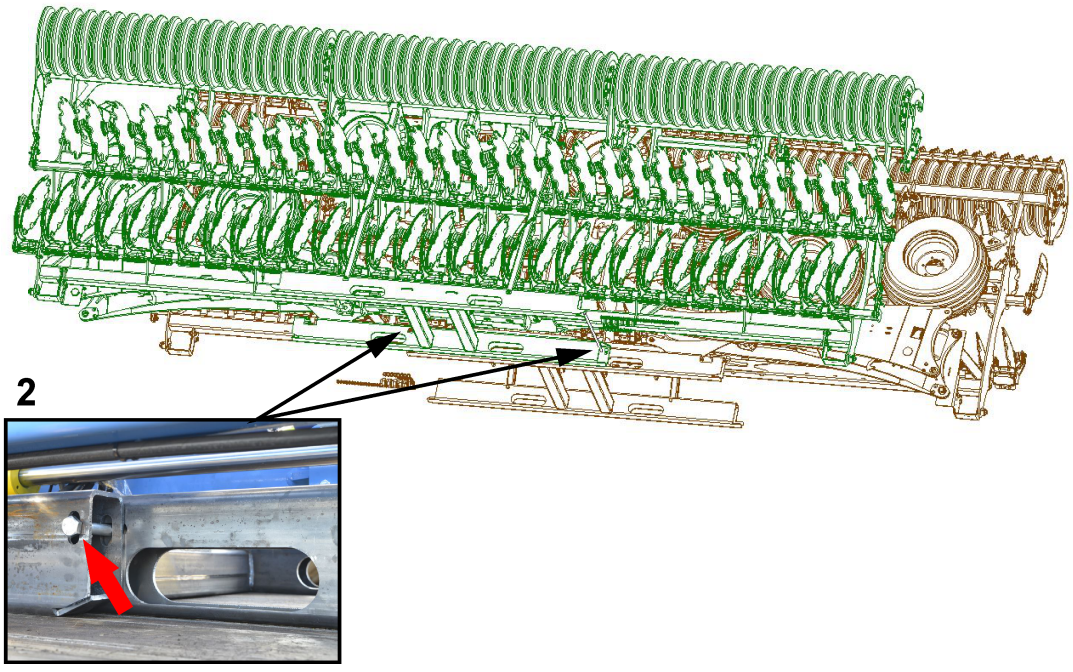

photo d'illustration

3) Evacuation des colis vers un entrepôt

- Ne restez pas à proximité du colis lors de la manipulation, respectez une distance de sécurité .
- Stockez sur une surface droite et renforcée.
- Après le déchargement du colis, utilisez un chariot élévateur ou un autre chariot ou manipulation d'une capacité de charge correspondant au poids du colis (voir tableau 1).

photo d'illustration

photo d'illustration

photo d'illustration

7 LE DÉMONTAGE DES COMPOSANTS ET LE RETOURNEMENT DE LA MACHINE

Dispositifs pour retourner le colis

- Pour retourner les colis en toute sécurité, utilisez le dispositif (fig. 1) – qui fait partie de la première livraison de colis .
  - numéro de commande du dispositif **8001082-90057 (e-shop)**
- Pour retourner l'emballage en toute sécurité et manipuler les composants démontés, il est possible de commander un dispositif de levage à fourche/manipulateur (fig.2).
  - numéro de commande du dispositif**8001082-40300 (e-shop)**

Fig. 1 - Préparation au tournage

Fig. 2 - Préparation de la fourchette

1) Insertion de la machine dans le gabarit

- pour retourner le colis, insérez-le dans le dispositif .

FRANÇAIS

2) Retirer les éléments de l'emballage

- Avant de mettre la machine à l'horizontale, retirez tous les composants de l'emballage.
- Placer les composants sur des palettes.

photo d'illustration

photo d'illustration

photo d'illustration

3) Retournement du colis à la position horizontale

- Soyez particulièrement prudents lors du retournement du colis .
- Respectez une distance sûre .
- Utilisez pour fixer les anneaux d'attache de l'essieu conformément à la photo (!! Important pour une bonne répartition du poids du colis lors du retournement du colis !!)

photo d'illustration

4) Montage de la machine selon SET-UP

- Lors du montage des composants démontés sur la machine, procédez conformément au manuel SET-UP selon le type de machine.

FRANÇAIS