CZ KATALOG NÁHRADNÍCH DÍLŮ GB CATALOGUE OF SPARE PARTS D ERSATZTEILLISTE
RU КАТАЛОГ ЗАПАСНЫХ ЧАСТЕЙ F CATALOGUE DES PIÈCES DE RECHANGE PL KATALOG CZĘŚCI ZAMIENNYCH

FALCON 6 COM FERT S+

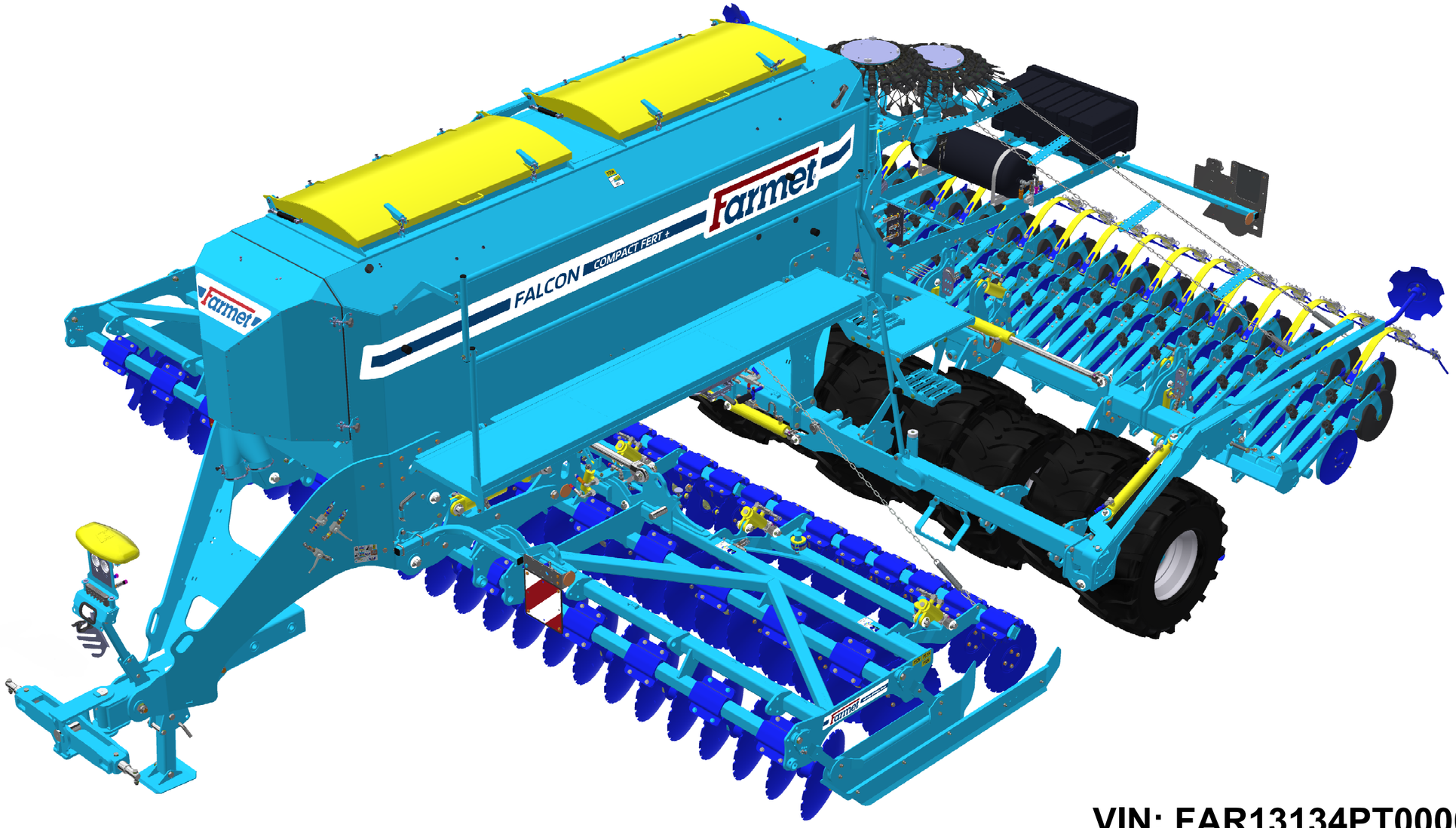

CZ Platnost pro vrcholové | výrobní číslo stroje GB Validity for the top | serial number of the machine
D Gültigkeit für die Haupt- | Herstellungsnummer der Maschine RU Действительно для главного | заводского номера машины
F Validité du numéro de référence | de série de la machine PL Obowiązuje dla numeru głównego | seryjnego maszyny

VIN: FAR13134PT0000362
9317833 | **2026/0362**

Farmet a. s.
Jiřinková 276
552 03 Česká Skalice, CZ

phone: +420 491 450 111
GSM: +420 774 715 738

Id. No.: 46504931
Tax Id. No.: CZ46504931

web: **www.farmet.eu**
e-mail: dzt@farmet.cz

CZ NAVIGACE STROJE
D NAVIGATION DER MASCHINE
F NAVIGATION DE LA MACHINE
GB NAVIGATION OF THE MACHINE
RU НАВИГАЦИЯ МАШИНЫ
PL NAWIGACJA MASZYNY

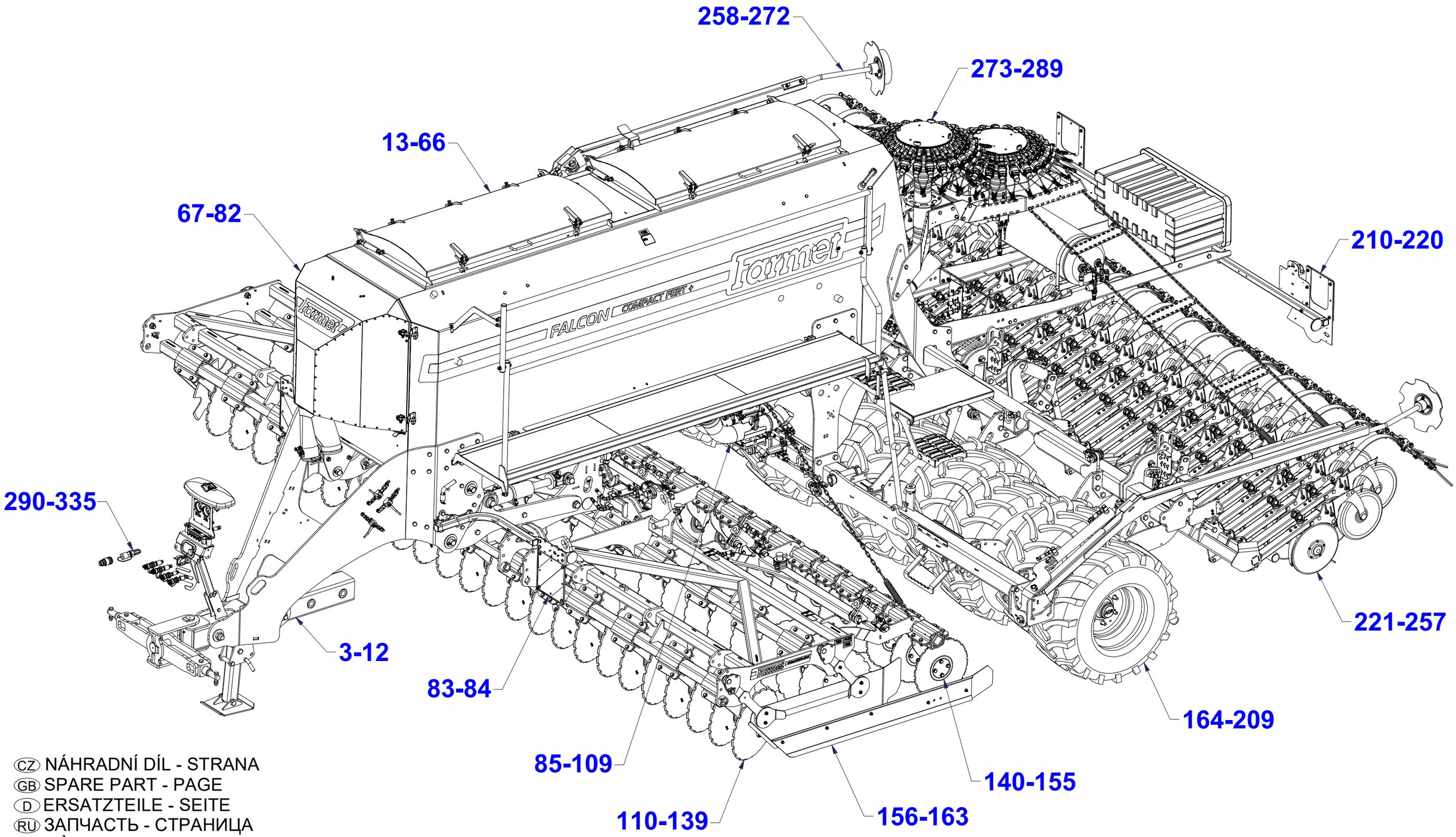

CZ NÁHRADNÍ DÍL - STRANA
GB SPARE PART - PAGE
D ERSATZTEILE - SEITE
RU ЗАПЧАСТЬ - СТРАНИЦА
F PIÈCE DE RECHANGE - PAGE
PL CZĘŚCI ZAMIENNE - STRONA

CZ OJ MONT

D DEICHSEL MONTIERT

F TIMON MONTÉ

GB MONT DRAWBAR

RU ДЫШЛО МОНТ

PL DYSZEL MONT

VZ00074202

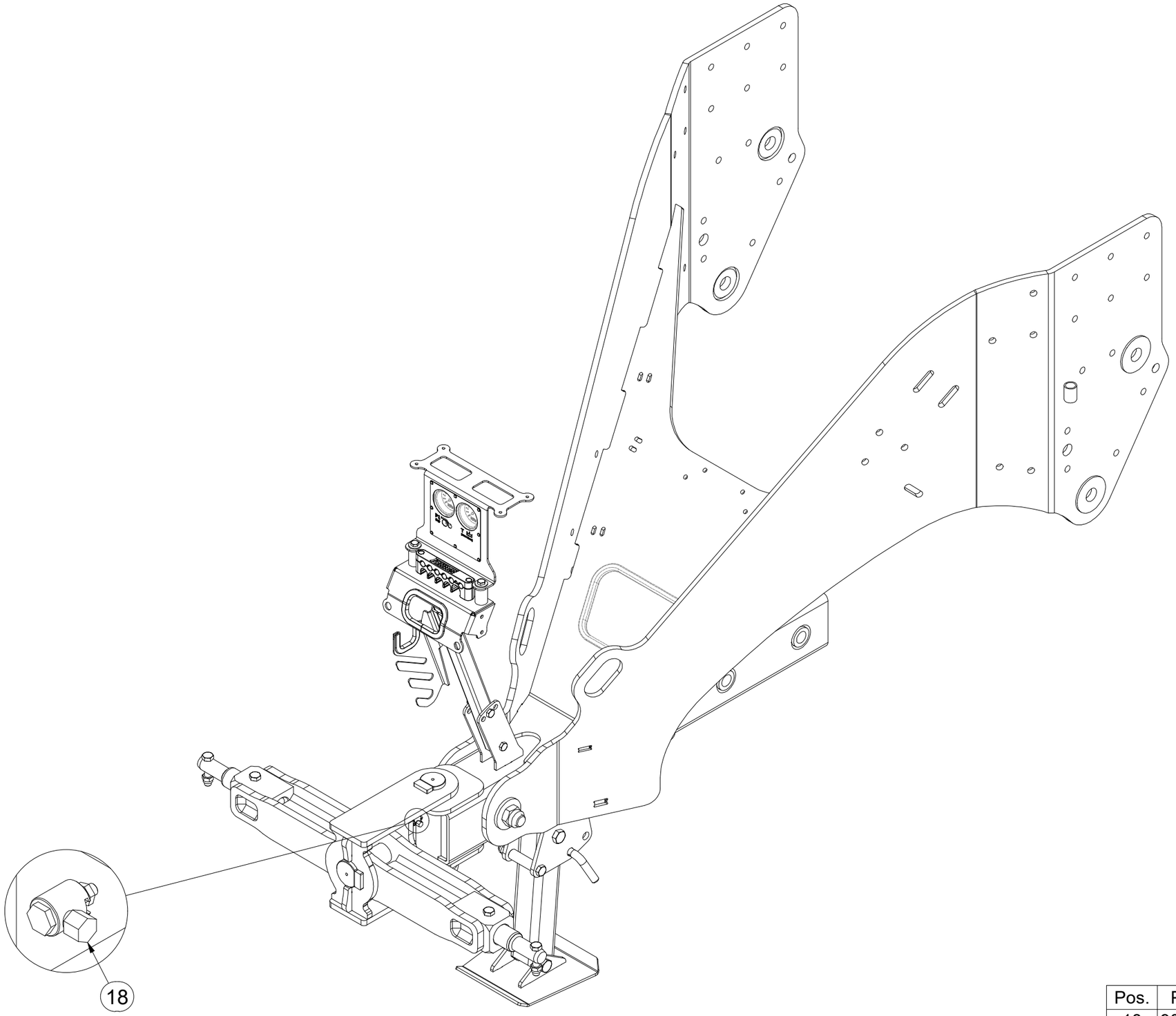

Pos.	Part Number	Pcs.
18	9002395	1

CZ OJ MONT

D DEICHSEL MONTIERT

F TIMON MONTÉ

GB MONT DRAWBAR

RU ДЫШЛО МОНТ

PL DYSZEL MONT

VZ00074202

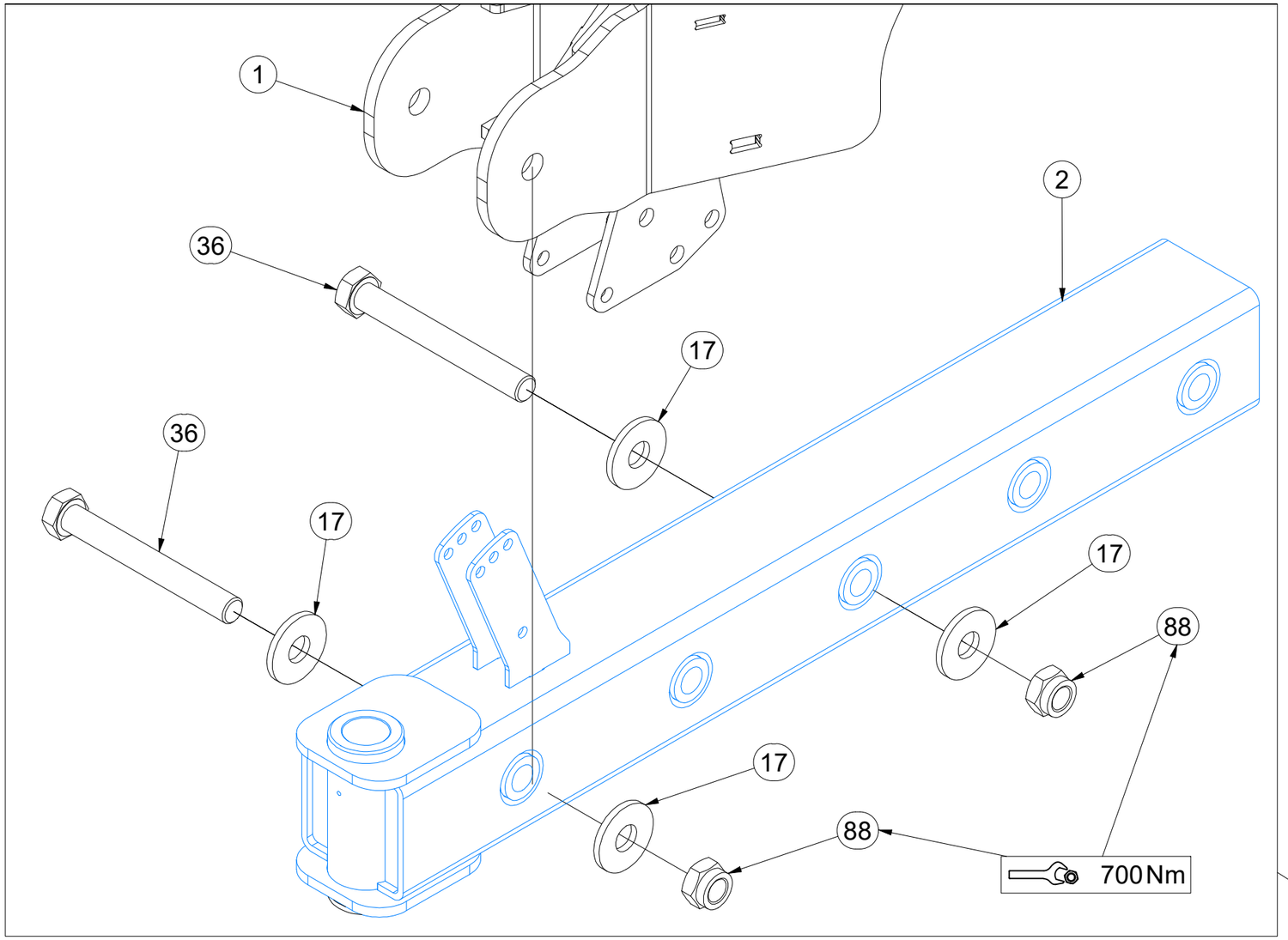

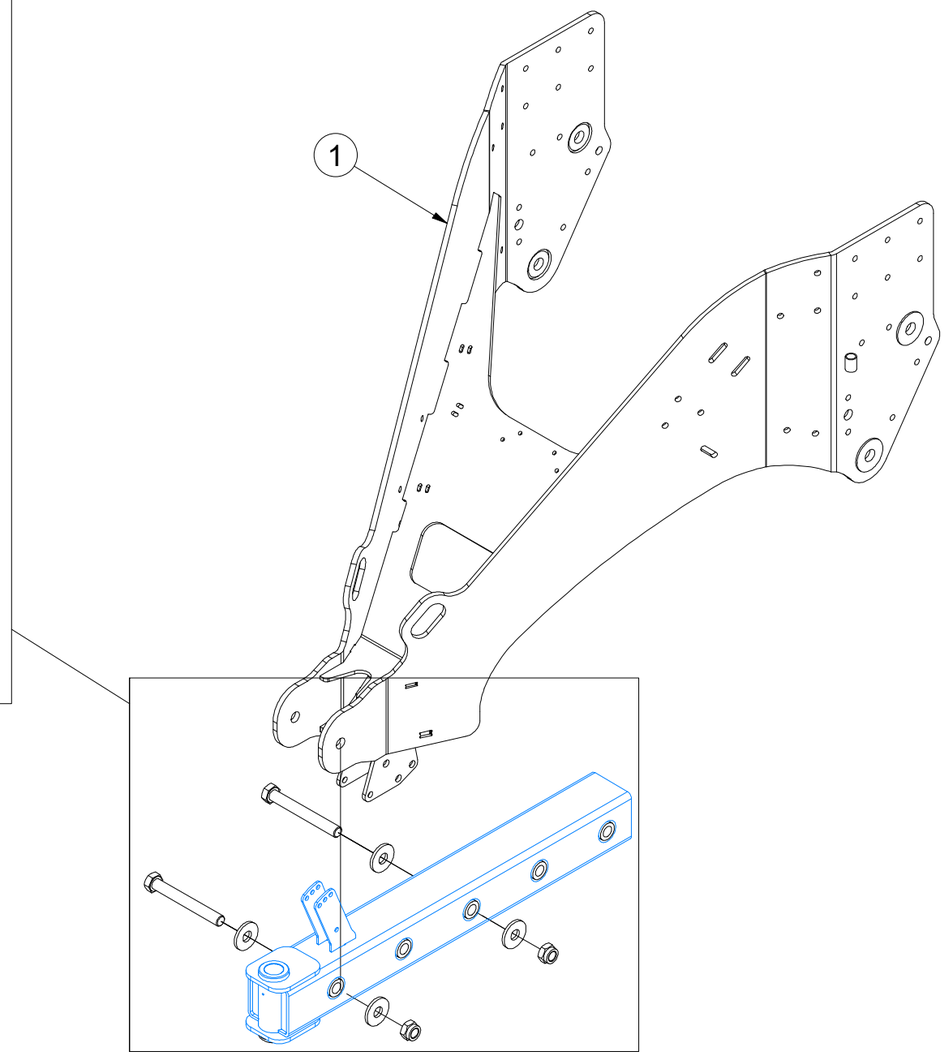

Pos.	Part Number	Pcs.
1	VZ00074203	1
2	VZ00074204	1
17	VZ00074359	4
36	m15657	2
88	m08036	2

CZ OJ MONT

D DEICHSEL MONTIERT

F TIMON MONTÉ

GB MONT DRAWBAR

RU ДЫШЛО МОНТ

PL DYSZEL MONT

VZ00074202

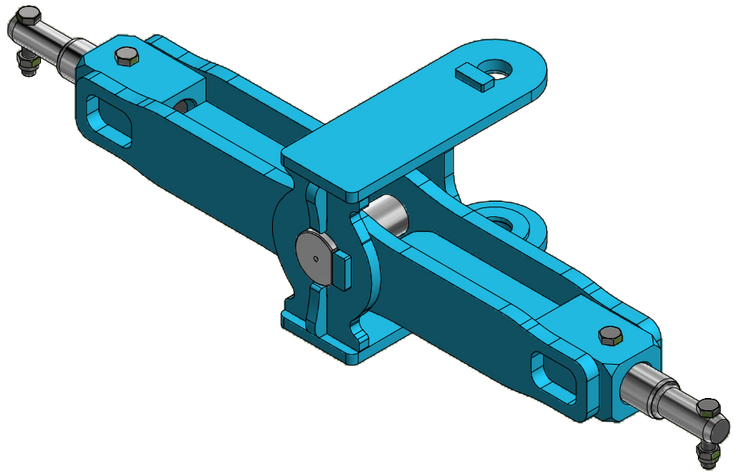

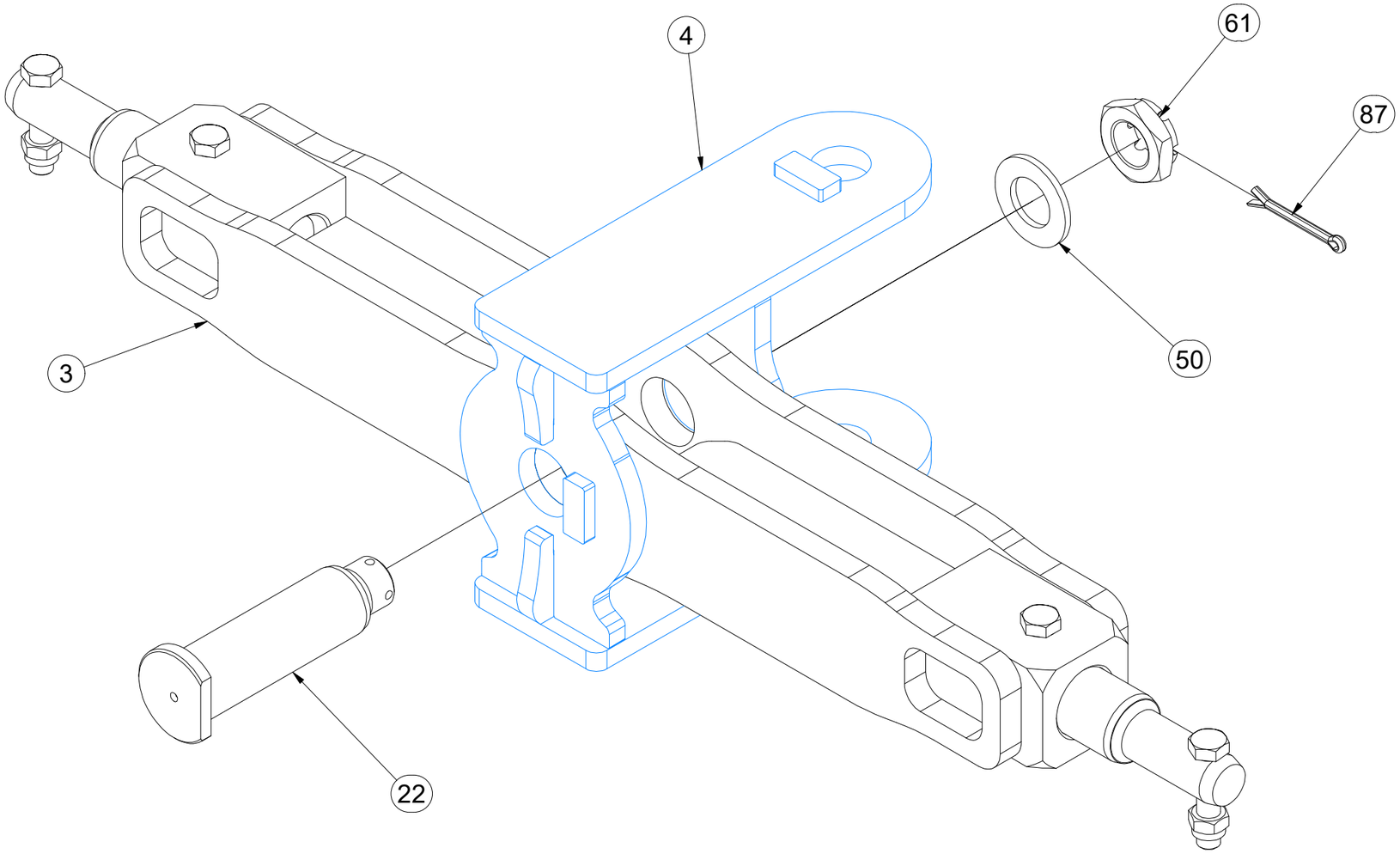

Pos.	Part Number	Pcs.
3	4008216	1
4	3012105	1
22	4007818	1
50	m03866	2
61	m02533	2
87	m04139	2

CZ OJ MONT

D DEICHSEL MONTIERT

F TIMON MONTÉ

GB MONT DRAWBAR

RU ДЫШЛО МОНТ

PL DYSZEL MONT

VZ00074202

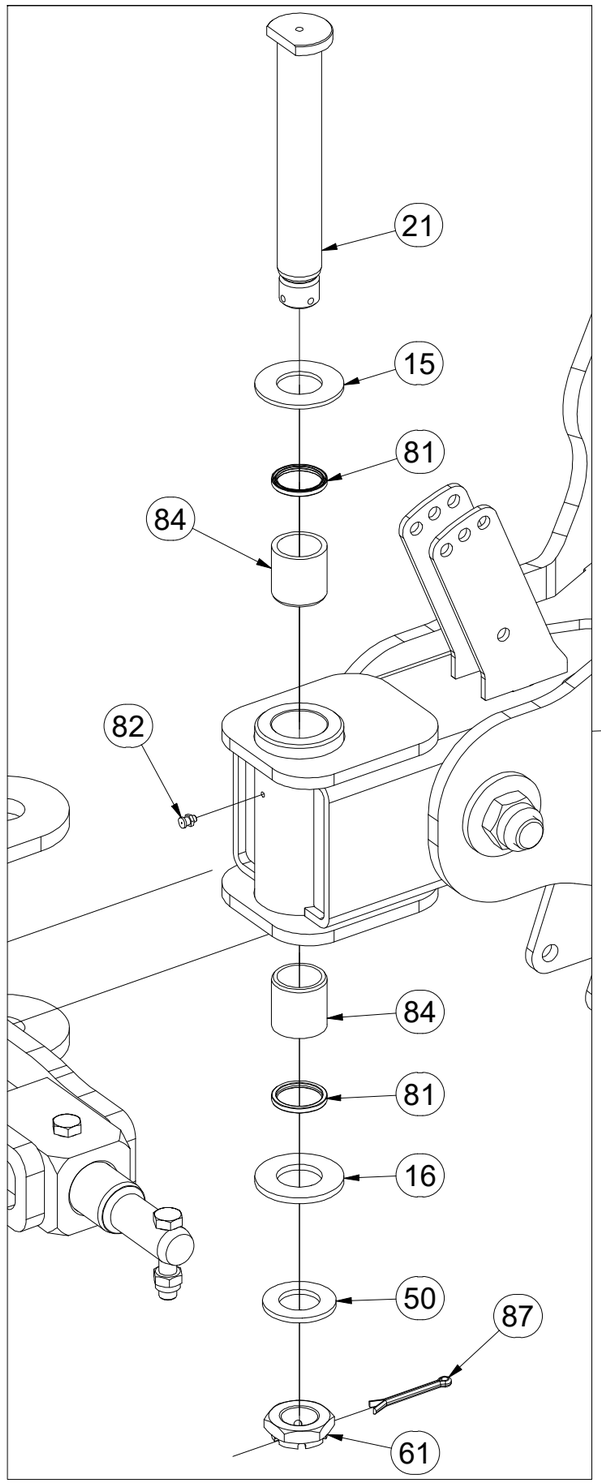

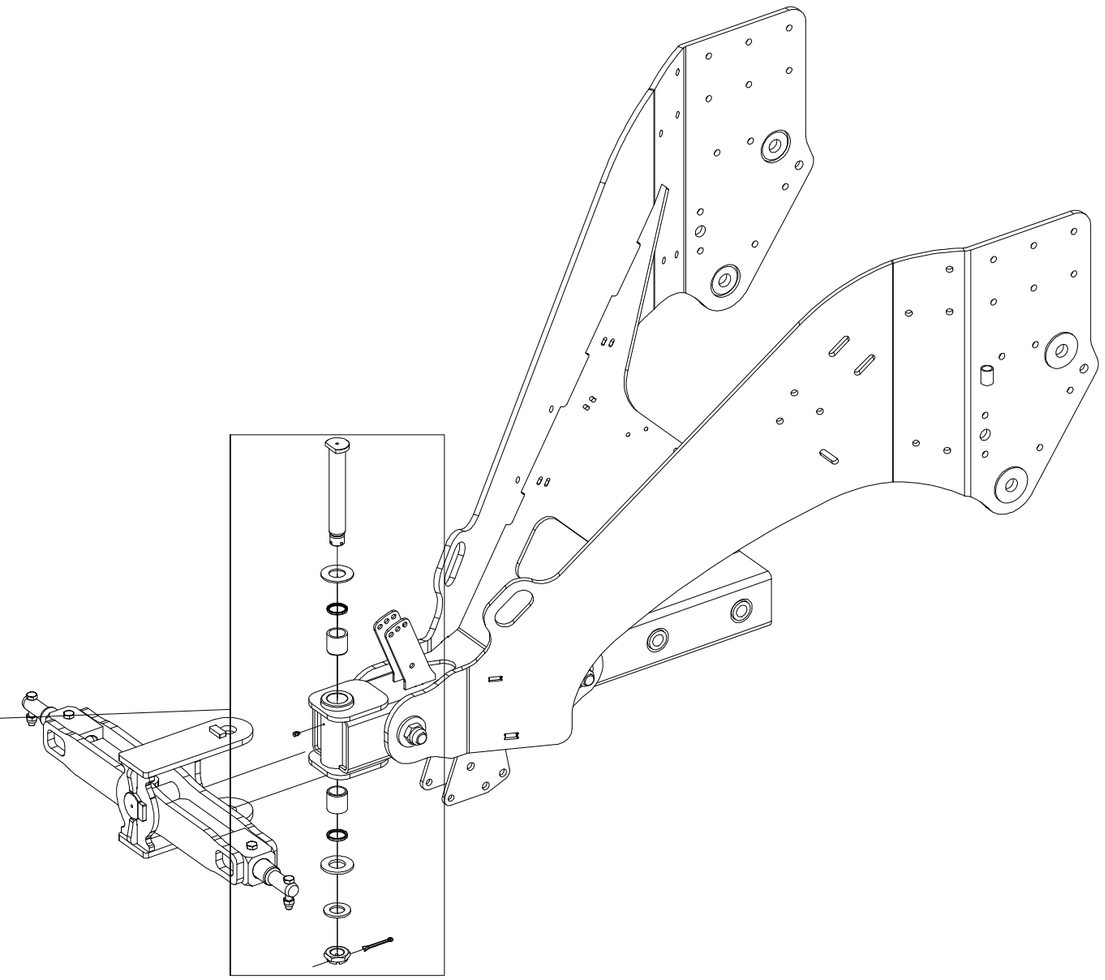

Pos.	Part Number	Pcs.
15	4003744	1
16	4003745	1
21	4007817	1
50	m03866	2
61	m02533	2
82	m10451	1
87	m04139	2
81	m23662	2
84	m23801	2

CZ OJ MONT

D DEICHSEL MONTIERT

F TIMON MONTÉ

GB MONT DRAWBAR

RU ДЫШЛО МОНТ

PL DYSZEL MONT

VZ00074202

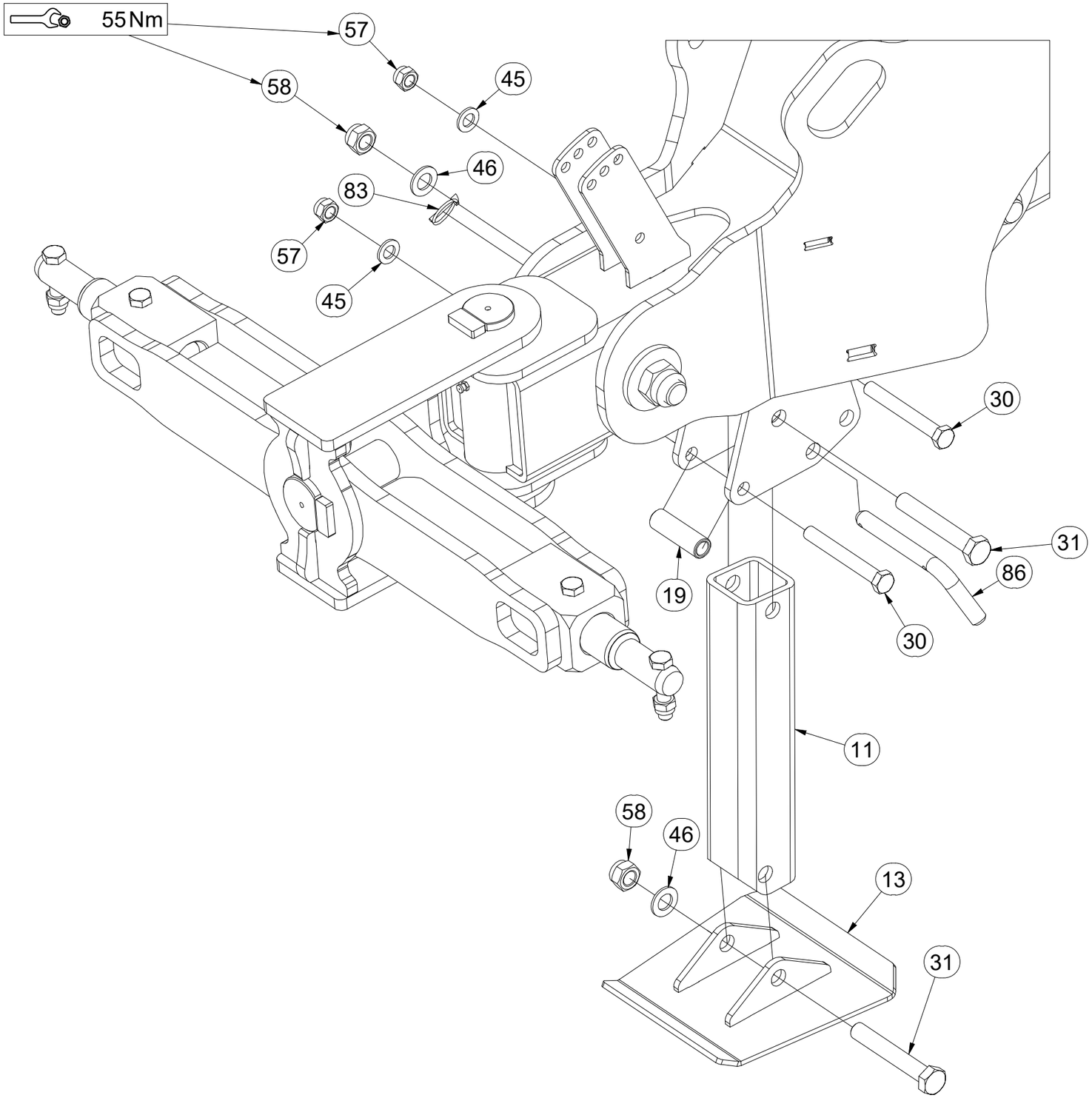

Pos.	Part Number	Pcs.
11	VZ00066736	1
13	4007000	1
19	4004007	1
30	m04404	2
31	m05465	2
45	m01219	2
46	m03768	2
57	m03683	2
58	m05648	2
83	m10454	1
86	m08386	1

CZ OJ MONT

D DEICHSEL MONTIERT

F TIMON MONTÉ

GB MONT DRAWBAR

RU ДЫШЛО МОНТ

PL DYSZEL MONT

VZ00074202

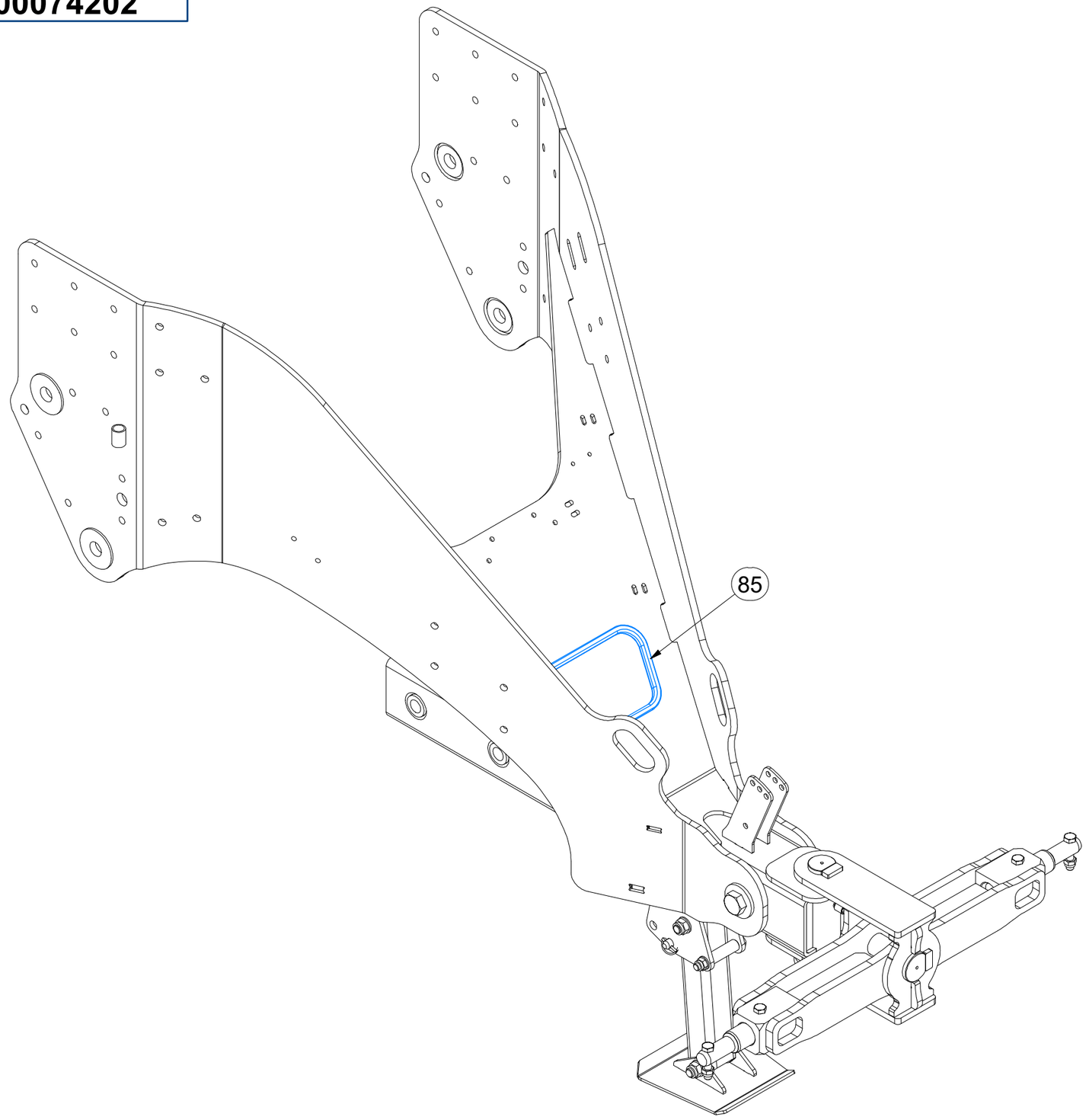

Pos.	Part Number	Pcs.
85	m22831	0,800 m

CZ OJ MONT

D DEICHSEL MONTIERT

F TIMON MONTÉ

GB MONT DRAWBAR

RU ДЫШЛО МОНТ

PL DYSZEL MONT

VZ00074202

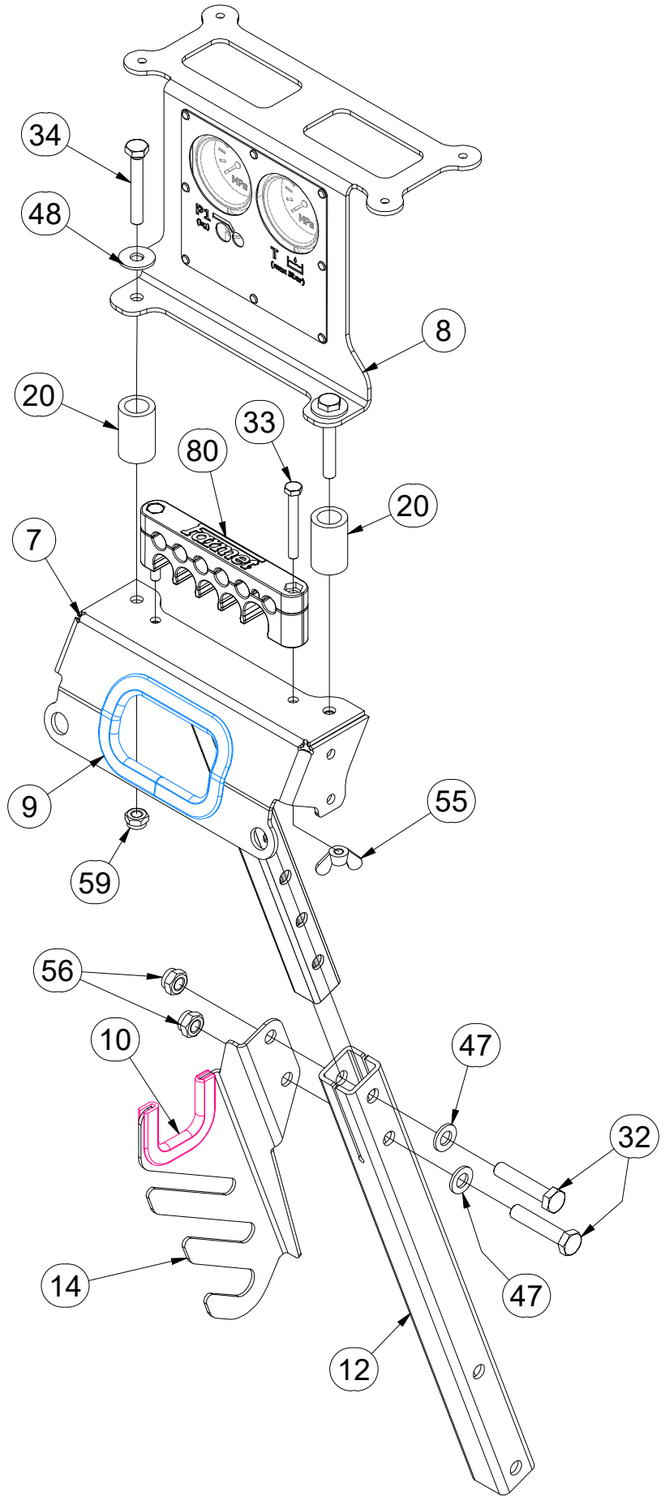

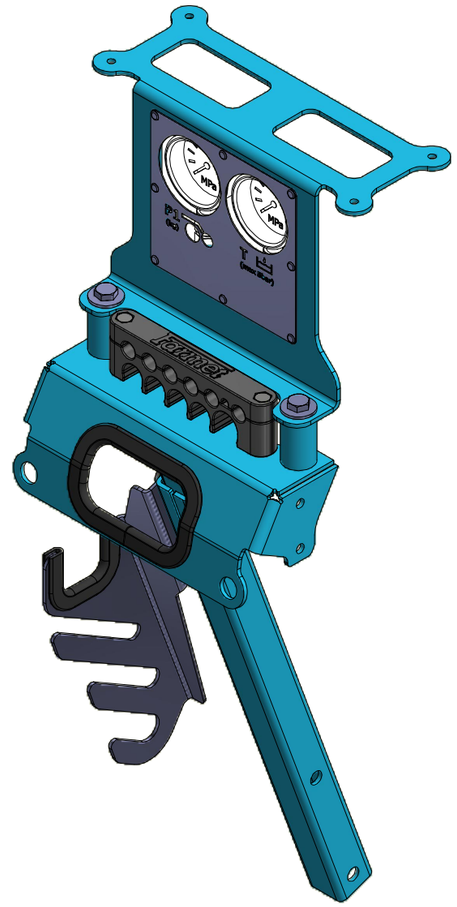

Pos.	Part Number	Pcs.	Pos.	Part Number	Pcs.
7	VZ00063091	1	33	m03931	2
8	VZ00065314	1	34	m09319	2
9	VZ00038550	1	47	m01214	2
10	VZ00064557	1	48	m14035	2
12	4023719	1	55	m01316	2
14	VZ00067313	1	56	m04301	4
20	VZ00010943	2	59	m13617	2
32	m01131	2	80	m18857	1

CZ OJ MONT

D DEICHSEL MONTIERT

F TIMON MONTÉ

GB MONT DRAWBAR

RU ДЫШЛО МОНТ

PL DYSZEL MONT

VZ00074202

Pos.	Part Number	Pcs.
35	m14266	2
56	m04301	4

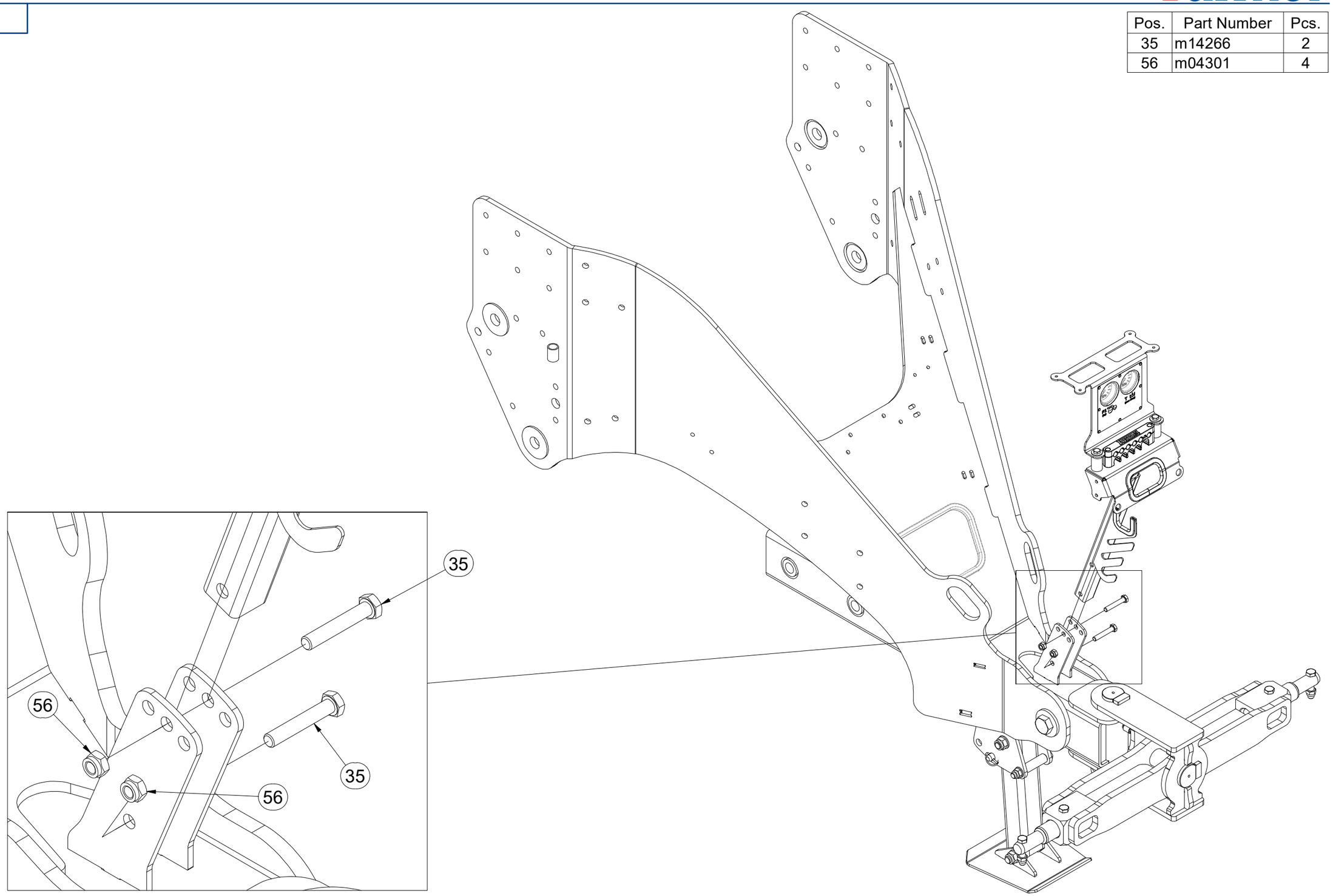

CZ ZÁVĚSNÁ TYČ T3

D KÖNIGSSTANGE T3

F TIGE DE SUSPENSION T3

GB DRAWBAR T3

RU ПОДВЕСНАЯ ШТАНГА T3

PL PRĘT ZAWIESZANY T3

4008216

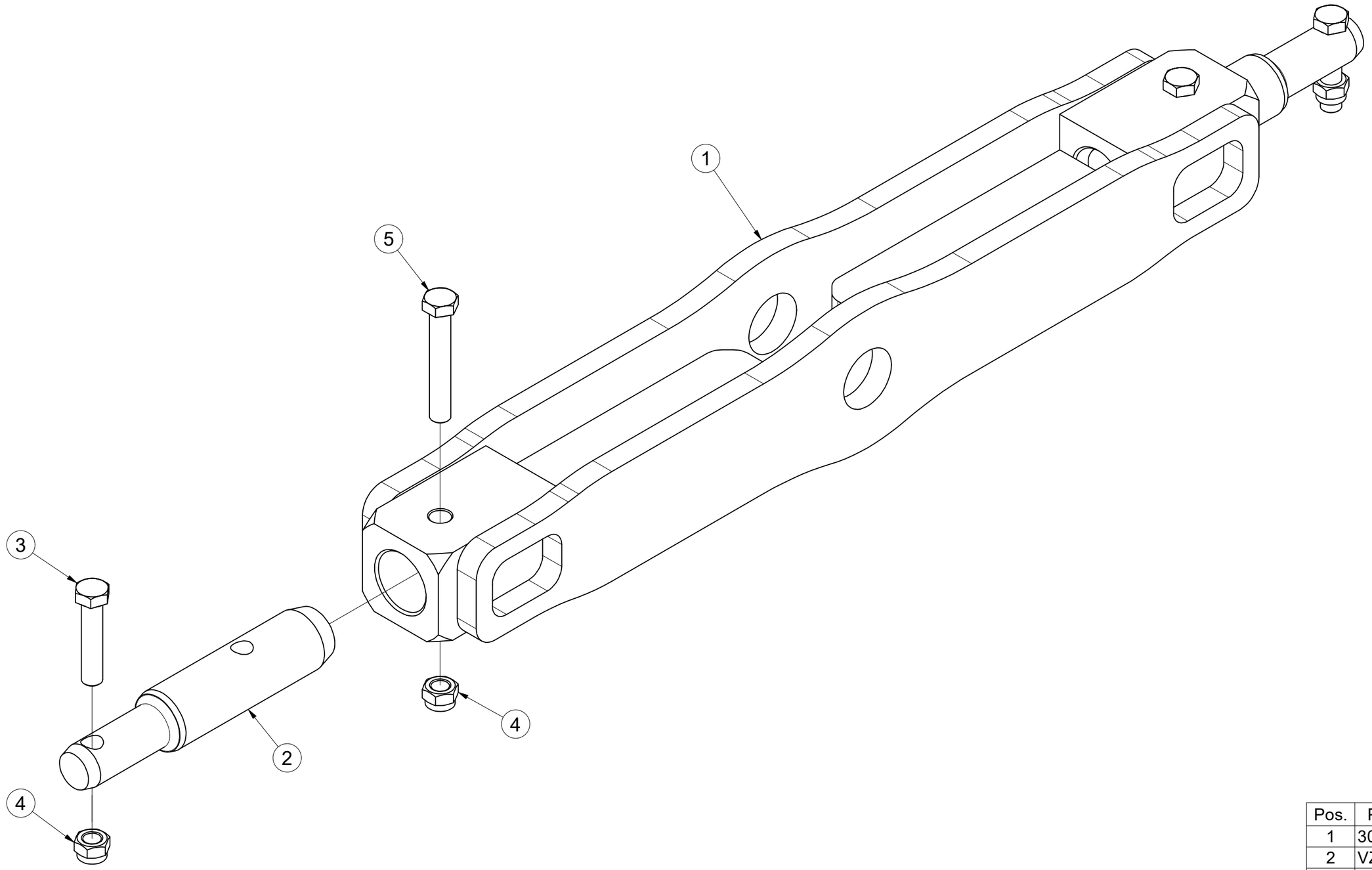

Pos.	Part Number	Pcs.
1	3004315	1
2	VZ00022883	2
3	m01133	2
4	m03683	4
5	m05304	2

CZ DRŽÁK
D HALTER
F SUPPORT

GB HOLDER
RU ДЕРЖАТЕЛЬ
PL UCHWYT

VZ00065314

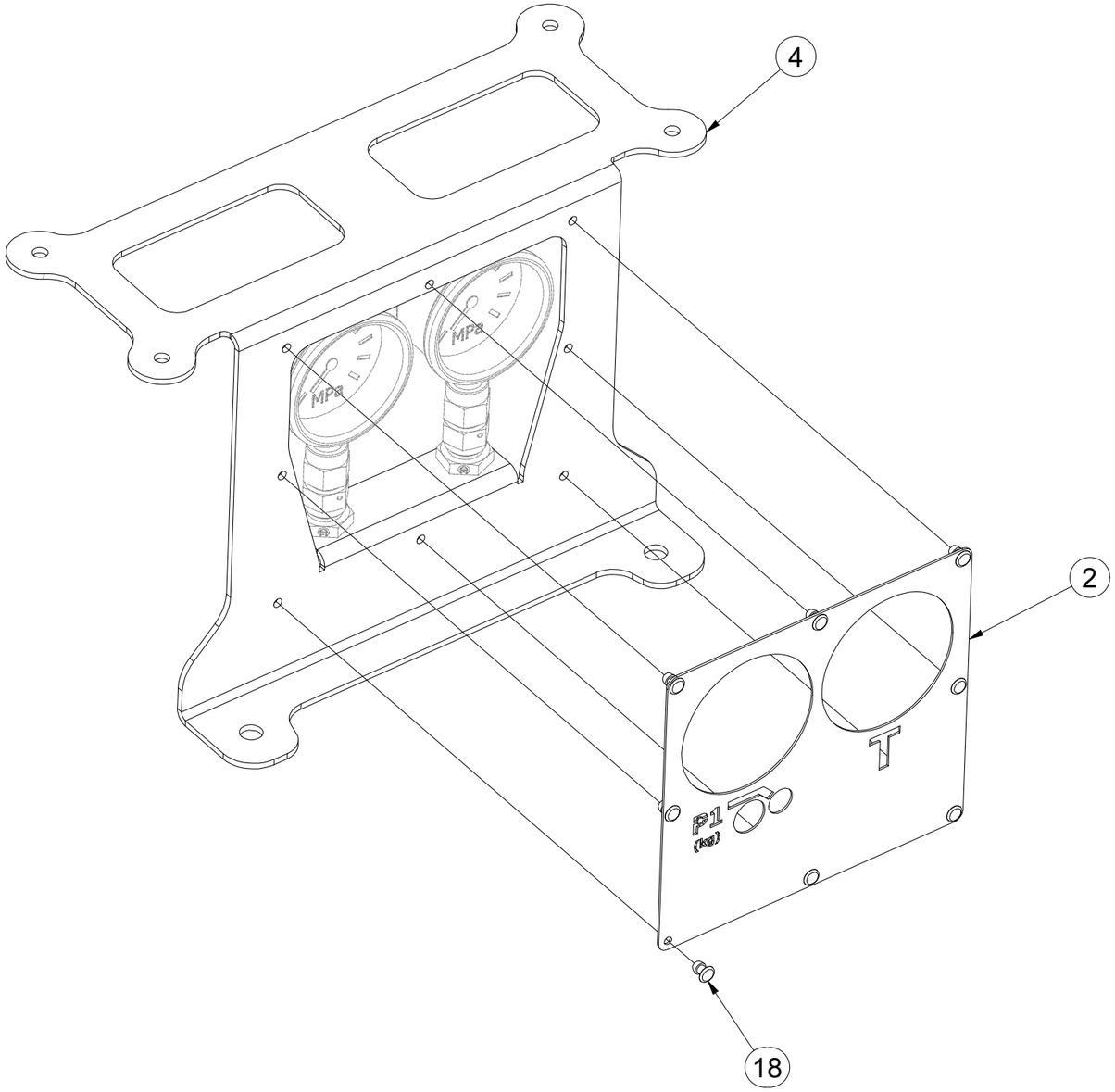

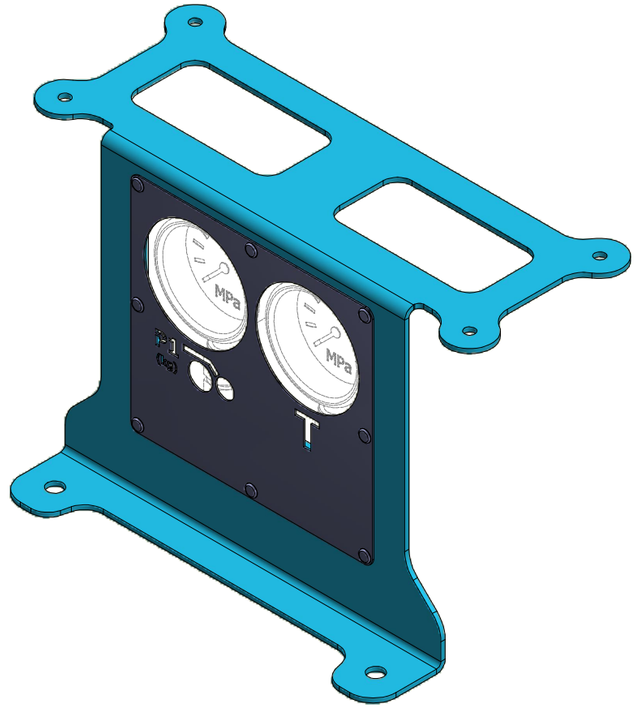

Pos.	Part Number	Pcs.
2	VZ00067498	1
4	VZ00067479	1
18	m20423	8

CZ NÁSYPKA
D FÜLLTRICHTER
F TRÉMIE
GB HOPPER
RU БУНКЕР
PL LEJ

VZ00075232

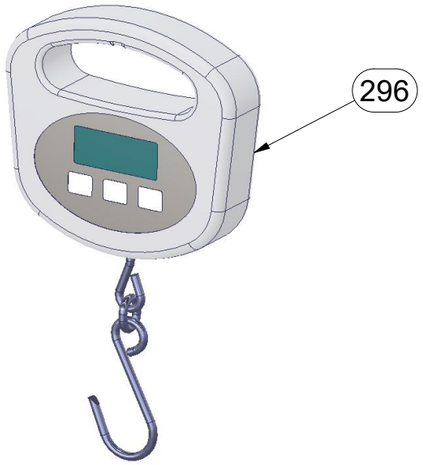

m18763

VÝSEVNÁ HADICE
SAATGUTSCHLAUCH
TUYAU DE DISTRIBUTION
SEEDING HOSE
ВЫСЕВАЮЩИЙ ШЛАНГ
PRZEWÓD WYSIEWU

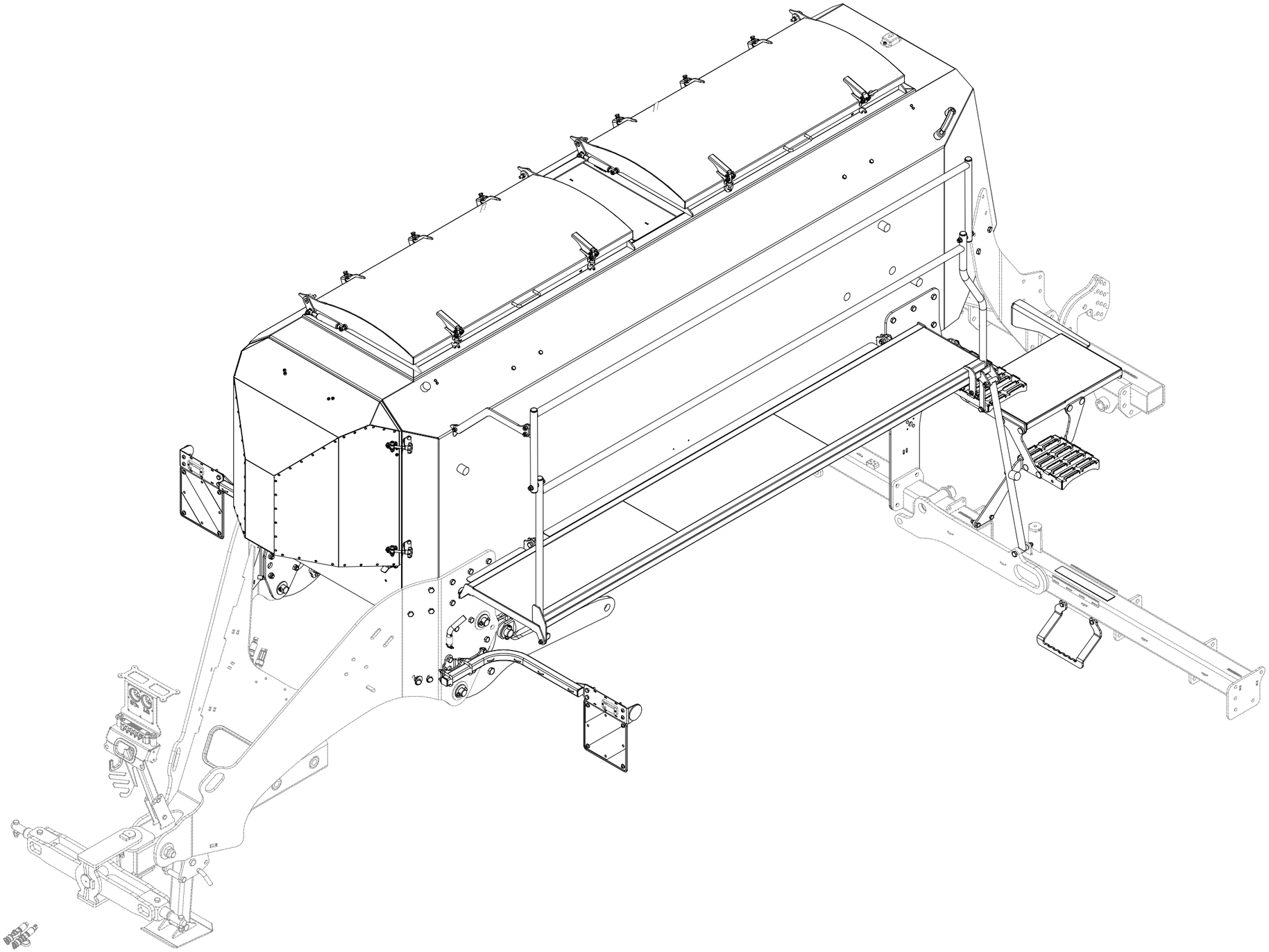

Pos.	Part Number	Pcs.
161	m18763	6,000 m
296	m22109	1

CZ NÁSYPKA

D FÜLLTRICHTER

F TRÉMIE

GB HOPPER

RU БУНКЕР

PL LEJ

VZ00075232

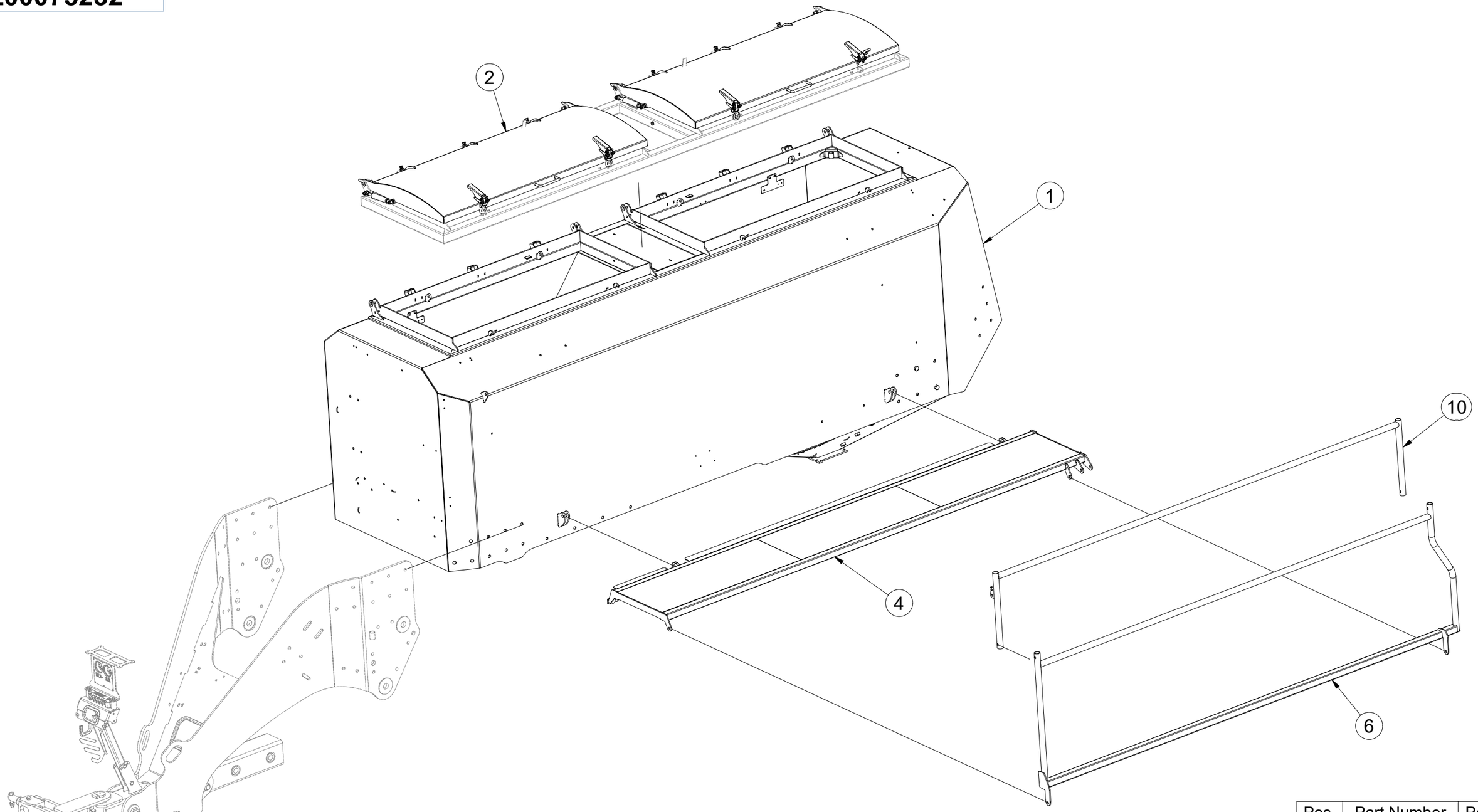

Pos.	Part Number	Pcs.
1	VZ00075233	1
2	VZ00025881	1
4	VZ00075279	1
6	VZ00063371	1
10	VZ00051661	1

CZ NÁSYPKA

D FÜLLTRICHTER

F TRÉMIE

GB HOPPER

RU БУНКЕР

PL LEJ

VZ00075232

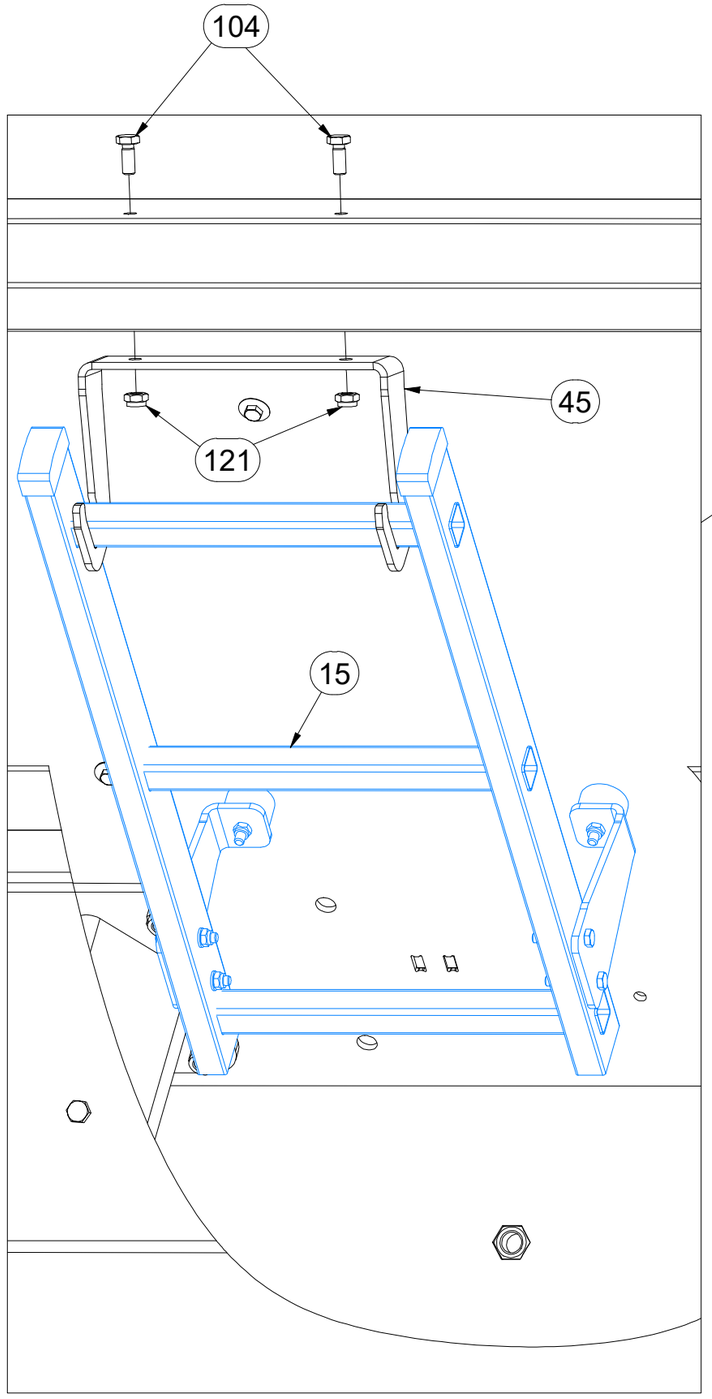

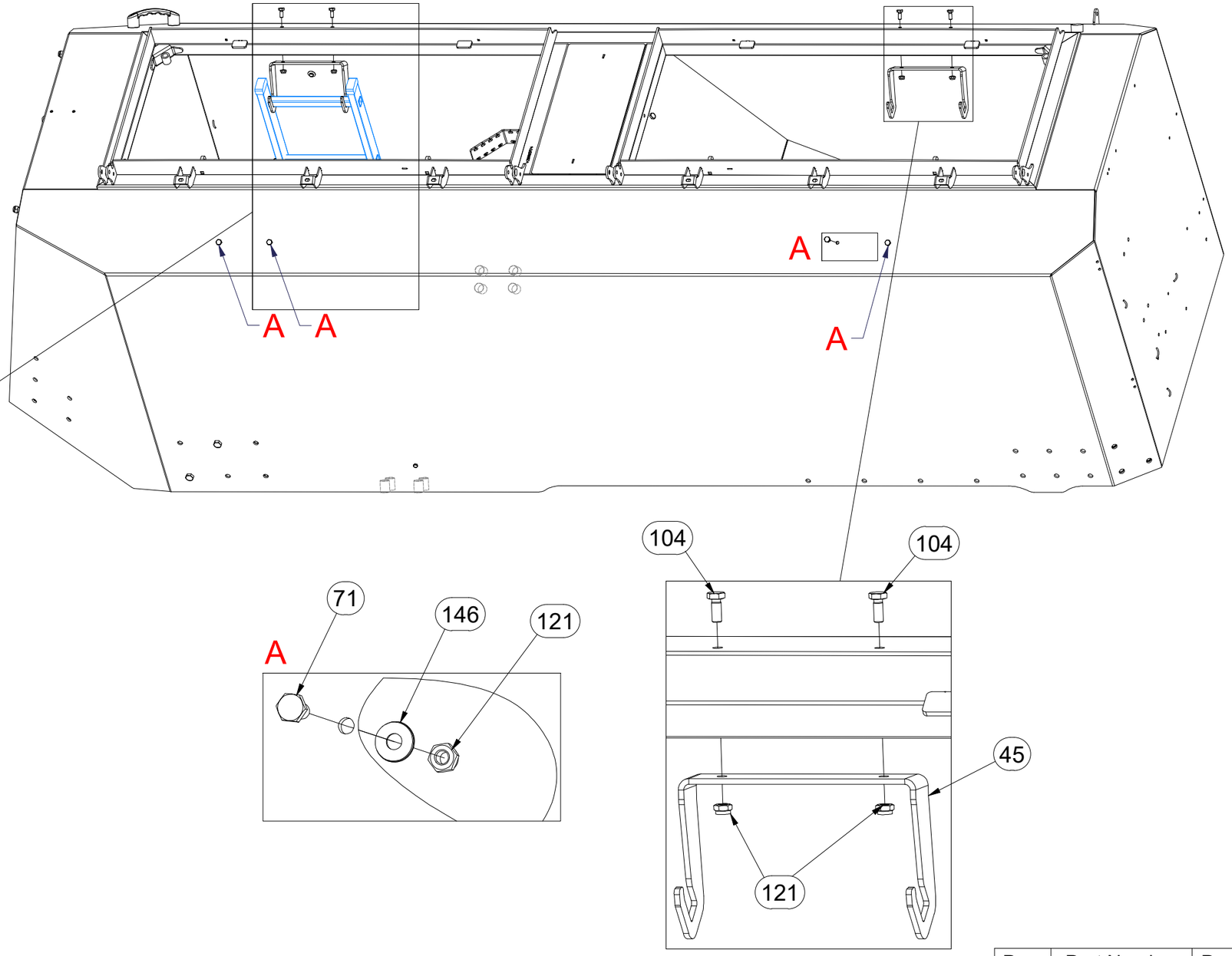

Pos.	Part Number	Pcs.
15	VZ00022606	1
45	VZ00005403	2
71	m08944	4
104	m19695	4
121	m13617	14
146	m20312	4

CZ NÁSYPKA

D FÜLLTRICHTER

F TRÉMIE

GB HOPPER

RU БУНКЕР

PL LEJ

VZ00075232

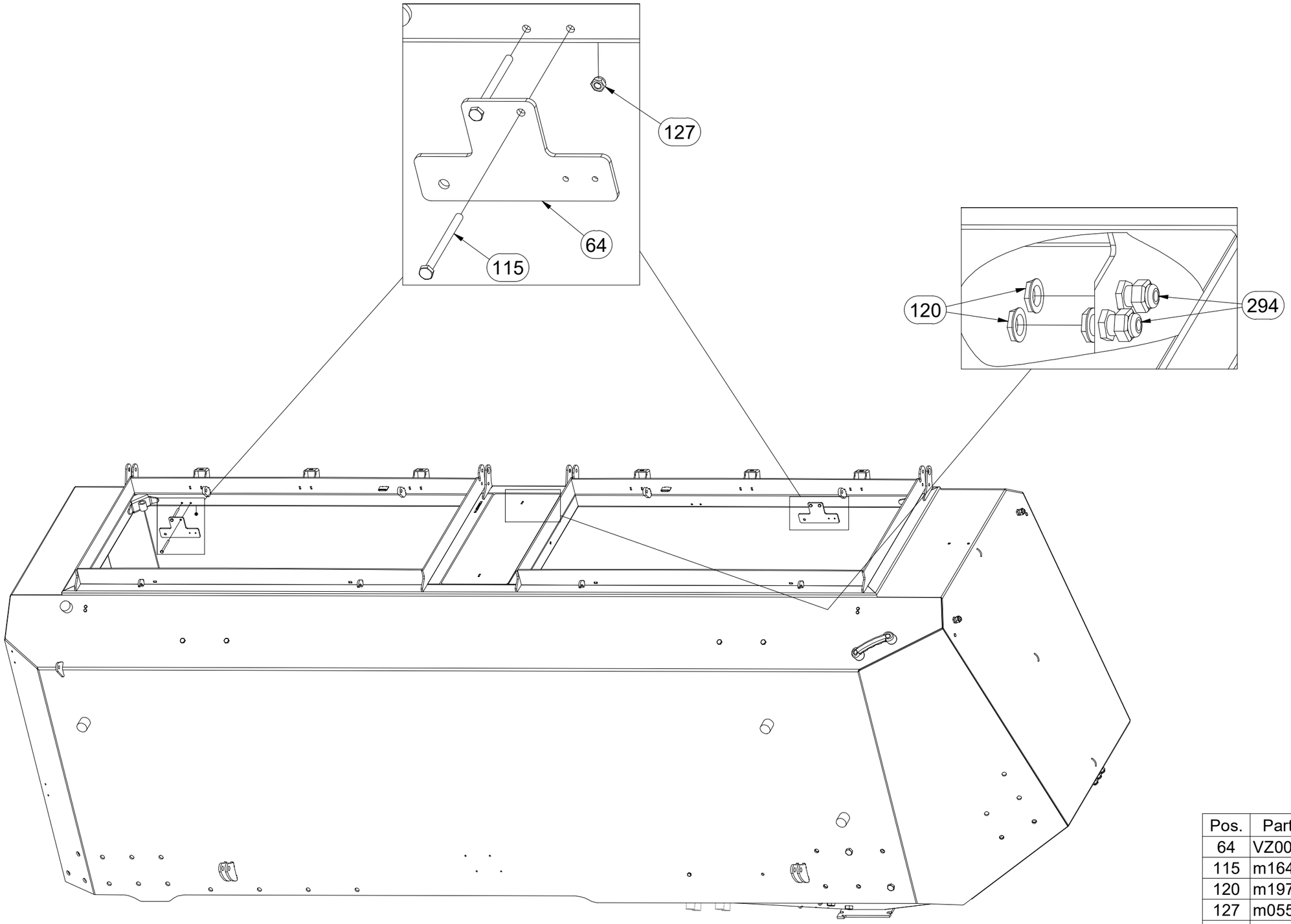

Pos.	Part Number	Pcs.
64	VZ00070956	2
115	m16453	4
120	m19715	10
127	m05560	6
294	m19713	10

CZ NÁSYPKA

D FÜLLTRICHTER

F TRÉMIE

GB HOPPER

RU БУНКЕР

PL LEJ

VZ00075232

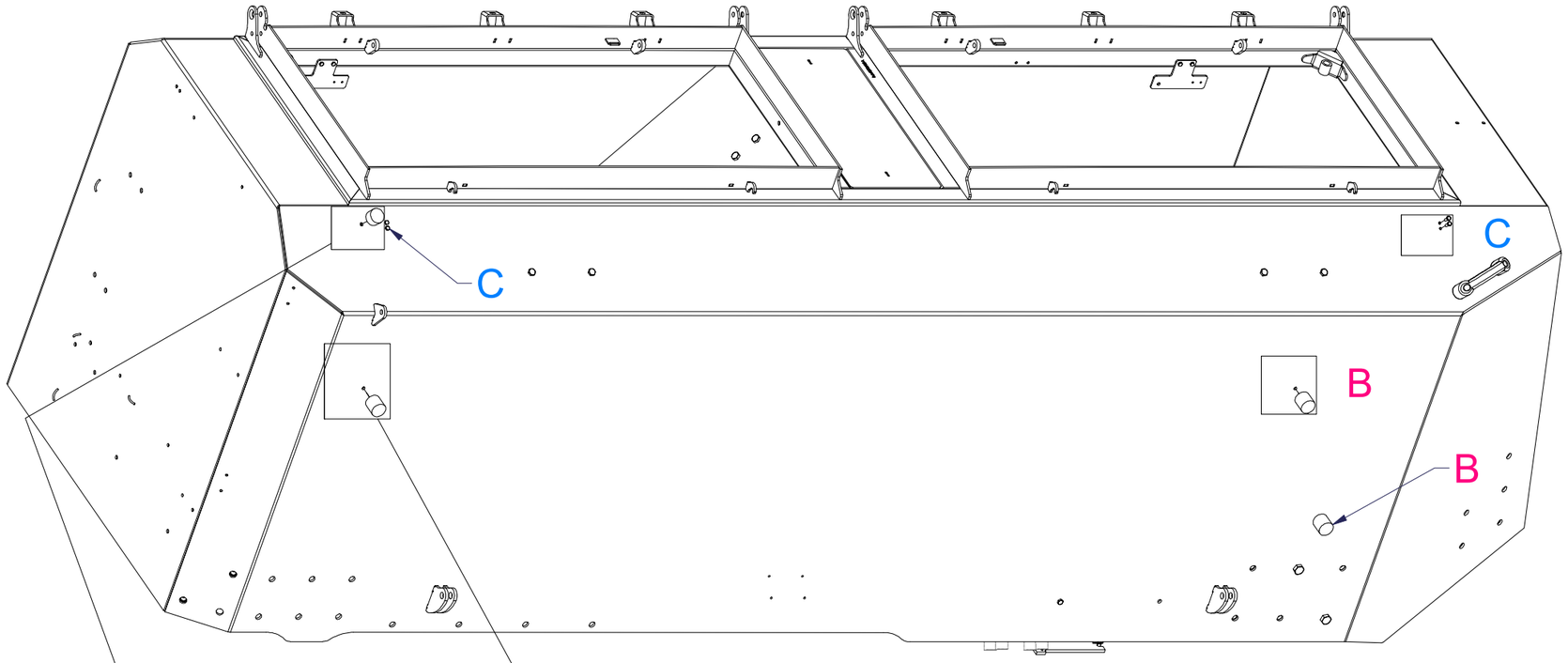

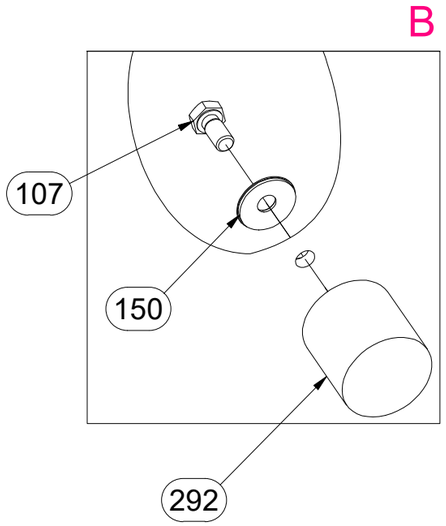

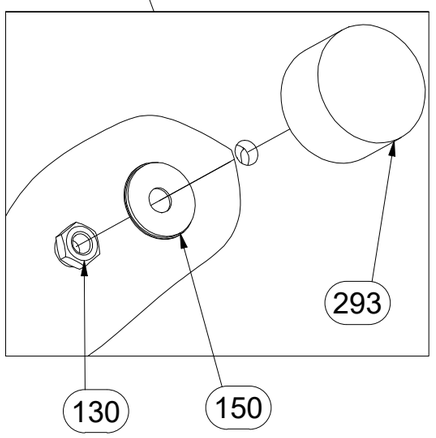

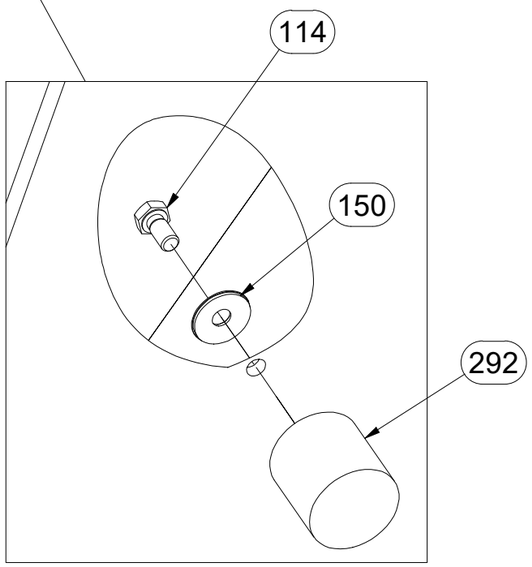

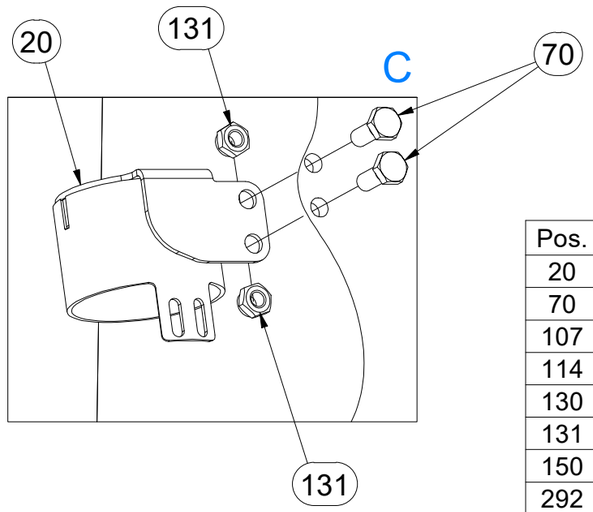

Pos.	Part Number	Pcs.
20	VZ00050361	2
70	m13621	4
107	m04553	4
114	m06839	1
130	m10820	49
131	m10819	14
150	m20311	14
292	m23866	4
293	m08098	1

CZ NÁSYPKA

D FÜLLTRICHTER

F TRÉMIE

GB HOPPER

RU БУНКЕР

PL LEJ

VZ00075232

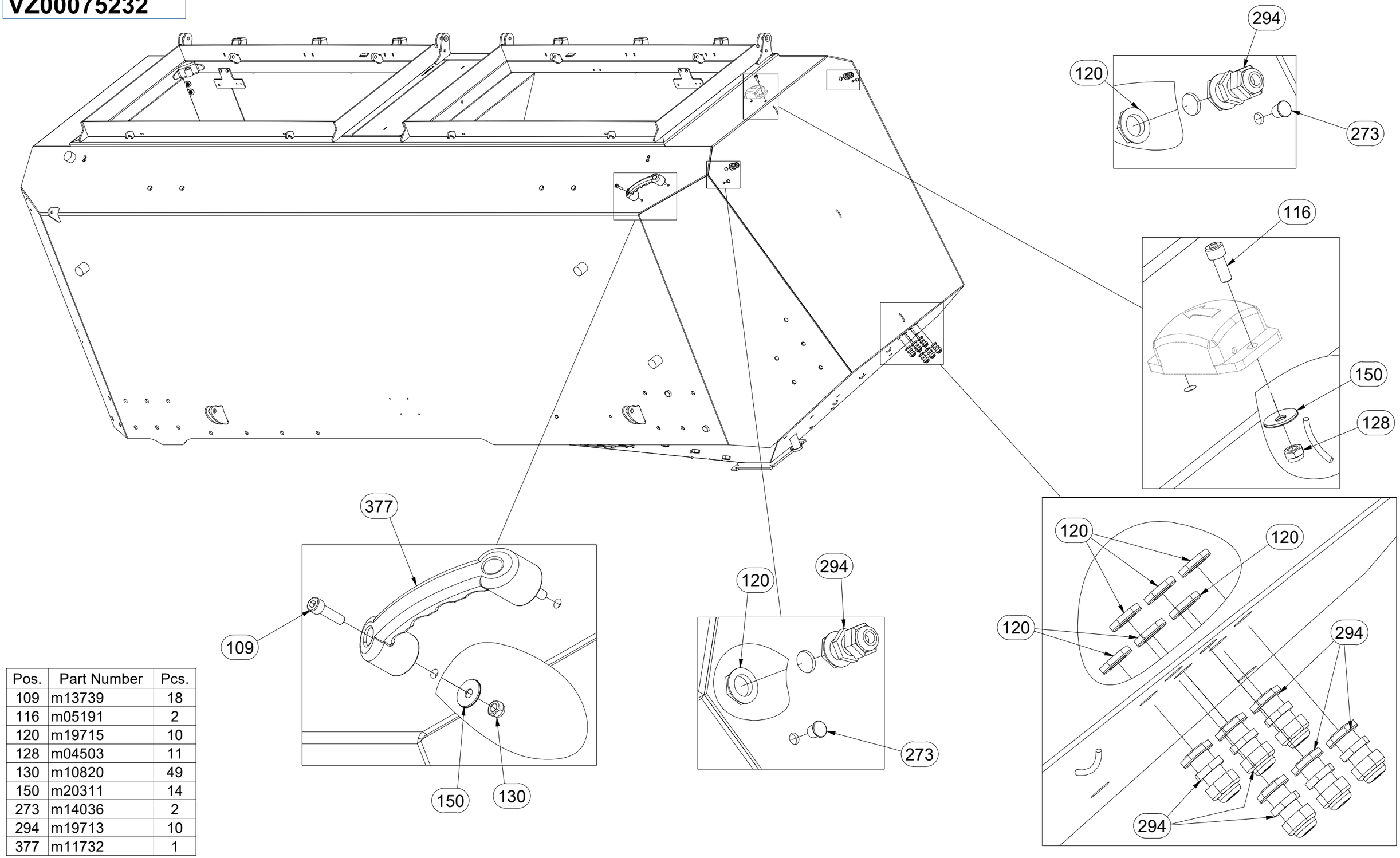

Pos.	Part Number	Pcs.
109	m13739	18
116	m05191	2
120	m19715	10
128	m04503	11
130	m10820	49
150	m20311	14
273	m14036	2
294	m19713	10
377	m11732	1

CZ NÁSYPKA

D FÜLLTRICHTER

F TRÉMIE

GB HOPPER

RU БУНКЕР

PL LEJ

VZ00075232

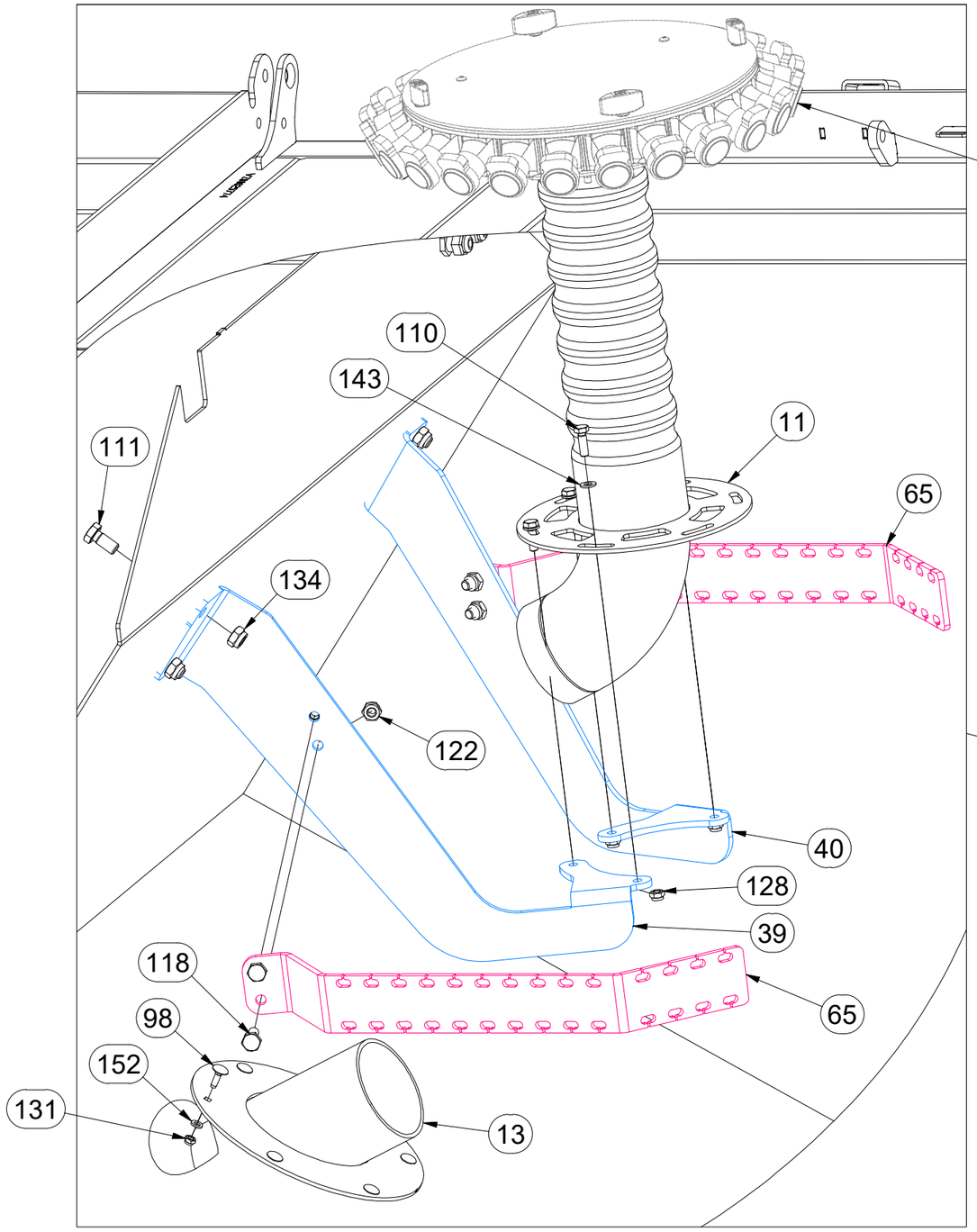

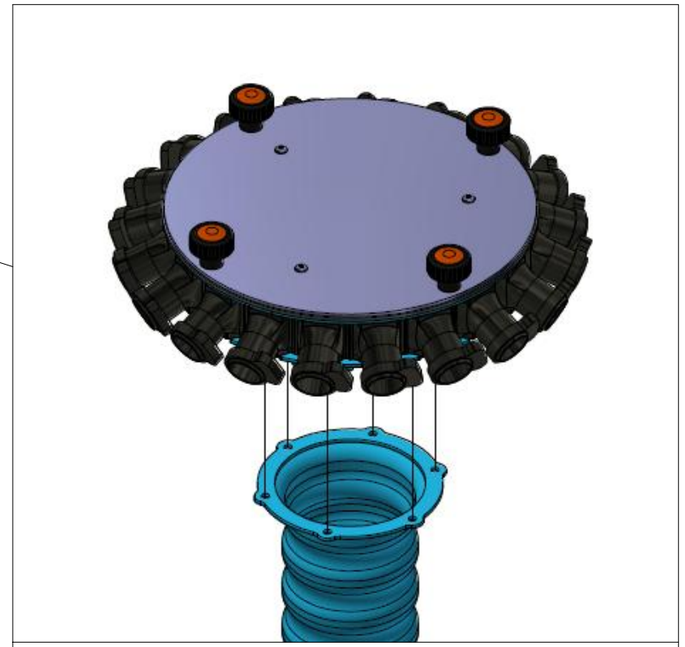

Part Number

VZ00049611

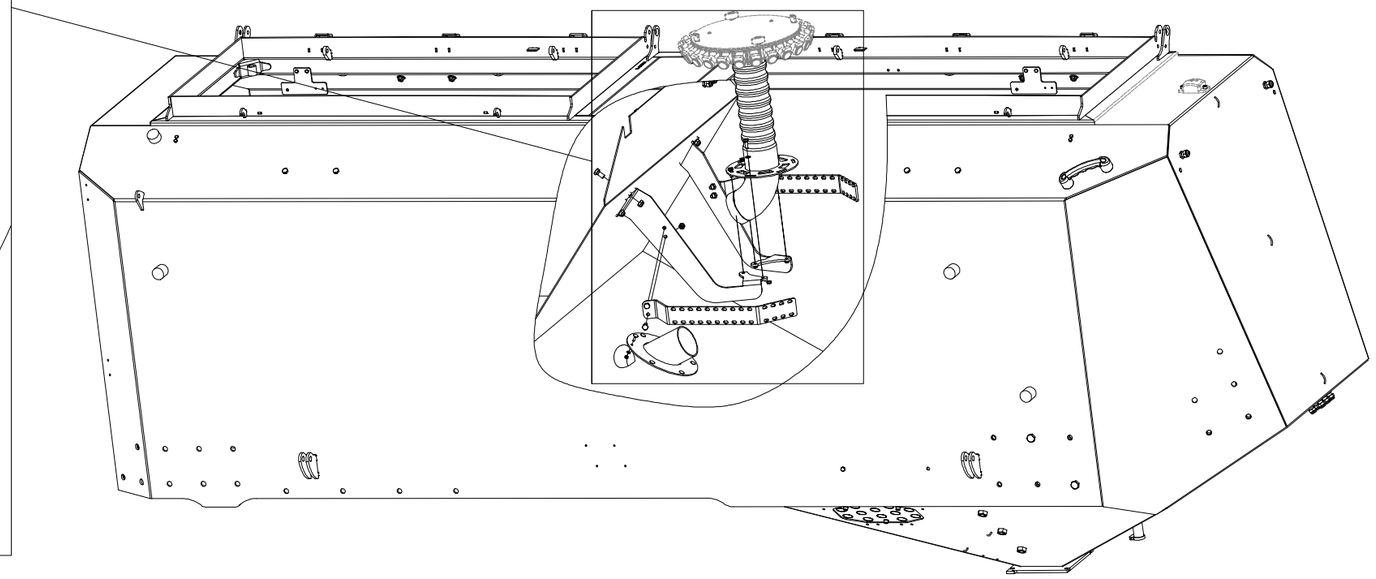

Pos.	Part Number	Pcs.
11	VZ00004873	1
13	VZ00050614	1
39	VZ00064884	1
40	VZ00064886	1
65	VZ00070562	2
98	m20913	10
110	m01092	6
111	m13619	4
118	m04612	4
122	m03775	29
128	m04503	11
131	m10819	14
134	m13618	4
143	m01203	7
152	m06847	6

CZ NÁSYPKA

D FÜLLTRICHTER

F TRÉMIE

GB HOPPER

RU БУНКЕР

PL LEJ

VZ00075232

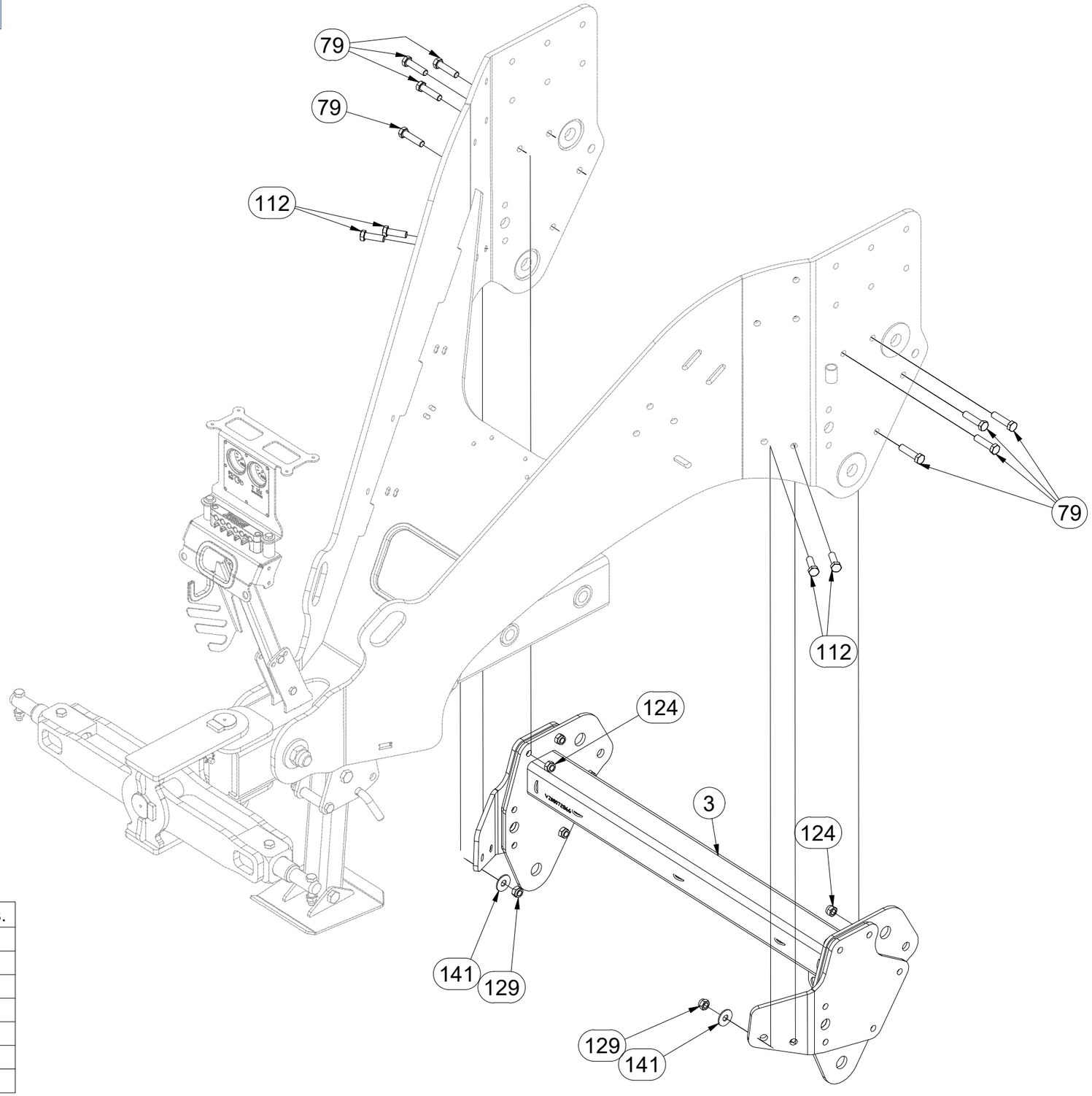

Pos.	Part Number	Pcs.
3	VZ00073890	1
79	m06587	8
112	m10849	4
124	m03683	51
129	m20385	22
141	4010931	22
117	m01133	4

CZ NÁSYPKA

D FÜLLTRICHTER

F TRÉMIE

GB HOPPER

RU БУНКЕР

PL LEJ

VZ00075232

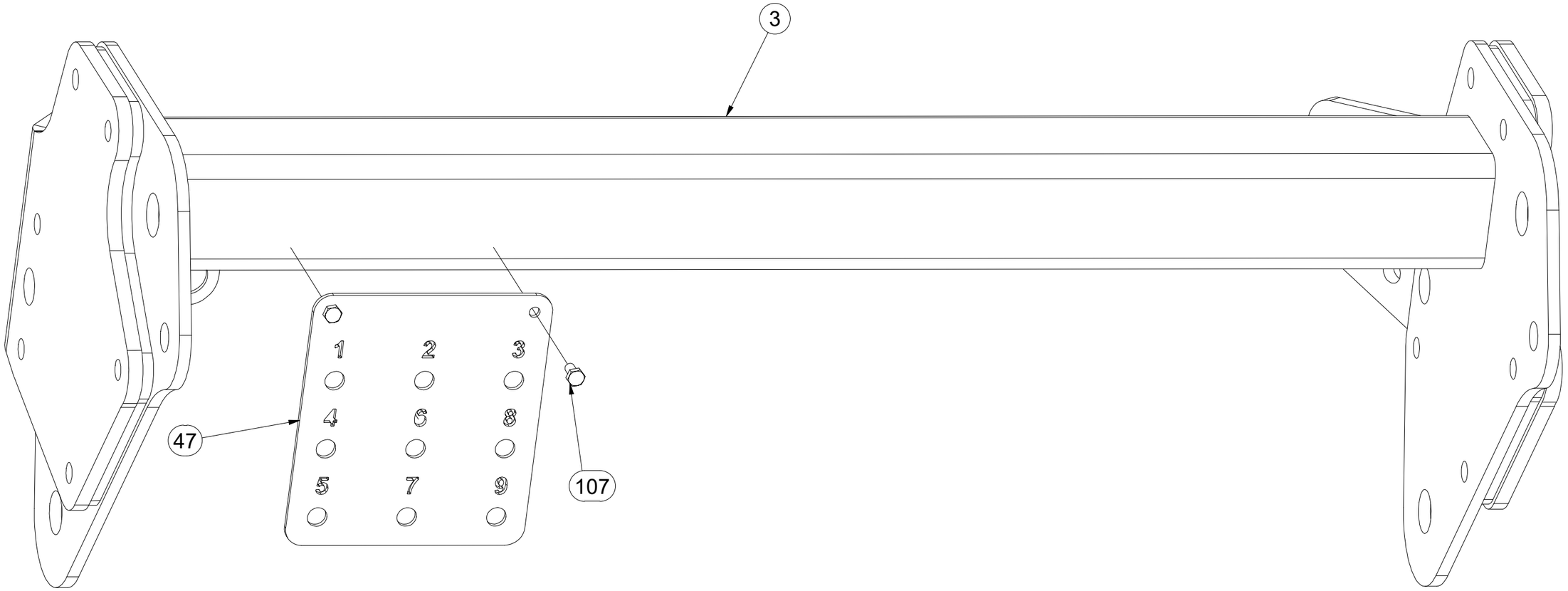

Pos.	Part Number	Pcs.
3	VZ00073890	1
47	VZ00065700	1
107	m04553	4

CZ NÁSYPKA

D FÜLLTRICHTER

F TRÉMIE

GB HOPPER

RU БУНКЕР

PL LEJ

VZ00075232

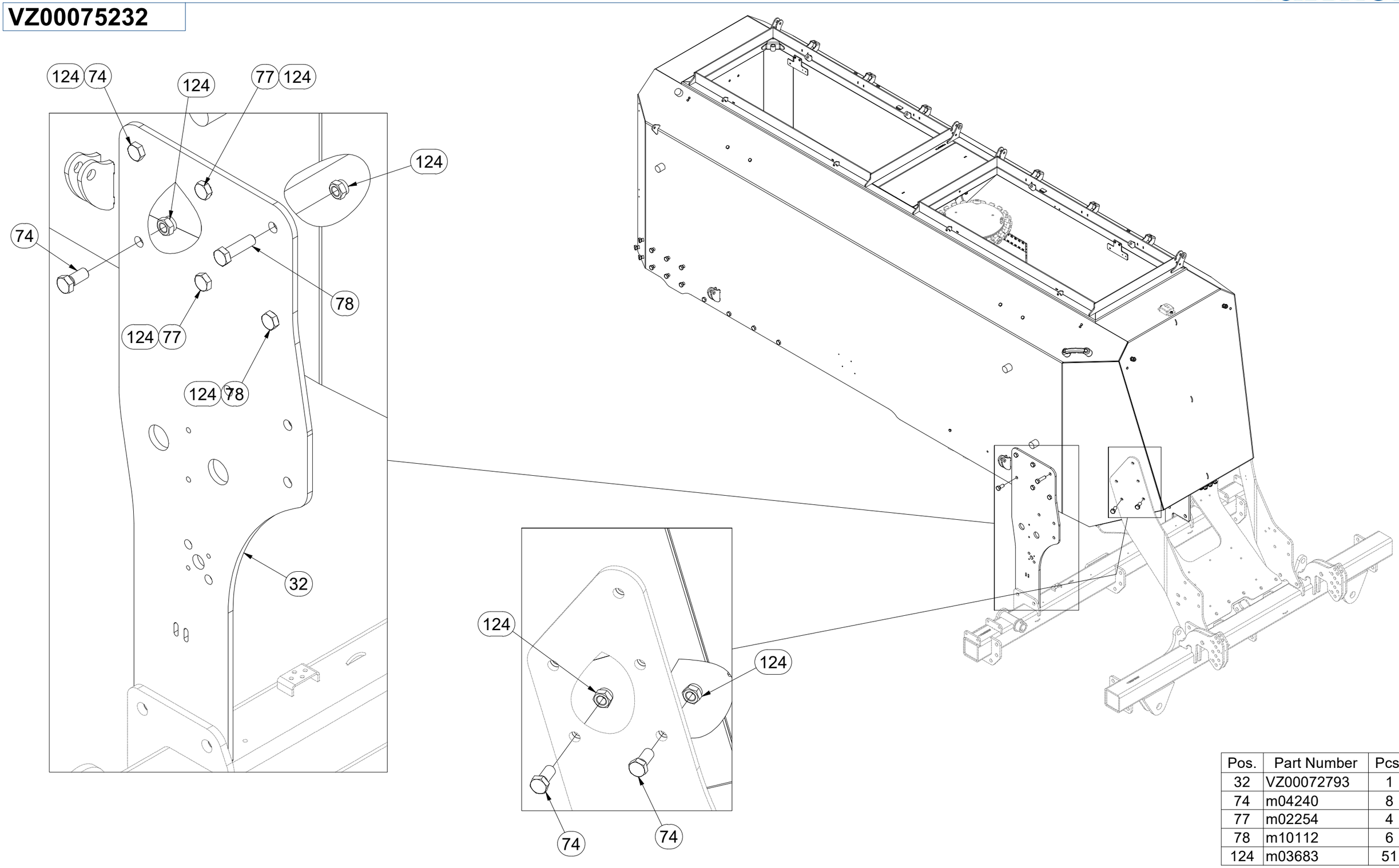

Pos.	Part Number	Pcs.
32	VZ00072793	1
74	m04240	8
77	m02254	4
78	m10112	6
124	m03683	51

CZ NÁSYPKA

D FÜLLTRICHTER

F TRÉMIE

GB HOPPER

RU БУНКЕР

PL LEJ

VZ00075232

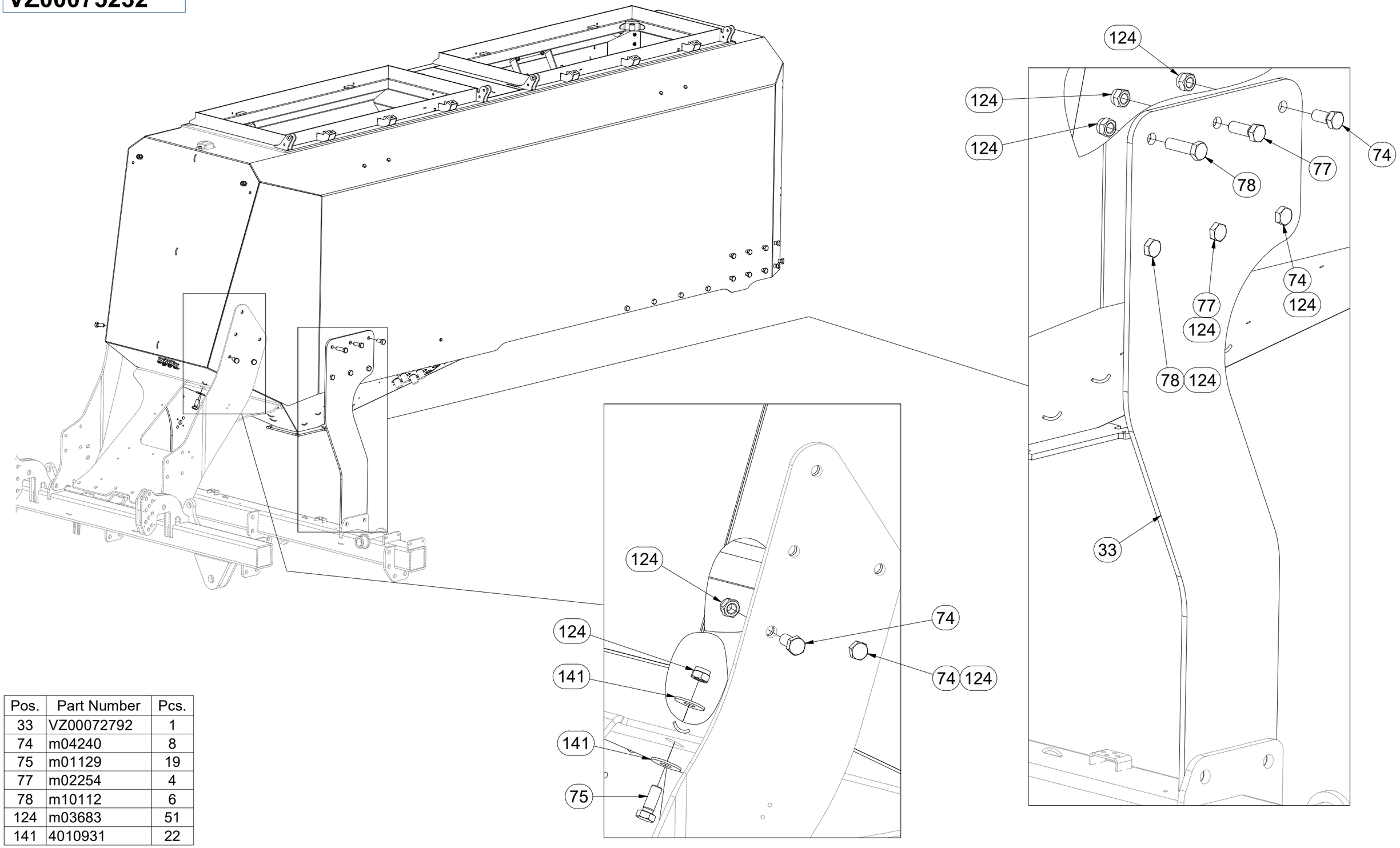

Pos.	Part Number	Pcs.
33	VZ00072792	1
74	m04240	8
75	m01129	19
77	m02254	4
78	m10112	6
124	m03683	51
141	4010931	22

CZ NÁSYPKA

D FÜLLTRICHTER

F TRÉMIE

GB HOPPER

RU БУНКЕР

PL LEJ

VZ00075232

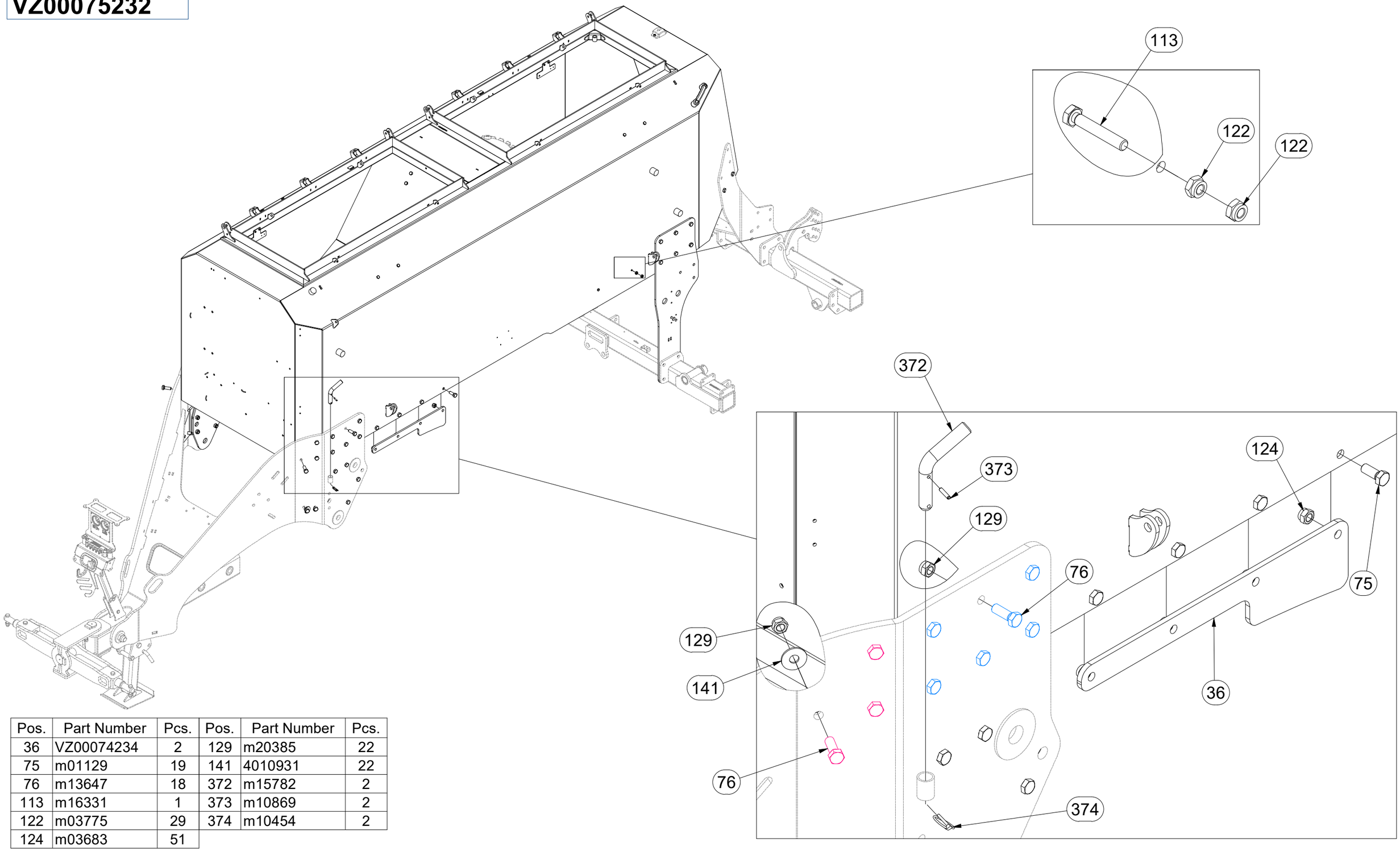

Pos.	Part Number	Pcs.	Pos.	Part Number	Pcs.
36	VZ00074234	2	129	m20385	22
75	m01129	19	141	4010931	22
76	m13647	18	372	m15782	2
113	m16331	1	373	m10869	2
122	m03775	29	374	m10454	2
124	m03683	51			

CZ NÁSYPKA

D FÜLLTRICHTER

F TRÉMIE

GB HOPPER

RU БУНКЕР

PL LEJ

VZ00075232

Pos.	Part Number	Pcs.
36	VZ00074234	2
75	m01129	19
76	m13647	18
110	m01092	6
124	m03683	51
128	m04503	11
129	m20385	22
141	4010931	22
150	m20311	14
281	m19045	1
282	m19046	1
372	m15782	2
373	m10869	2
374	m10454	2

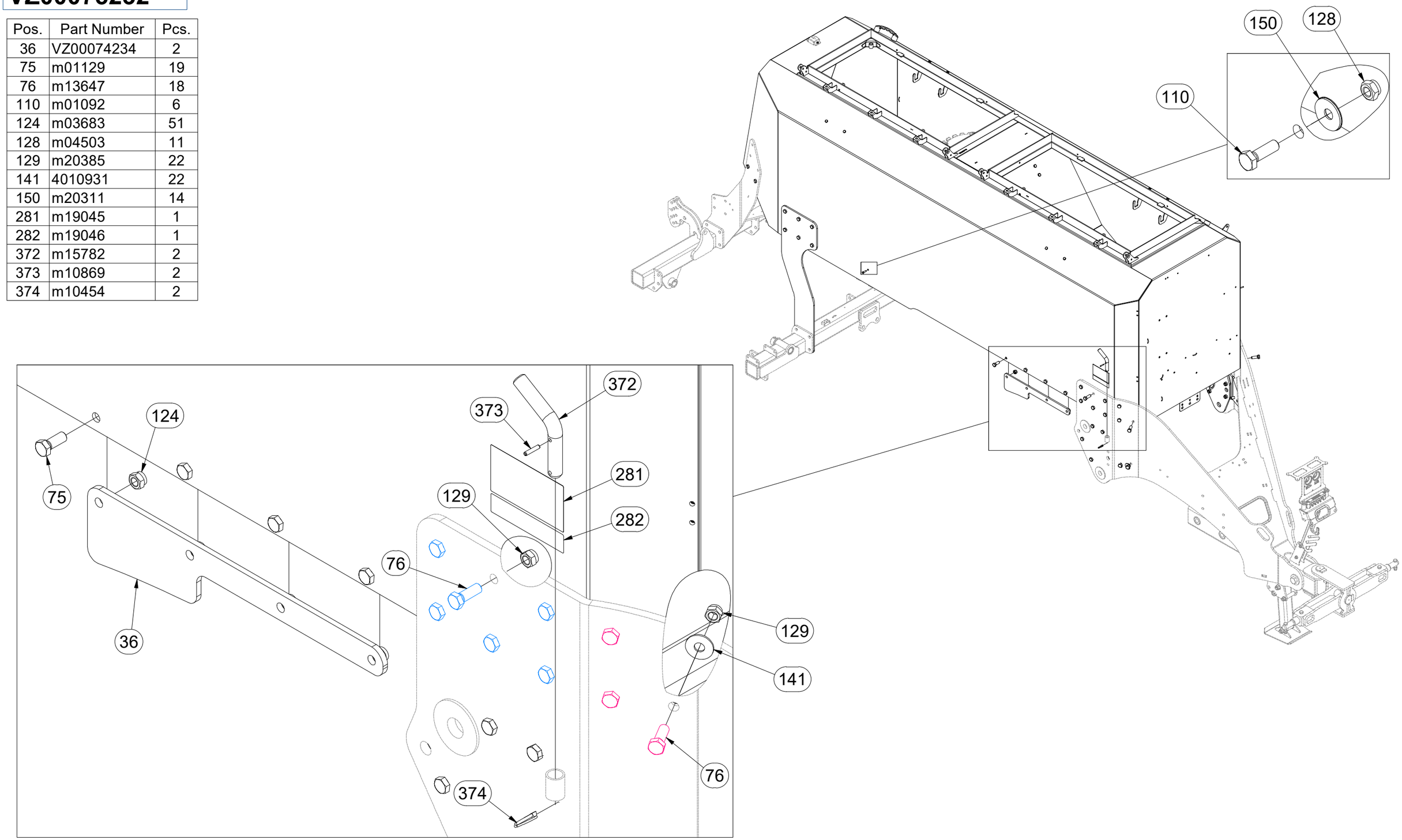

CZ NÁSYPKA

D FÜLLTRICHTER

F TRÉMIE

GB HOPPER

RU БУНКЕР

PL LEJ

VZ00075232

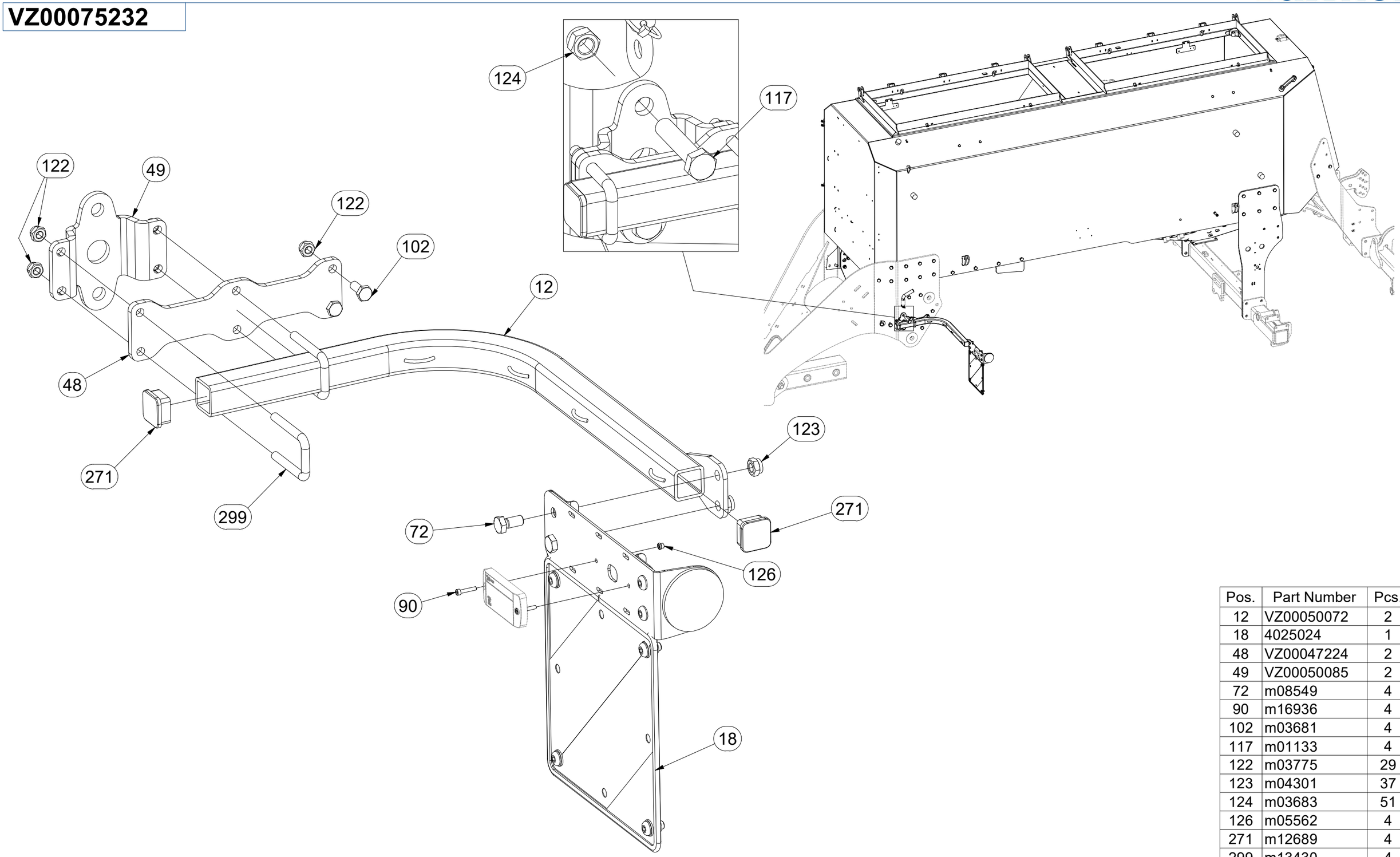

Pos.	Part Number	Pcs.
12	VZ00050072	2
18	4025024	1
48	VZ00047224	2
49	VZ00050085	2
72	m08549	4
90	m16936	4
102	m03681	4
117	m01133	4
122	m03775	29
123	m04301	37
124	m03683	51
126	m05562	4
271	m12689	4
299	m13430	4

CZ NÁSYPKA

D FÜLLTRICHTER

F TRÉMIE

GB HOPPER

RU БУНКЕР

PL LEJ

VZ00075232

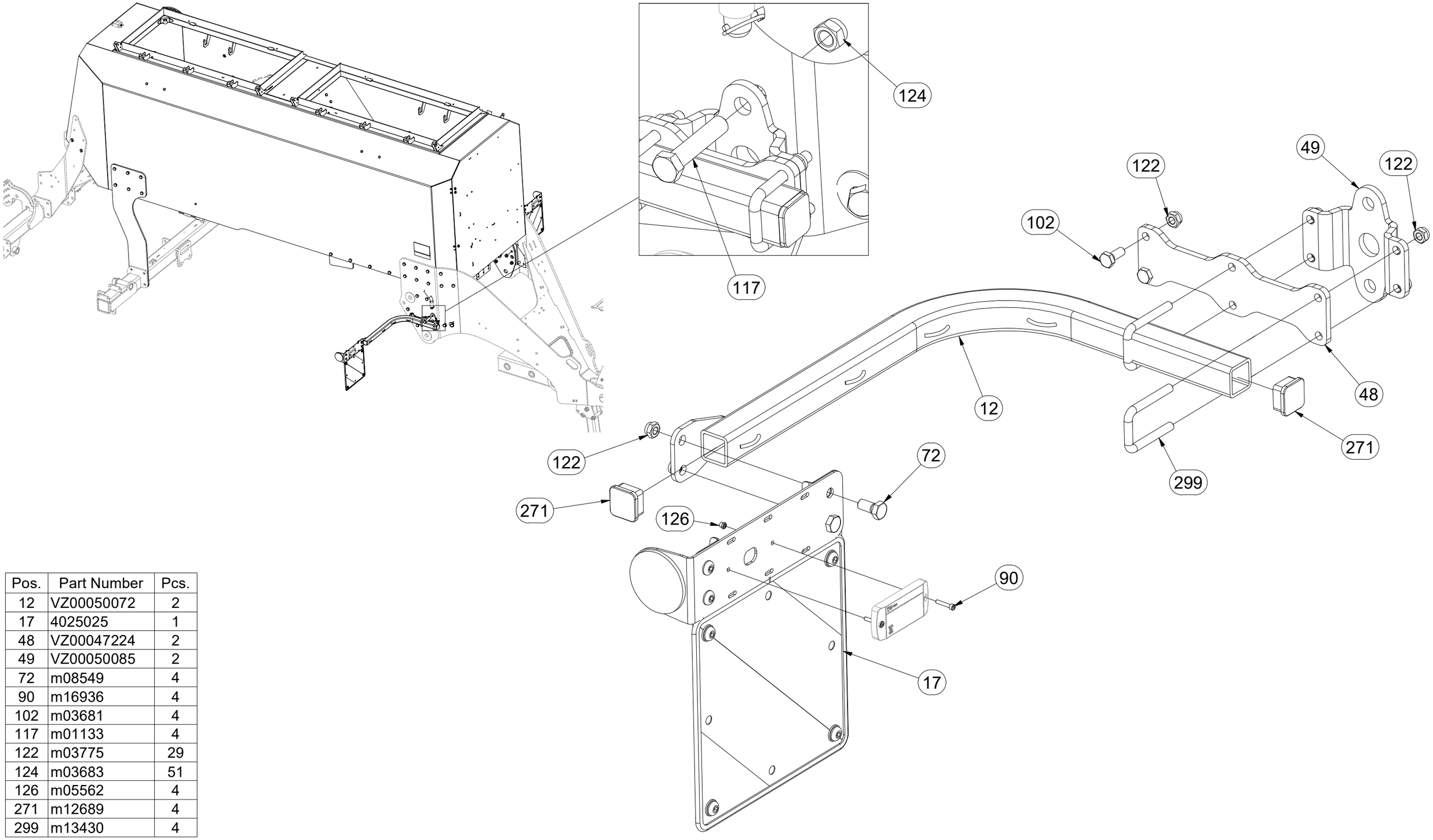

Pos.	Part Number	Pcs.
12	VZ00050072	2
17	4025025	1
48	VZ00047224	2
49	VZ00050085	2
72	m08549	4
90	m16936	4
102	m03681	4
117	m01133	4
122	m03775	29
124	m03683	51
126	m05562	4
271	m12689	4
299	m13430	4

CZ NÁSYPKA

D FÜLLTRICHTER

F TRÉMIE

GB HOPPER

RU БУНКЕР

PL LEJ

VZ00075232

Pos.	Part Number	Pcs.
4	VZ00075279	1
6	VZ00063371	1
58	VZ00066737	1
73	m04039	7
78	m10112	6
86	m03215	1
95	m23775	1
122	m03775	29
123	m04301	37
124	m03683	51
272	m13947	6

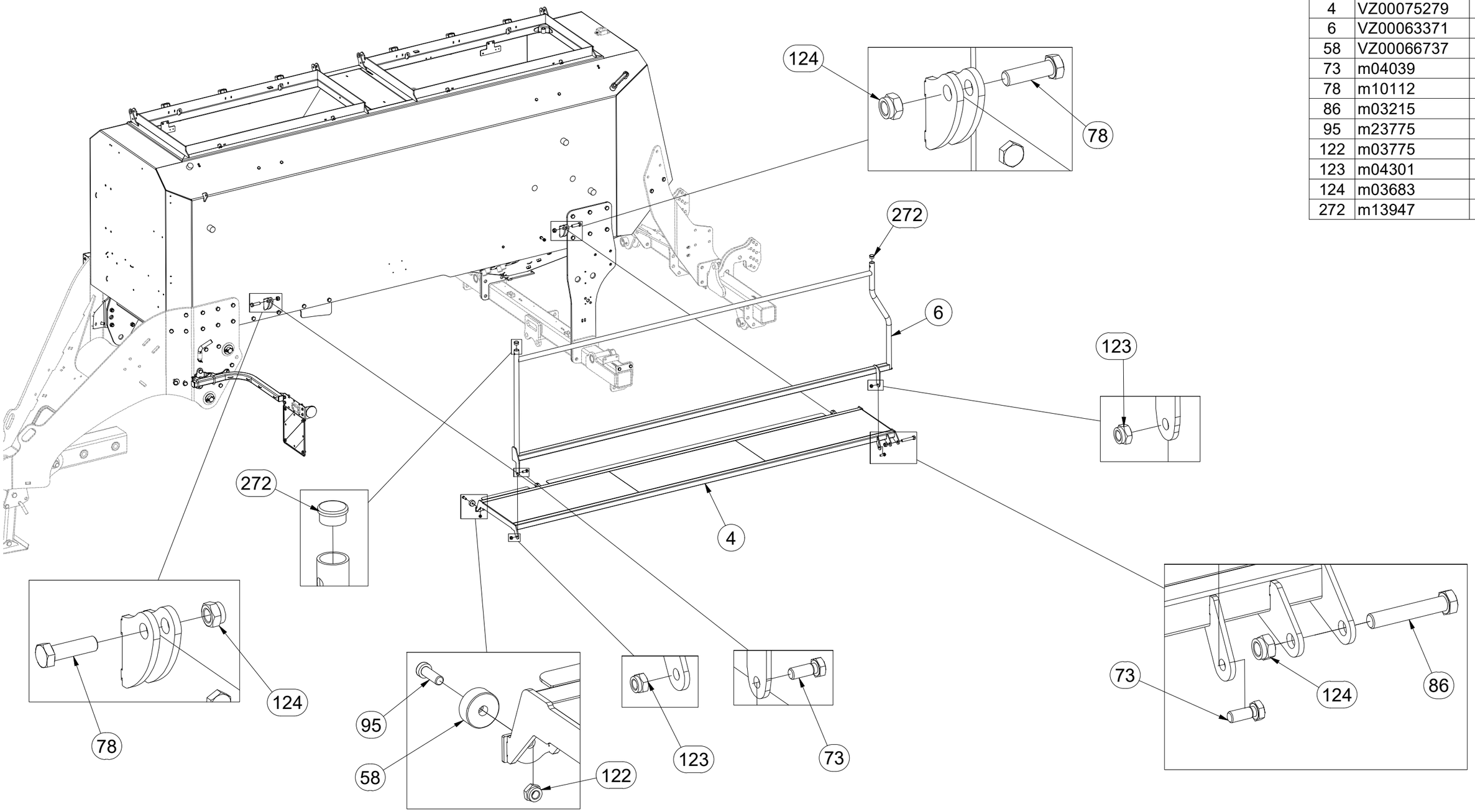

CZ NÁSYPKA

D FÜLLTRICHTER

F TRÉMIE

GB HOPPER

RU БУНКЕР

PL LEJ

VZ00075232

Pos.	Part Number	Pcs.
10	VZ00051661	1
44	VZ00066242	1
73	m04039	7
85	m02831	2
123	m04301	37
145	m01214	10
272	m13947	6

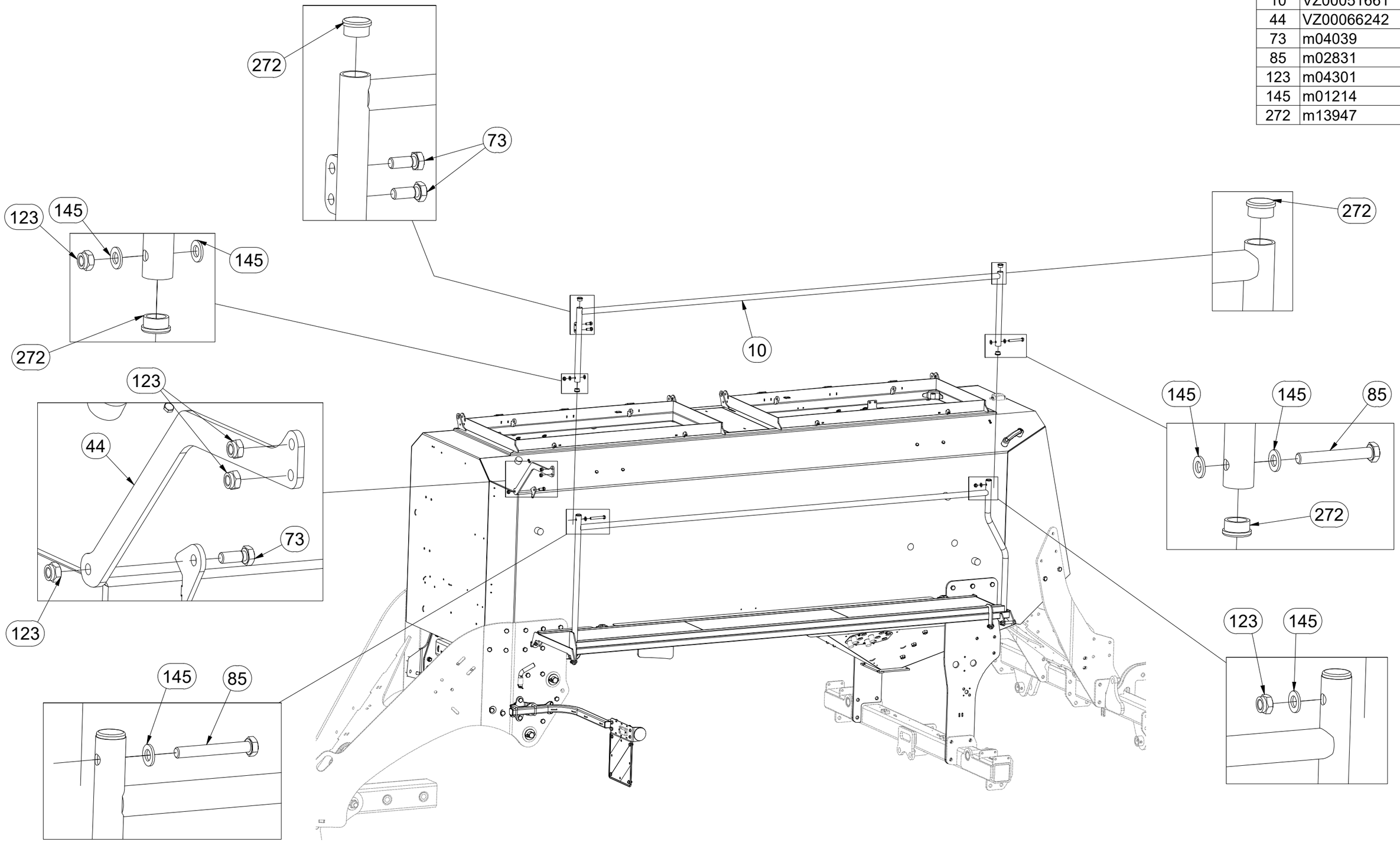

CZ NÁSYPKA

D FÜLLTRICHTER

F TRÉMIE

GB HOPPER

RU БУНКЕР

PL LEJ

VZ00075232

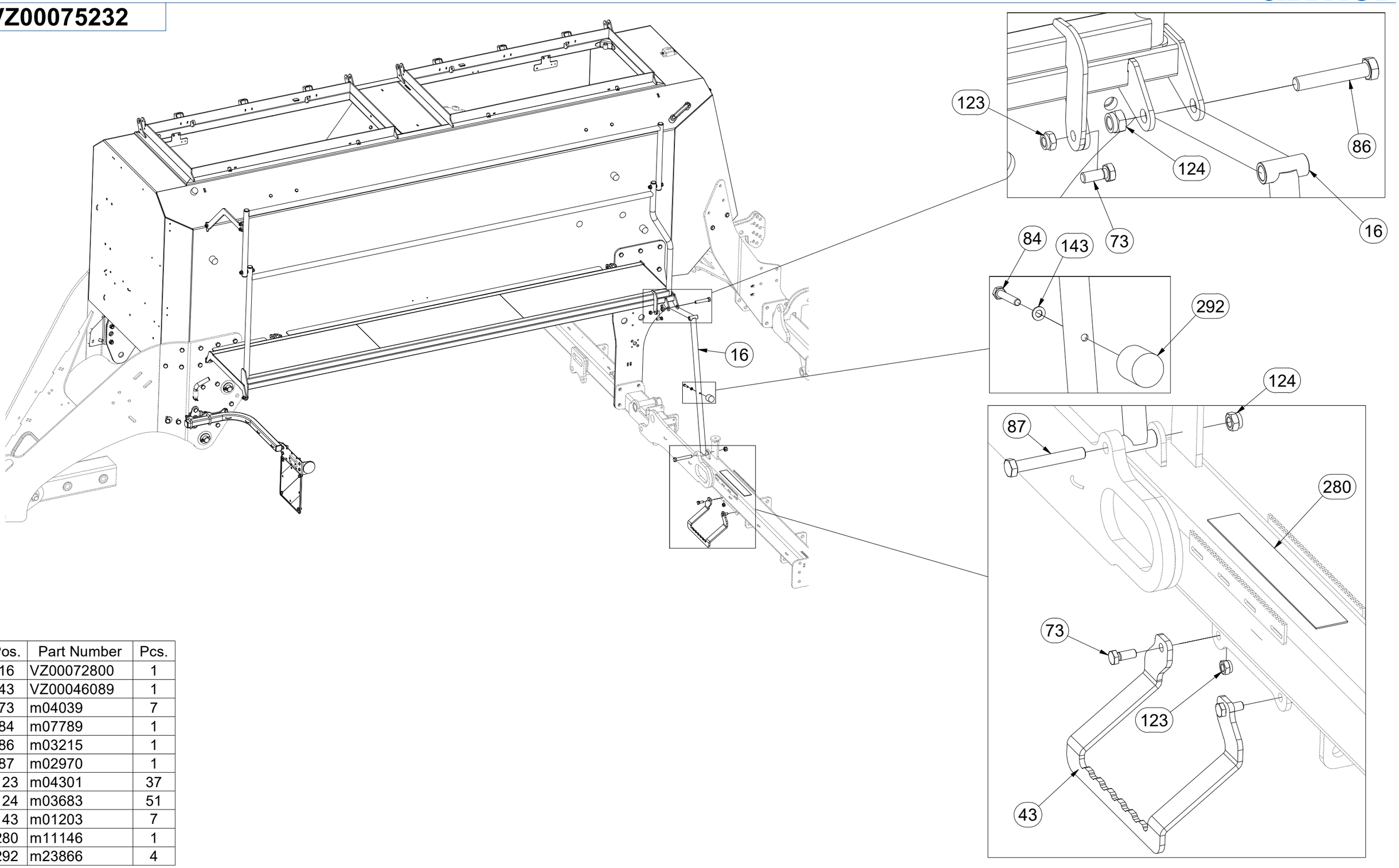

Pos.	Part Number	Pcs.
16	VZ00072800	1
43	VZ00046089	1
73	m04039	7
84	m07789	1
86	m03215	1
87	m02970	1
123	m04301	37
124	m03683	51
143	m01203	7
280	m11146	1
292	m23866	4

CZ NÁSYPKA

D FÜLLTRICHTER

F TRÉMIE

GB HOPPER

RU БУНКЕР

PL LEJ

VZ00075232

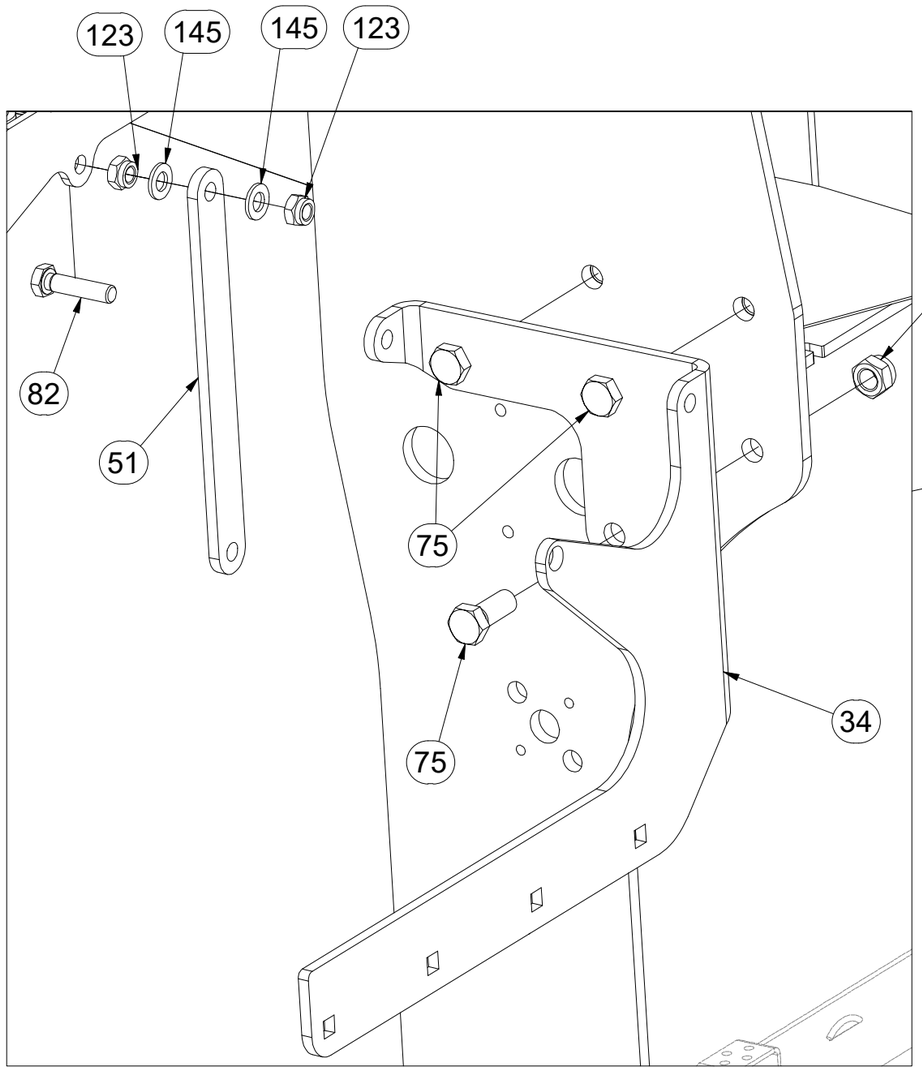

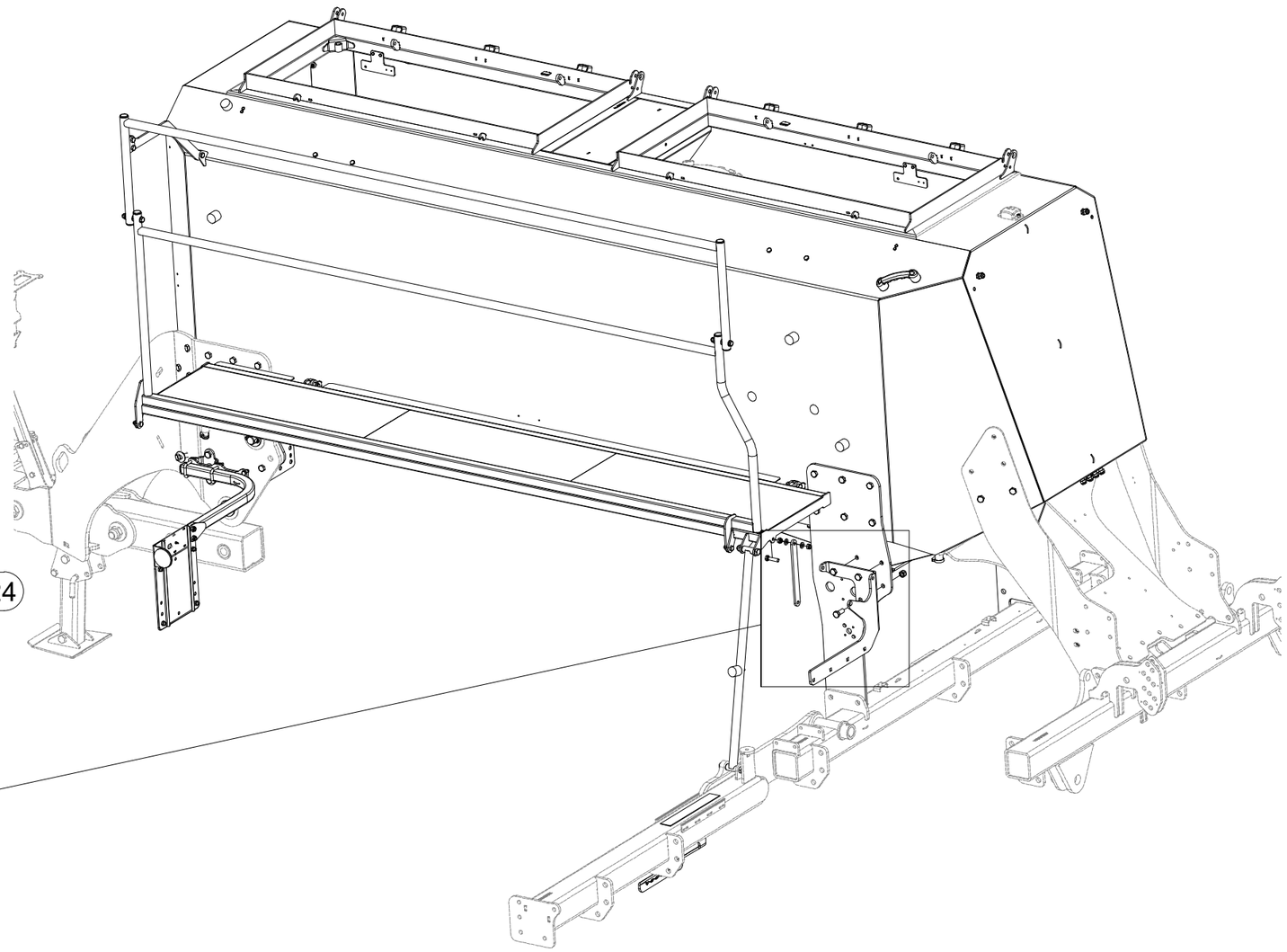

Pos.	Part Number	Pcs.
34	VZ00051920	1
51	VZ00051718	1
75	m01129	19
82	m12130	1
123	m04301	37
124	m03683	51
145	m01214	10

CZ NÁSYPKA

D FÜLLTRICHTER

F TRÉMIE

GB HOPPER

RU БУНКЕР

PL LEJ

VZ00075232

Pos.	Part Number	Pcs.
35	VZ00048294	1
38	VZ00053958	1
75	m01129	19
83	m04343	1
88	m25796	1
103	m18162	1
123	m04301	37
124	m03683	51
132	m14646	1
140	m01219	2
145	m01214	10

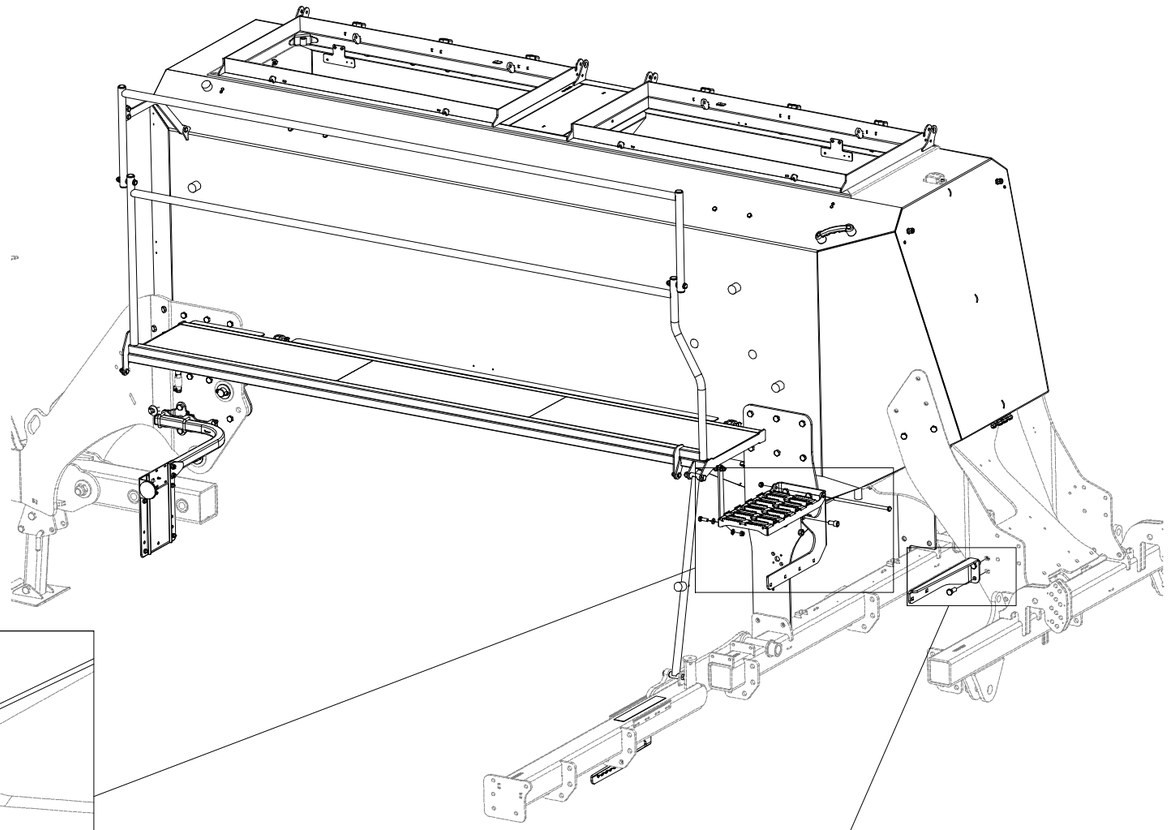

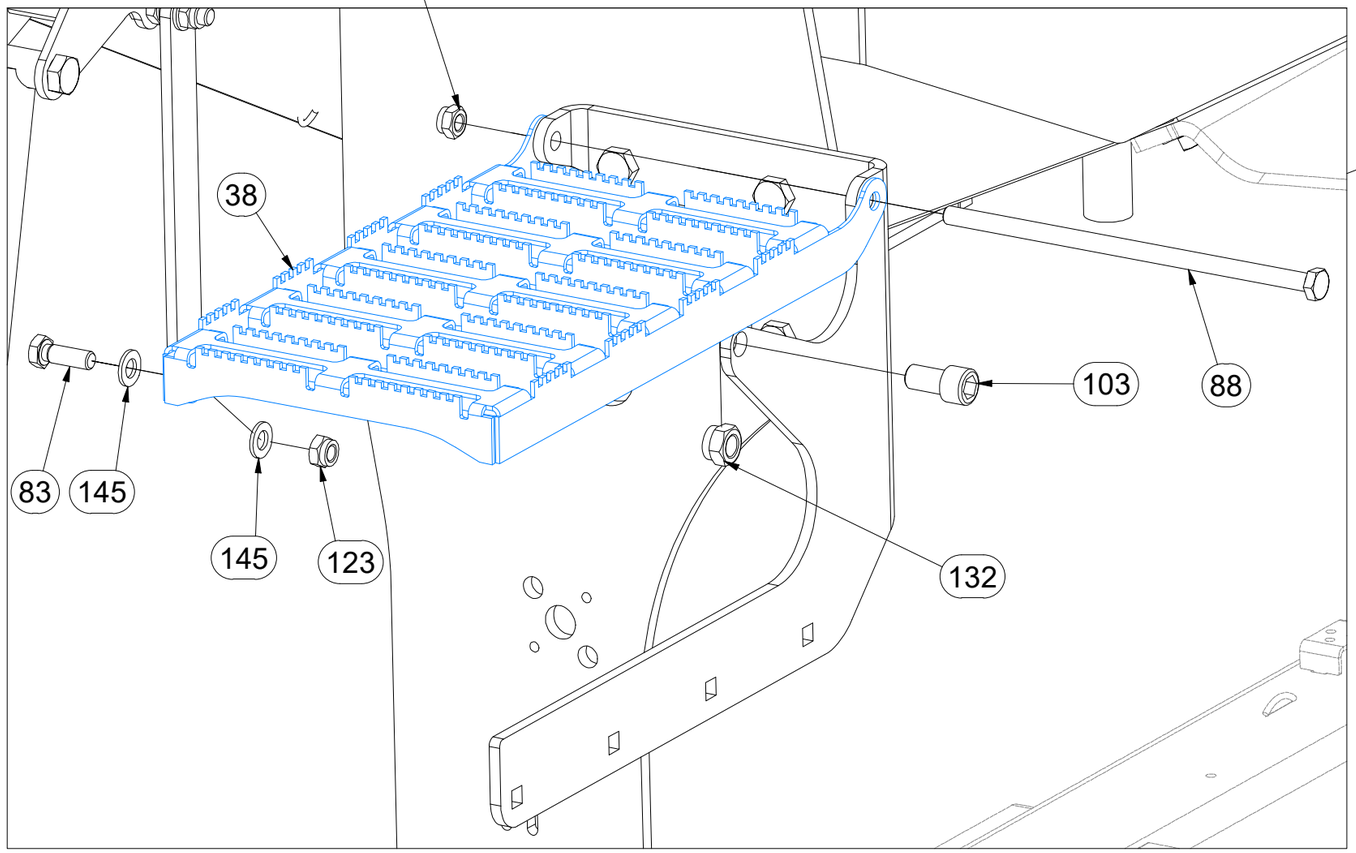

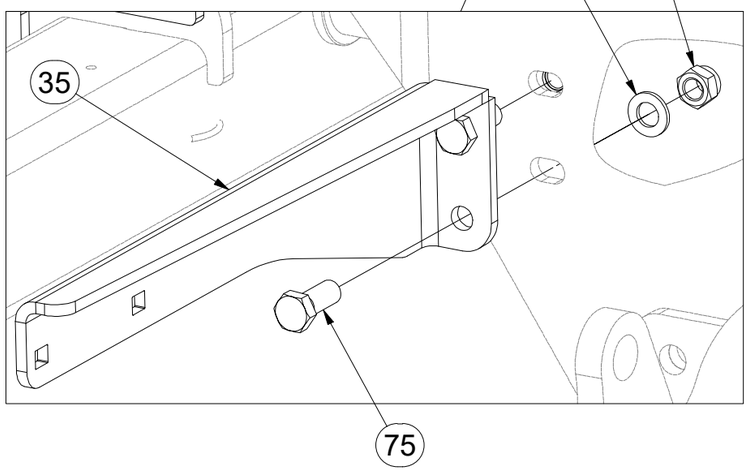

CZ NÁSYPKA

D FÜLLTRICHTER

F TRÉMIE

GB HOPPER

RU БУНКЕР

PL LEJ

VZ00075232

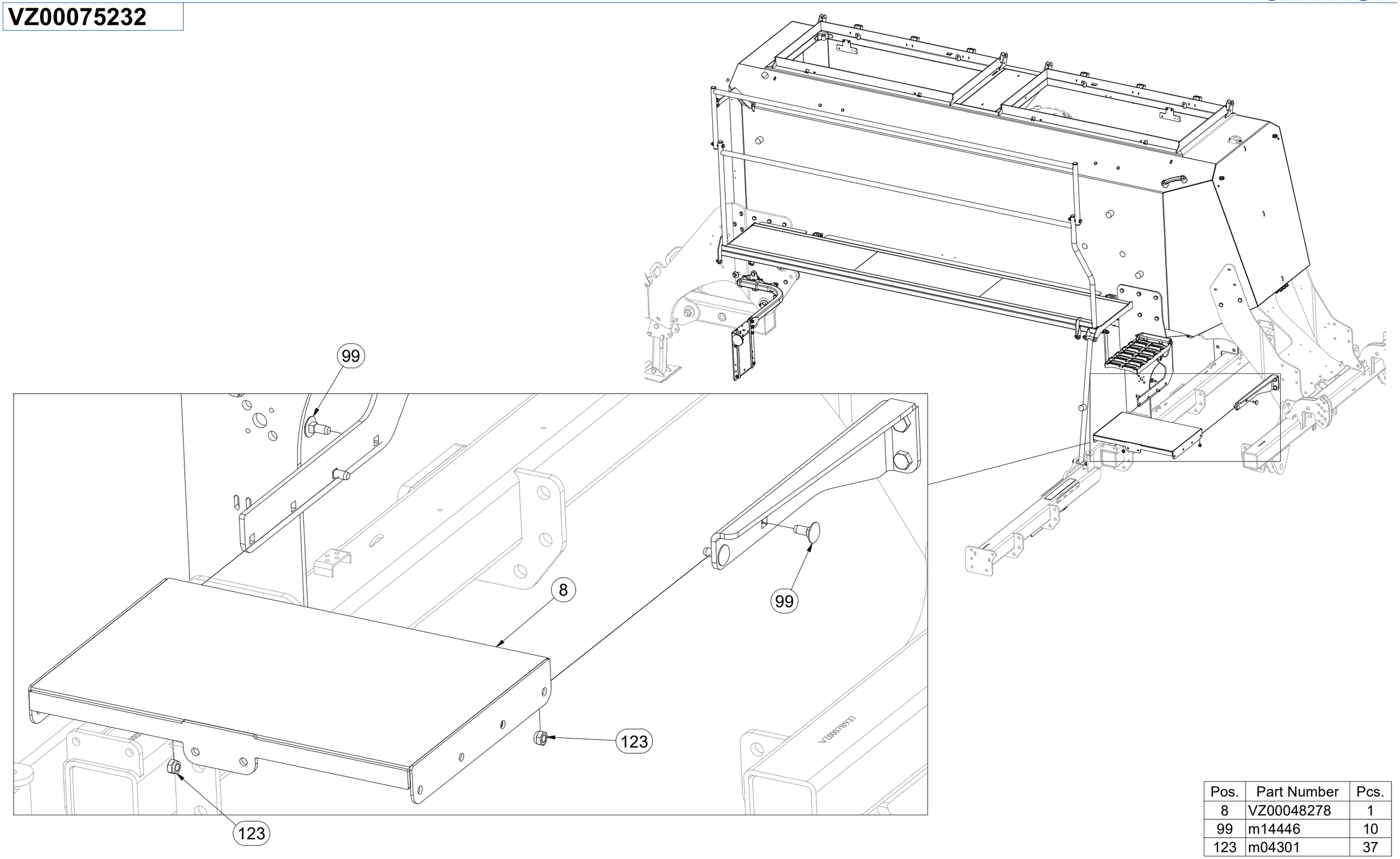

Pos.	Part Number	Pcs.
8	VZ00048278	1
99	m14446	10
123	m04301	37

CZ NÁSYPKA

D FÜLLTRICHTER

F TRÉMIE

GB HOPPER

RU БУНКЕР

PL LEJ

VZ00075232

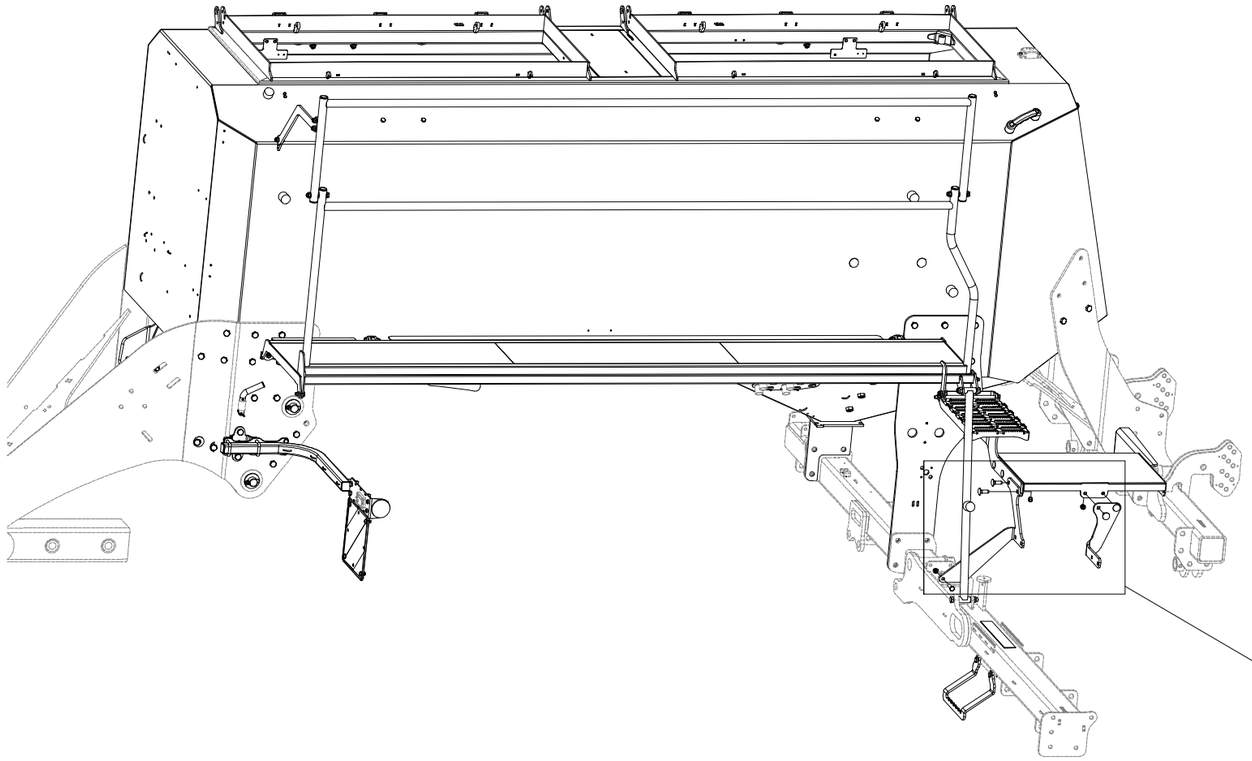

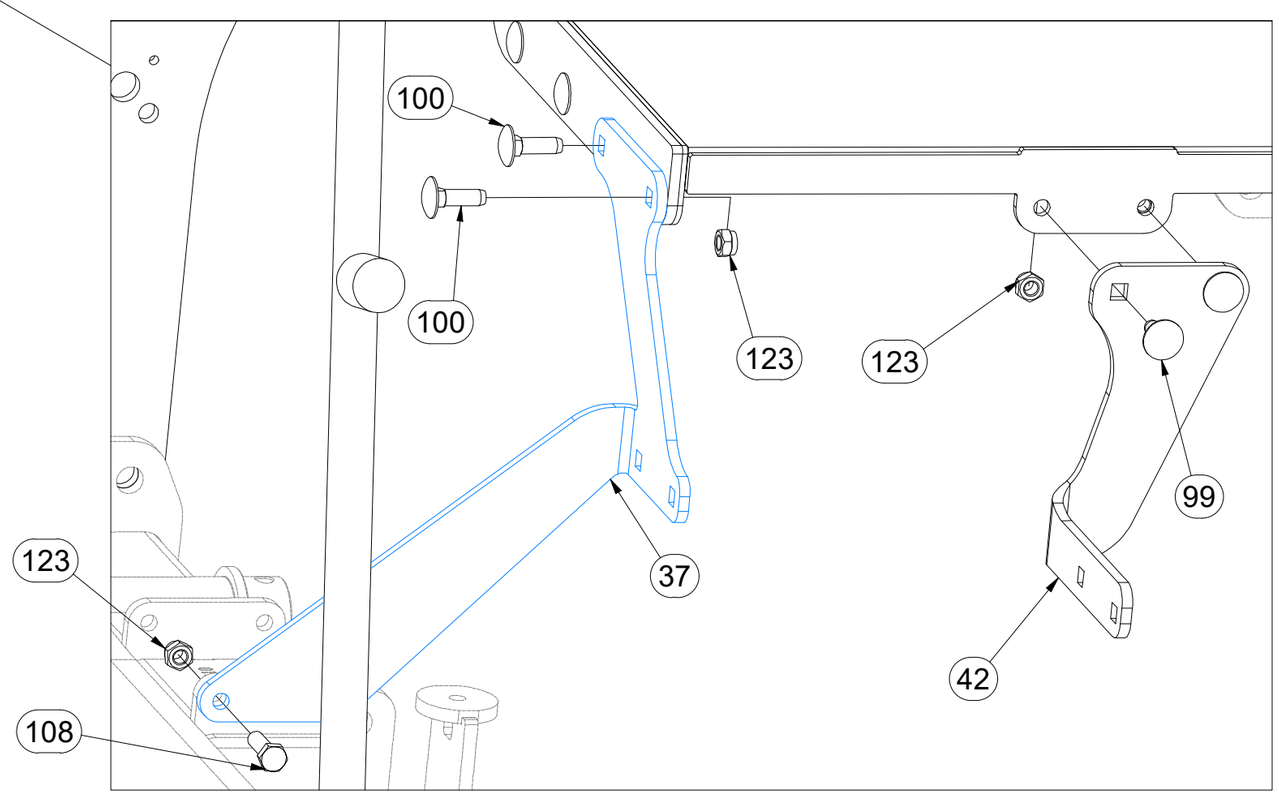

Pos.	Part Number	Pcs.
37	VZ00066609	1
42	VZ00066440	1
99	m14446	10
100	m12574	2
108	m03926	2
123	m04301	37

CZ NÁSYPKA

D FÜLLTRICHTER

F TRÉMIE

GB HOPPER

RU БУНКЕР

PL LEJ

VZ00075232

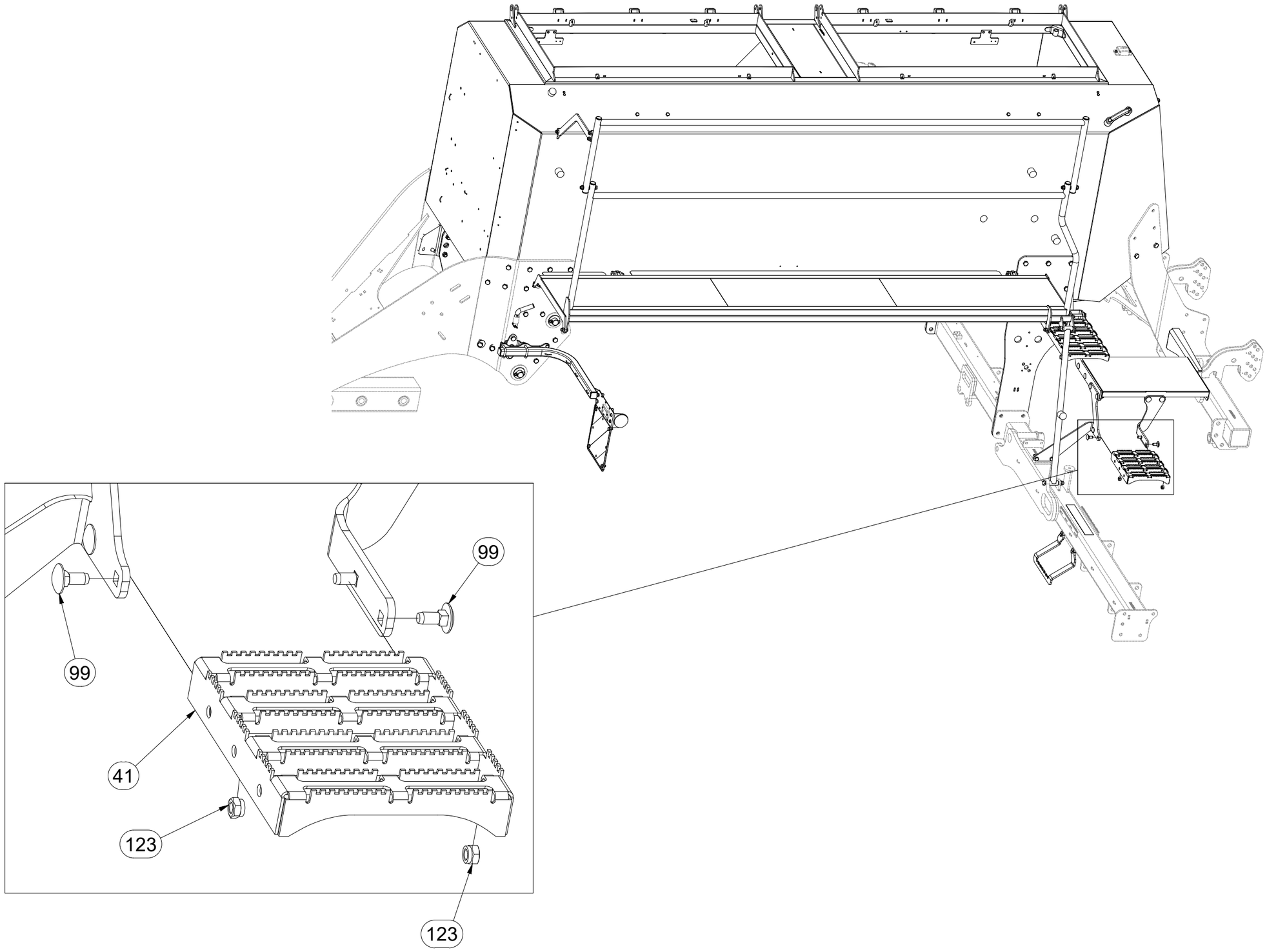

Pos.	Part Number	Pcs.
41	VZ00053954	1
99	m14446	10
123	m04301	37

CZ NÁSYPKA

D FÜLLTRICHTER

F TRÉMIE

GB HOPPER

RU БУНКЕР

PL LEJ

VZ00075232

1.

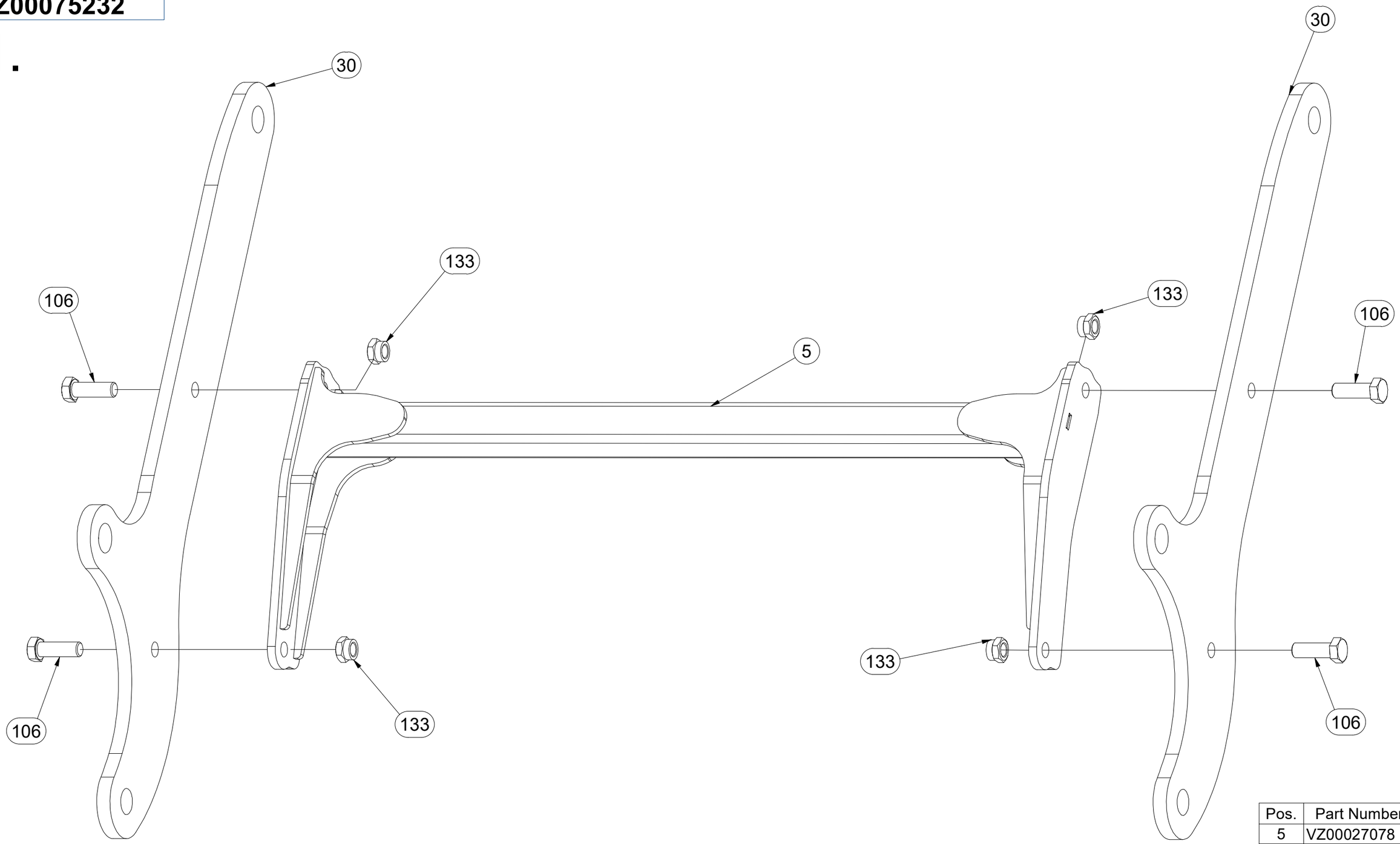

Pos.	Part Number	Pcs.
5	VZ00027078	2
30	VZ00053000	2
106	m14496	8
133	m21660	8

CZ NÁSYPKA
D FÜLLTRICHTER
F TRÉMIE
GB HOPPER
RU БУНКЕР
PL LEJ

VZ00075232

2.

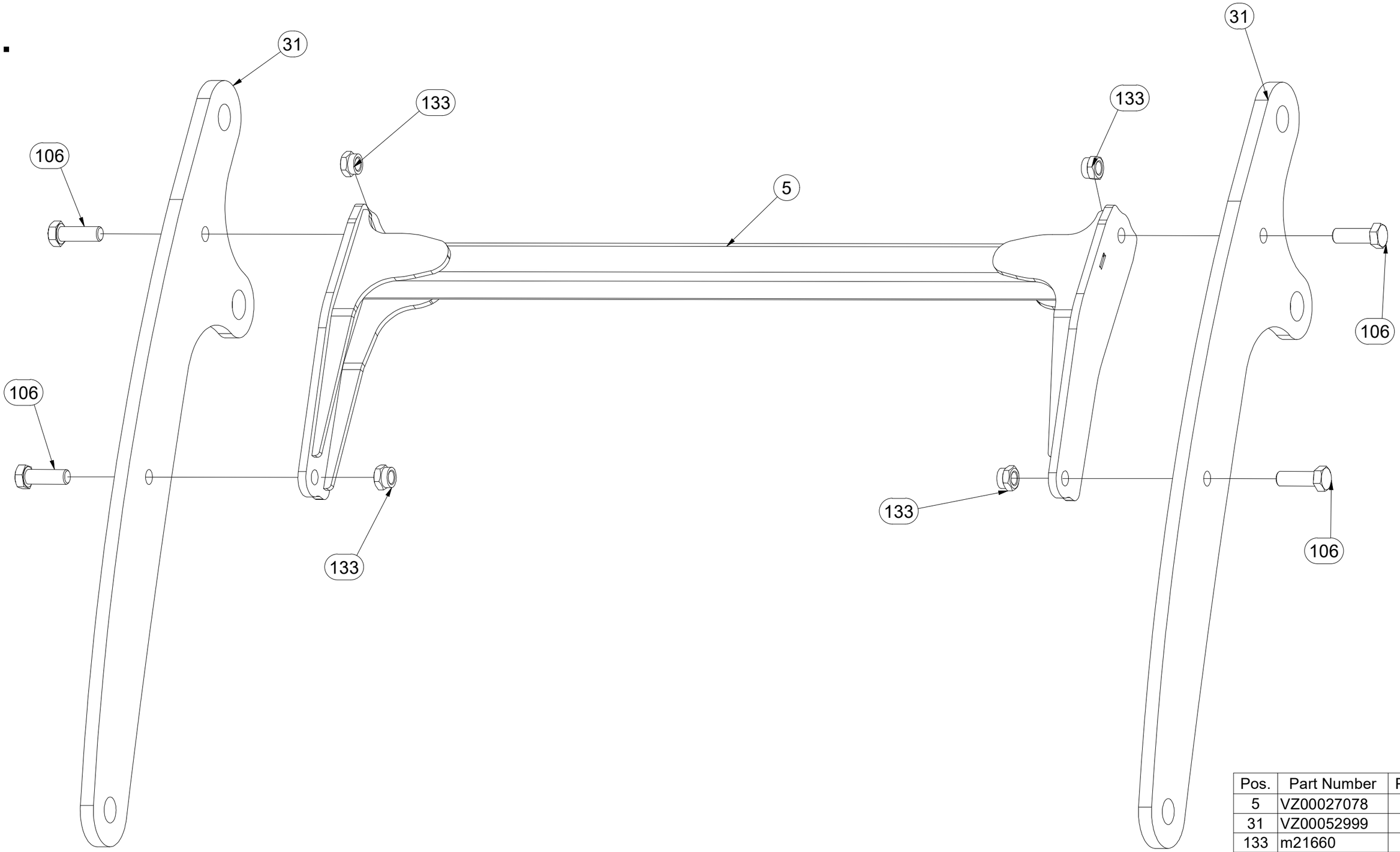

Pos.	Part Number	Pcs.
5	VZ00027078	2
31	VZ00052999	2
133	m21660	8
106	m14496	8

CZ NÁSYPKA
D FÜLLTRICHTER
F TRÉMIE
GB HOPPER
RU БУНКЕР
PL LEJ

VZ00075232

3.

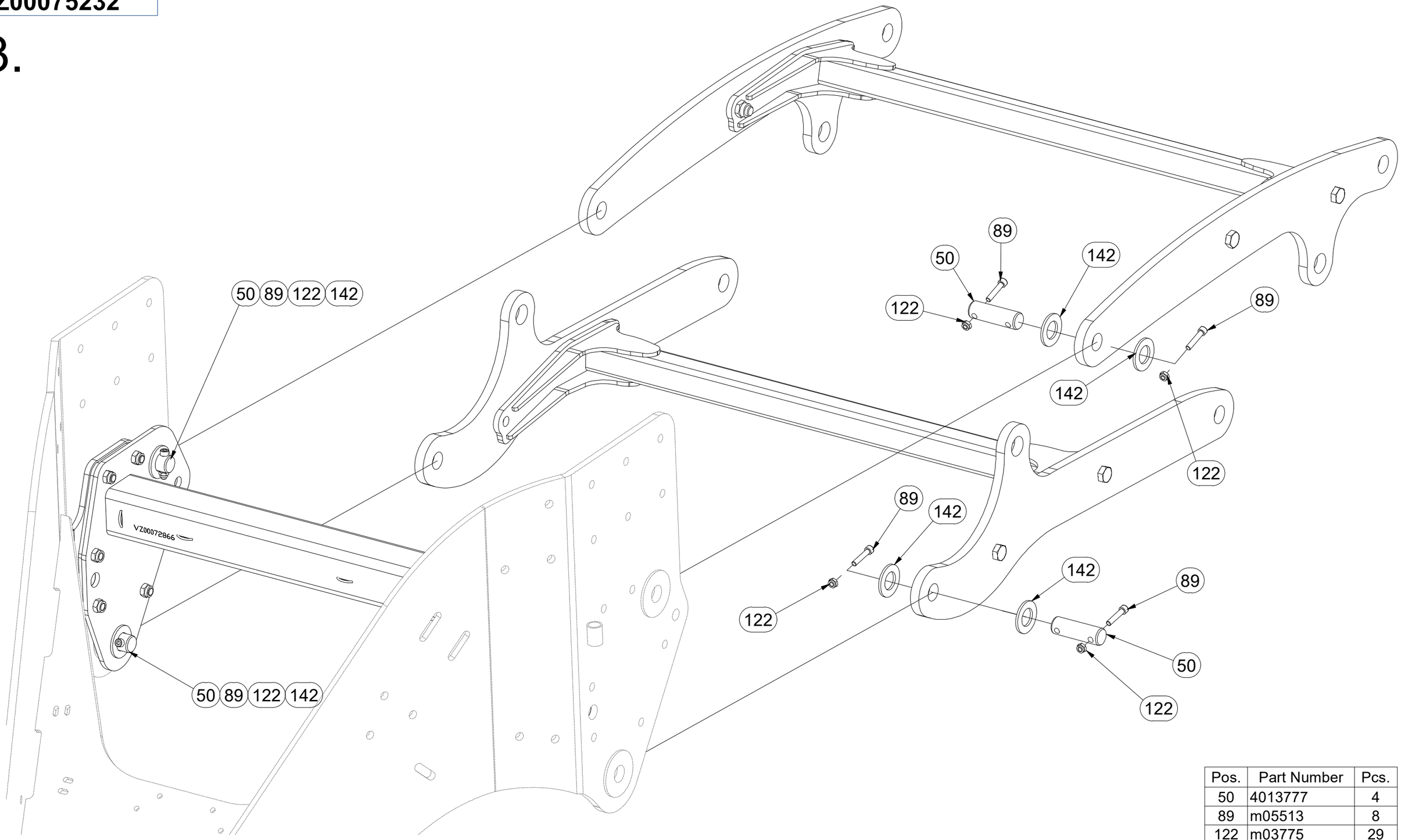

Pos.	Part Number	Pcs.
50	4013777	4
89	m05513	8
122	m03775	29
142	m14026	8

CZ NÁSYPKA

D FÜLLTRICHTER

F TRÉMIE

GB HOPPER

RU БУНКЕР

PL LEJ

VZ00075232

4.

Pos.	Part Number	Pcs.
46	4015686	2
62	VZ00064381	2
63	4007646	2
105	m14008	8
123	m04301	37
148	4013139	8
149	m03175	4

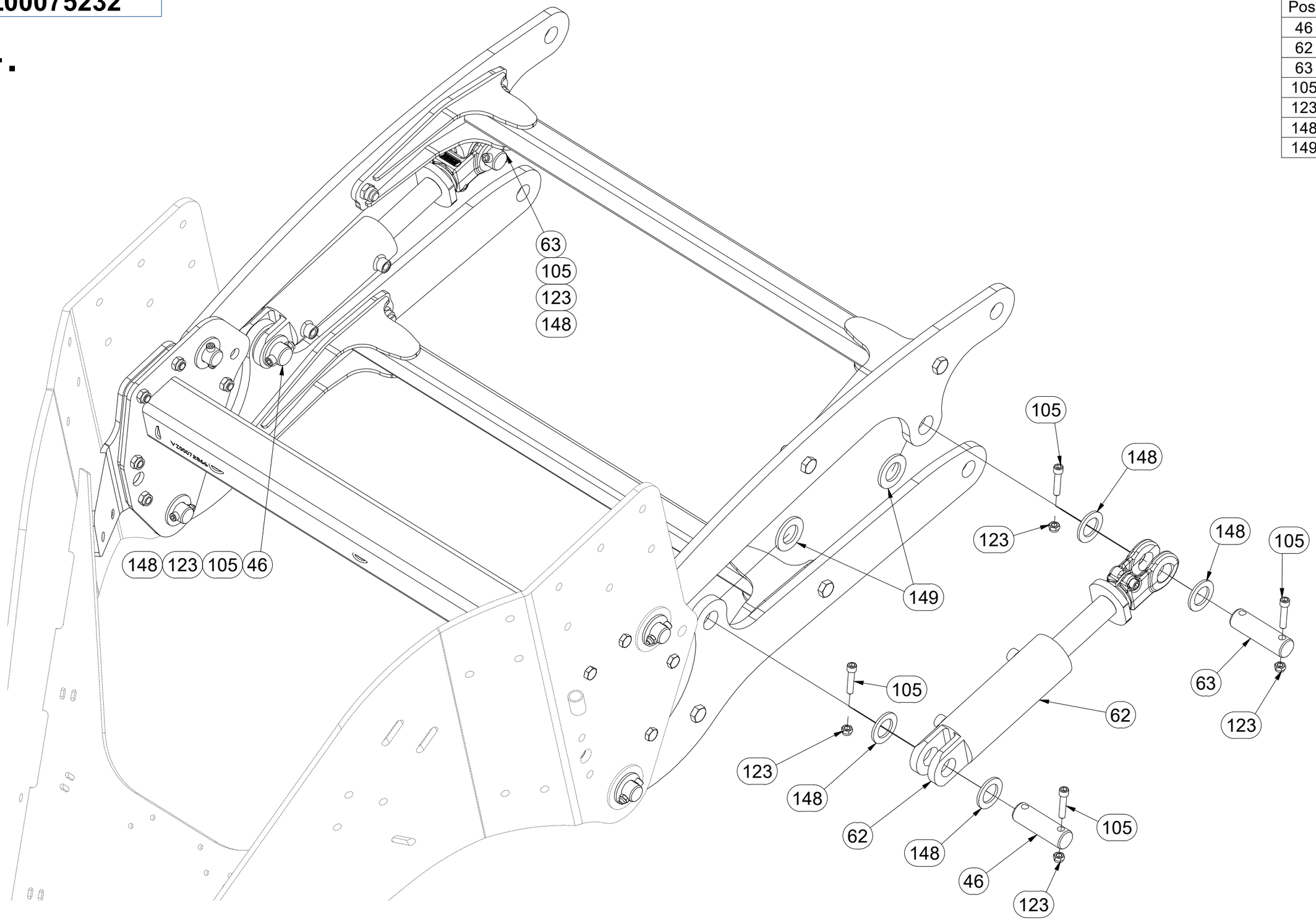

CZ NÁSYPKA

D FÜLLTRICHTER

F TRÉMIE

GB HOPPER

RU БУНКЕР

PL LEJ

VZ00075232

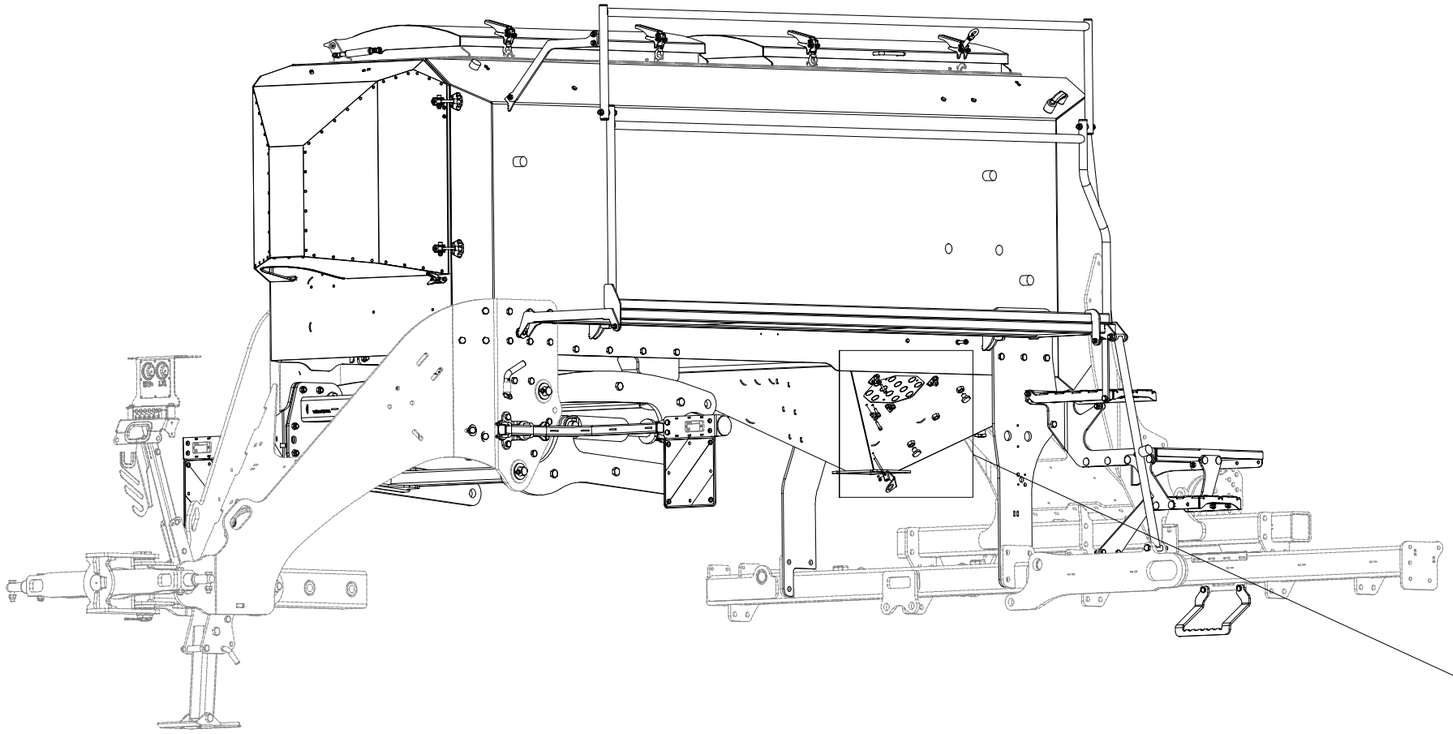

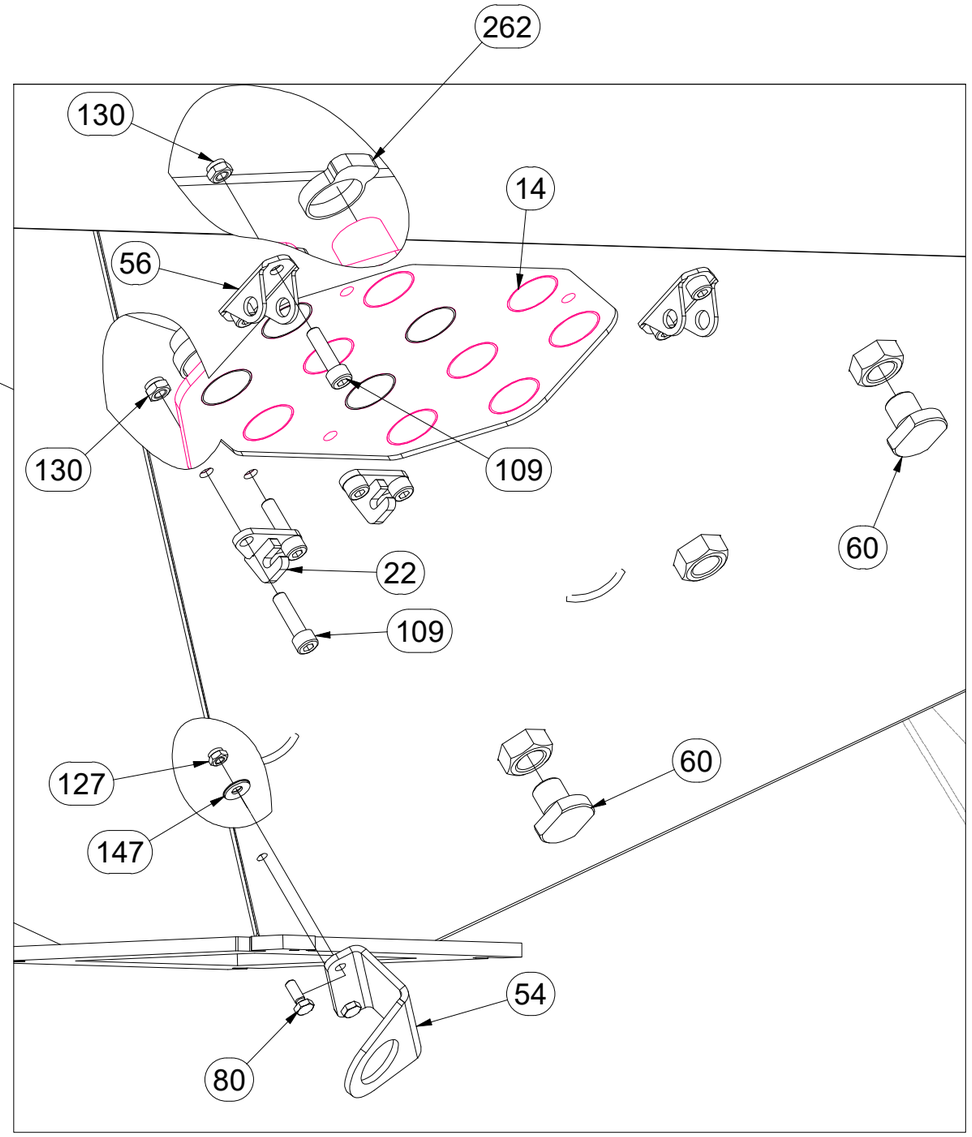

Pos.	Part Number	Pcs.
14	VZ00016951	2
22	VZ00015995	4
54	VZ00016938	1
56	4025551	6
60	VZ00021442	4
80	m01073	2
109	m13739	18
127	m05560	6
130	m10820	49
147	m20310	6
262	m19099	30

CZ NÁSYPKA

D FÜLLTRICHTER

F TRÉMIE

GB HOPPER

RU БУНКЕР

PL LEJ

VZ00075232

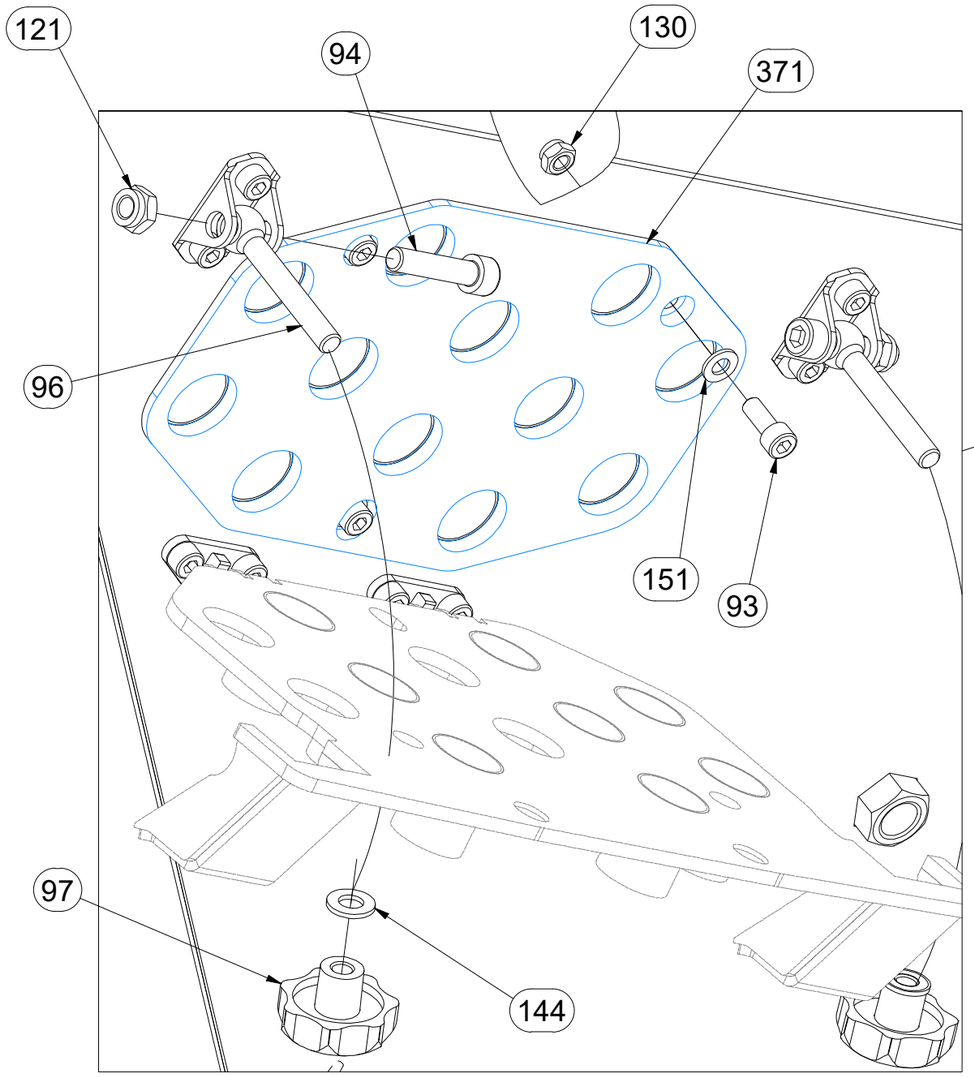

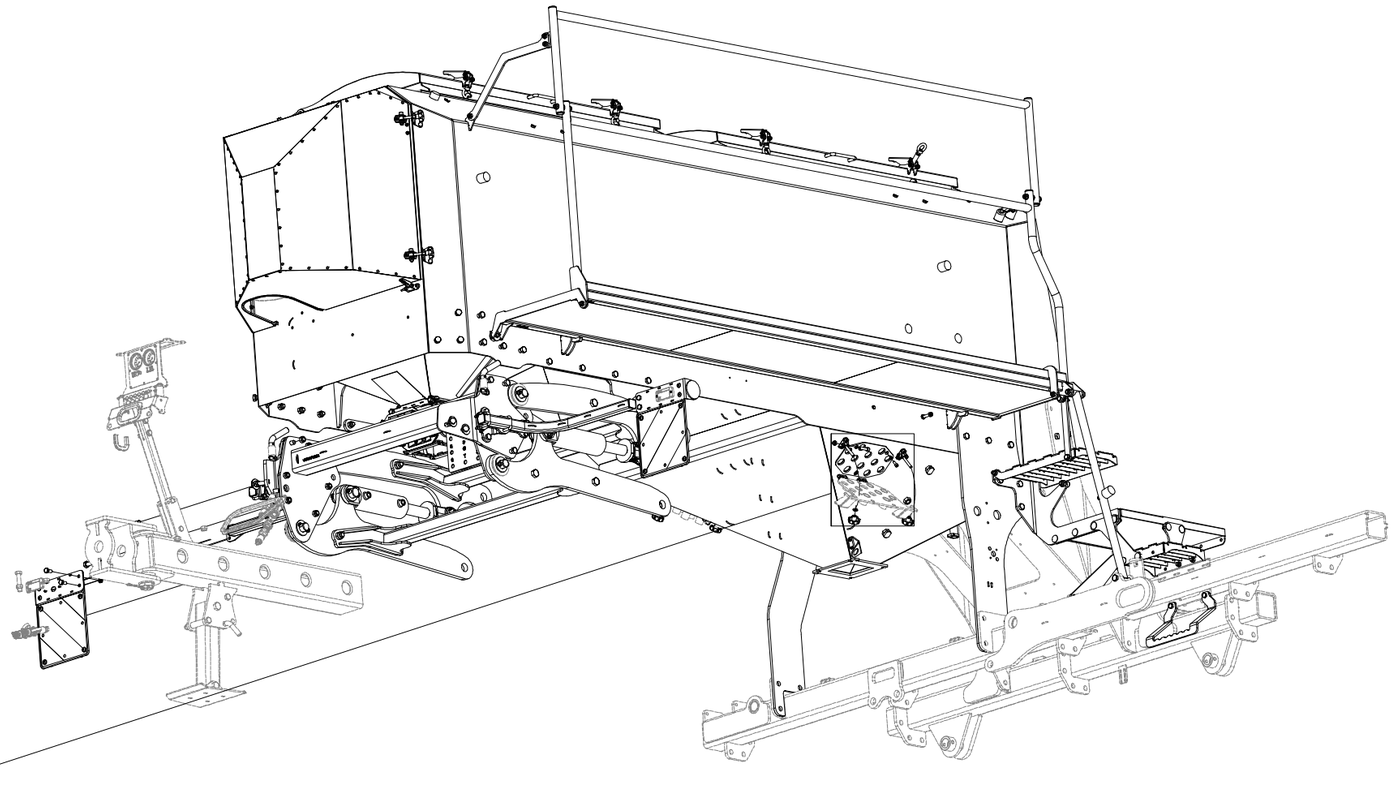

Pos.	Part Number	Pcs.
93	m13585	10
94	m16788	6
96	m16912	6
97	m16913	6
121	m13617	14
130	m10820	49
144	m06859	14
151	m06846	6
371	m21692	2

CZ NÁSYPKA

D FÜLLTRICHTER

F TRÉMIE

GB HOPPER

RU БУНКЕР

PL LEJ

VZ00075232

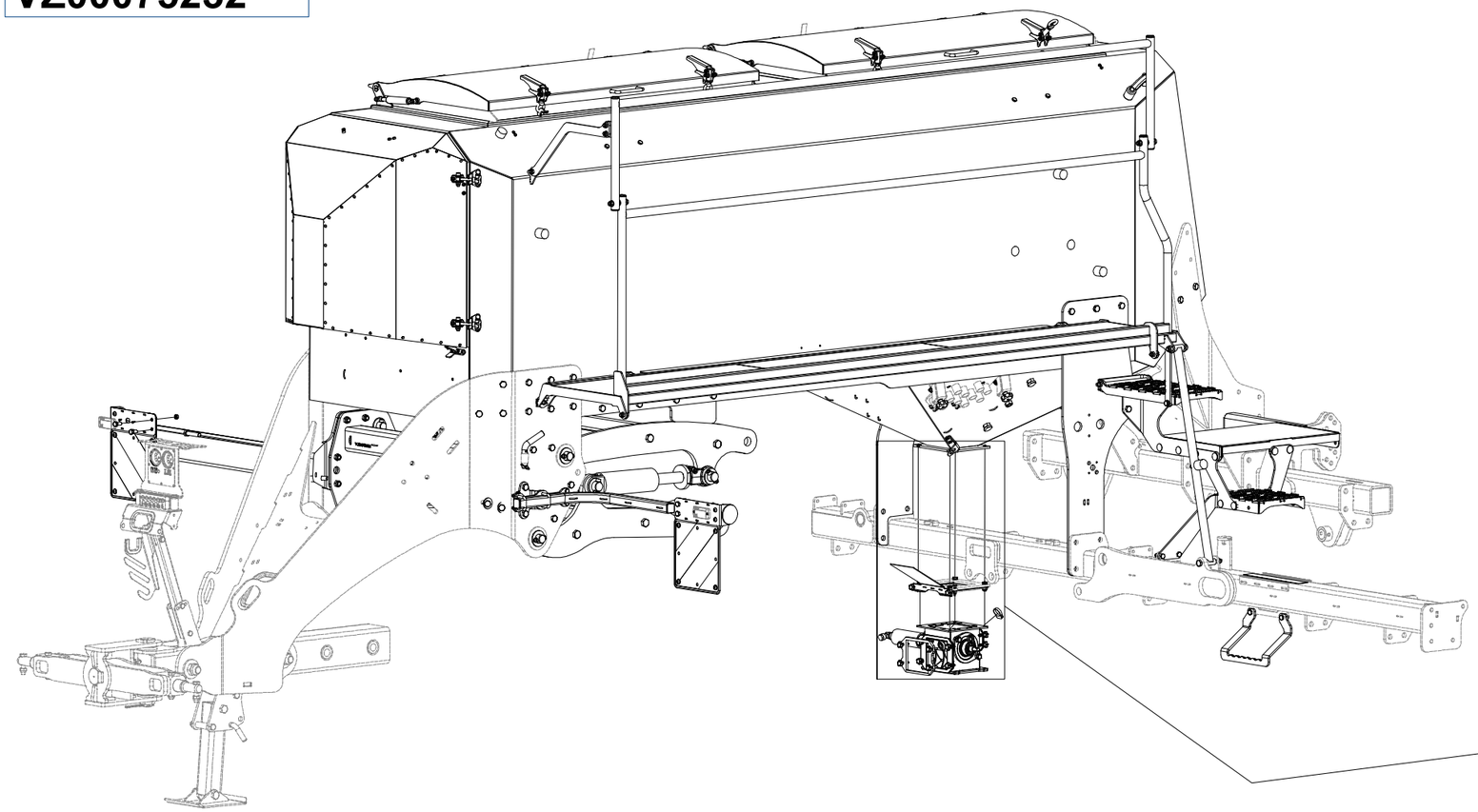

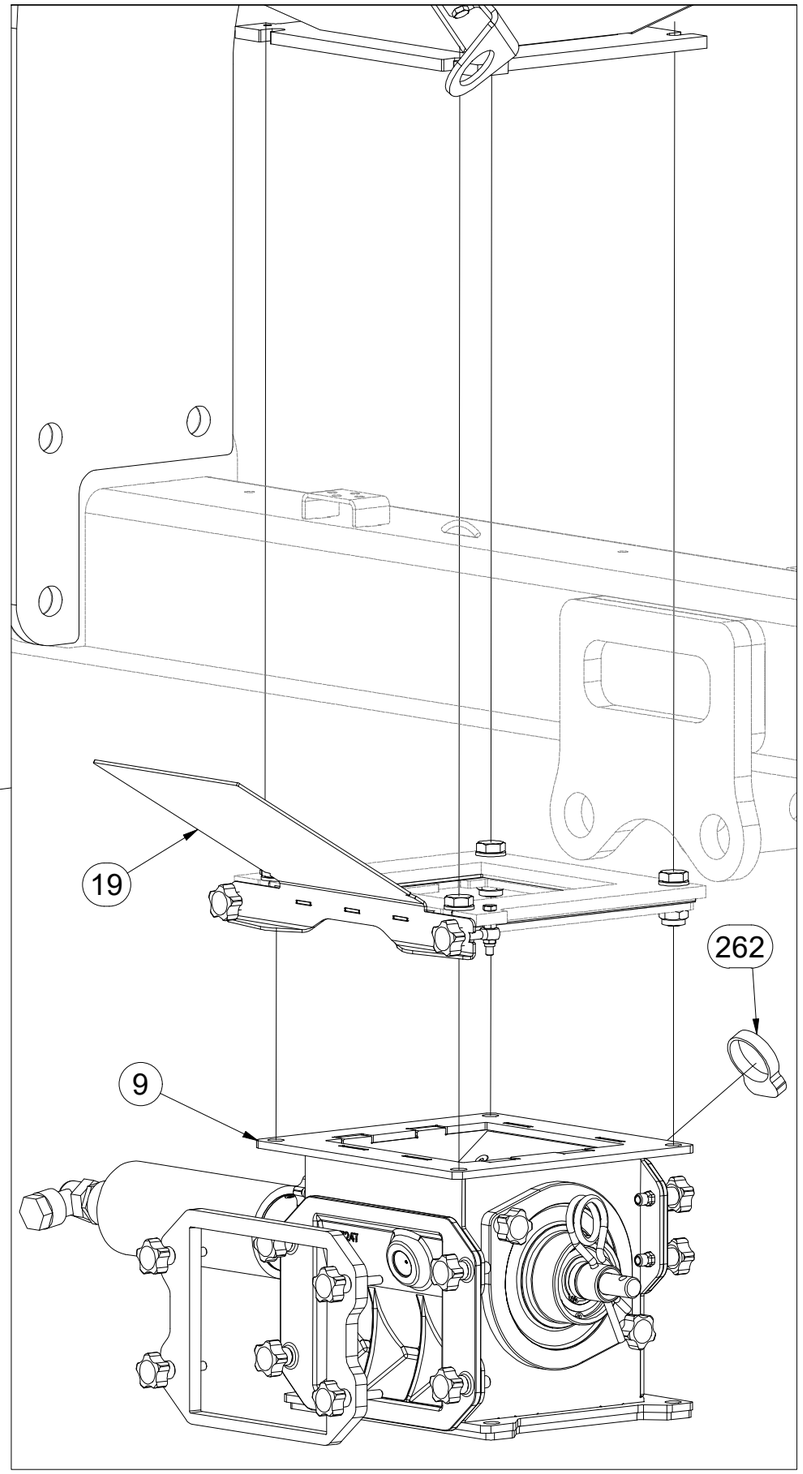

Pos.	Part Number	Pcs.
9	VZ00073891	2
19	VZ00050421	2
262	m19099	30

CZ NÁSYPKA

D FÜLLTRICHTER

F TRÉMIE

GB HOPPER

RU БУНКЕР

PL LEJ

VZ00075232

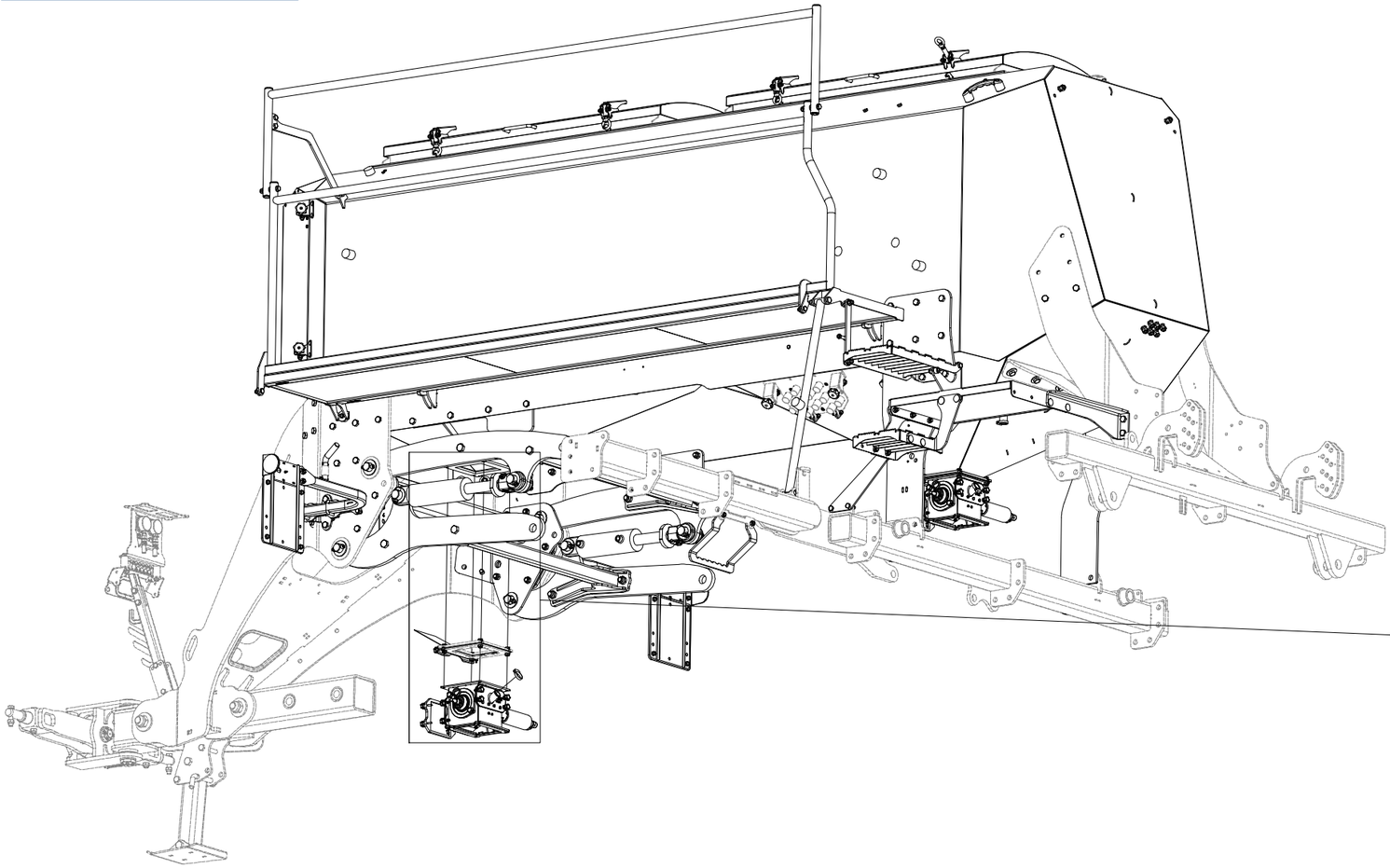

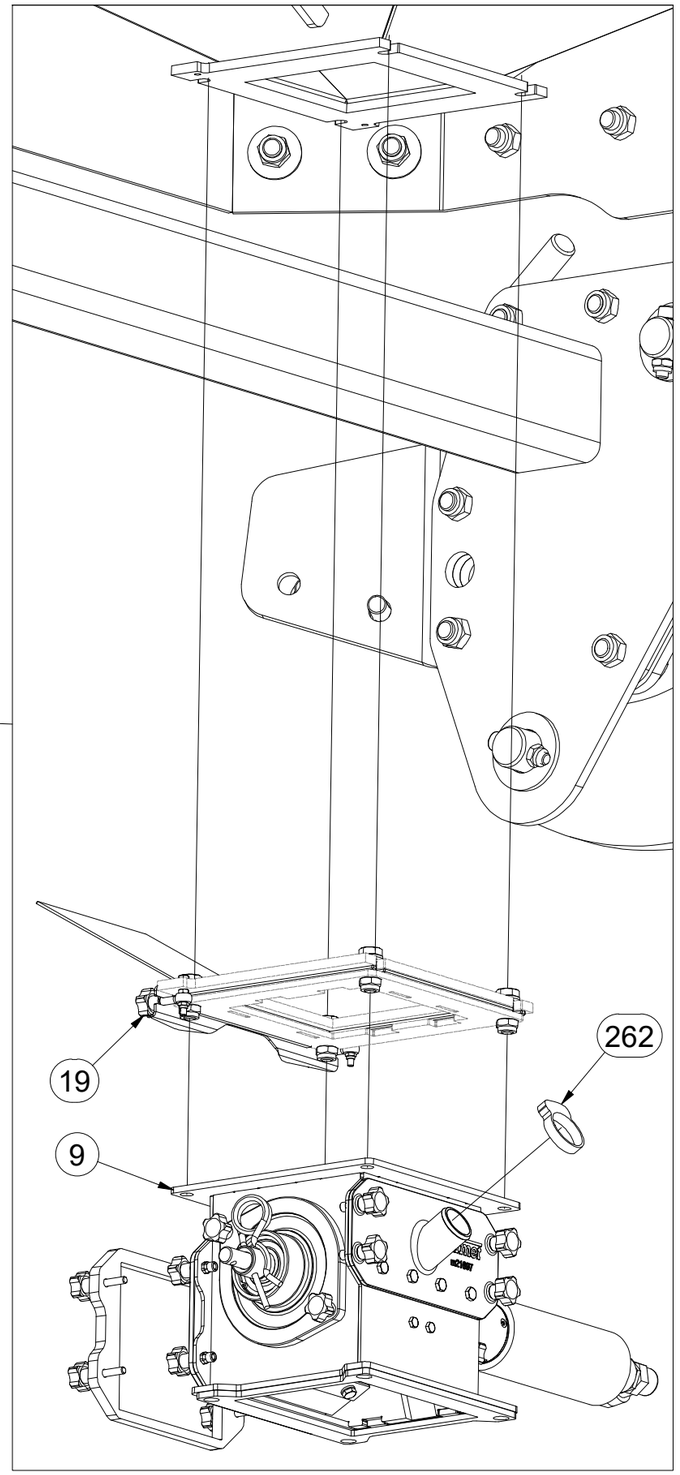

Pos.	Part Number	Pcs.
9	VZ00073891	2
19	VZ00050421	2
262	m19099	30

CZ NÁSYPKA

D FÜLLTRICHTER

F TRÉMIE

GB HOPPER

RU БУНКЕР

PL LEJ

VZ00075232

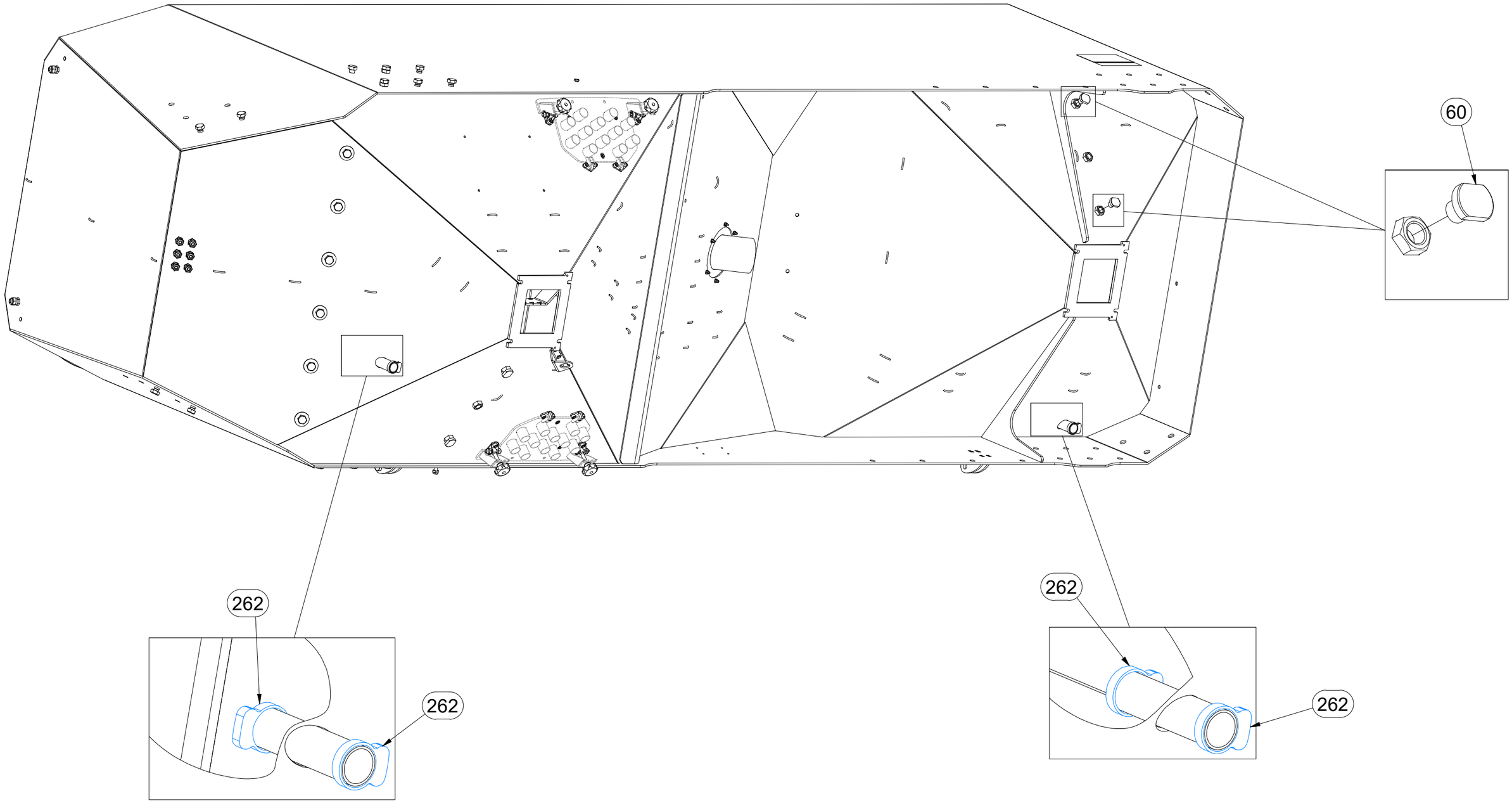

Pos.	Part Number	Pcs.
60	VZ00021442	4
262	m19099	30

CZ NÁSYPKA

D FÜLLTRICHTER

F TRÉMIE

GB HOPPER

RU БУНКЕР

PL LEJ

VZ00075232

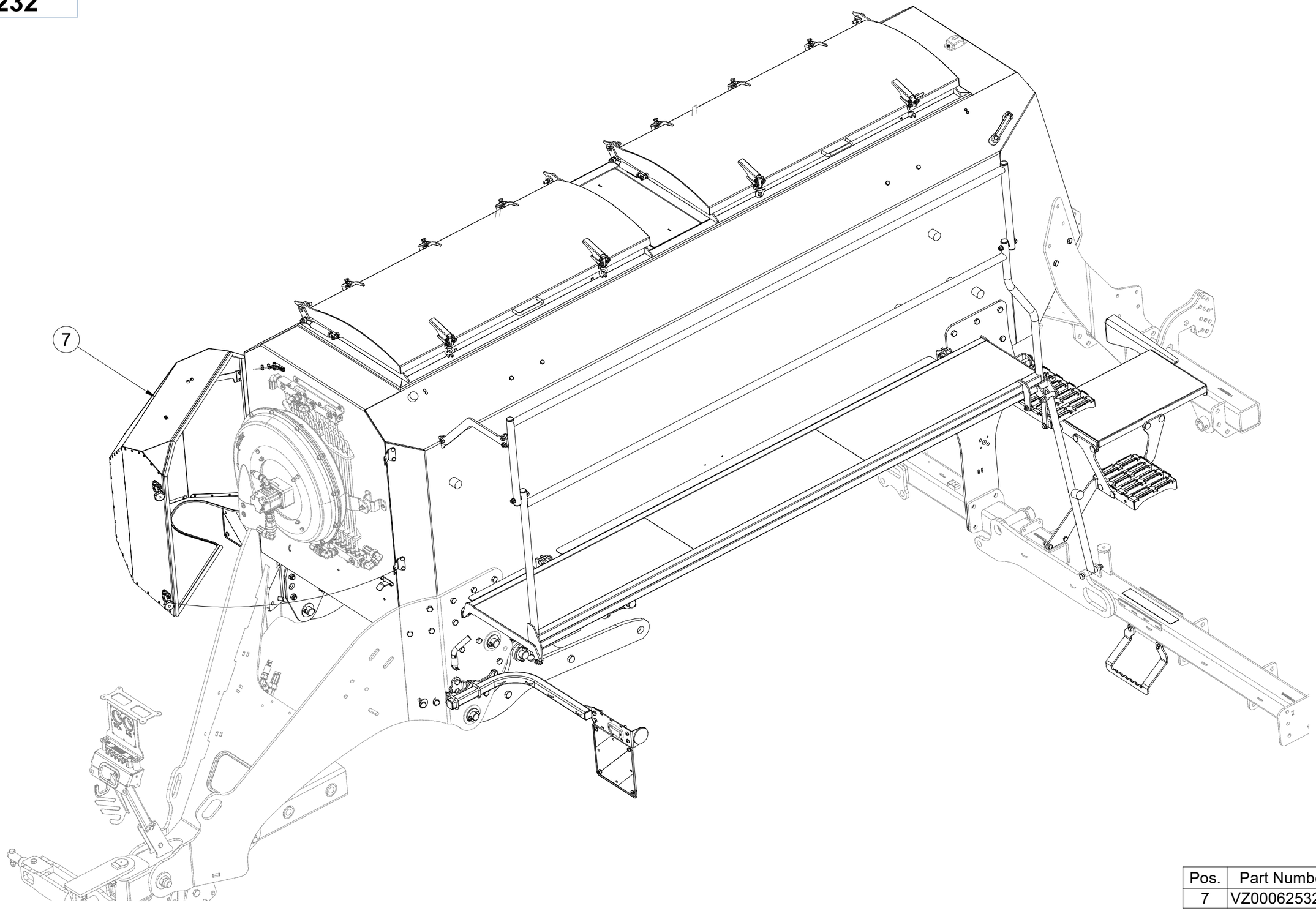

Pos.	Part Number	Pcs.
7	VZ00062532	1

CZ NÁSYPKA

D FÜLLTRICHTER

F TRÉMIE

GB HOPPER

RU БУНКЕР

PL LEJ

VZ00075232

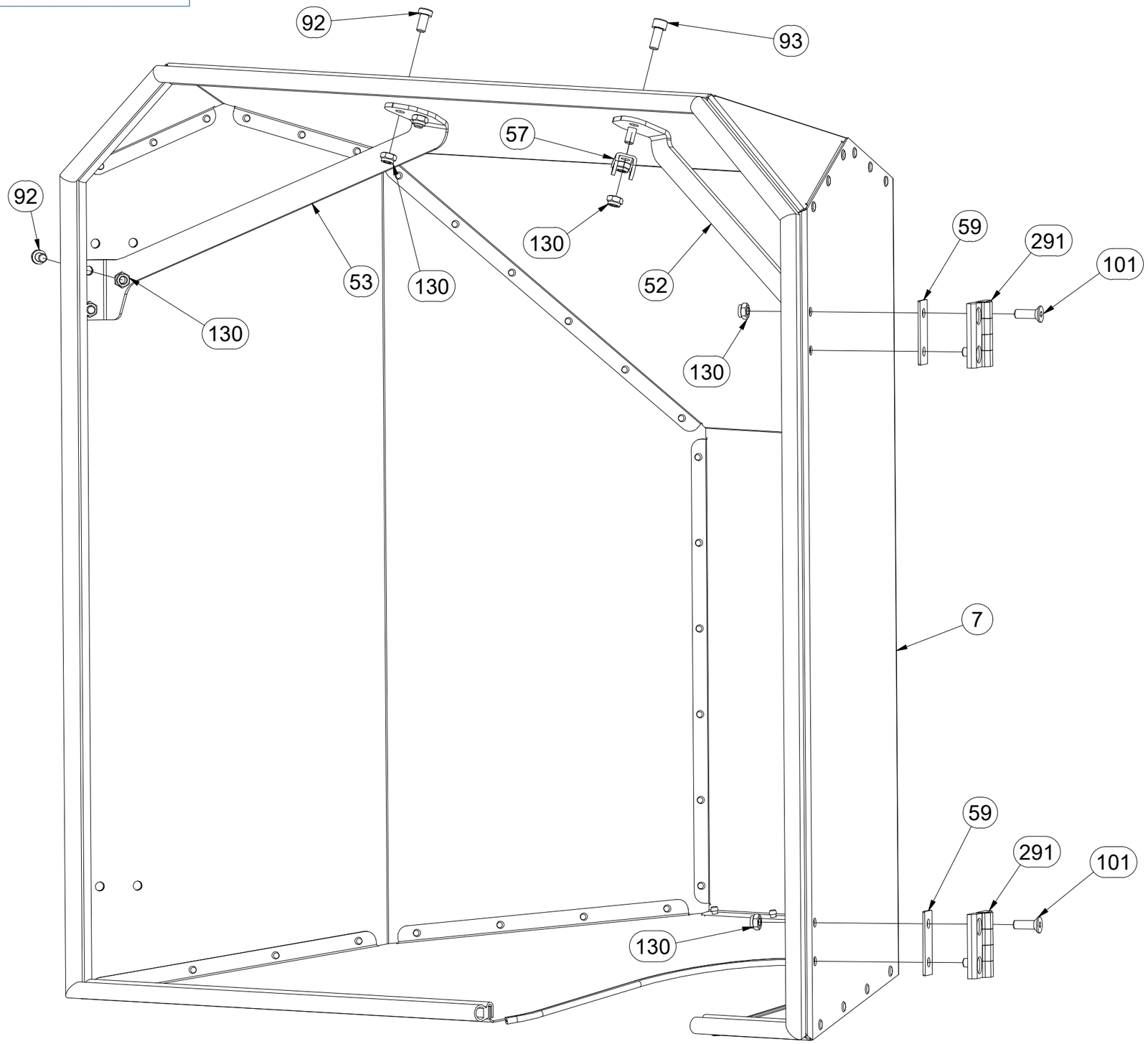

Pos.	Part Number	Pcs.
7	VZ00062532	1
52	VZ00062894	1
53	VZ00062895	1
57	VZ00022499	3
59	VZ00022838	2
92	m20260	12
93	m13585	10
101	m19789	8
130	m10820	49
291	m22680	2

CZ NÁSYPKA

D FÜLLTRICHTER

F TRÉMIE

GB HOPPER

RU БУНКЕР

PL LEJ

VZ00075232

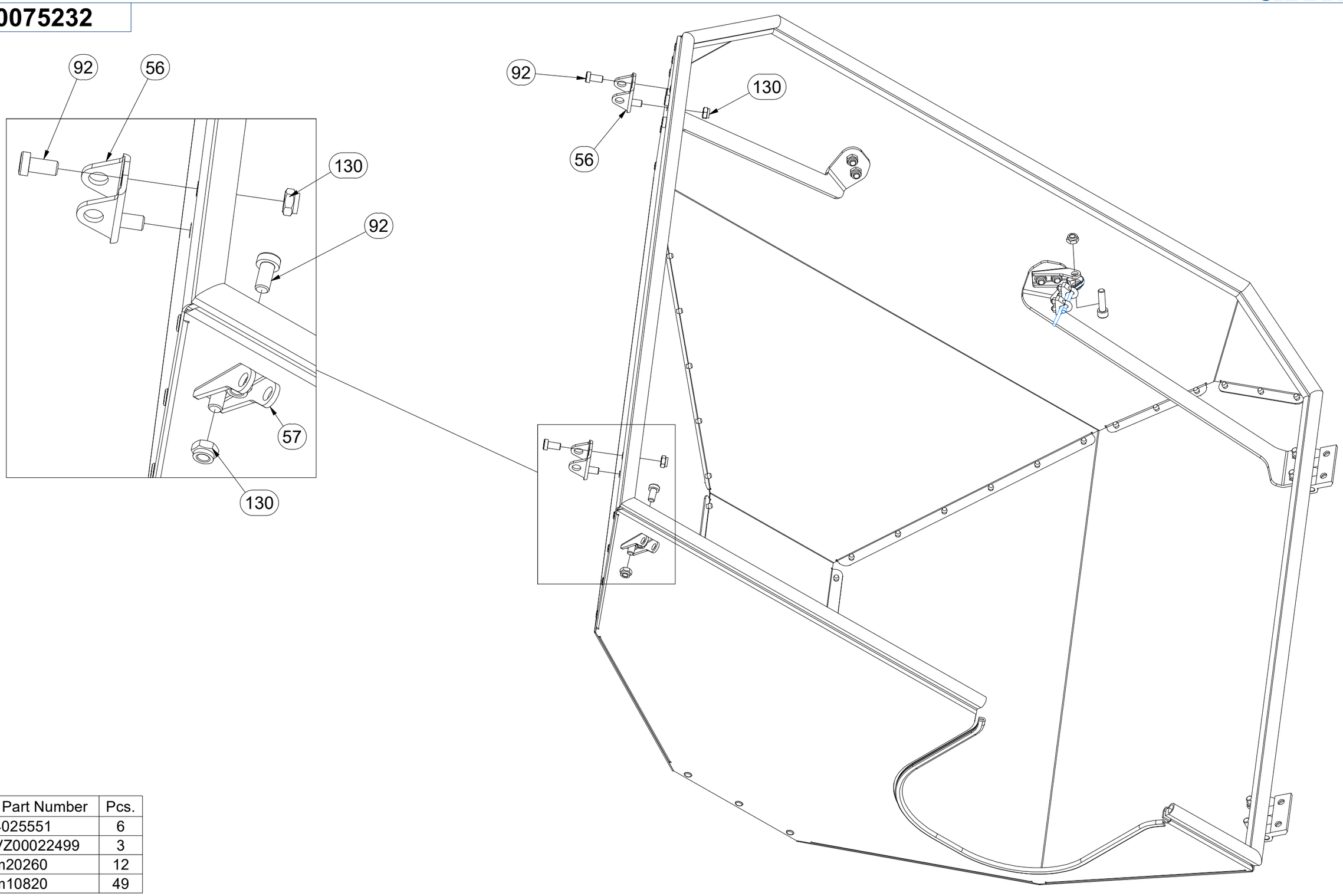

Pos.	Part Number	Pcs.
56	4025551	6
57	VZ00022499	3
92	m20260	12
130	m10820	49

CZ NÁSYPKA

D FÜLLTRICHTER

F TRÉMIE

GB HOPPER

RU БУНКЕР

PL LEJ

VZ00075232

Pos.	Part Number	Pcs.
91	m09870	3
128	m04503	11
298	m22814	0,900 m
295	m13993	2
270	m10429	4

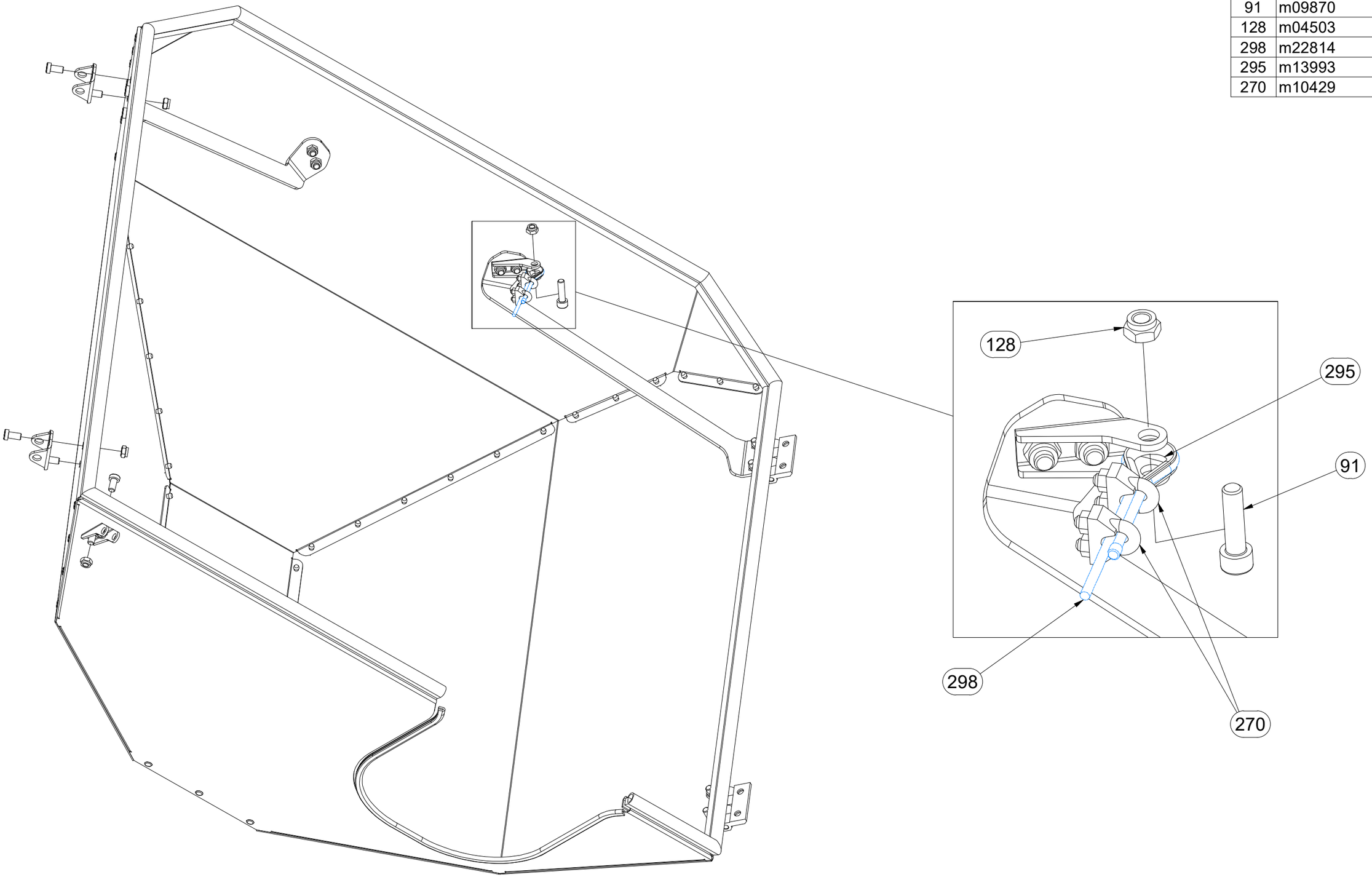

CZ NÁSYPKA

D FÜLLTRICHTER

F TRÉMIE

GB HOPPER

RU БУНКЕР

PL LEJ

VZ00075232

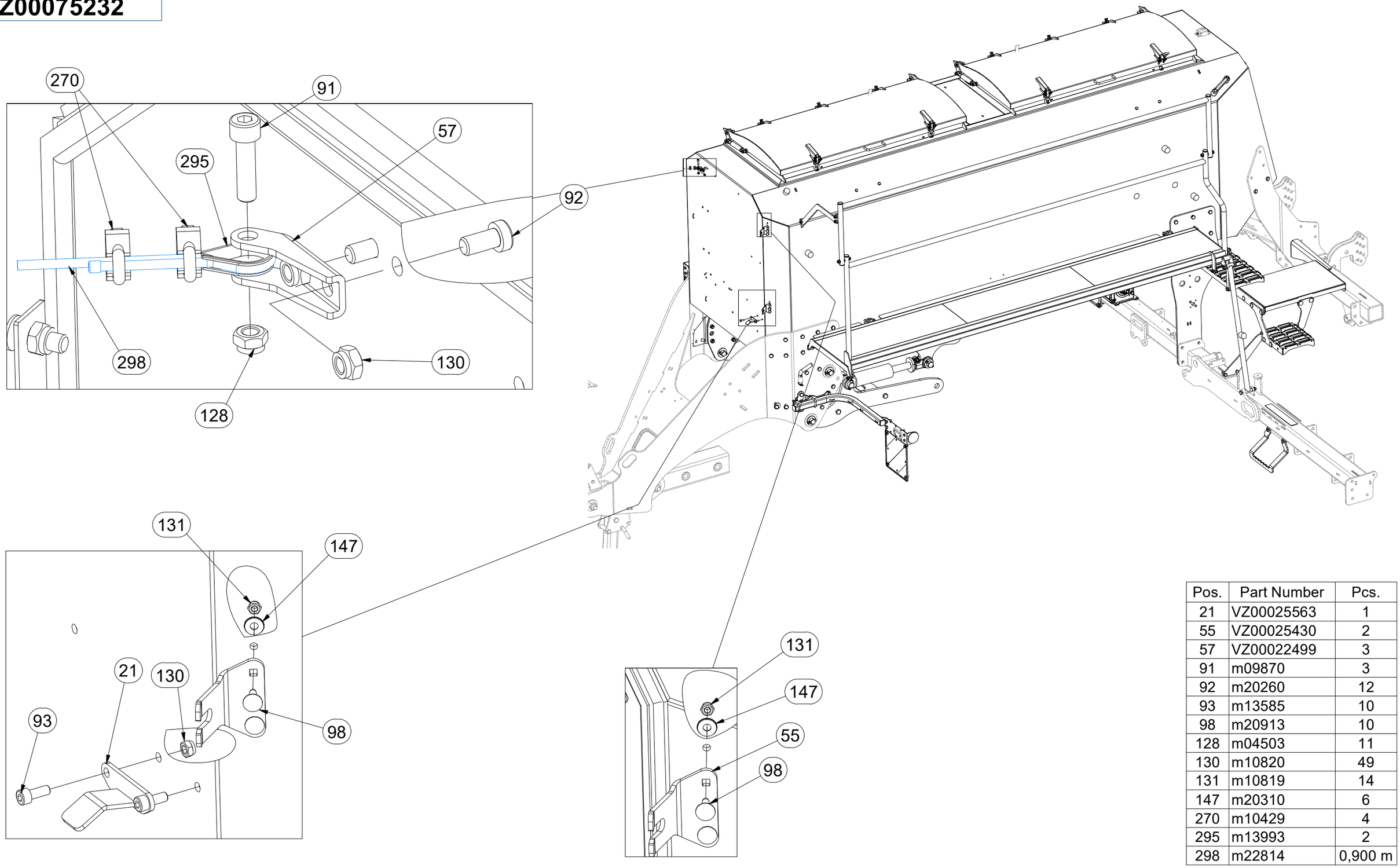

Pos.	Part Number	Pcs.
21	VZ00025563	1
55	VZ00025430	2
57	VZ00022499	3
91	m09870	3
92	m20260	12
93	m13585	10
98	m20913	10
128	m04503	11
130	m10820	49
131	m10819	14
147	m20310	6
270	m10429	4
295	m13993	2
298	m22814	0,900 m

CZ NÁSYPKA

D FÜLLTRICHTER

F TRÉMIE

GB HOPPER

RU БУНКЕР

PL LEJ

VZ00075232

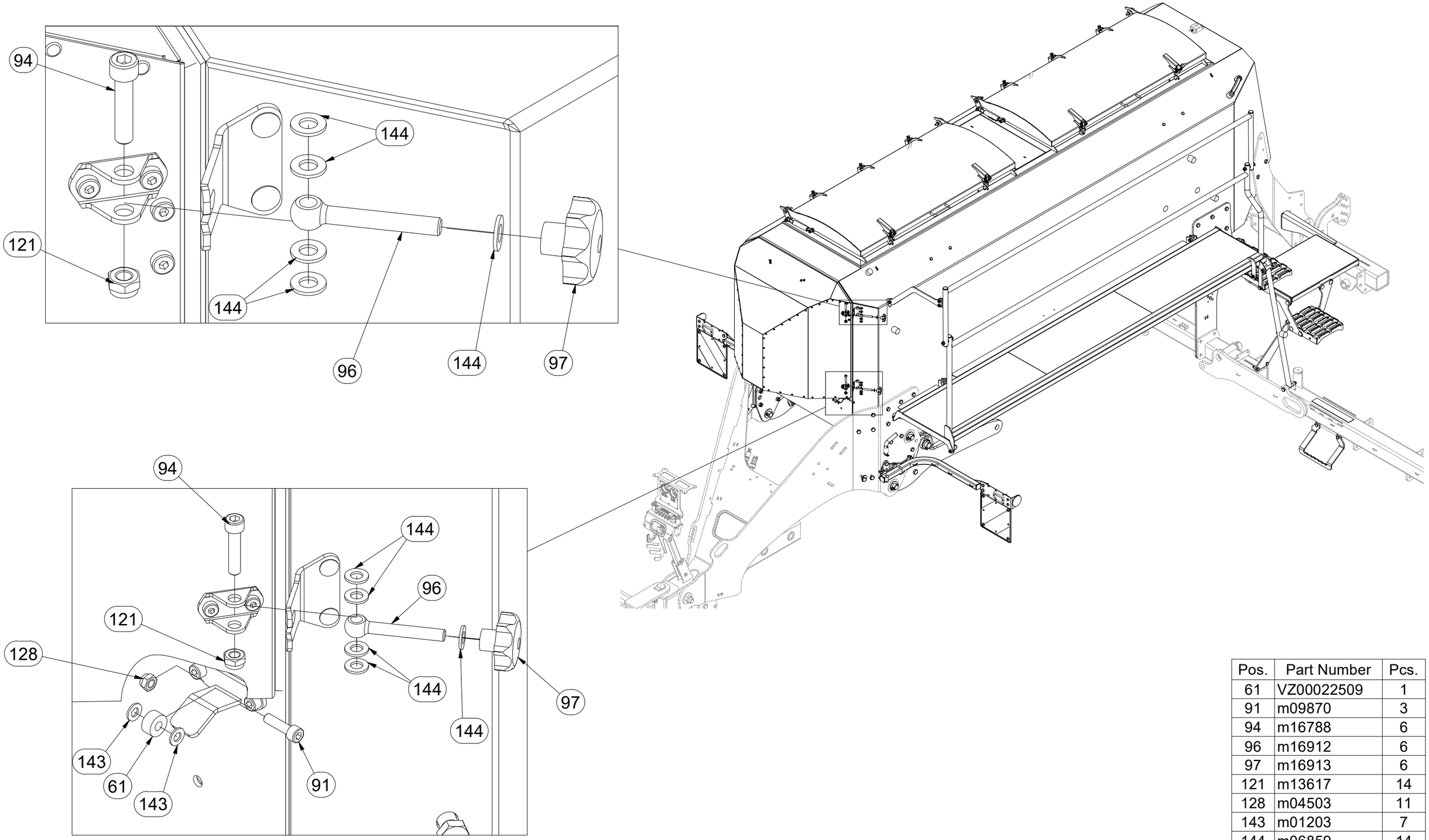

Pos.	Part Number	Pcs.
61	VZ00022509	1
91	m09870	3
94	m16788	6
96	m16912	6
97	m16913	6
121	m13617	14
128	m04503	11
143	m01203	7
144	m06859	14

CZ NÁSYPKA

D FÜLLTRICHTER

F TRÉMIE

GB HOPPER

RU БУНКЕР

PL LEJ

VZ00075232

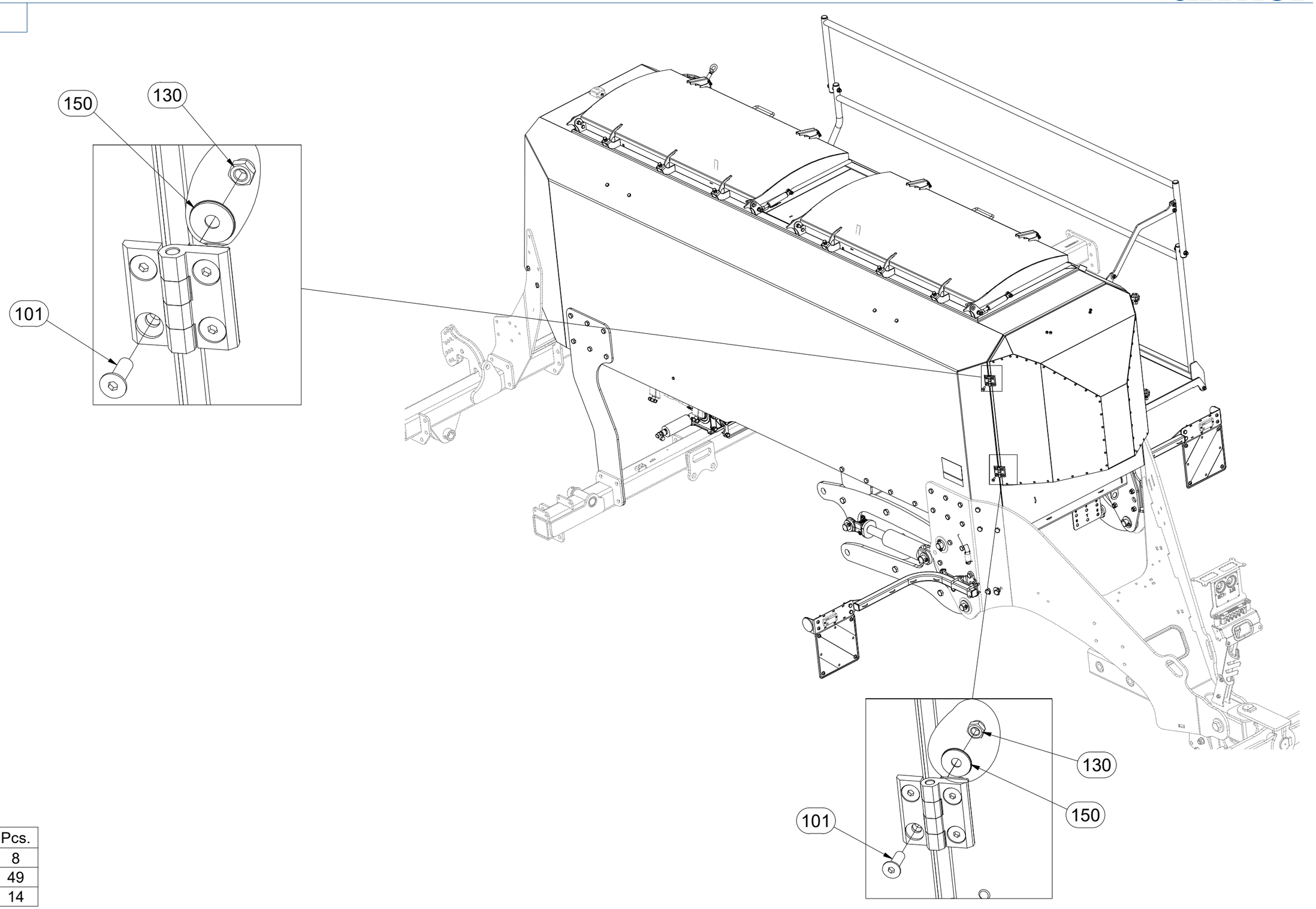

Pos.	Part Number	Pcs.
101	m19789	8
130	m10820	49
150	m20311	14

CZ KRYT VENTILÁTORU

D LÜFTERABDECKUNG

F COUVERCLE DU VENTILATEUR

GB FAN COVER

RU КРЫШКА ВЕНТИЛЯТОРА

PL OSŁONA WENTYLATORA

VZ00062532

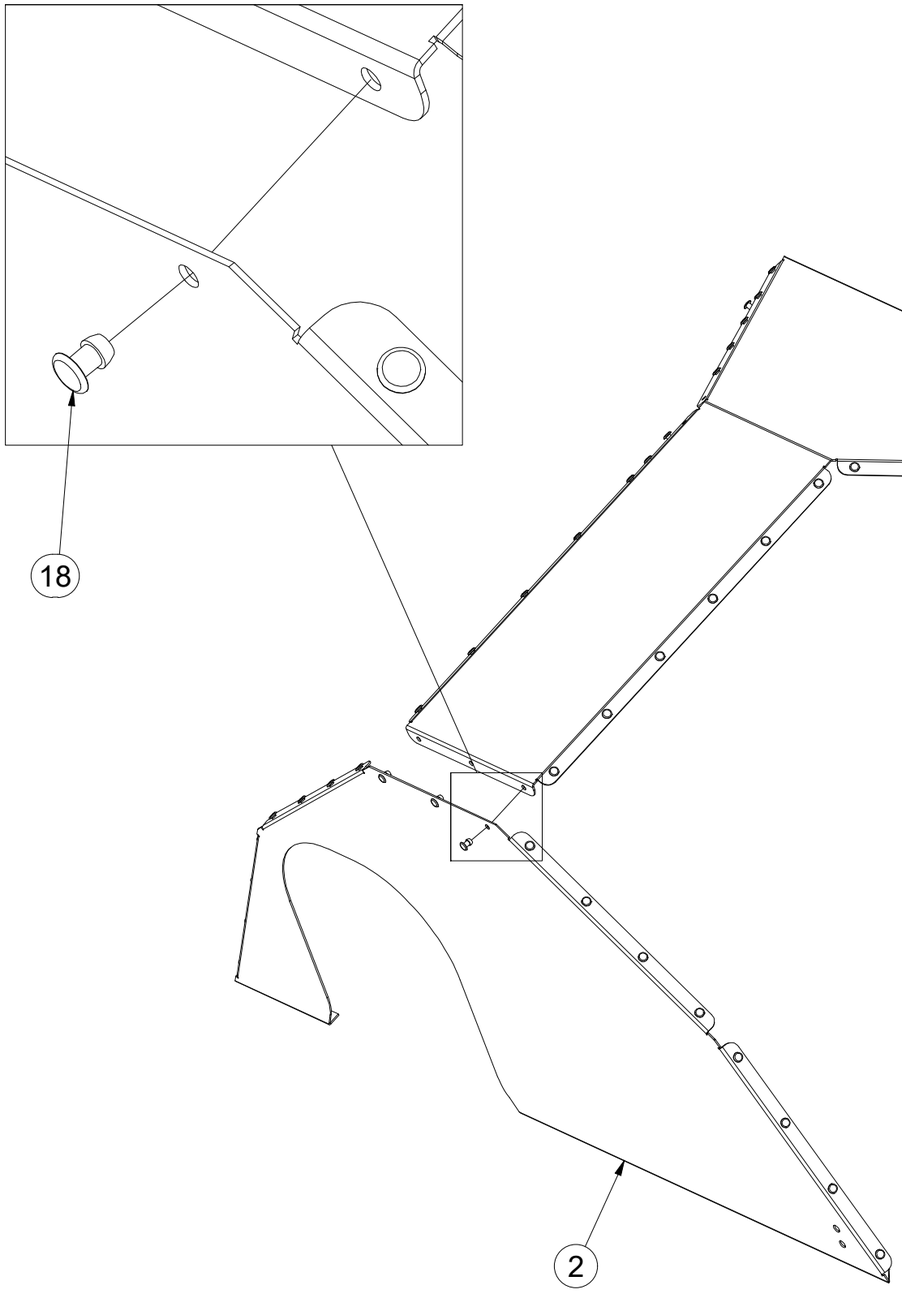

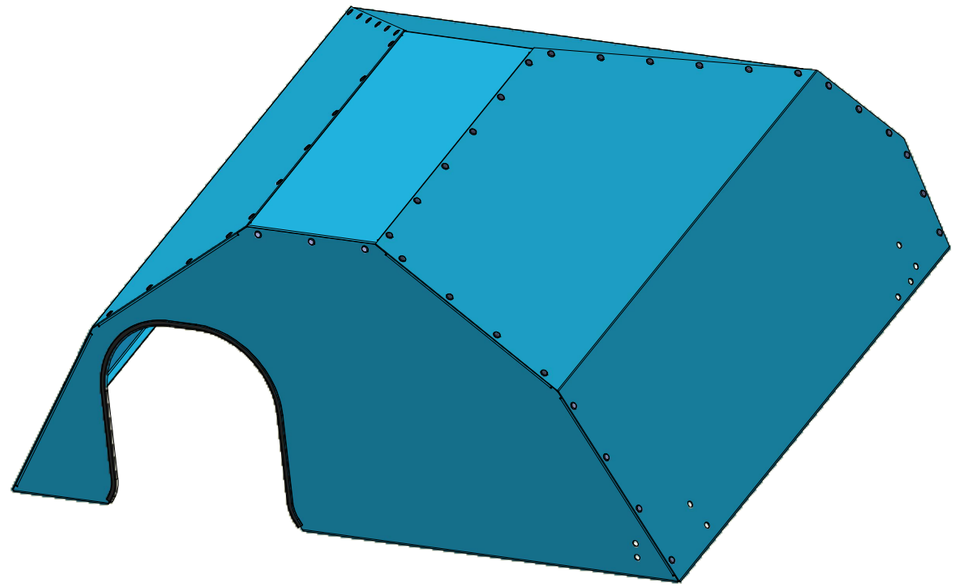

Pos.	Part Number	Pcs.
1	VZ00062808	1
2	VZ00062816	1
18	m14604	55

CZ KRYT VENTILÁTORU

D LÜFTERABDECKUNG

F COUVERCLE DU VENTILATEUR

GB FAN COVER

RU КРЫШКА ВЕНТИЛЯТОРА

PL OSŁONA WENTYLATORA

VZ00062532

Pos.	Part Number	Pcs.
3	VZ00062812	1
4	VZ00062814	1
18	m14604	55

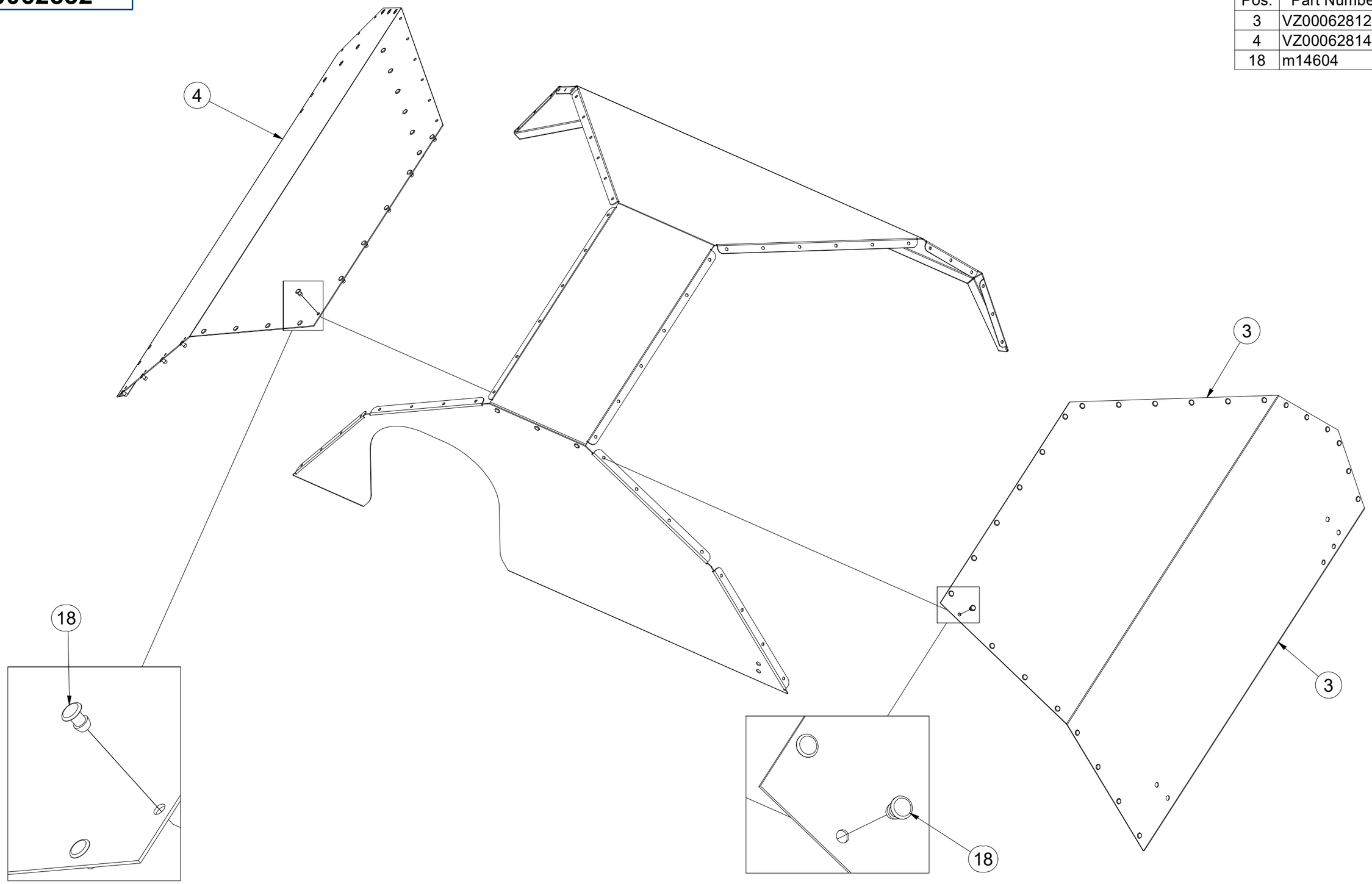

CZ KRYT VENTILÁTORU

D LÜFTERABDECKUNG

F COUVERCLE DU VENTILATEUR

GB FAN COVER

RU КРЫШКА ВЕНТИЛЯТОРА

PL OSŁONA WENTYLATORA

VZ00062532

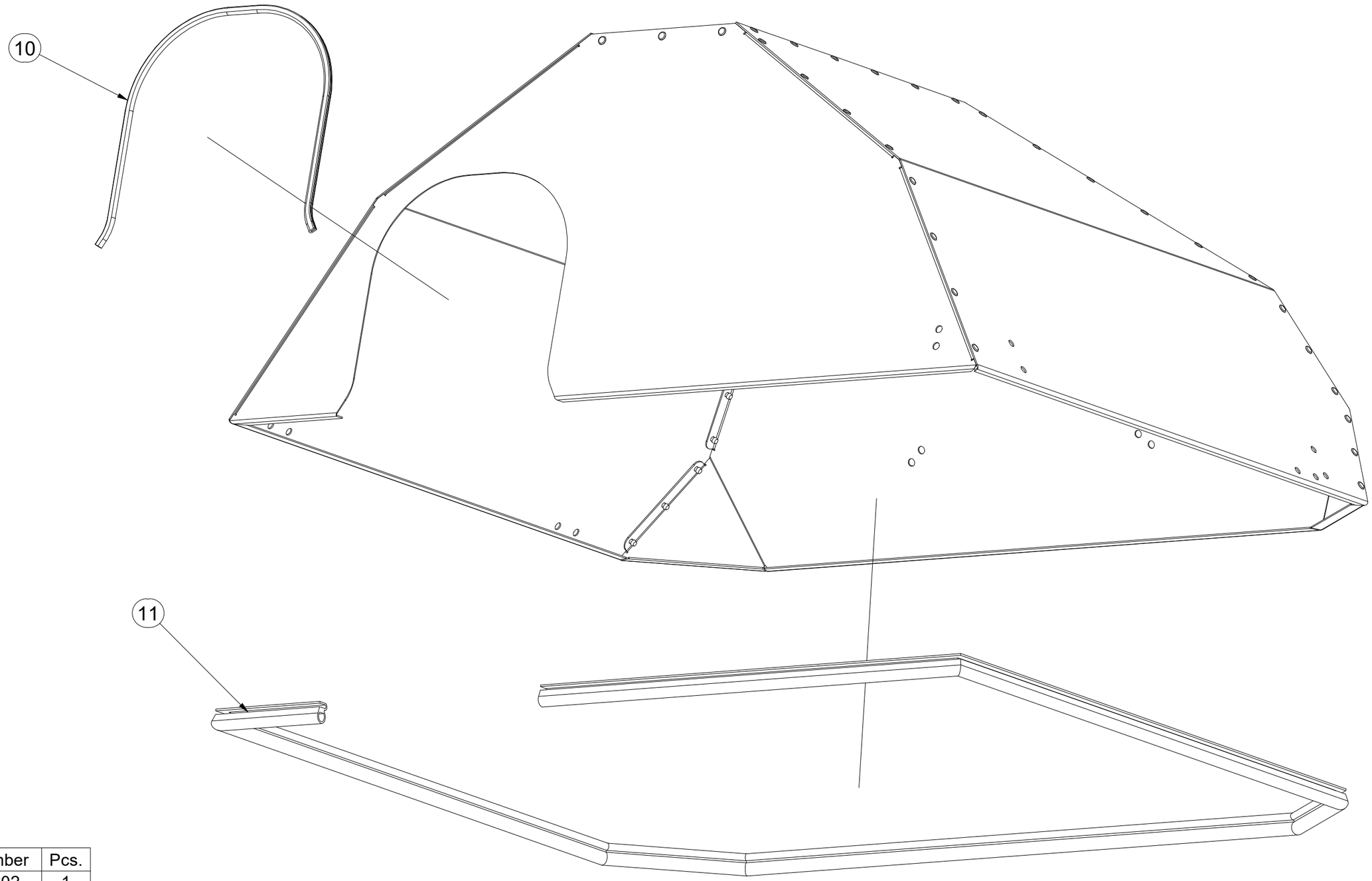

Pos.	Part Number	Pcs.
10	VZ00030602	1
11	VZ00065919	1

CZ ŽEBŘÍK
D LEITER
F ÉCHELLE
GB FOOTBRIDGE
RU ЛЕСЕНКА
PL DRABINKA

VZ00022606

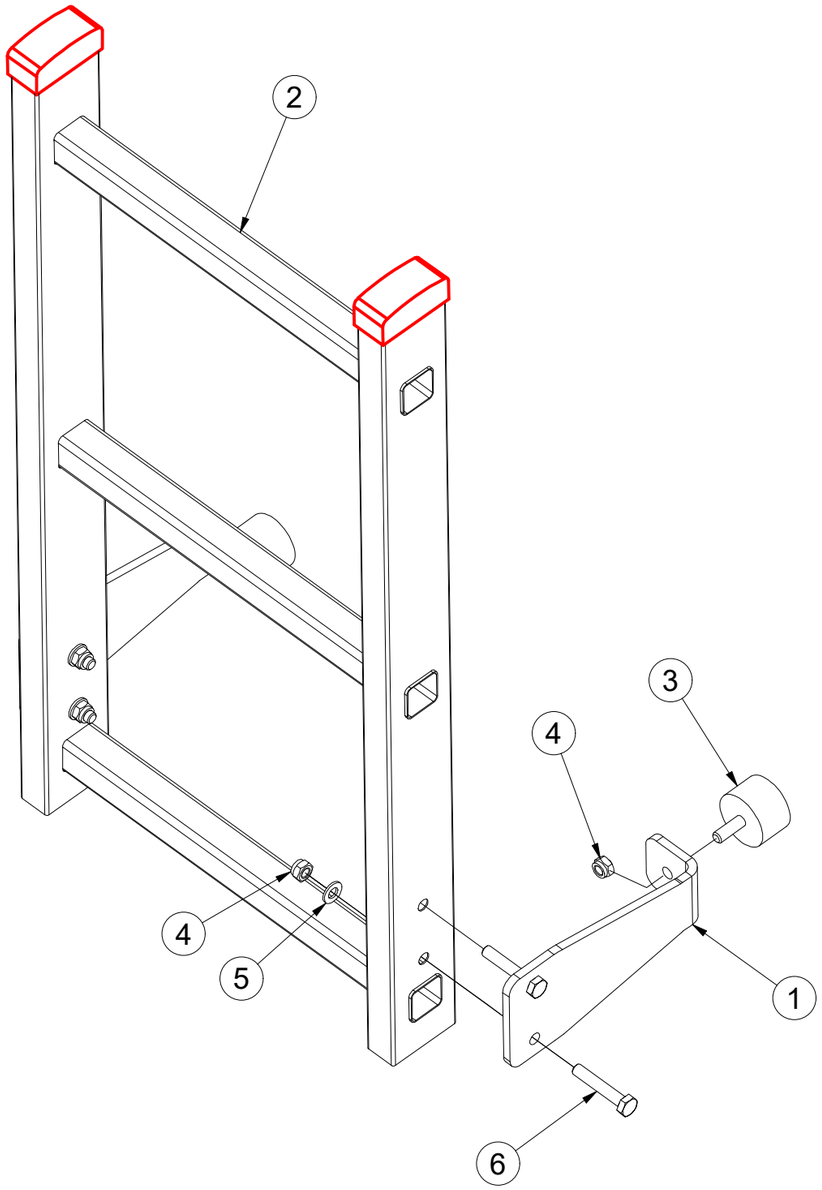

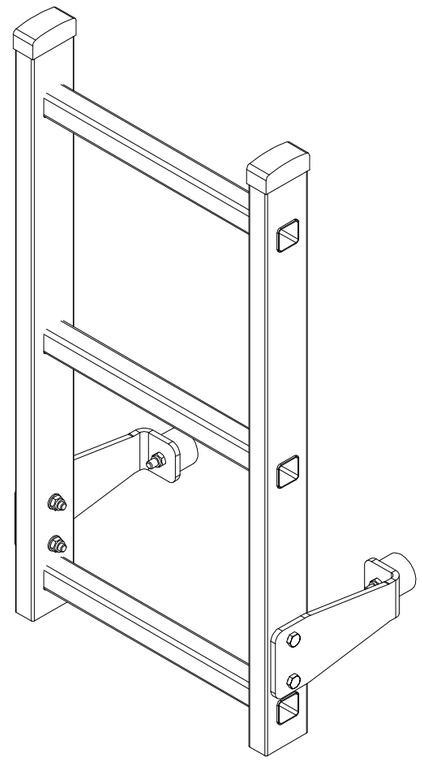

Pos.	Part Number	Pcs.
1	VZ00005406	2
2	VZ00024355	1
3	m08098	2
4	m04503	6
5	m01203	4
6	m07789	4

CZ VÍKO NÁSYPKY

D TRICHTERDECKEL

F COUVERCLE DE TRÉMITE

GB HOPPER LID

RU КРЫШКА БУНКЕРА

PL POKRYWA ZASOBNIKA

VZ00025881

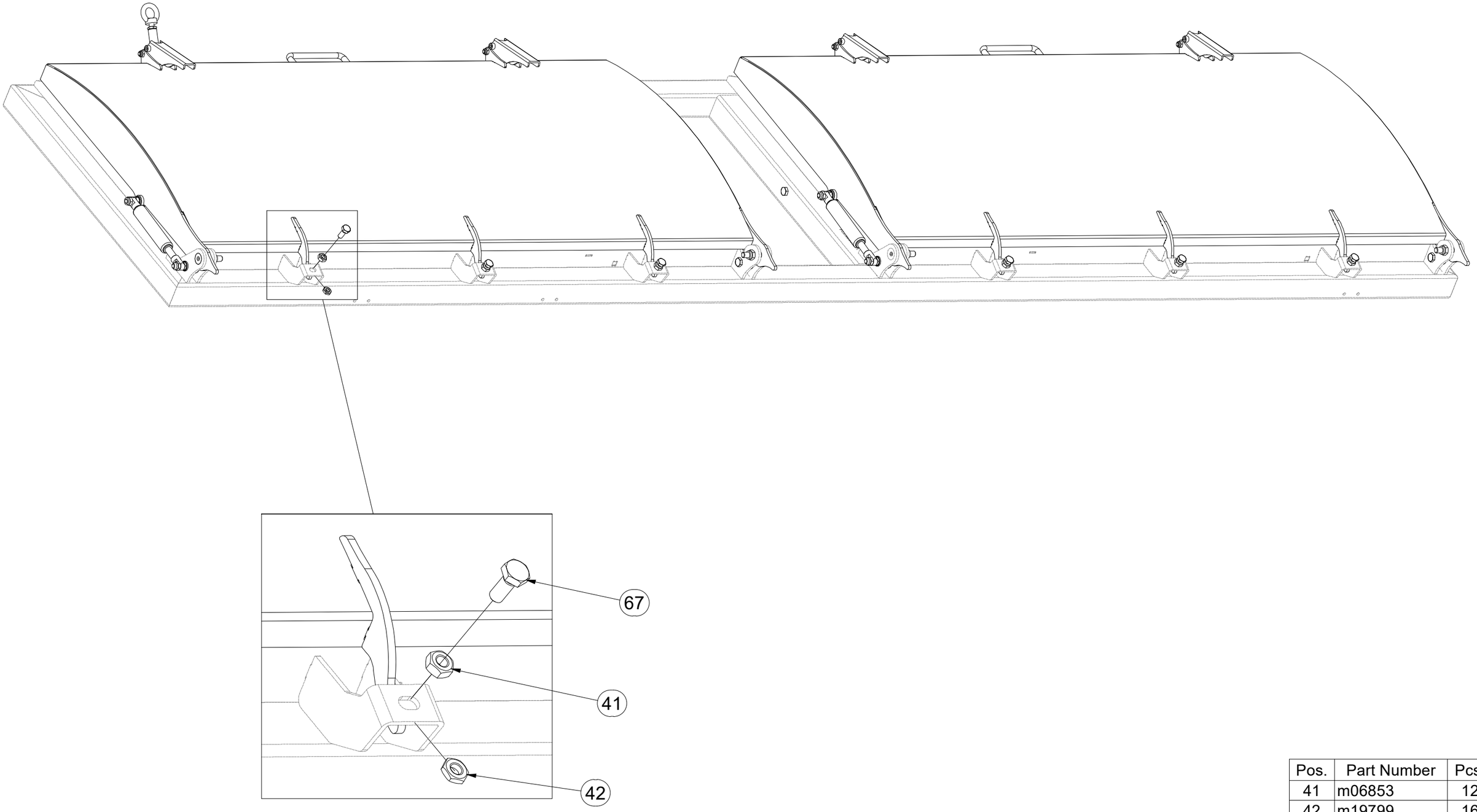

Pos.	Part Number	Pcs.
41	m06853	12
42	m19799	16
67	m19695	6

CZ VÍKO NÁSYPKY

D TRICHTERDECKEL

F COUVERCLE DE TRÉMITE

GB HOPPER LID

RU КРЫШКА БУНКЕРА

PL POKRYWA ZASOBNIKA

VZ00025881

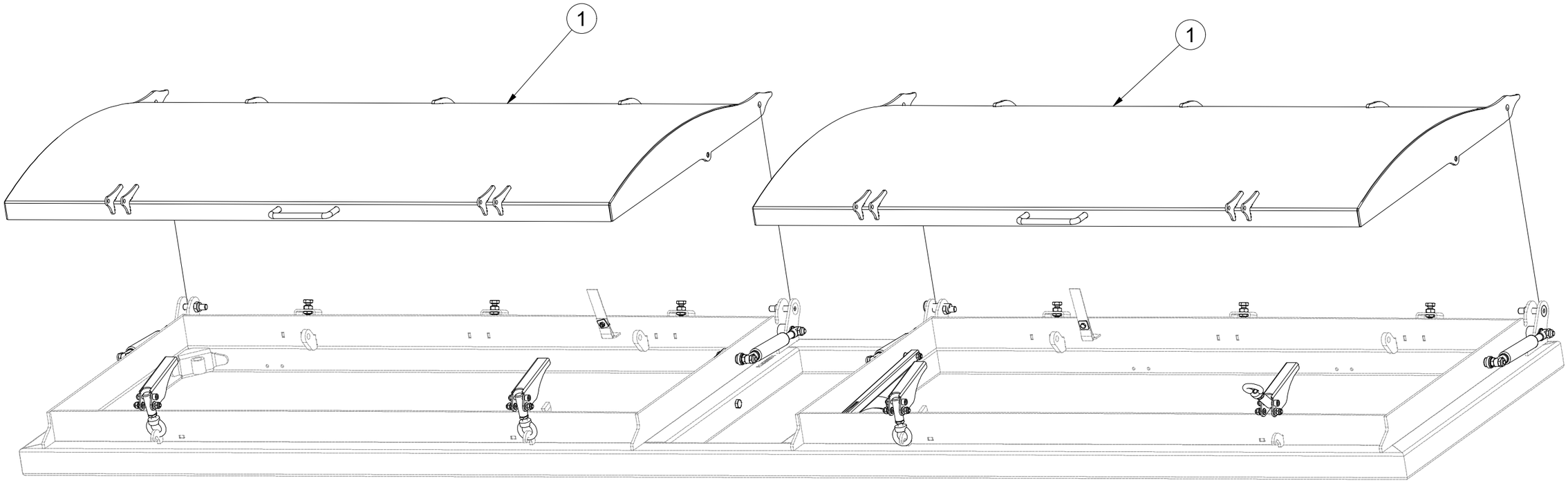

Pos.	Part Number	Pcs.
1	VZ00042385	2

CZ VÍKO NÁSYPKY

D TRICHTERDECKEL

F COUVERCLE DE TRÉMITE

GB HOPPER LID

RU КРЫШКА БУНКЕРА

PL POKRYWA ZASOBNIKA

VZ00025881

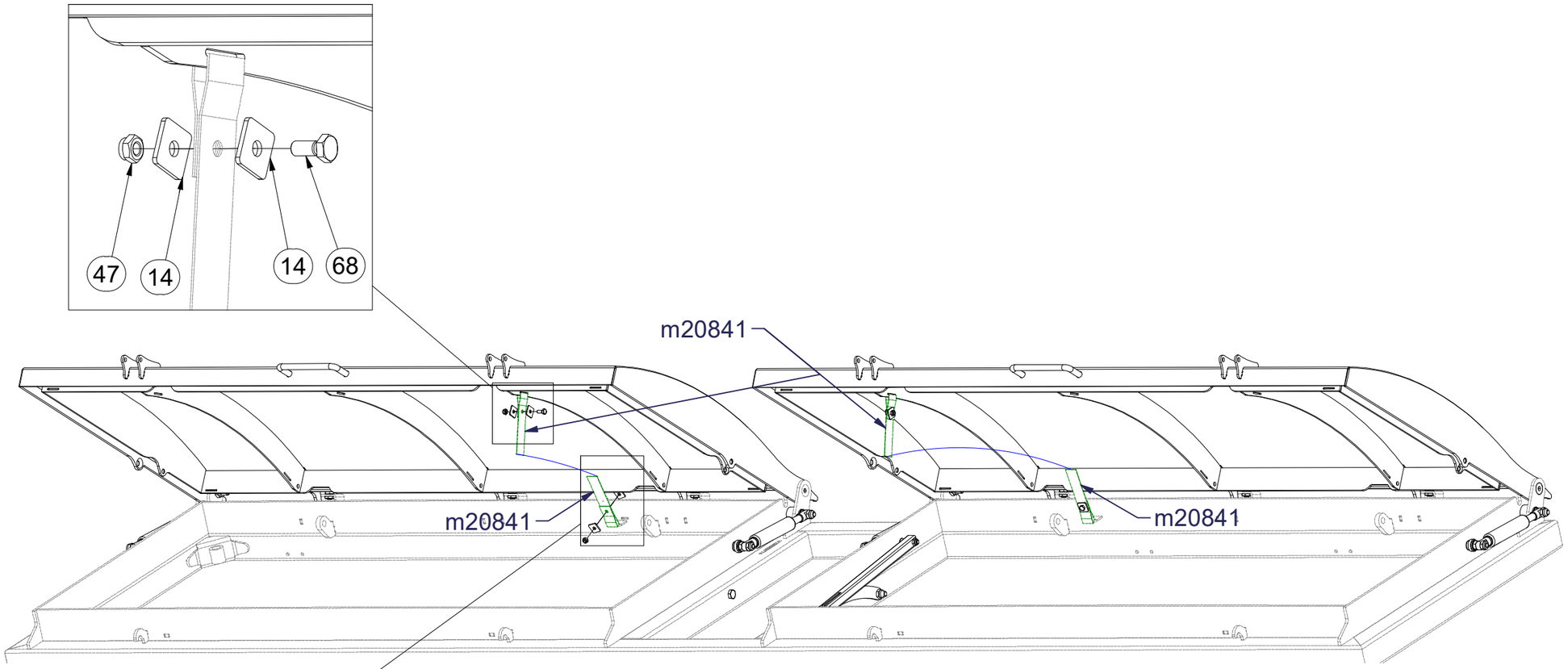

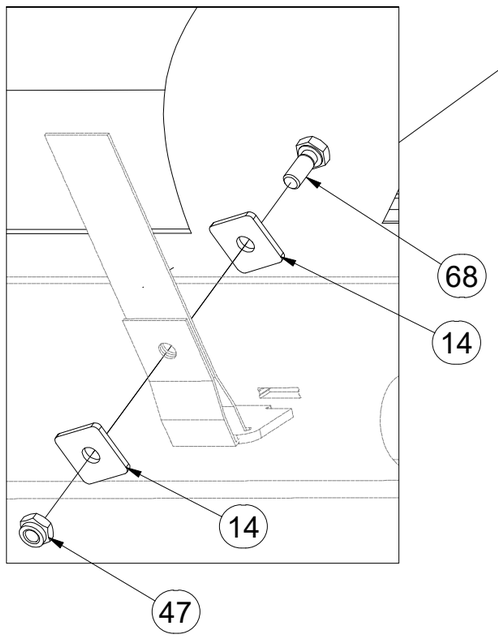

Pos.	Part Number	Pcs.
14	VZ00004895	8
47	m10819	4
68	m10463	4
83	m20841	2,000 m

CZ VÍKO NÁSYPKY

D TRICHTERDECKEL

F COUVERCLE DE TRÉMITE

GB HOPPER LID

RU КРЫШКА БУНКЕРА

PL POKRYWA ZASOBNIKA

VZ00025881

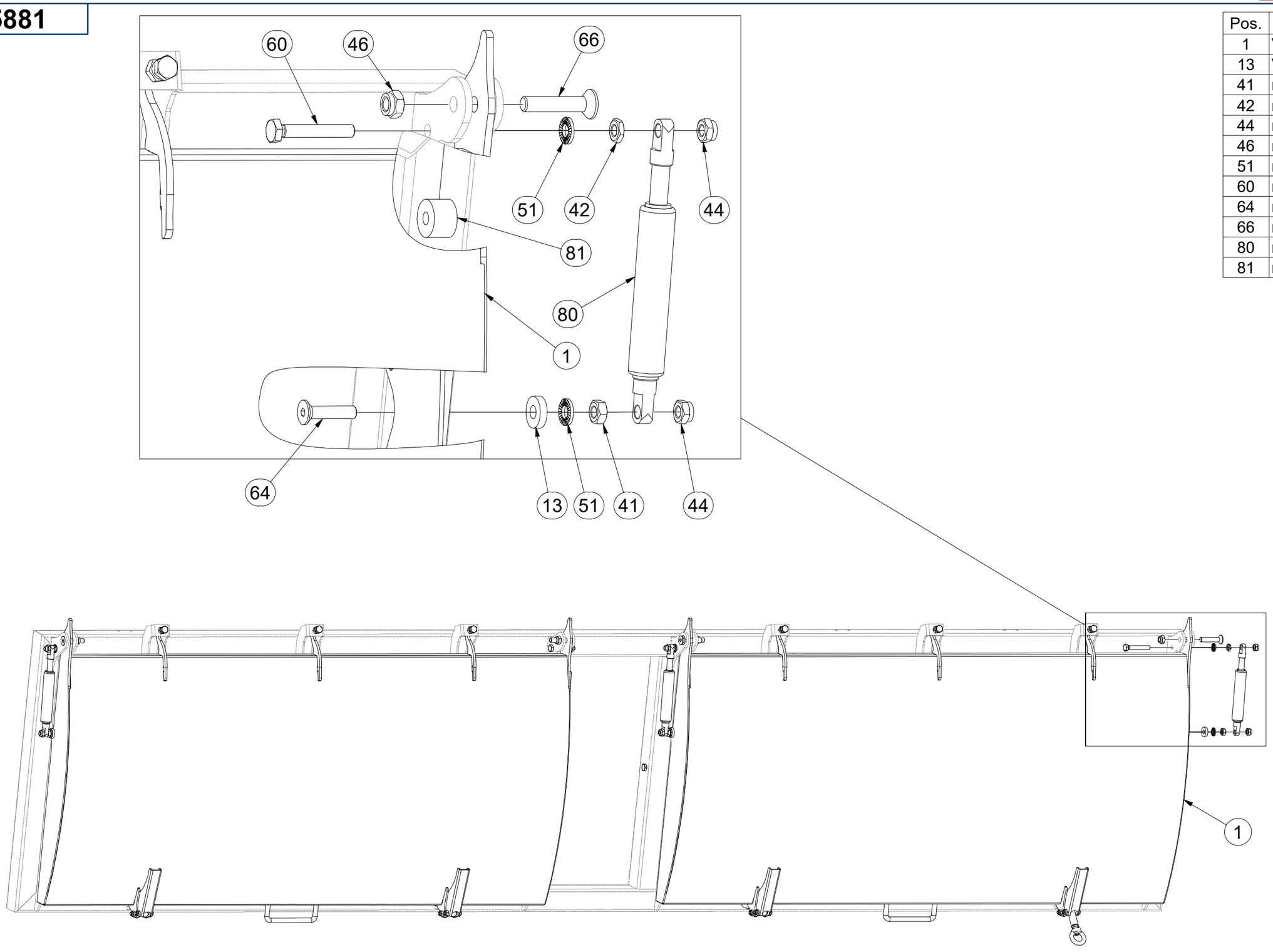

Pos.	Part Number	Pcs.
1	VZ00042385	2
13	VZ00005121	4
41	m06853	12
42	m19799	16
44	m13617	13
46	m13618	4
51	m06543	8
60	m19798	4
64	m19791	4
66	m19800	5
80	m27839	4
81	m20566	4

CZ VÍKO NÁSYPKY

D TRICHTERDECKEL

F COUVERCLE DE TRÉMITE

GB HOPPER LID

RU КРЫШКА БУНКЕРА

PL POKRYWA ZASOBNIKA

VZ00025881

Pos.	Part Number	Pcs.
10	VZ00000440	2
12	VZ00004915	2
41	m06853	12
42	m19799	16
43	m19790	2
44	m13617	13
45	m10820	16
61	m06855	2
65	m20229	2
69	m22830	2

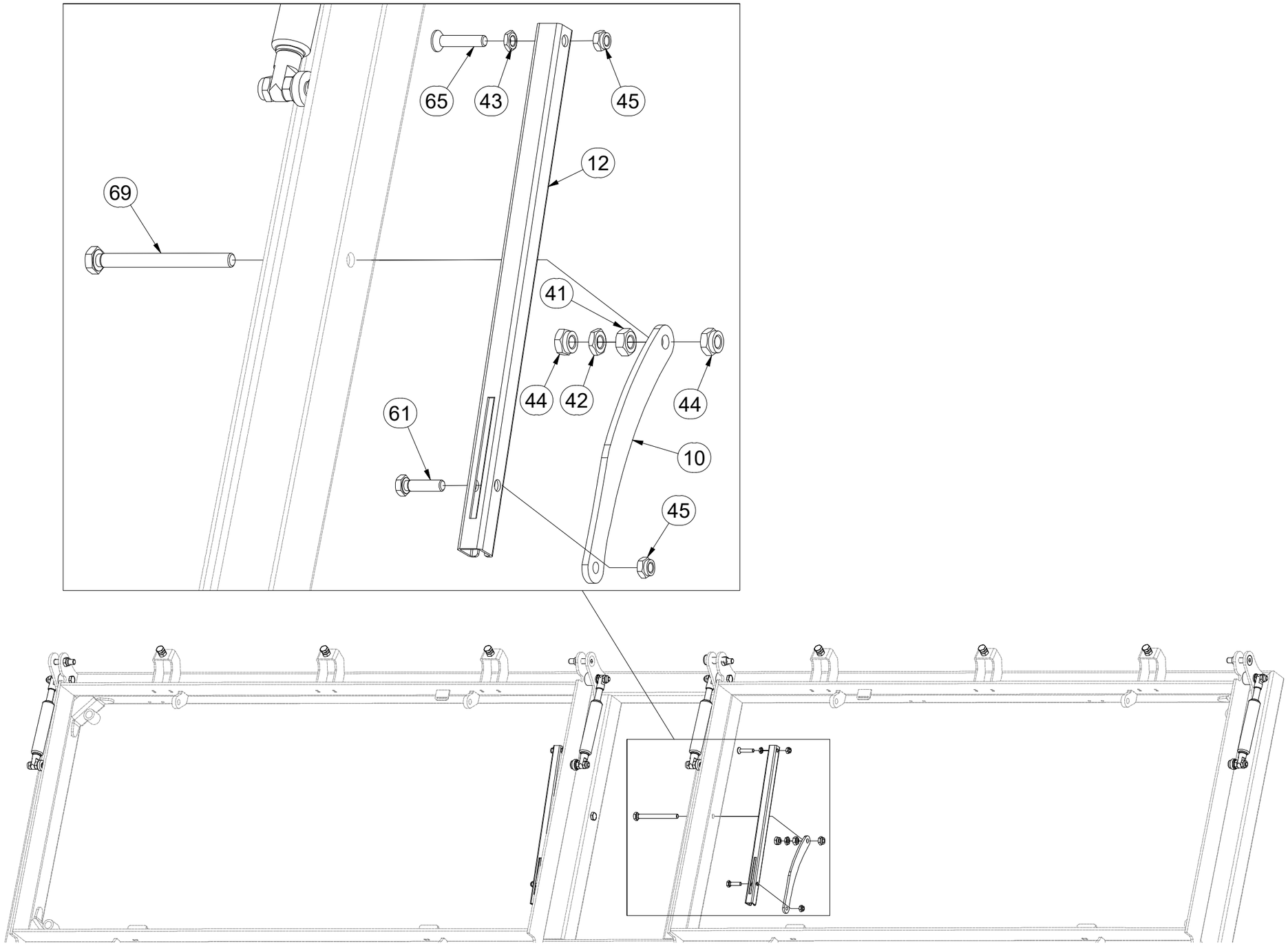

CZ VÍKO NÁSYPKY

D TRICHTERDECKEL

F COUVERCLE DE TRÉMITE

GB HOPPER LID

RU КРЫШКА БУНКЕРА

PL POKRYWA ZASOBNIKA

VZ00025881

Pos.	Part Number	Pcs.
1	VZ00042385	2
2	VZ00000929	4
11	VZ00004060	4
40	VZ00019342	4
42	m19799	16
45	m10820	16
50	m06846	8
62	m20166	4
63	m20260	8

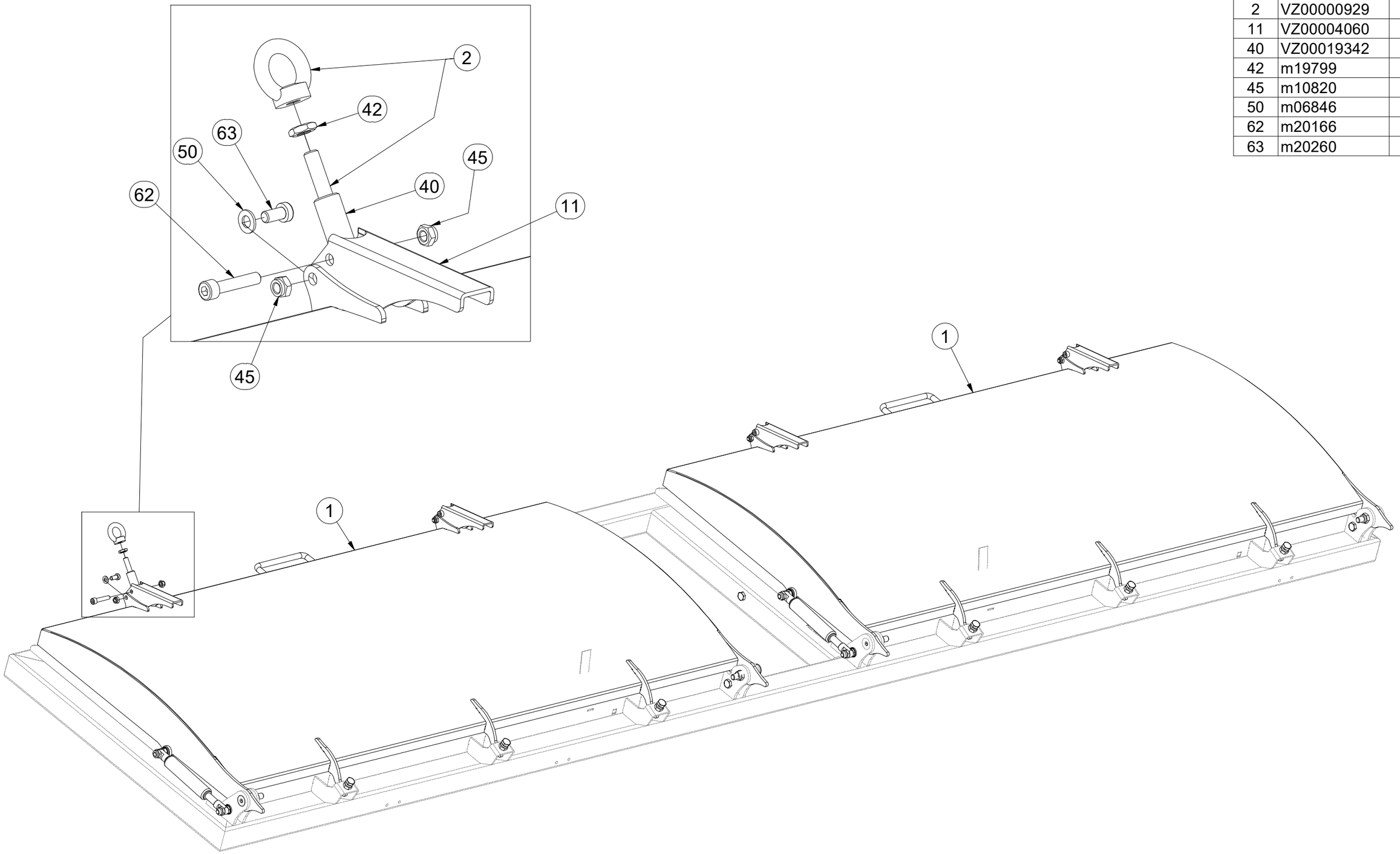

CZ HLAVA ROZDĚLOVACÍ
D VERTEILERKOPF
F TÊTE DE DISTRIBUTION
GB DISTRIBUTION HEAD
RU РАСПРЕДЕЛИТЕЛЬНАЯ ГОЛОВКА
PL GŁOWICA ROZDZIELACZA

VZ00049611

1.

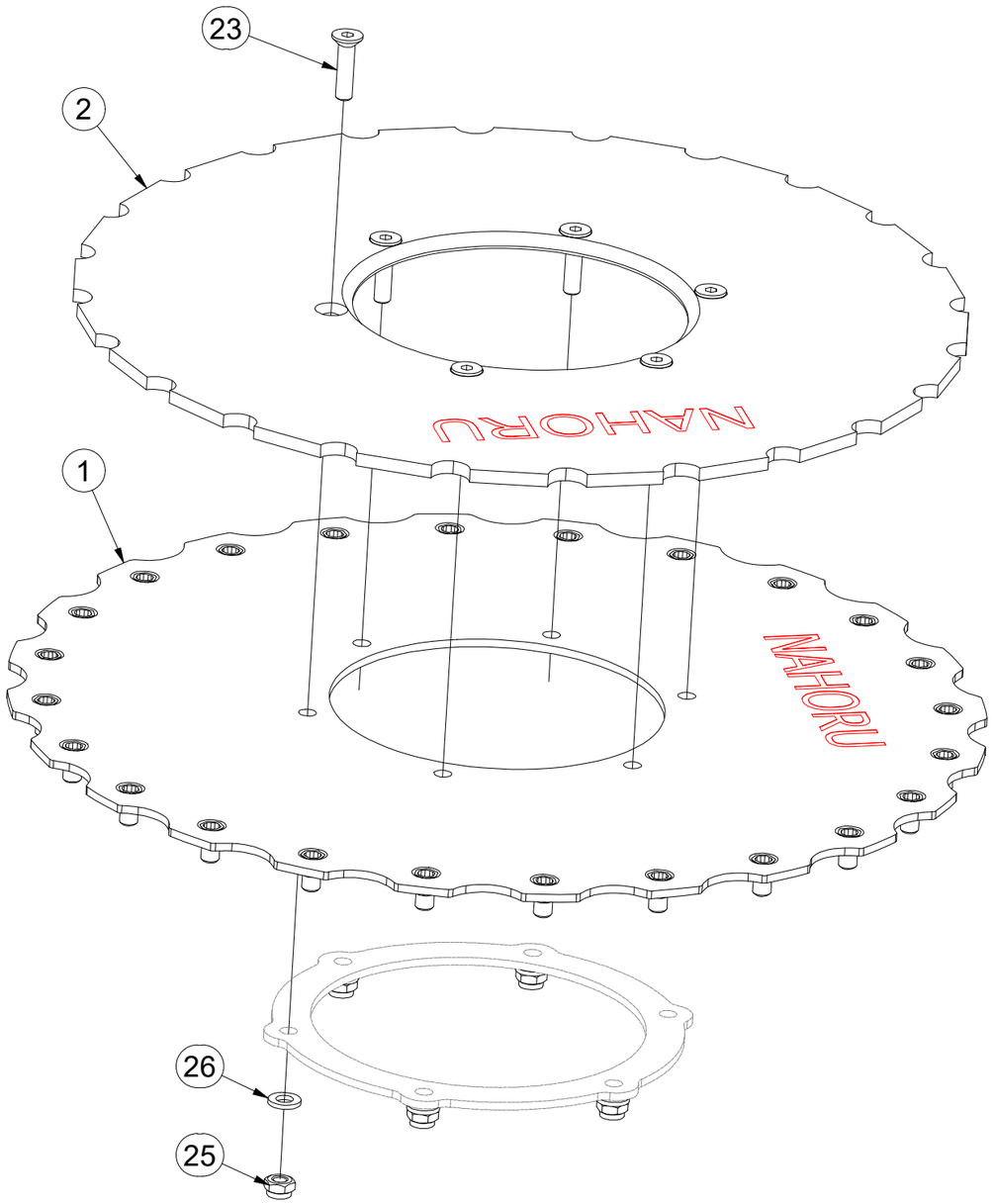

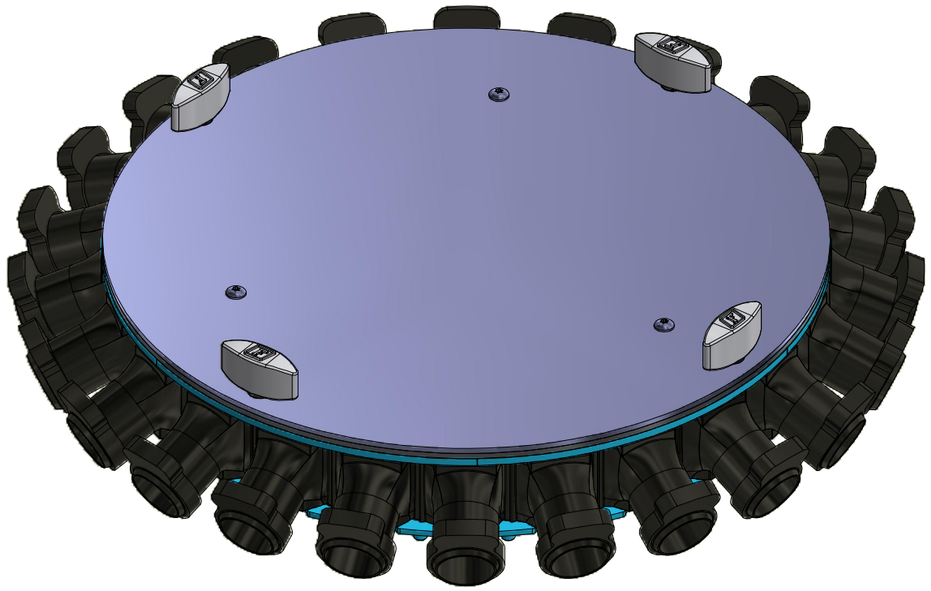

Pos.	Part Number	Pcs.
1	VZ00049613	1
2	VZ00049614	1
23	m16787	6
25	m10819	6
26	m06847	6

CZ HLAVA ROZDĚLOVACÍ
D VERTEILERKOPF
F TÊTE DE DISTRIBUTION
GB DISTRIBUTION HEAD
RU РАСПРЕДЕЛИТЕЛЬНАЯ ГОЛОВКА
PL GŁOWICA ROZDZIELACZA

VZ00049611

2.

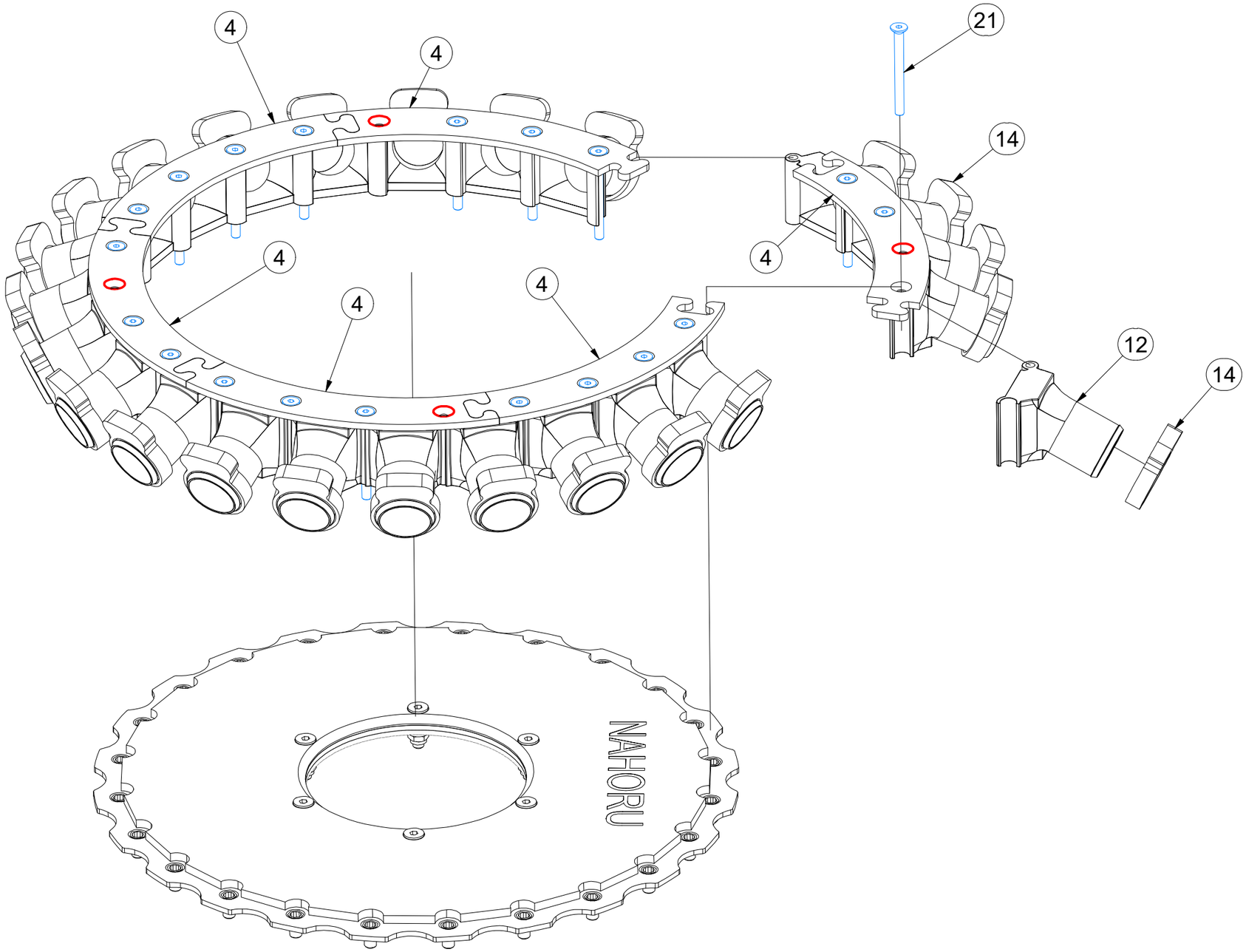

Pos.	Part Number	Pcs.
4	4024598	6
12	m19589	24
14	m19099	24
21	m19469	20

CZ HLAVA ROZDĚLOVACÍ

D VERTEILERKOPF

F TÊTE DE DISTRIBUTION

GB DISTRIBUTION HEAD

RU РАСПРЕДЕЛИТЕЛЬНАЯ ГОЛОВКА

PL GŁOWICA ROZDZIELACZA

VZ00049611

3.

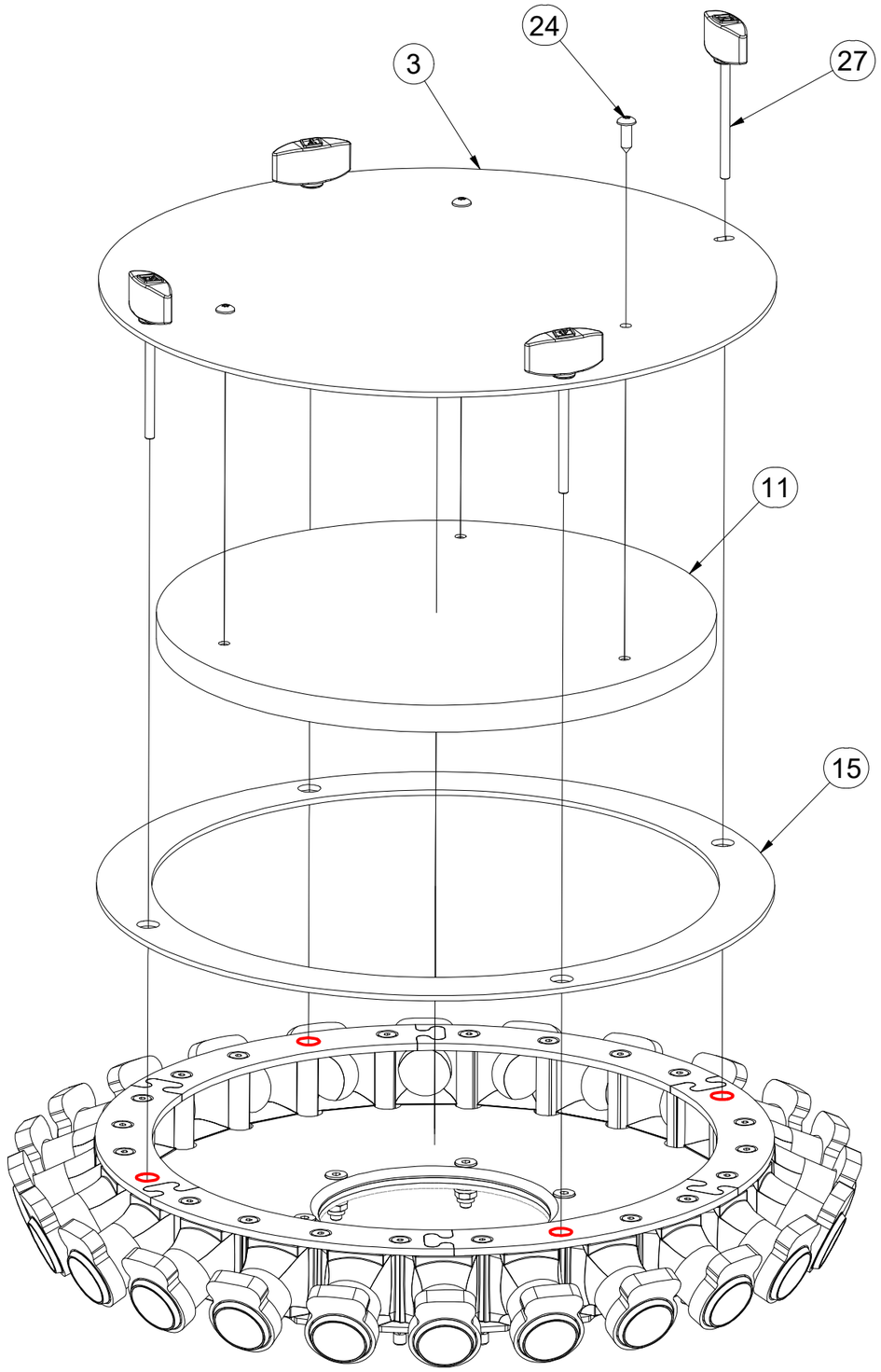

Pos.	Part Number	Pcs.
3	VZ00040913	1
11	m25355	1
15	m19476	1
24	m20634	3
27	m26182	4

CZ SADA SÍT

D SIEBSATZ

F ENSEMBLE DE TAMIS

GB SET OF SIEVES

RU КОМПЛЕКТ СИТ

PL ZESTAW SIT

VZ00075841

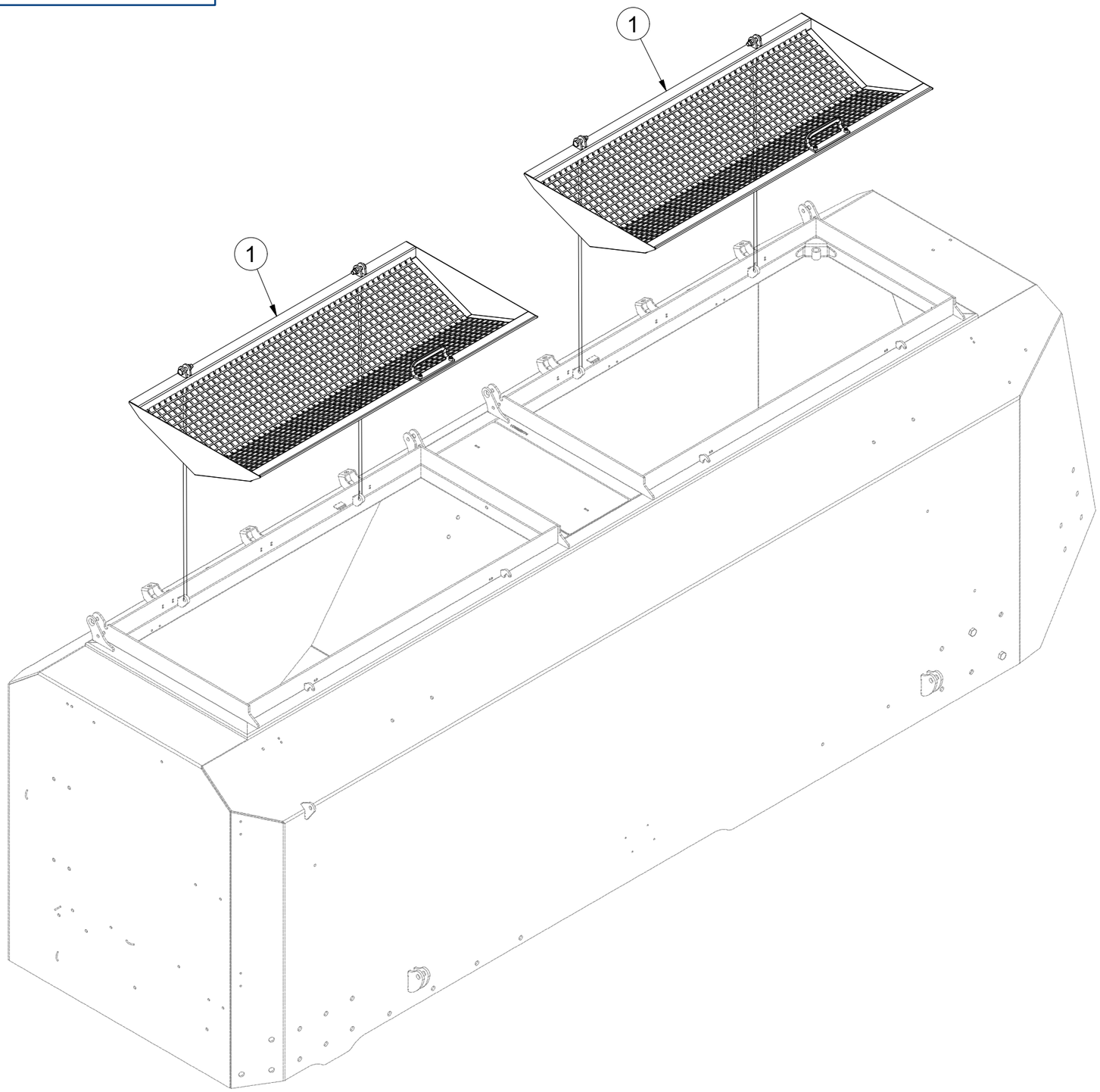

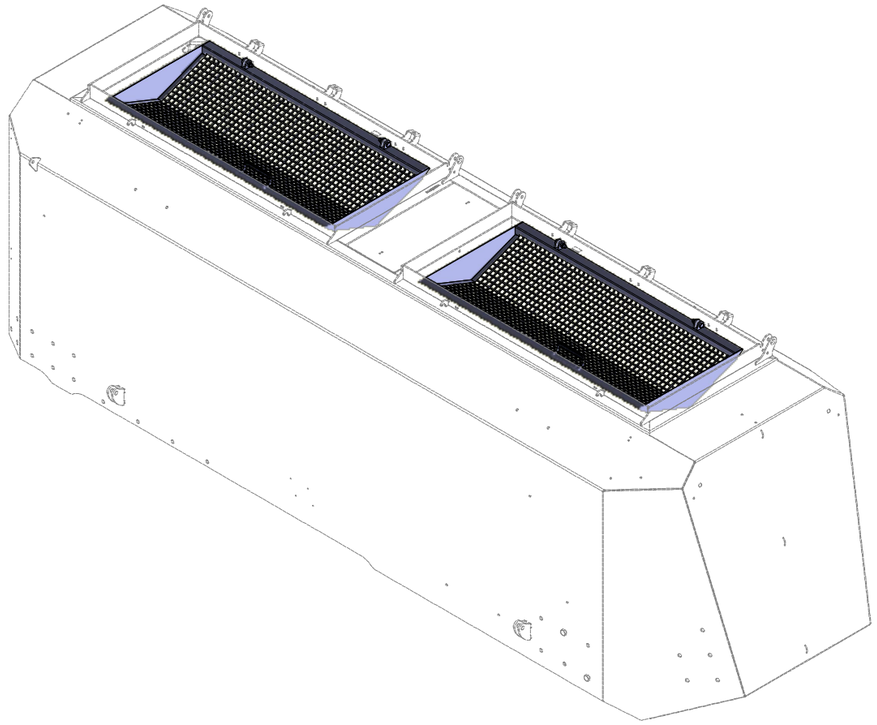

Pos.	Part Number	Pcs.
1	VZ00015691	2

CZ SÍTO NÁSYPKY
D TRICHTERSIEB
F TAMIS DE TRÉMIE
GB HOPPER SIEVE
RU БУНКЕРНОЕ СИТО
PL SITO LEJOWE

VZ00015691

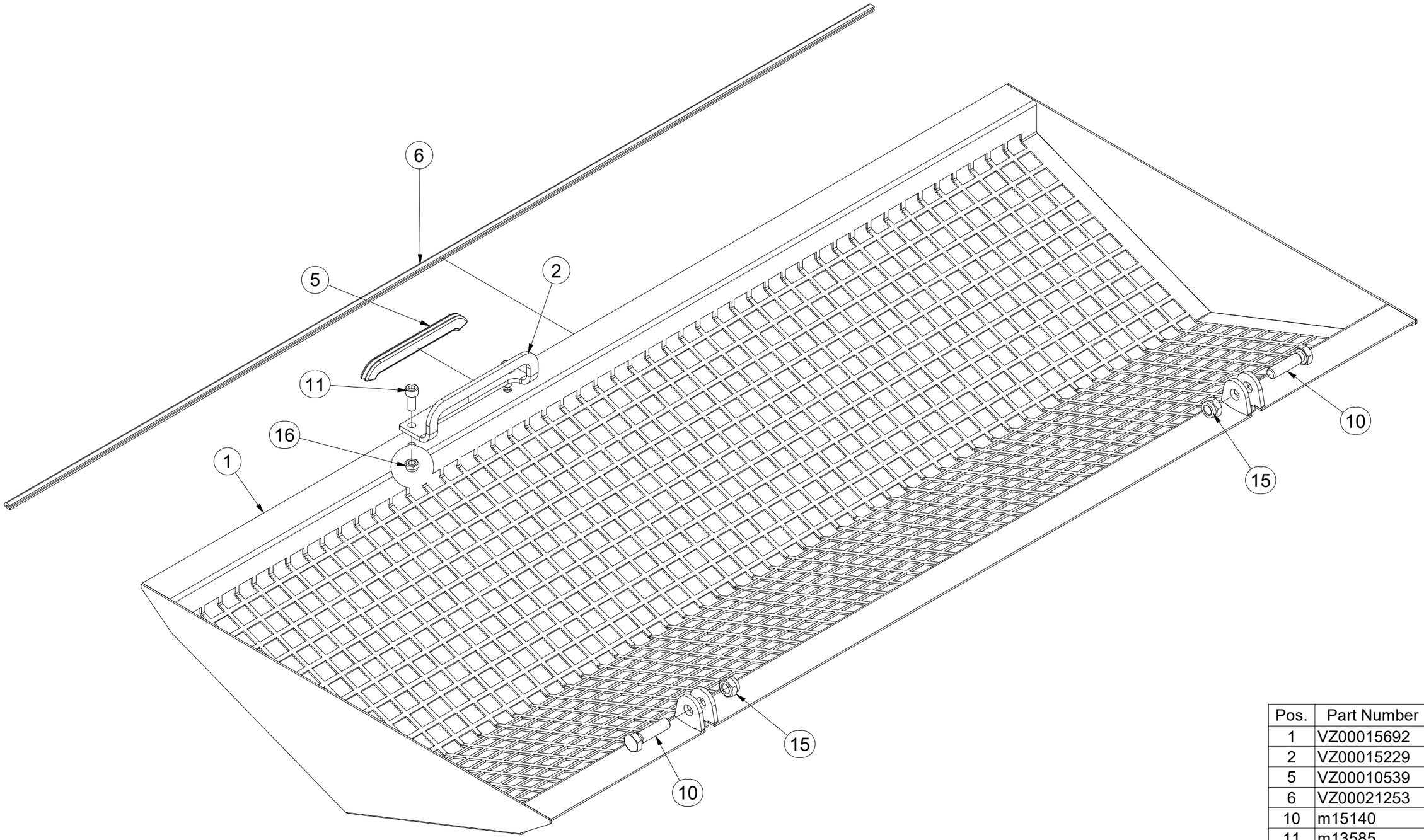

Pos.	Part Number	Pcs.
1	VZ00015692	1
2	VZ00015229	1
5	VZ00010539	1
6	VZ00021253	1
10	m15140	2
11	m13585	2
15	m13618	2
16	m10820	2

CZ VENTILÁTOR S HYDROPOHONEM

D GEBLÄSE MIT HYDRAULIKANTRIEB

F VENTILATEUR À MOTEUR HYDRAULIQUE

GB VENTILATOR WITH HYDRAULIC DRIVE

RU ВЕНТИЛЯТОР С ГИДРОПРИВОДОМ

PL WENTYLATOR Z HYDRO-NAPĘDEM

VZ00043006

Pos.	Part Number	Pcs.
50	m22823	1
51	m23036	1
52	m18086	1
53	m18189	1
59	m11294	10
60	m04189	2
61	m04022	2
72	m03244	1
73	m18089	1
74	m07973	1
75	m07745	1
76	m05934	1
77	m10215	1
78	m01637	2

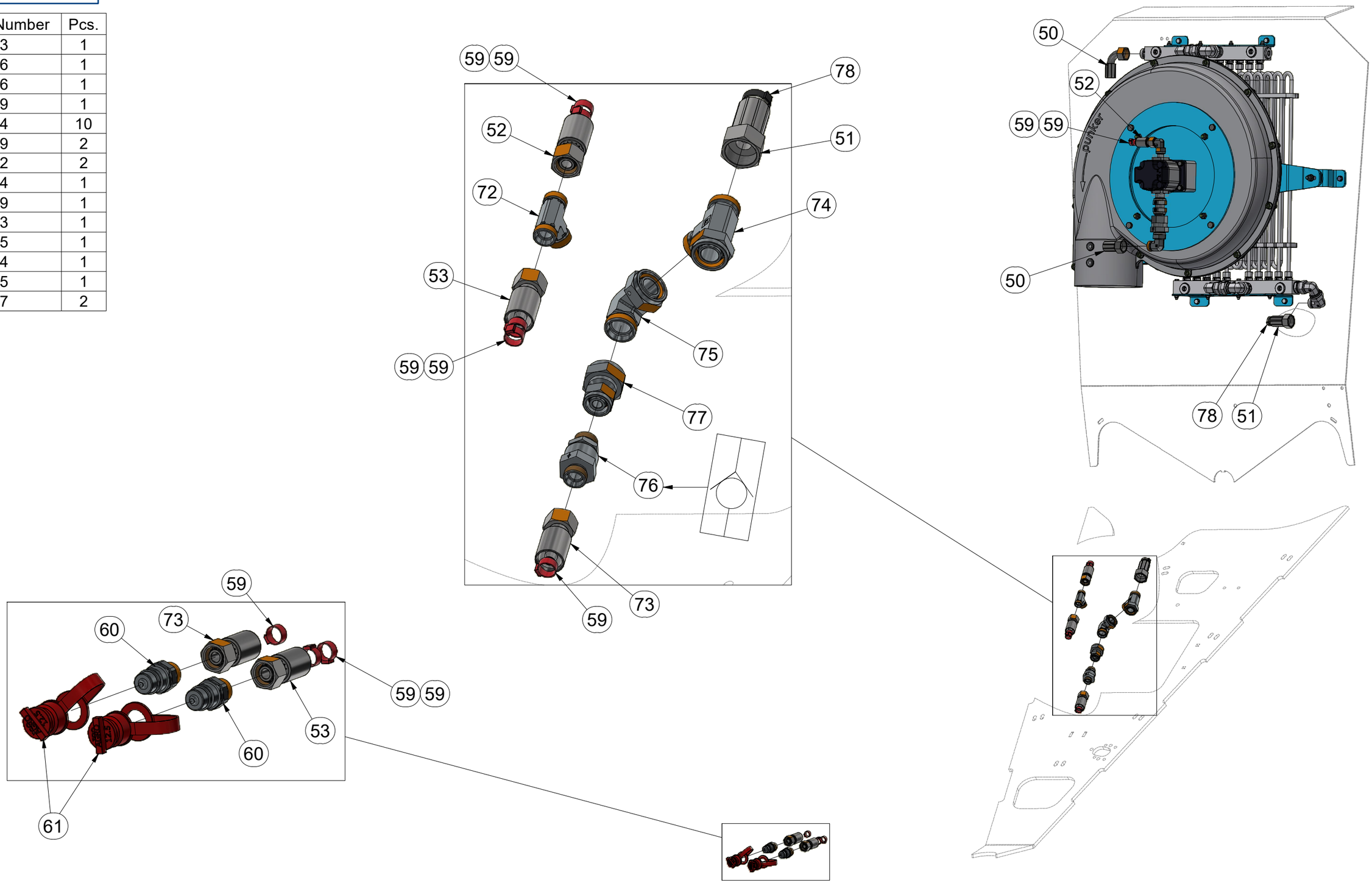

CZ VENTILÁTOR S HYDROPOHONEM

D GEBLÄSE MIT HYDRAULIKANTRIEB

F VENTILATEUR À MOTEUR HYDRAULIQUE

GB VENTILATOR WITH HYDRAULIC DRIVE

RU ВЕНТИЛЯТОР С ГИДРОПРИВОДОМ

PL WENTYLATOR Z HYDRO-NAPĘDEM

VZ00043006

Pos.	Part Number	Pcs.
1	VZ00042943	1
3	VZ00022313	1
4	VZ00023998	1
22	m06850	2
30	m20311	2
32	m01203	2
33	m01209	2
42	m10820	2
43	m03775	2
70	m20235	1

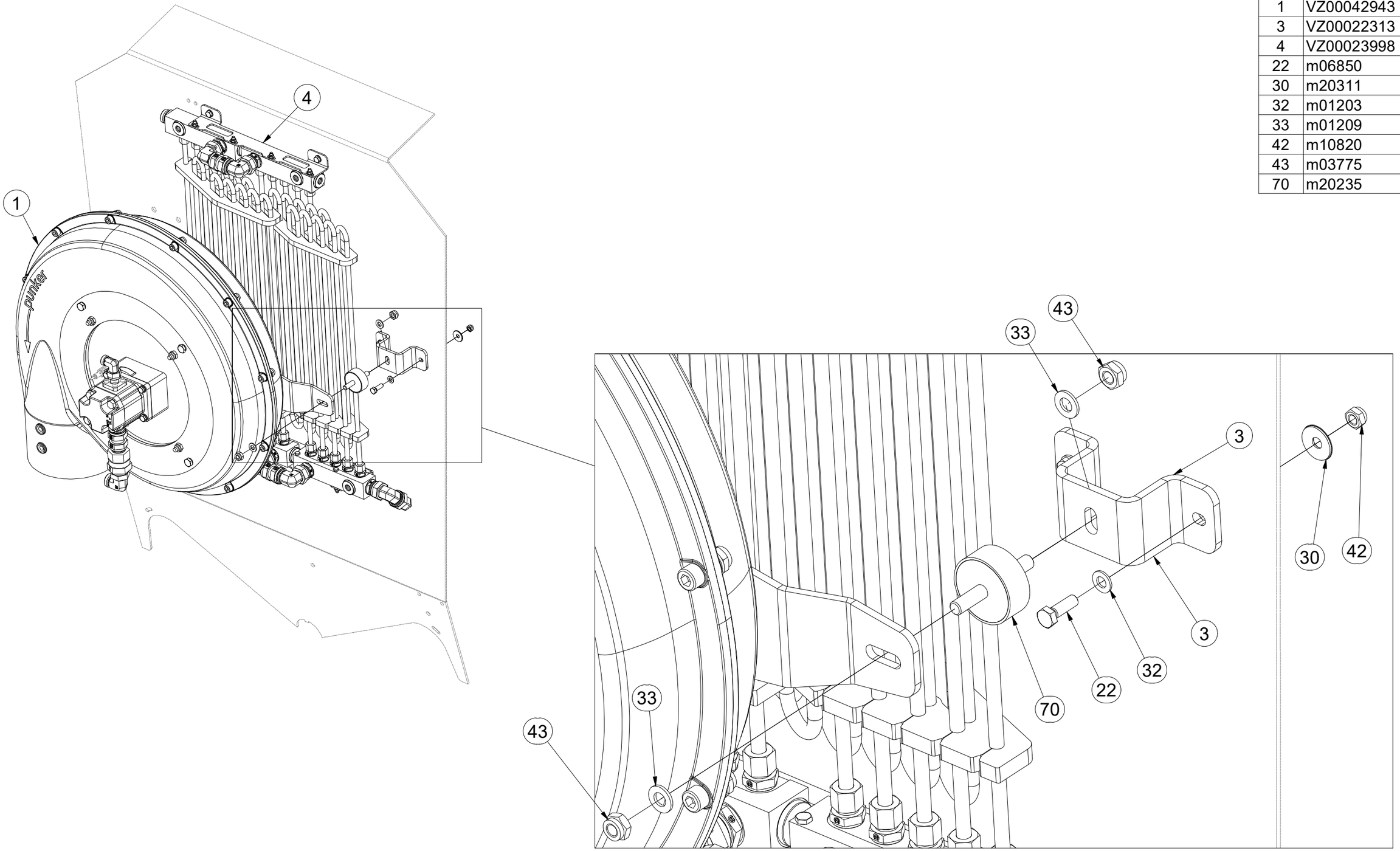

CZ VENTILÁTOR S HYDROPOHONEM

D GEBLÄSE MIT HYDRAULIKANTRIEB

F VENTILATEUR À MOTEUR HYDRAULIQUE

GB VENTILATOR WITH HYDRAULIC DRIVE

RU ВЕНТИЛЯТОР С ГИДРОПРИВОДОМ

PL WENTYLATOR Z HYDRO-NAPĘDEM

VZ00043006

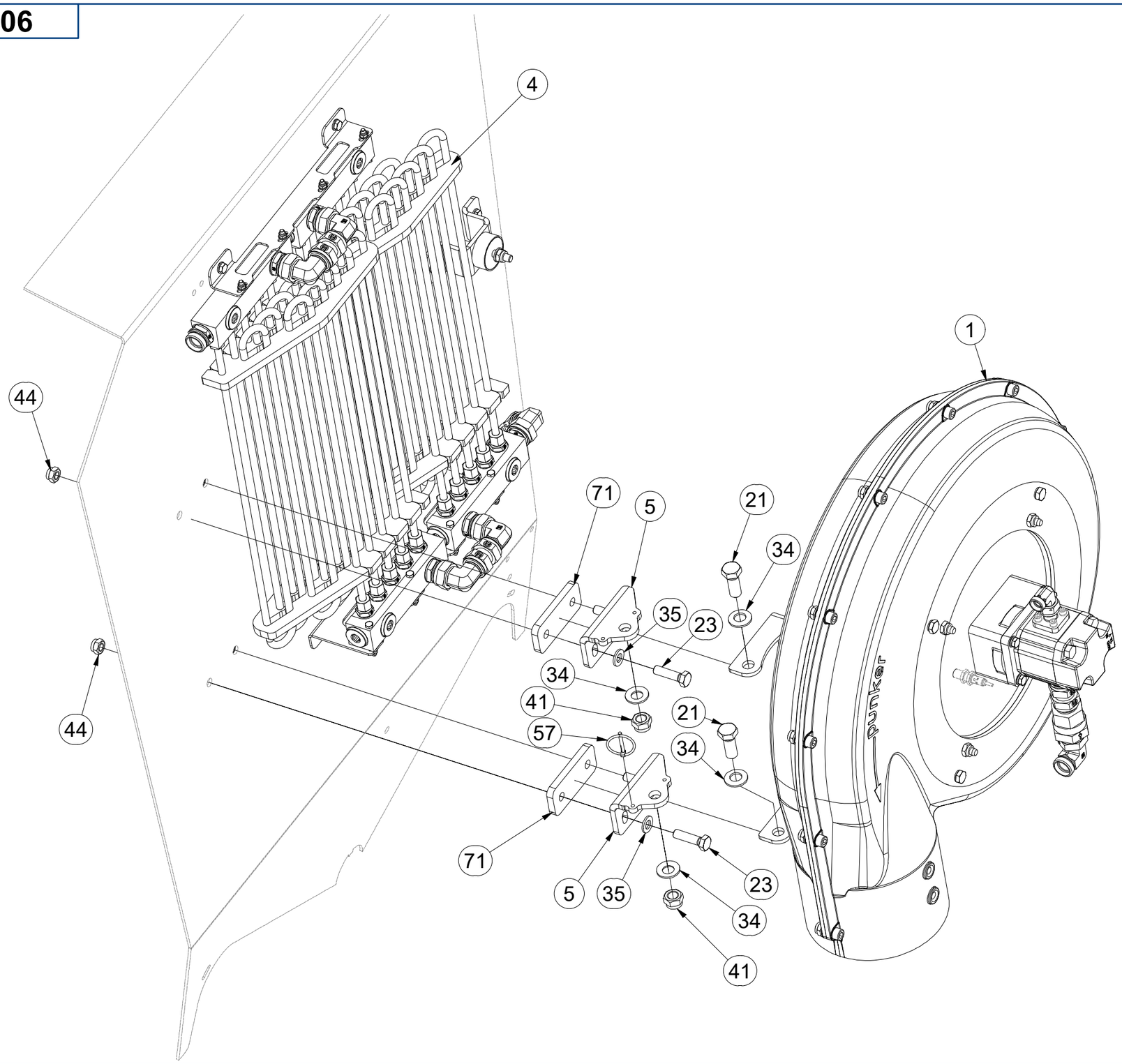

Pos.	Part Number	Pcs.
1	VZ00042943	1
4	VZ00023998	1
5	VZ00043080	2
21	m01129	2
23	m15140	4
34	m17584	4
35	m01214	4
41	m03683	2
44	m13618	4
57	m10454	1
71	m22778	2

CZ VENTILÁTOR S HYDROPOHONEM

D GEBLÄSE MIT HYDRAULIKANTRIEB

F VENTILATEUR À MOTEUR HYDRAULIQUE

GB VENTILATOR WITH HYDRAULIC DRIVE

RU ВЕНТИЛЯТОР С ГИДРОПРИВОДОМ

PL WENTYLATOR Z HYDRO-NAPĘDEM

VZ00042943

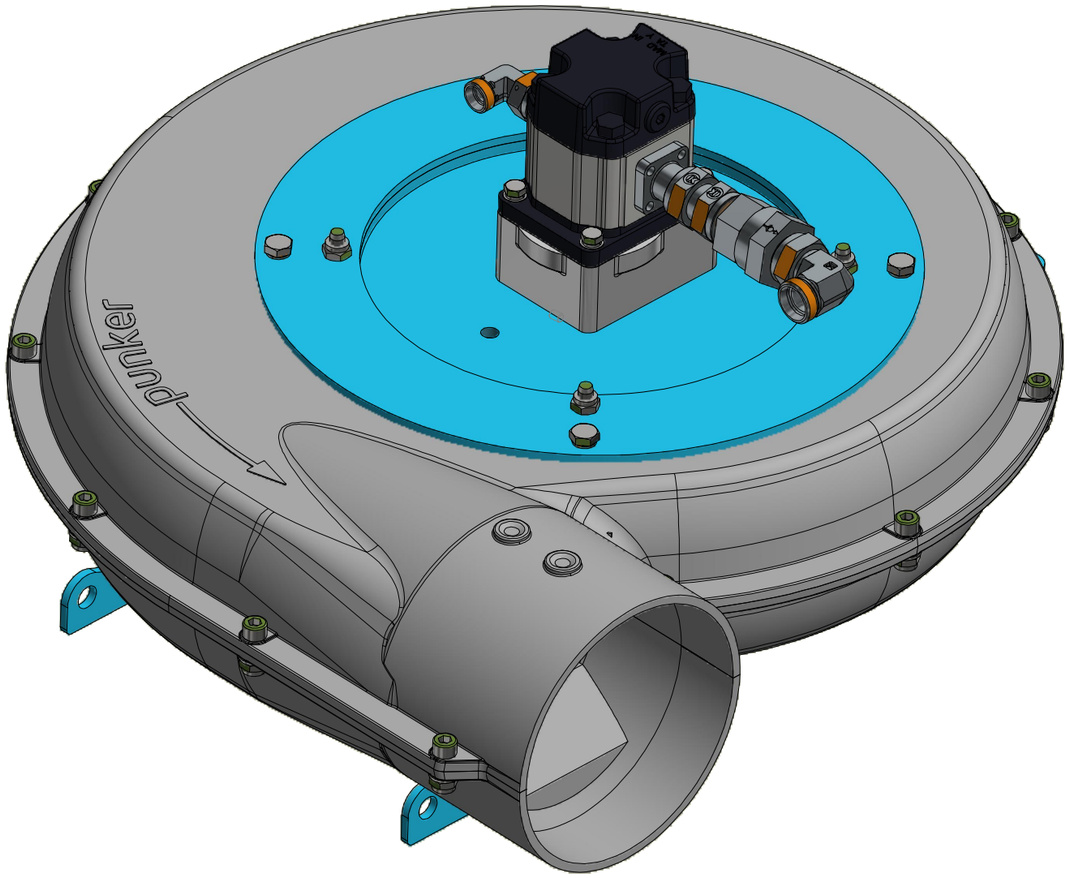

CZ VENTILÁTOR S HYDROPOHONEM

D GEBLÄSE MIT HYDRAULIKANTRIEB

F VENTILATEUR À MOTEUR HYDRAULIQUE

GB VENTILATOR WITH HYDRAULIC DRIVE

RU ВЕНТИЛЯТОР С ГИДРОПРИВОДОМ

PL WENTYLATOR Z HYDRO-NAPĘDEM

VZ00042943

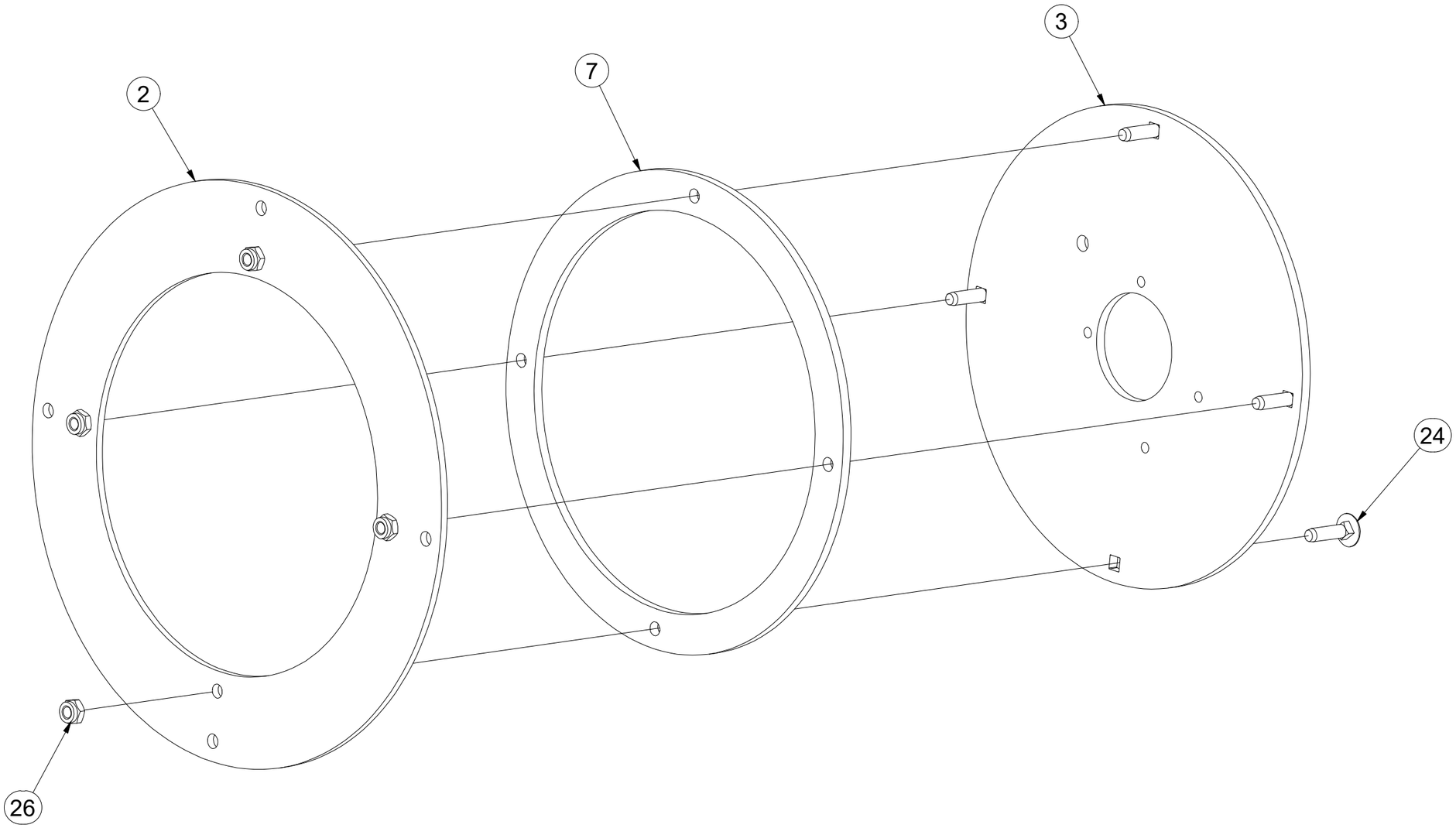

Pos.	Part Number	Pcs.
2	VZ00042967	1
3	VZ00042959	1
7	VZ00055904	1
24	m12687	4
26	m03775	16

CZ VENTILÁTOR S HYDROPOHONEM
D GEBLÄSE MIT HYDRAULIKANTRIEB
F VENTILATEUR À MOTEUR HYDRAULIQUE
GB VENTILATOR WITH HYDRAULIC DRIVE
RU ВЕНТИЛЯТОР С ГИДРОПРИВОДОМ
PL WENTYLATOR Z HYDRO-NAPĘDEM

VZ00042943

m13039

TĚSNĚNÍ HYDROMOTORU
HYDRAULIKMOTORDICHTUNG
JOINT DE MOTEUR HYDRAULIQUE
HYDRAULIC MOTOR SEAL
УПЛОТНЕНИЕ ГИДРАВЛИЧЕСКОГО ДВИГАТЕЛЯ
UCZELKA SILNIKA HYDRAULICZNEGO

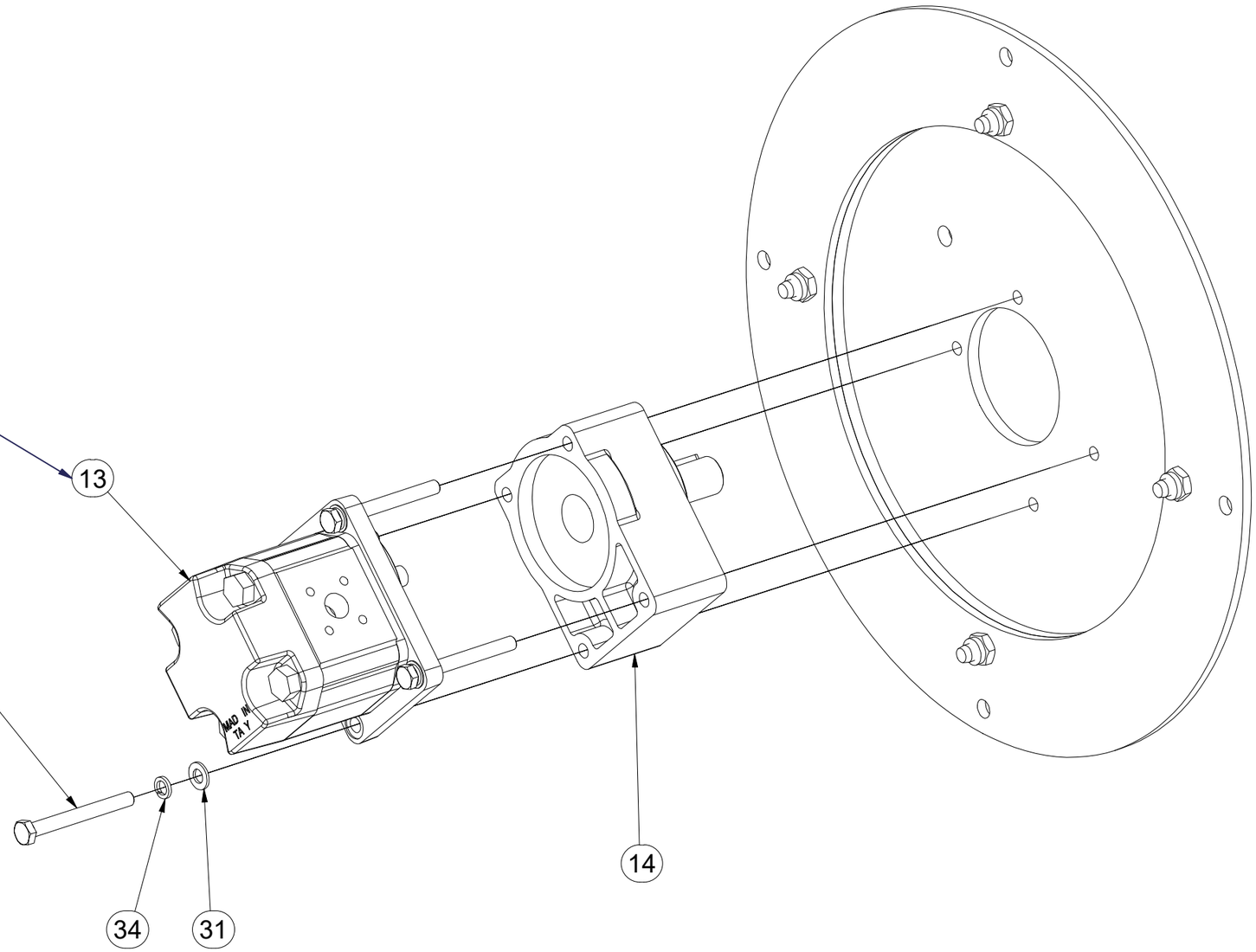

Pos.	Part Number	Pcs.
13	m12900	1
14	m21629	1
23	m14864	4
31	m01203	4
34	m01202	4

CZ VENTILÁTOR S HYDROPOHONEM

D GEBLÄSE MIT HYDRAULIKANTRIEB

F VENTILATEUR À MOTEUR HYDRAULIQUE

GB VENTILATOR WITH HYDRAULIC DRIVE

RU ВЕНТИЛЯТОР С ГИДРОПРИВОДОМ

PL WENTYLATOR Z HYDRO-NAPĘDEM

VZ00042943

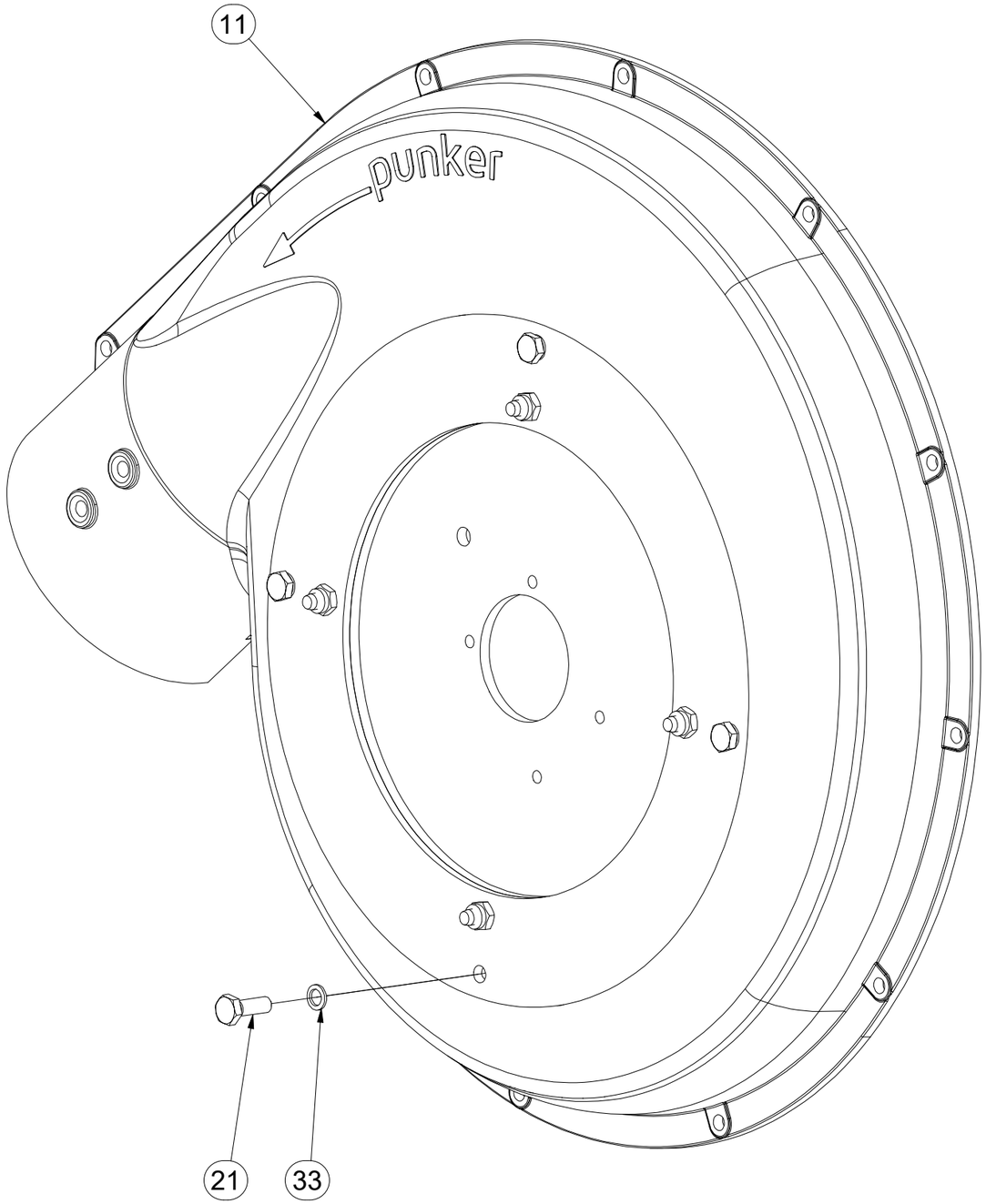

Pos.	Part Number	Pcs.
11	m25199	1
21	m04612	8
33	m24356	8

CZ VENTILÁTOR S HYDROPOHONEM

D GEBLÄSE MIT HYDRAULIKANTRIEB

F VENTILATEUR À MOTEUR HYDRAULIQUE

GB VENTILATOR WITH HYDRAULIC DRIVE

RU ВЕНТИЛЯТОР С ГИДРОПРИВОДОМ

PL WENTYLATOR Z HYDRO-NAPĘDEM

VZ00042943

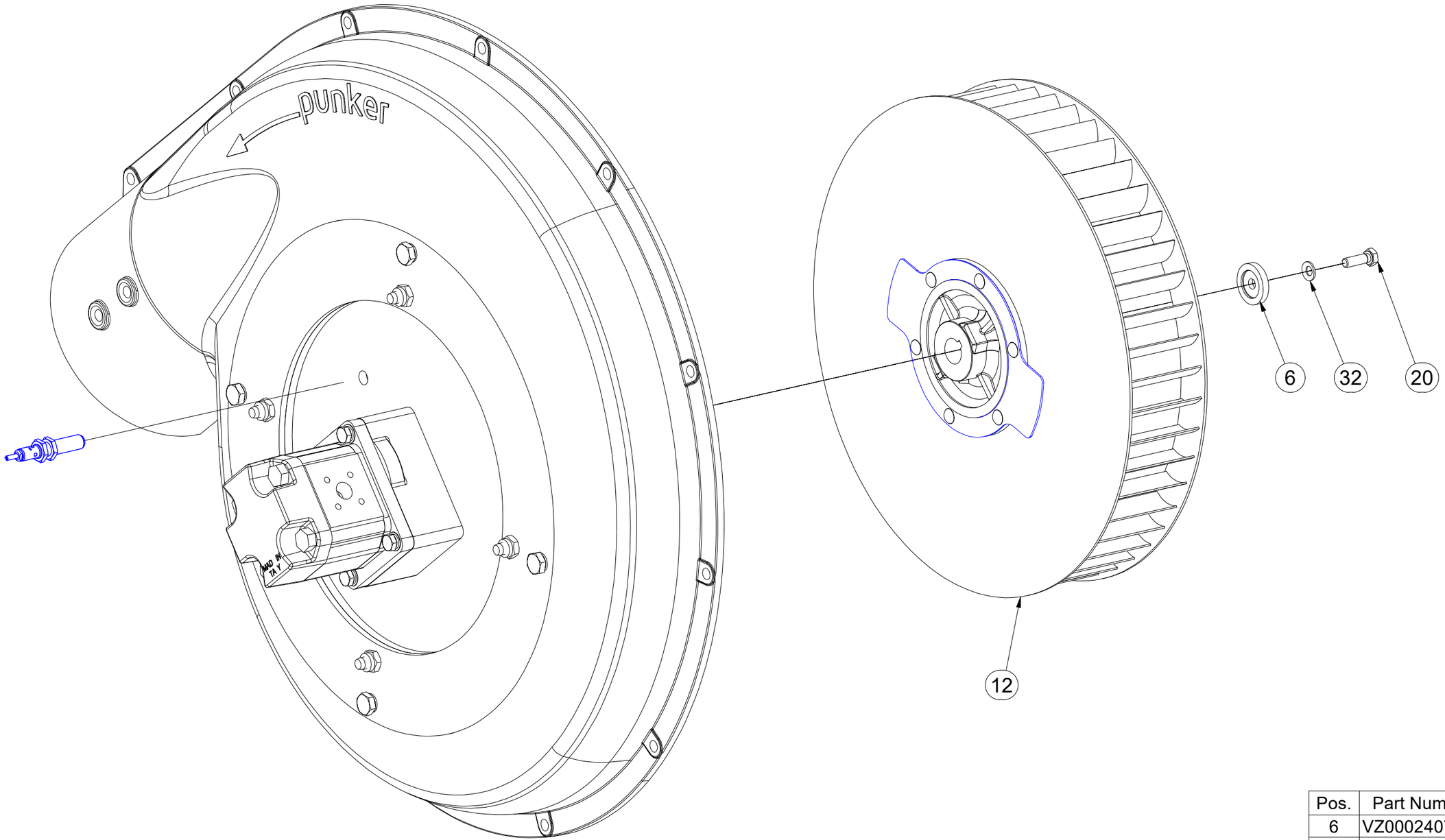

Pos.	Part Number	Pcs.
6	VZ00024076	1
12	m25196	1
20	m01092	1
32	m19156	1

CZ VENTILÁTOR S HYDROPOHONEM

D GEBLÄSE MIT HYDRAULIKANTRIEB

F VENTILATEUR À MOTEUR HYDRAULIQUE

GB VENTILATOR WITH HYDRAULIC DRIVE

RU ВЕНТИЛЯТОР С ГИДРОПРИВОДОМ

PL WENTYLATOR Z HYDRO-NAPĘDEM

VZ00042943

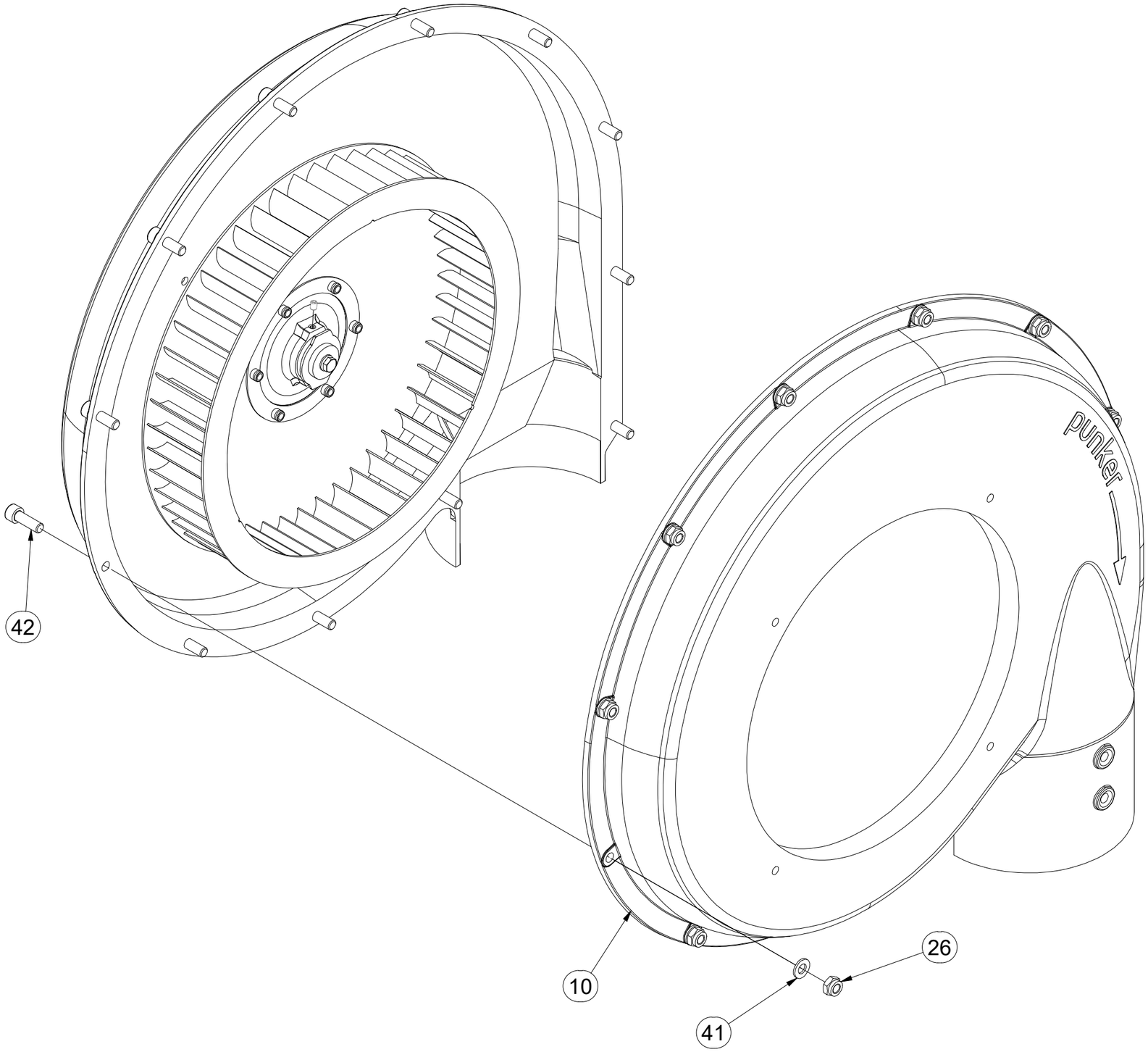

Pos.	Part Number	Pcs.
10	m25200	1
26	m03775	16
41	m01209	12
42	m01108	12

CZ VENTILÁTOR S HYDROPOHONEM

D GEBLÄSE MIT HYDRAULIKANTRIEB

F VENTILATEUR À MOTEUR HYDRAULIQUE

GB VENTILATOR WITH HYDRAULIC DRIVE

RU ВЕНТИЛЯТОР С ГИДРОПРИВОДОМ

PL WENTYLATOR Z HYDRO-NAPĘDEM

VZ00042943

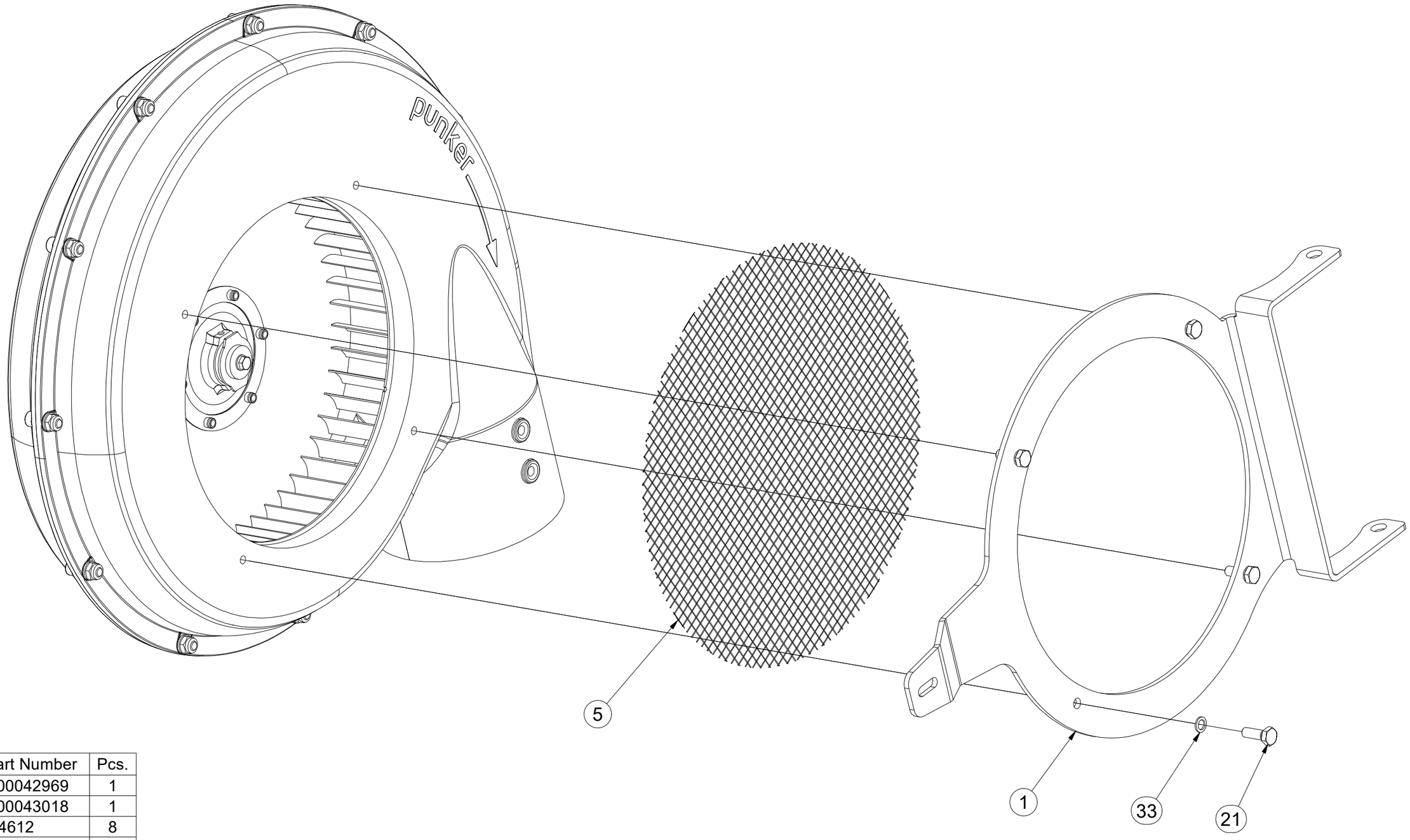

Pos.	Part Number	Pcs.
1	VZ00042969	1
5	VZ00043018	1
21	m04612	8
33	m24356	8

CZ VENTILÁTOR S HYDROPOHONEM

D GEBLÄSE MIT HYDRAULIKANTRIEB

F VENTILATEUR À MOTEUR HYDRAULIQUE

GB VENTILATOR WITH HYDRAULIC DRIVE

RU ВЕНТИЛЯТОР С ГИДРОПРИВОДОМ

PL WENTYLATOR Z HYDRO-NAPĘDEM

VZ00042943

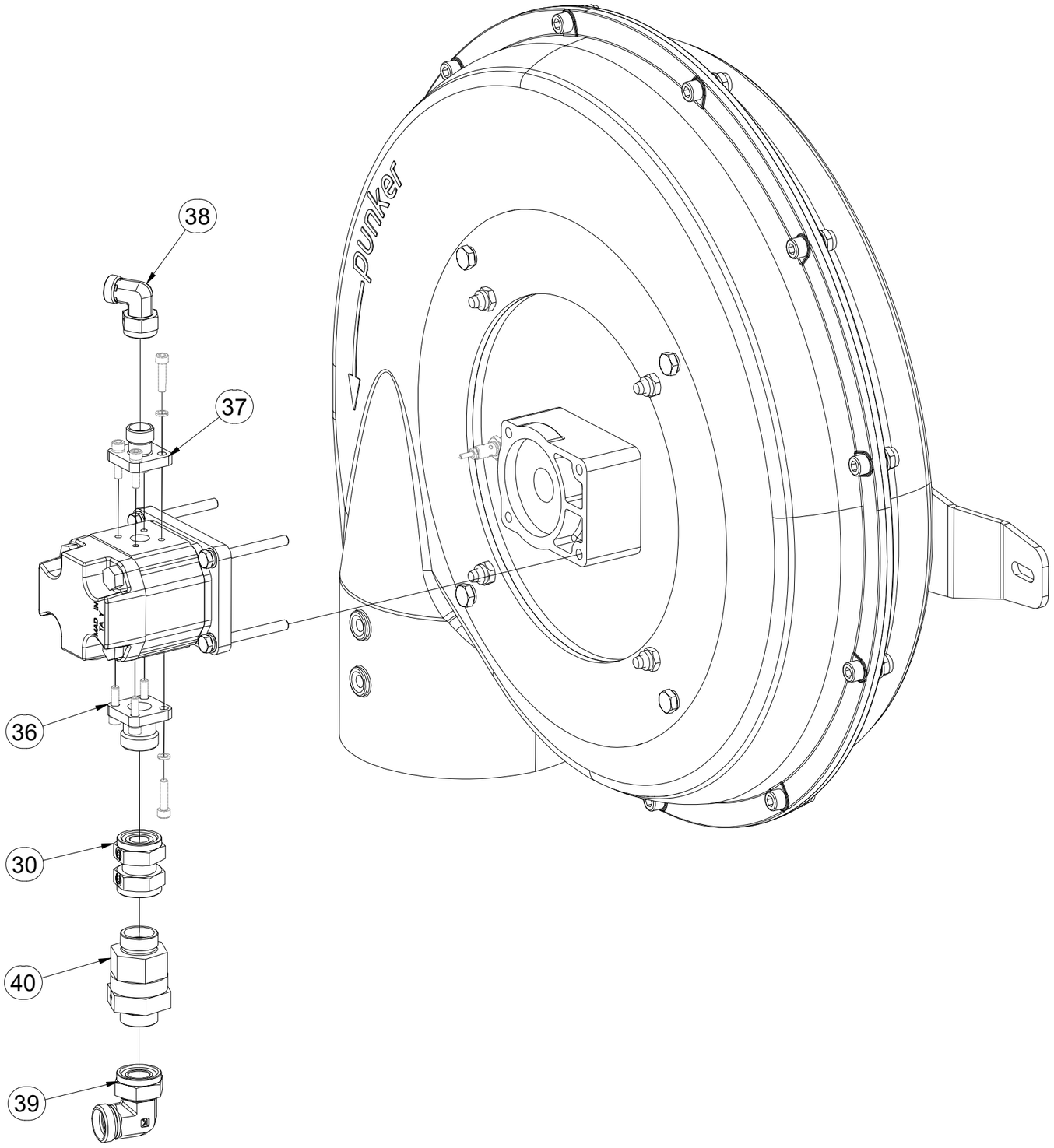

Pos.	Part Number	Pcs.
30	m06438	1
36	m07988	1
37	m07987	1
38	m06114	1
39	m07745	1
40	m11300	1

CZ CHLADIČ TRUBKOVÝ HYDRAULICKÝ

D HYDRAULISCHER ROHRHEIZKÖRPER

F RADIATEUR TUBULAIRE HYDRAULIQUE

GB HYDRAULIC TUBULAR RADIATOR

RU ГИДРАВЛИЧЕСКИЙ ТРУБЧАТЫЙ РАДИАТОР

PL HYDRAULICZNY GRZEJNIK RUROWY

VZ00023998

1.

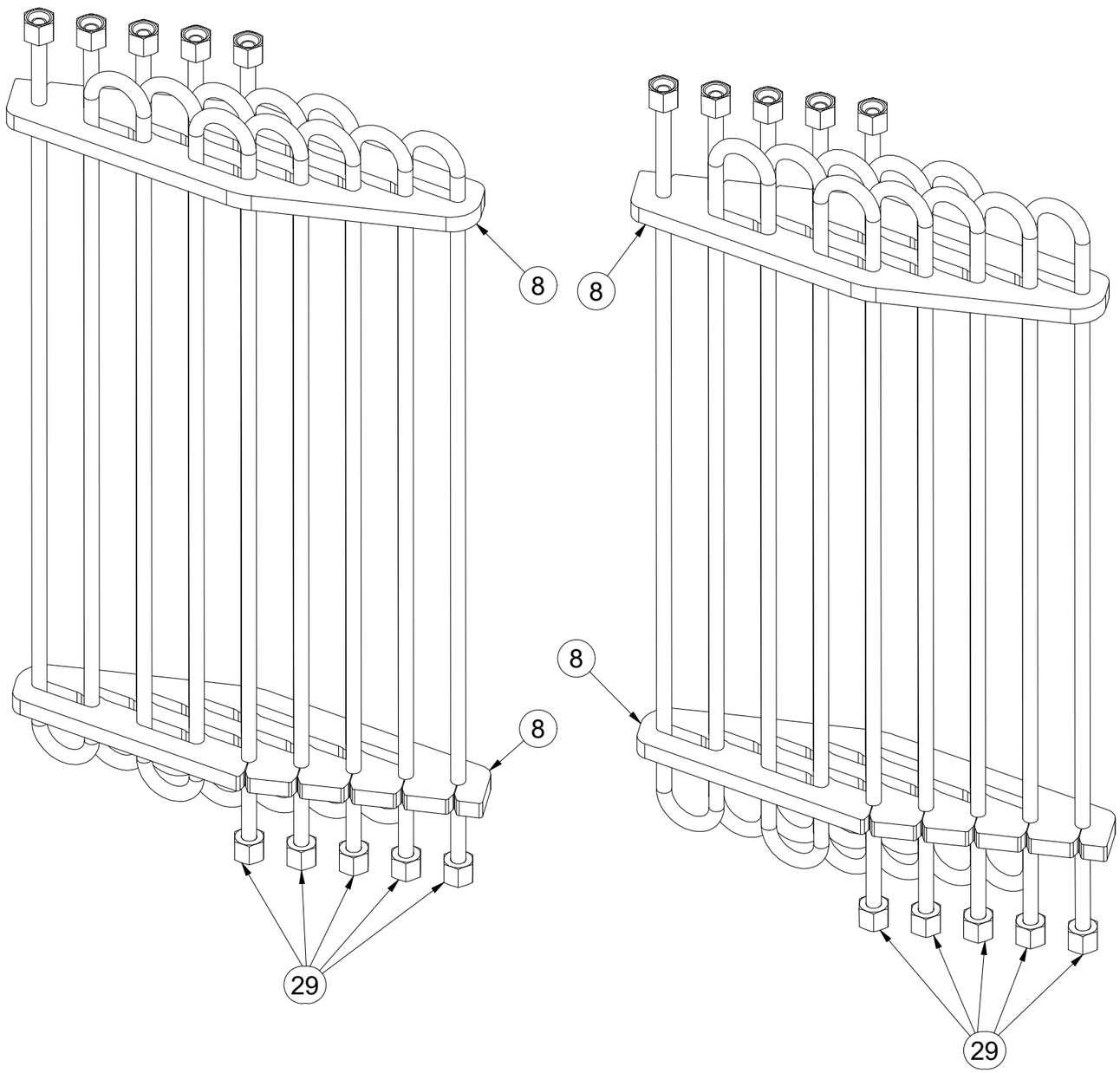

Pos.	Part Number	Pcs.
8	m22856	4
29	m22360	10

CZ CHLADIČ TRUBKOVÝ HYDRAULICKÝ

D HYDRAULISCHER ROHRHEIZKÖRPER

F RADIATEUR TUBULAIRE HYDRAULIQUE

GB HYDRAULIC TUBULAR RADIATOR

RU ГИДРАВЛИЧЕСКИЙ ТРУБЧАТЫЙ РАДИАТОР

PL HYDRAULICZNY GRZEJNIK RUROWY

VZ00023998

2.

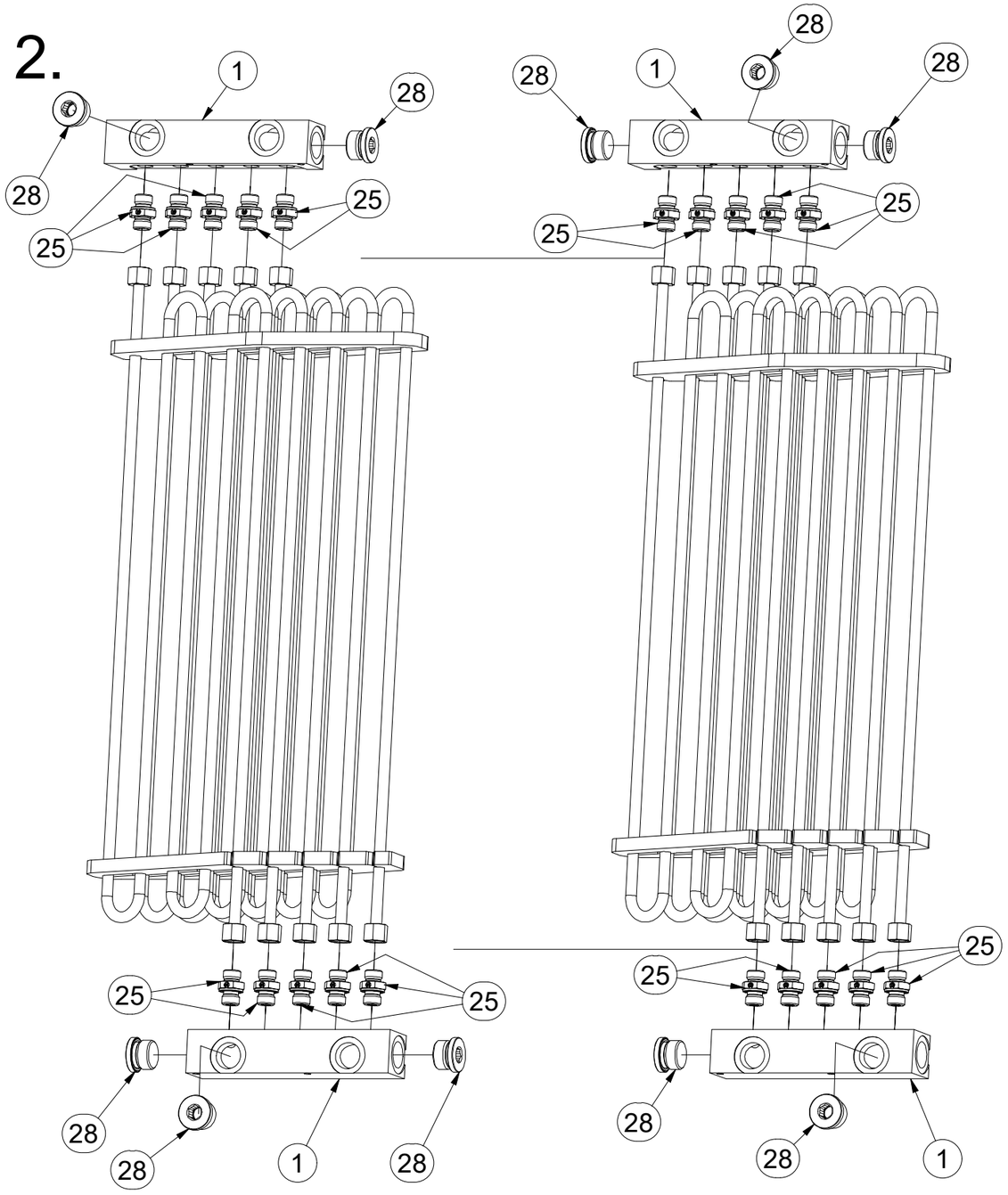

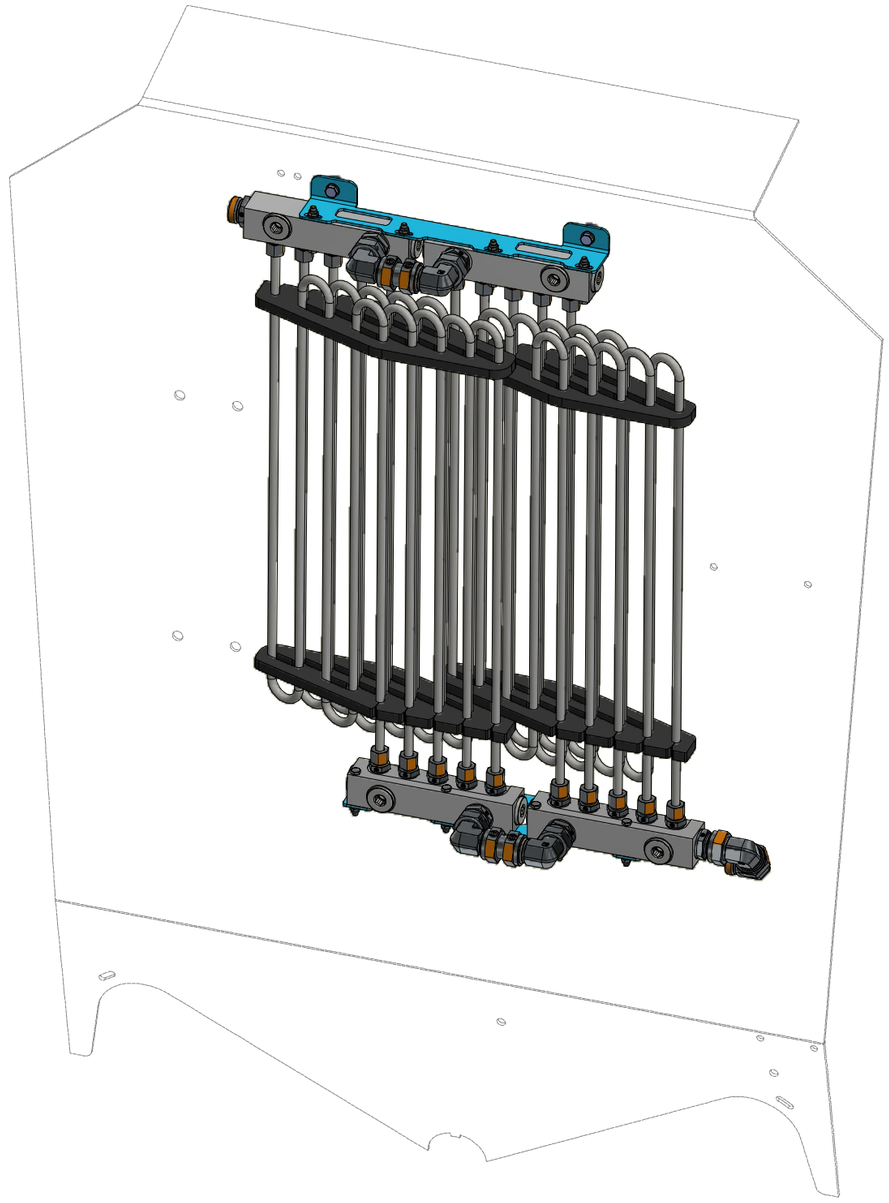

Pos.	Part Number	Pcs.
1	VZ00022141	4
25	m07906	20
28	m18845	10

VZ00023998

3.

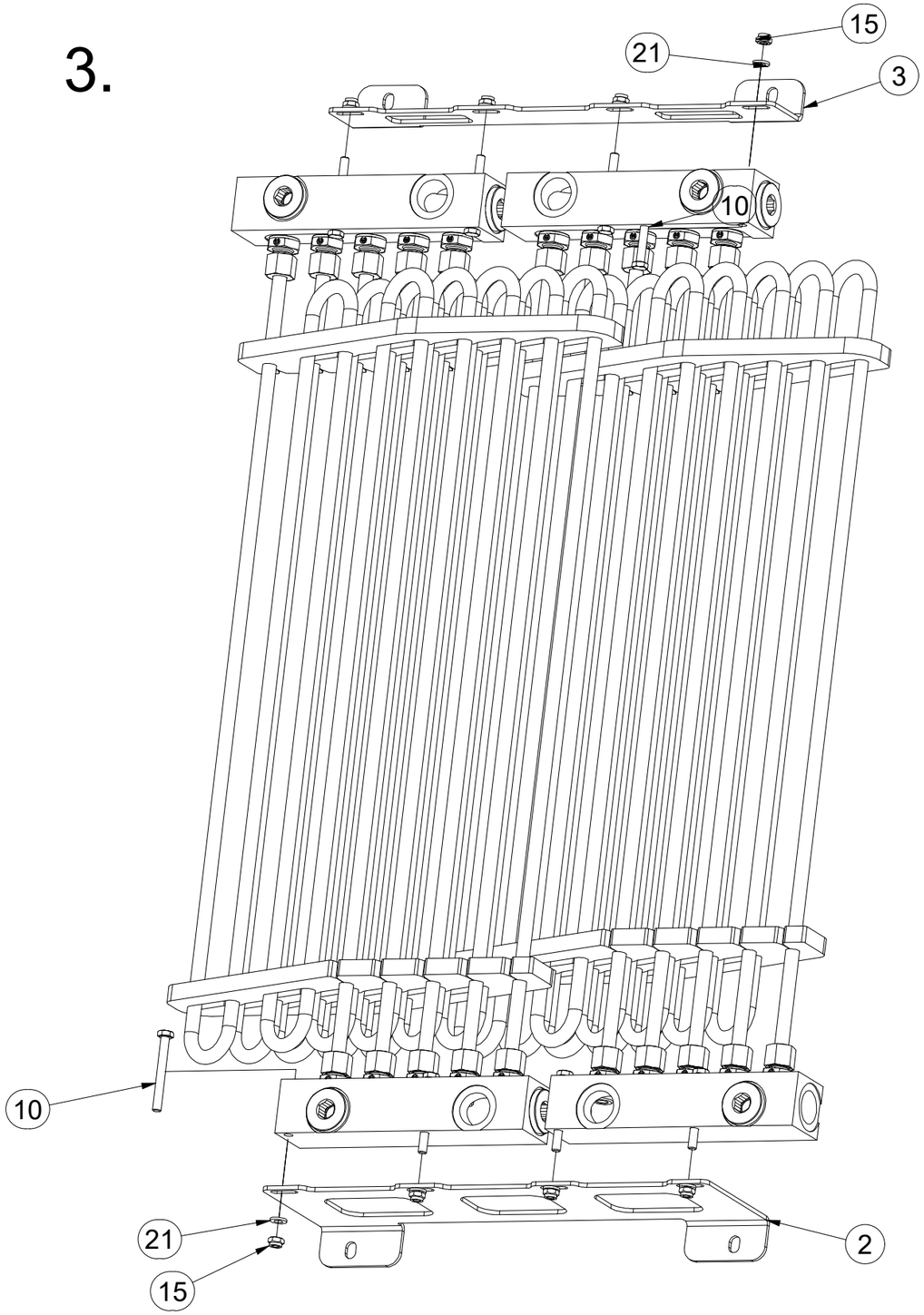

Pos.	Part Number	Pcs.
2	VZ00023040	1
3	VZ00022213	1
10	m16903	8
15	m05560	8
21	m01199	8

CZ CHLADIČ TRUBKOVÝ HYDRAULICKÝ

D HYDRAULISCHER ROHRHEIZKÖRPER

F RADIATEUR TUBULAIRE HYDRAULIQUE

GB HYDRAULIC TUBULAR RADIATOR

RU ГИДРАВЛИЧЕСКИЙ ТРУБЧАТЫЙ РАДИАТОР

PL HYDRAULICZNY GRZEJNIK RUROWY

VZ00023998

4.

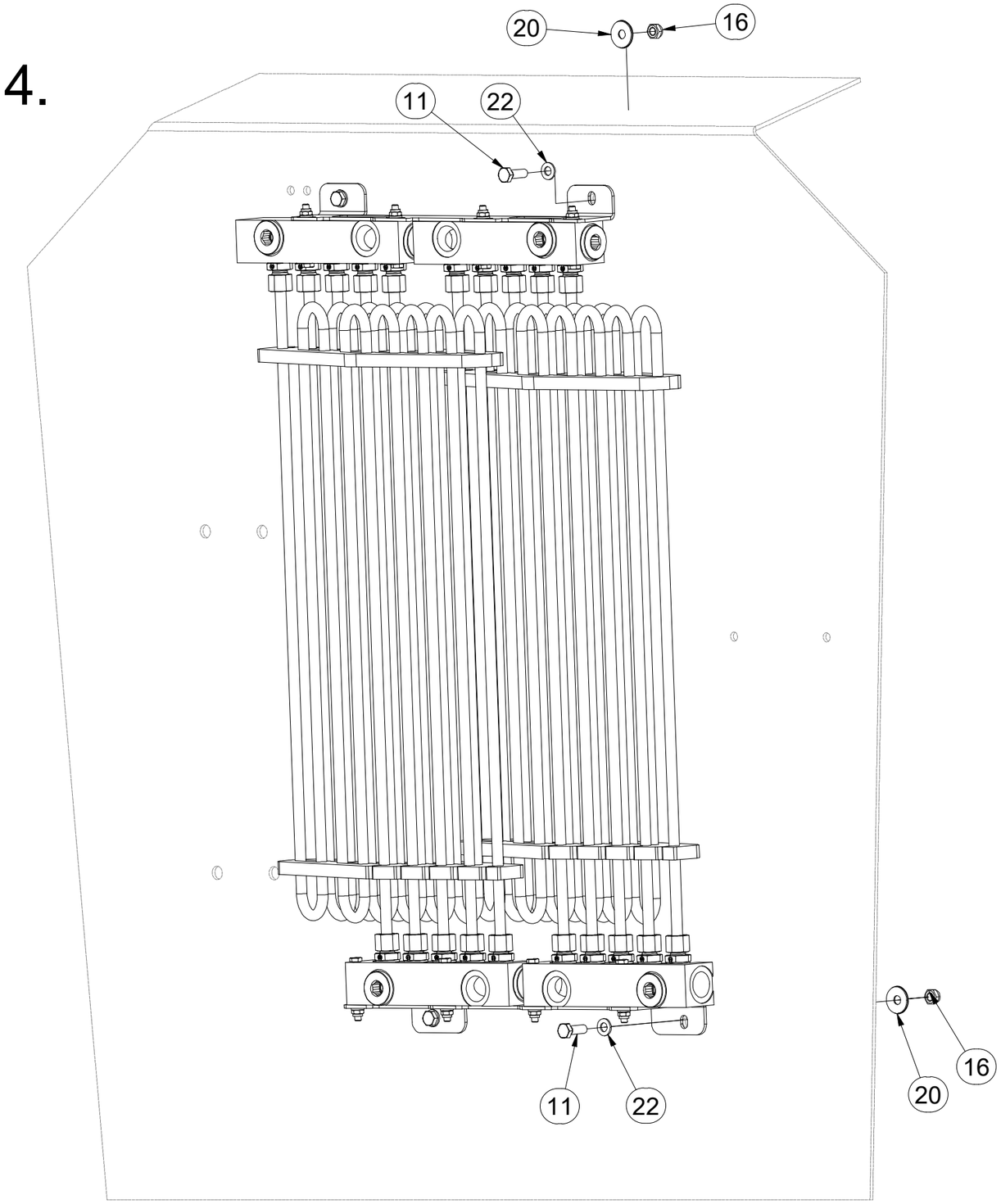

Pos.	Part Number	Pcs.
11	m06850	4
16	m10820	4
20	m20311	4
22	m01203	4

CZ CHLADIČ TRUBKOVÝ HYDRAULICKÝ

D HYDRAULISCHER ROHRHEIZKÖRPER

F RADIATEUR TUBULAIRE HYDRAULIQUE

GB HYDRAULIC TUBULAR RADIATOR

RU ГИДРАВЛИЧЕСКИЙ ТРУБЧАТЫЙ РАДИАТОР

PL HYDRAULICZNY GRZEJNIK RUROWY

VZ00023998

5.

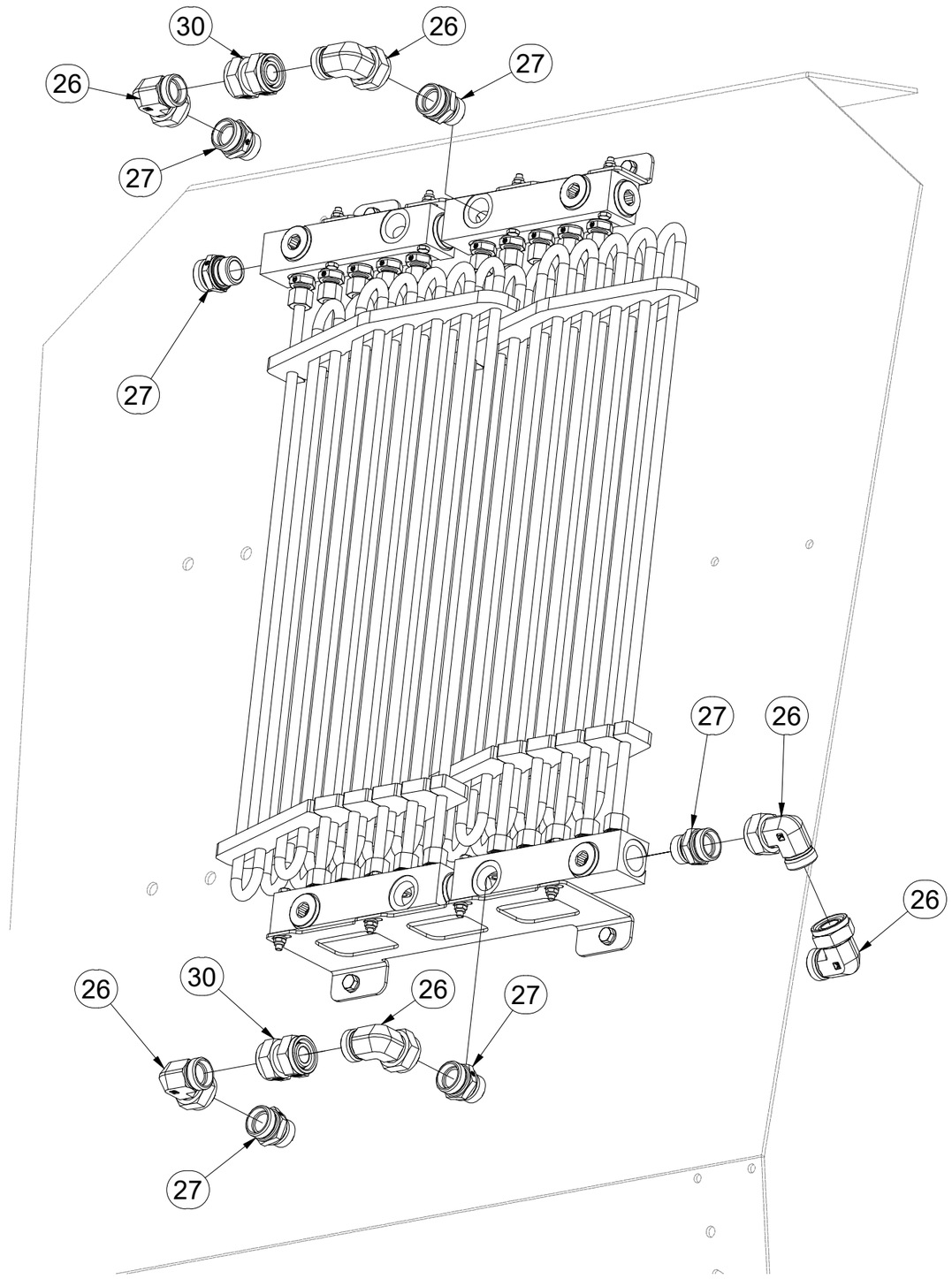

Pos.	Part Number	Pcs.
26	m07745	6
27	m07983	6
30	m06438	2

CZ TERČ PŘEDNÍ PRAVÝ

D SCHILD, VORDERES, RECHTES

F CIBLE AVANT DROITE

GB RIGHT FRONT DISC

RU ЩИТОК ПЕРЕДНИЙ ПРАВЫЙ

PL TARCZA PRZEDNIA PRAWA

4025024

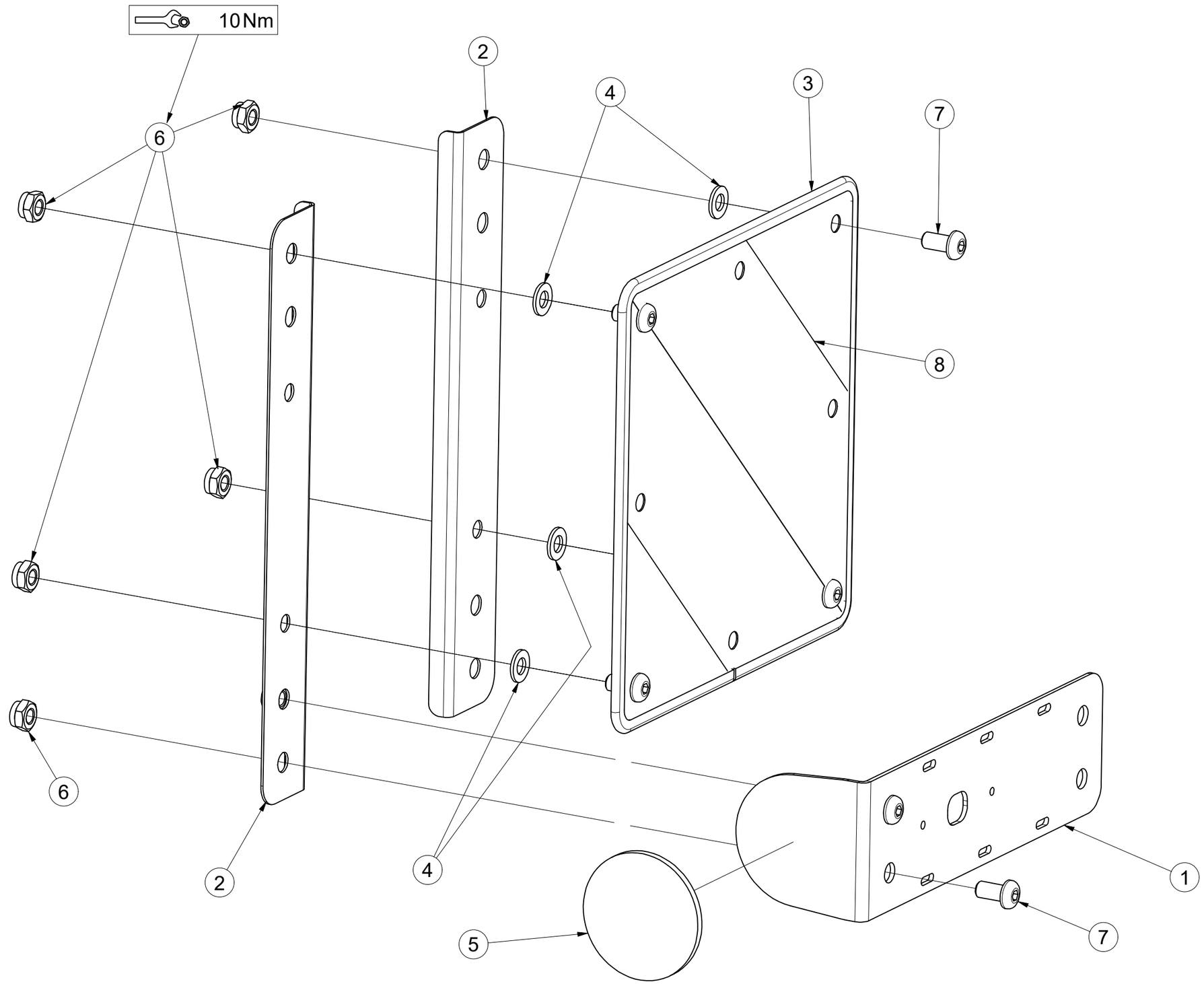

Pos.	Part Number	Pcs.
1	4024481	1
2	4024491	2
3	9005707	1
4	m01209	4
5	m02579	1
6	m03775	6
7	m16637	6
8	m18855	1

CZ TERČ PŘEDNÍ LEVÝ

D SCHILD, VORDERES, LINKES

F CIBLE AVANT GAUCHE

GB LEFT FRONT DISC

RU ЩИТОК ПЕРЕДНИЙ ЛЕВЫЙ

PL TARCZA PRZEDNIA LEWA

4025025

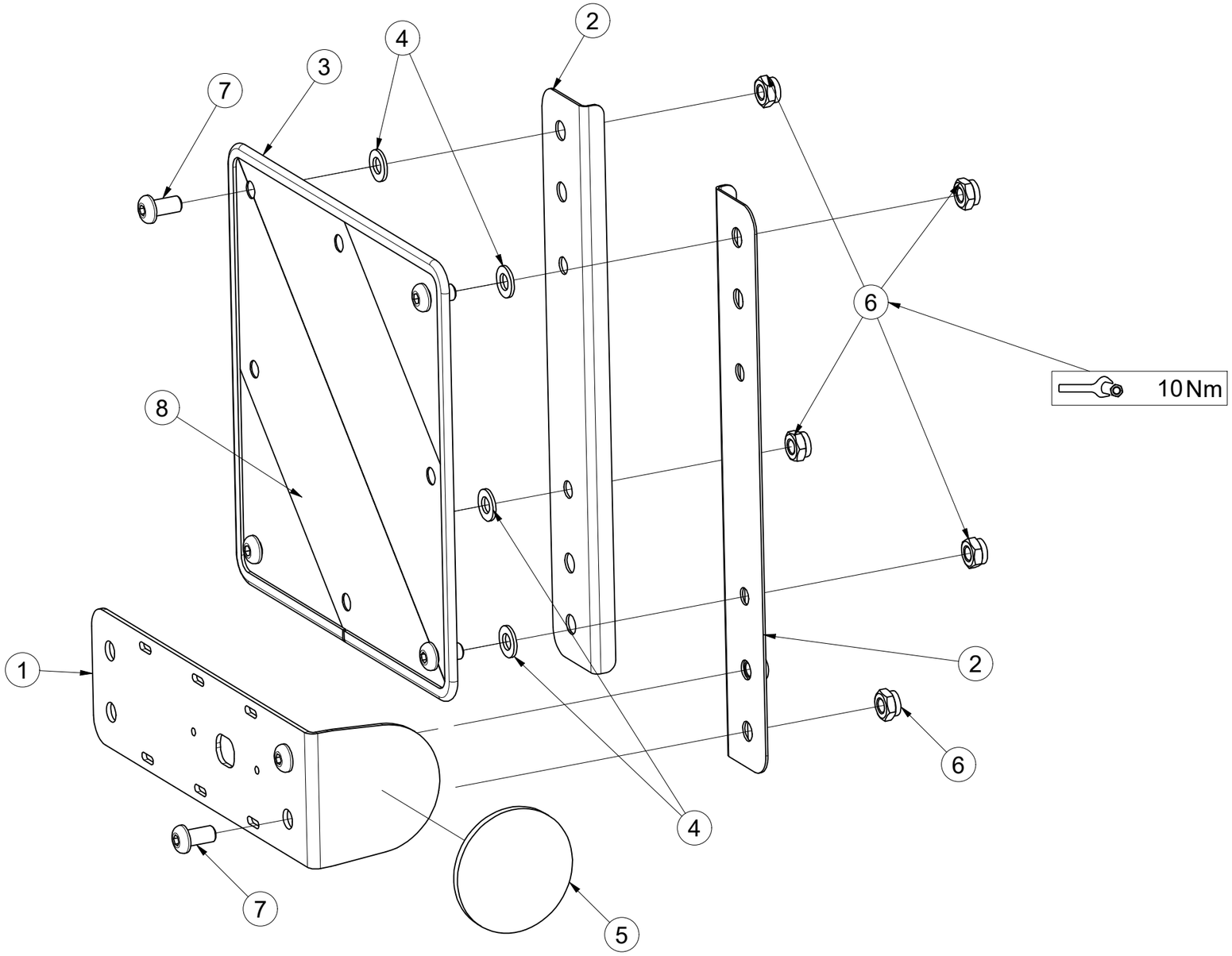

Pos.	Part Number	Pcs.
1	4024481	1
2	4024491	2
3	9005707	1
4	m01209	4
5	m02579	1
6	m03775	6
7	m16637	6
8	m18855	1

CZ SADA VZDUCHOVÝCH HADIC

D SATZ LUFTSCHLAUCH

F KIT DE TUYAUX D'AIR

GB SET OF AIR HOSE

RU КОМПЛЕКТ ВОЗДУШНЫХ ШЛАНГОВ

PL ZESTAW WĘŻY POWIETRZA

VZ00075326

VZDUCHOVÁ HADICE TVRDÁ
AIR HOSE HARD
LUFTSCHLAUCH HART
TUYAU D'AIR DUR
ВОЗДУШНЫЙ ШЛАНГ ЖЕСТКИЙ
TWARDY WĄŻ POWIETRZA

m23157 - Ø 90 mm

m22569 - Ø 110 mm

m22570 - Ø 140 mm

VZDUCHOVÁ HADICE MĚKKÁ
AIR HOSE SOFT
LUFTSCHLAUCH WEICH
TUYAU D'AIR SOUPLE
ВОЗДУШНЫЙ ШЛАНГ МЯГКИЙ
MIĘKKI WĄŻ POWIETRZA

m23754 - Ø 40 mm

m23797 - Ø 90 mm

m26902 - Ø 110 mm

m26473 - Ø 127 mm

m23799 - Ø 140 mm

m25439 - Ø 150 mm

m26904 - Ø 200 mm

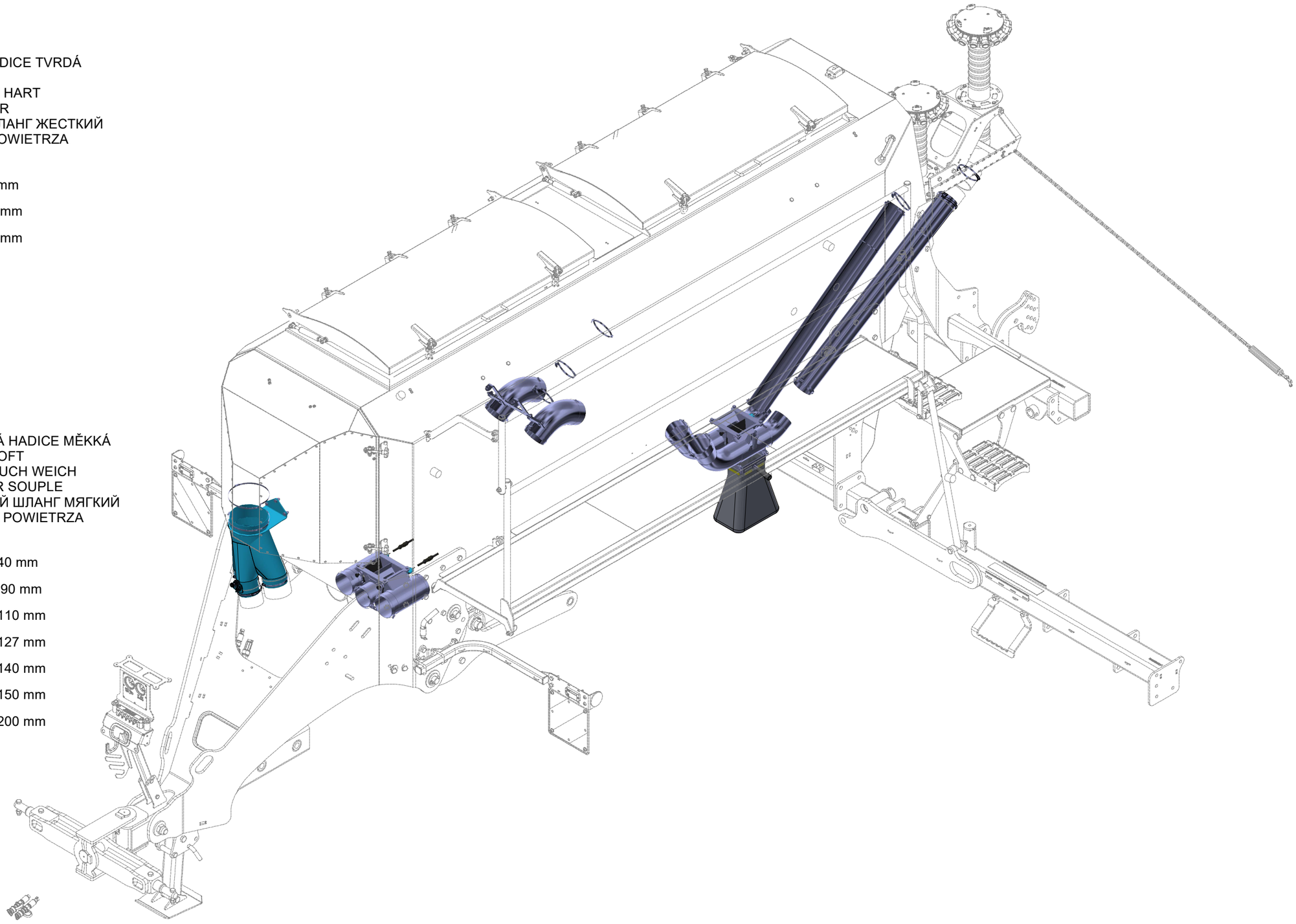

CZ SADA VZDUCHOVÝCH HADIC

D SATZ LUFTSCHLAUCH

F KIT DE TUYAUX D'AIR

GB SET OF AIR HOSE

RU КОМПЛЕКТ ВОЗДУШНЫХ ШЛАНГОВ

PL ZESTAW WĘŻY POWIETRZA

VZ00075326

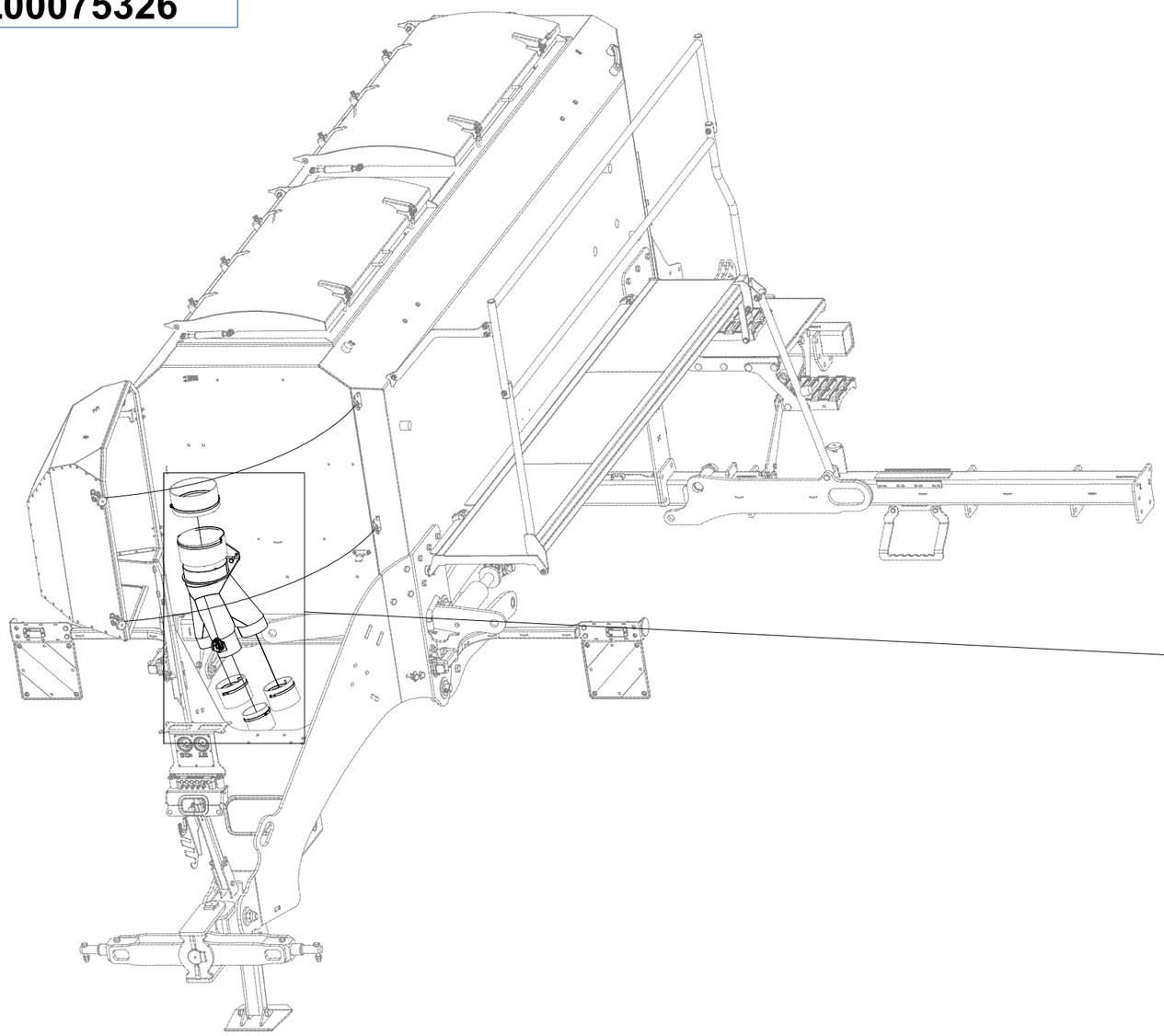

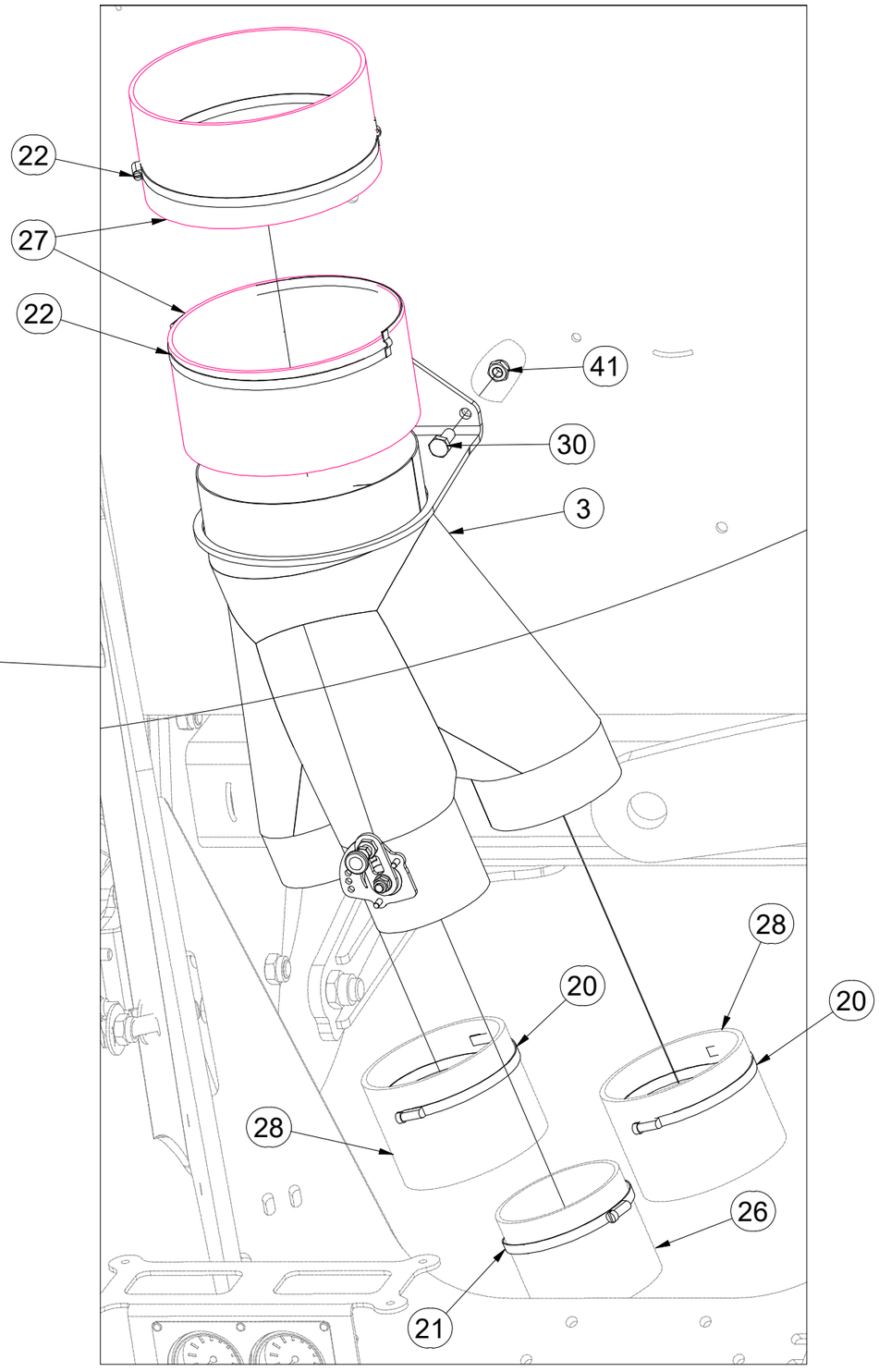

Pos.	Part Number	Pcs.
3	VZ00075424	1
20	m26478	12
21	m22575	14
22	m22626	2
26	m26902	1,000 m
27	m26904	0,200 m
28	m26473	7,000 m
30	m19695	17
41	m13617	17

CZ SADA VZDUCHOVÝCH HADIC

D SATZ LUFTSCHLAUCH

F KIT DE TUYAUX D'AIR

GB SET OF AIR HOSE

RU КОМПЛЕКТ ВОЗДУШНЫХ ШЛАНГОВ

PL ZESTAW WĘŻY POWIETRZA

VZ00075326

Pos.	Part Number	Pcs.
1	VZ00071390	1
20	m26478	12
21	m22575	14
25	m22569	3,000 m
26	m26902	1,000 m
28	m26473	7,000 m
30	m19695	17
42	m20079	2
43	m20073	6
44	m20071	12
45	m21510	4
46	m20080	2
47	m20074	6

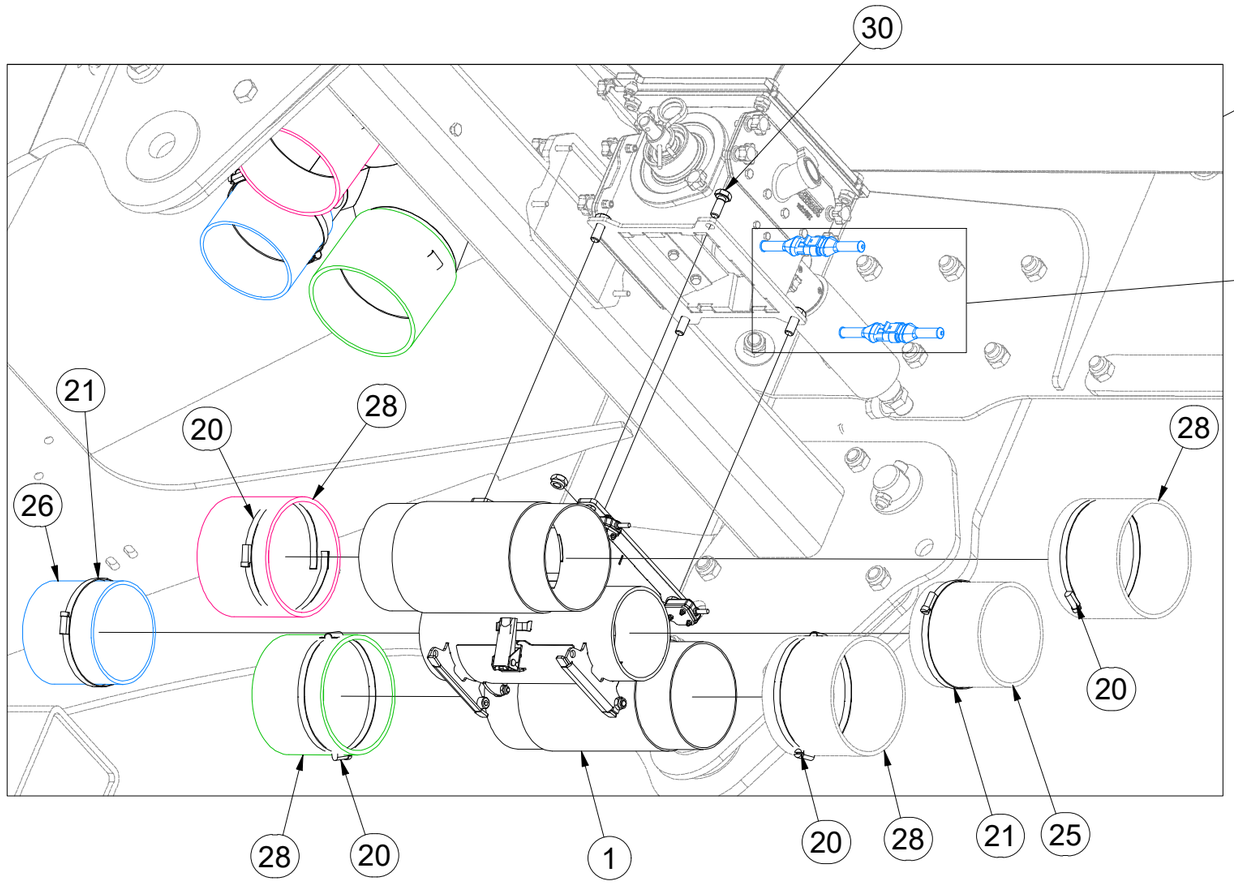

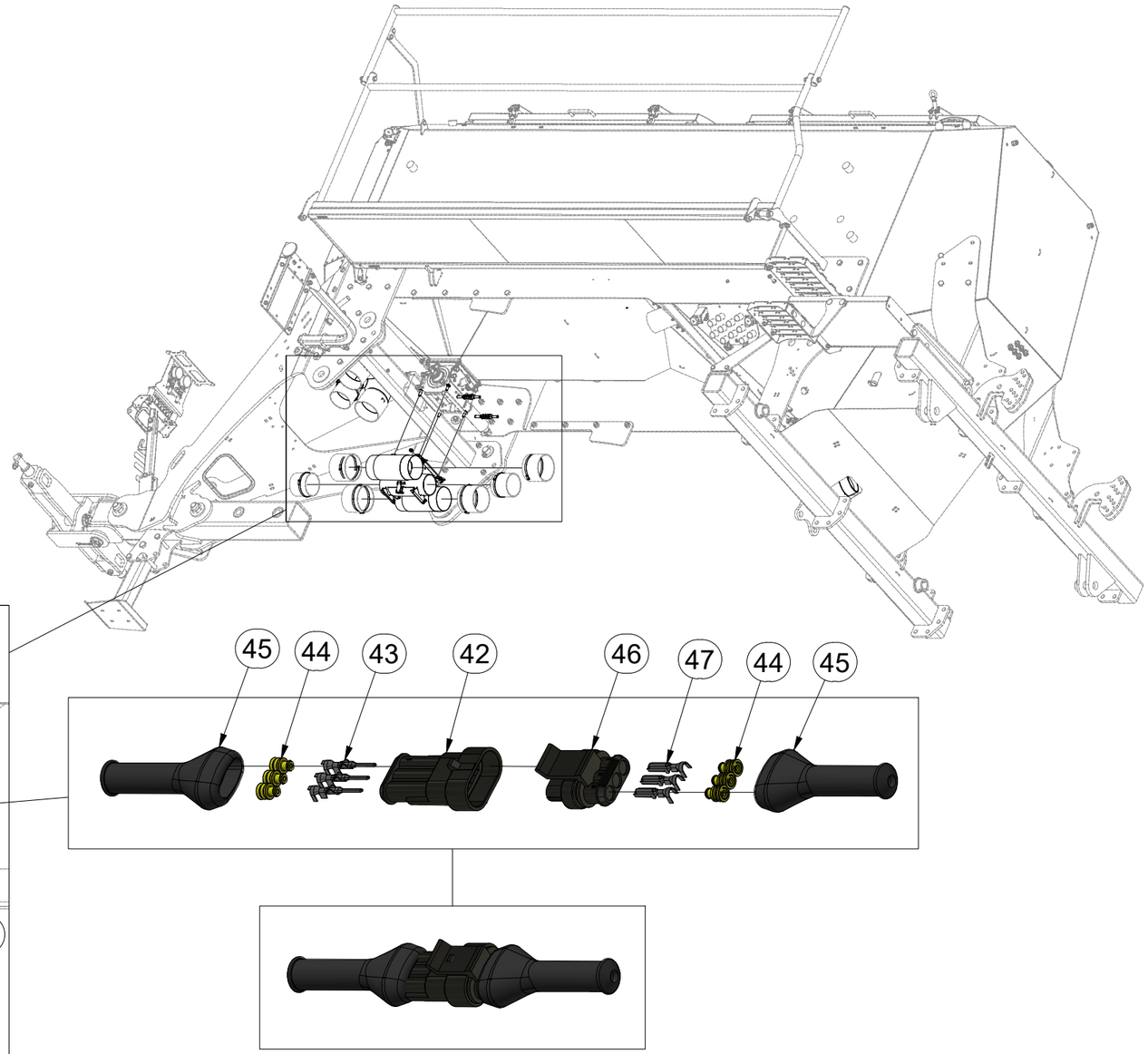

CZ SADA VZDUCHOVÝCH HADIC

D SATZ LUFTSCHLAUCH

F KIT DE TUYAUX D'AIR

GB SET OF AIR HOSE

RU КОМПЛЕКТ ВОЗДУШНЫХ ШЛАНГОВ

PL ZESTAW WĘŻY POWIETRZA

VZ00075326

Pos.	Part Number	Pcs.
4	VZ00063003	2
7	VZ00063483	1
20	m26478	12
21	m22575	14
25	m22569	3,000 m
28	m26473	7,000 m
30	m19695	17
41	m13617	17

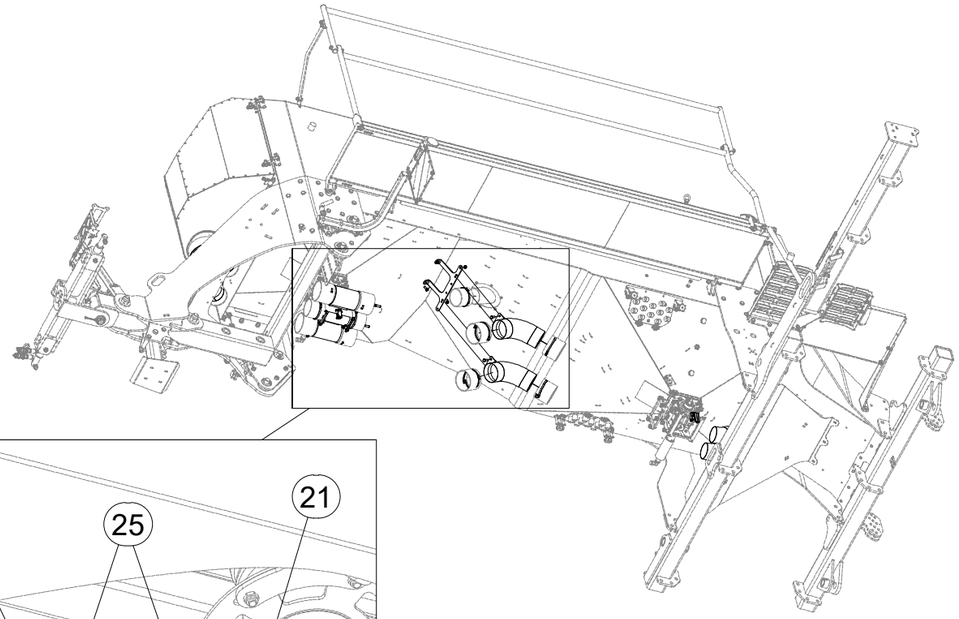

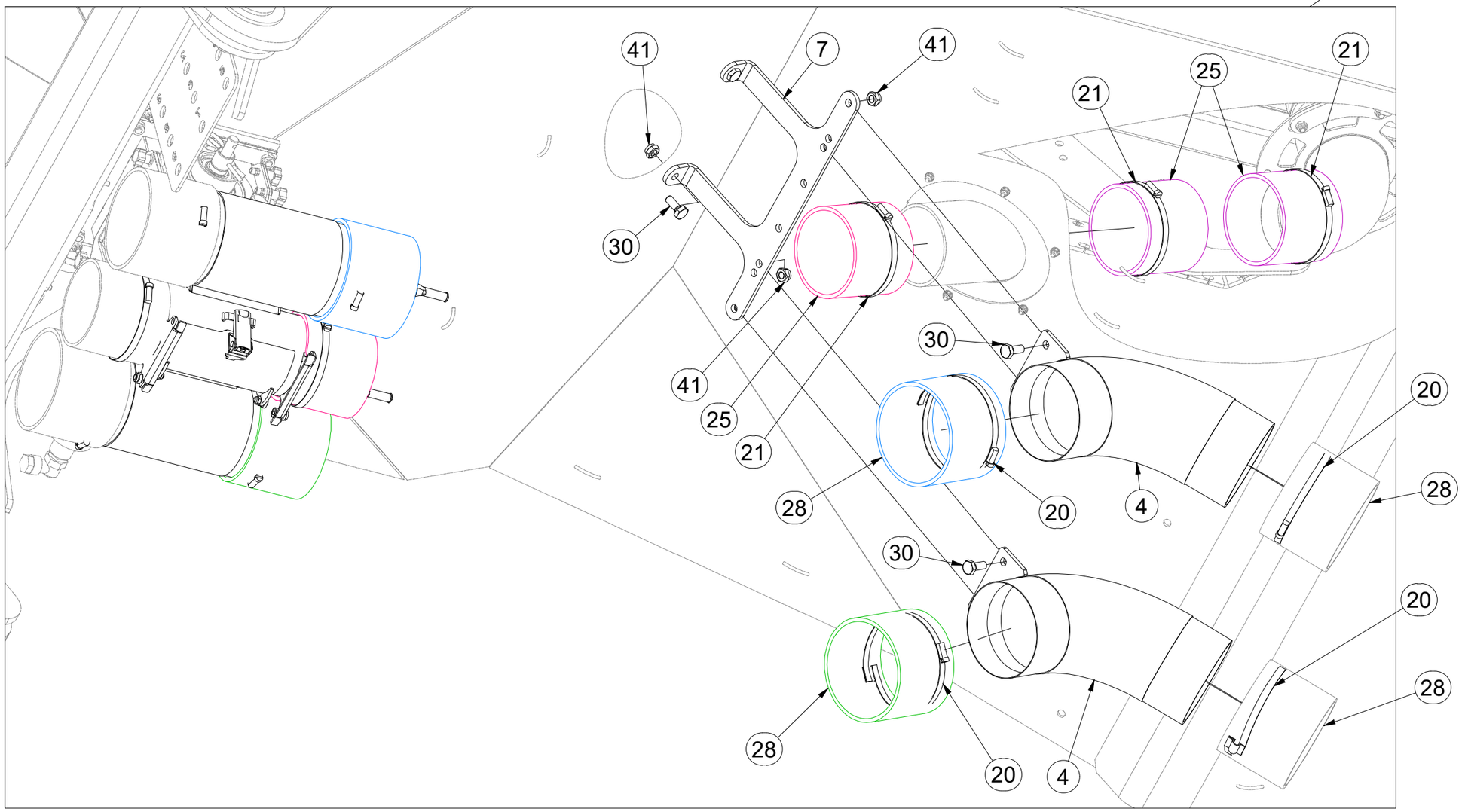

CZ SADA VZDUCHOVÝCH HADIC

D SATZ LUFTSCHLAUCH

F KIT DE TUYAUX D'AIR

GB SET OF AIR HOSE

RU КОМПЛЕКТ ВОЗДУШНЫХ ШЛАНГОВ

PL ZESTAW WĘŻY POWIETRZA

VZ00075326

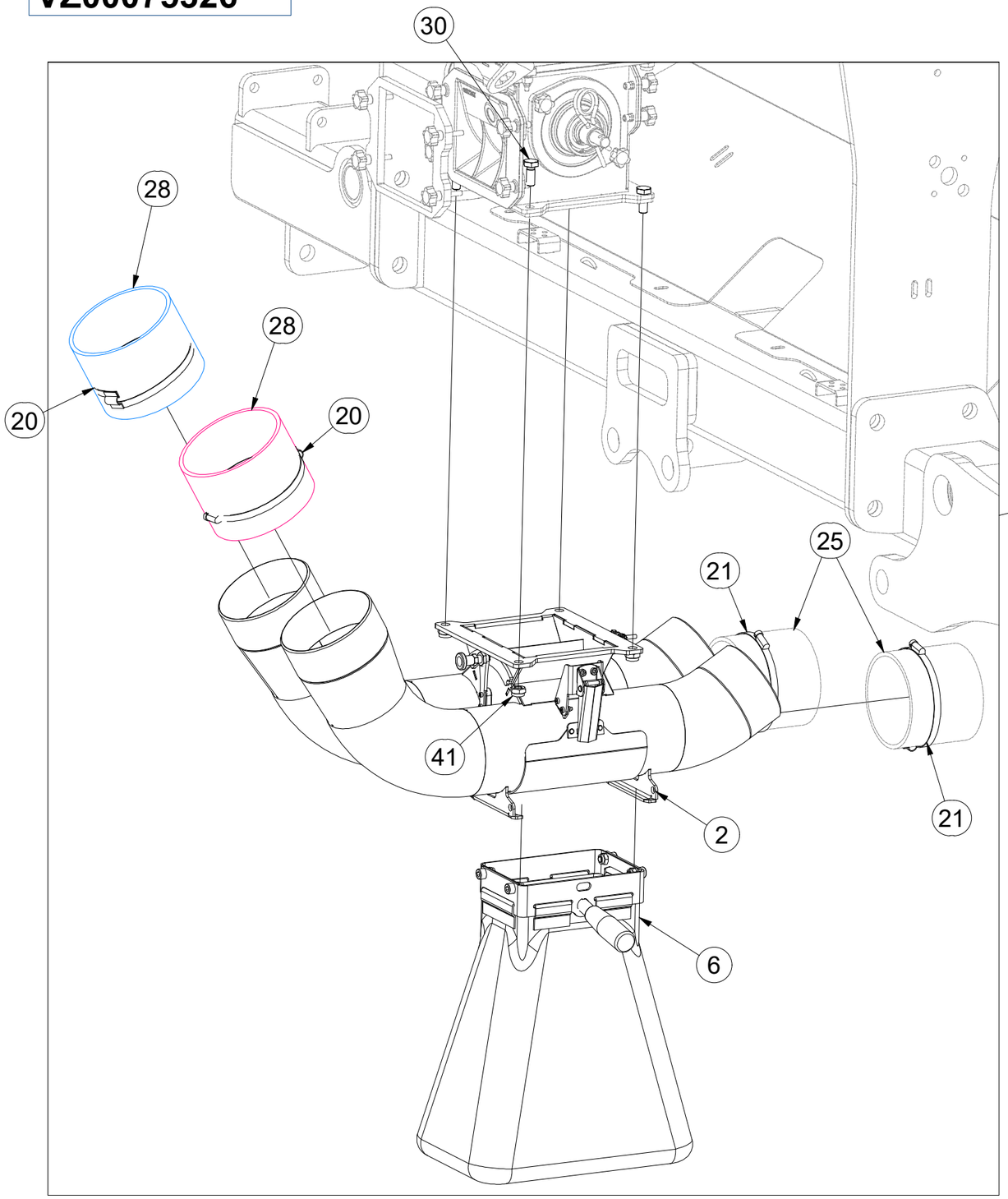

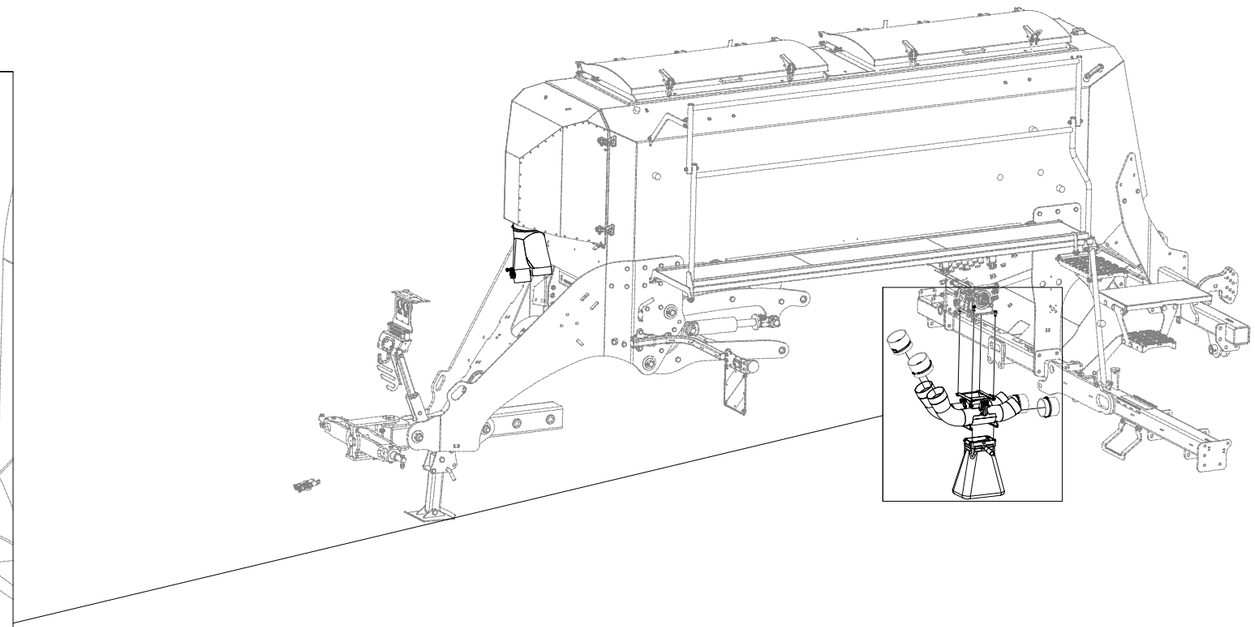

Pos.	Part Number	Pcs.
2	VZ00073116	1
6	VZ00072632	1
20	m26478	12
21	m22575	14
25	m22569	3,000 m
28	m26473	7,000 m
30	m19695	17
41	m13617	17

CZ SADA VZDUCHOVÝCH HADIC

D SATZ LUFTSCHLAUCH

F KIT DE TUYAUX D'AIR

GB SET OF AIR HOSE

RU КОМПЛЕКТ ВОЗДУШНЫХ ШЛАНГОВ

PL ZESTAW WĘŻY POWIETRZA

VZ00075326

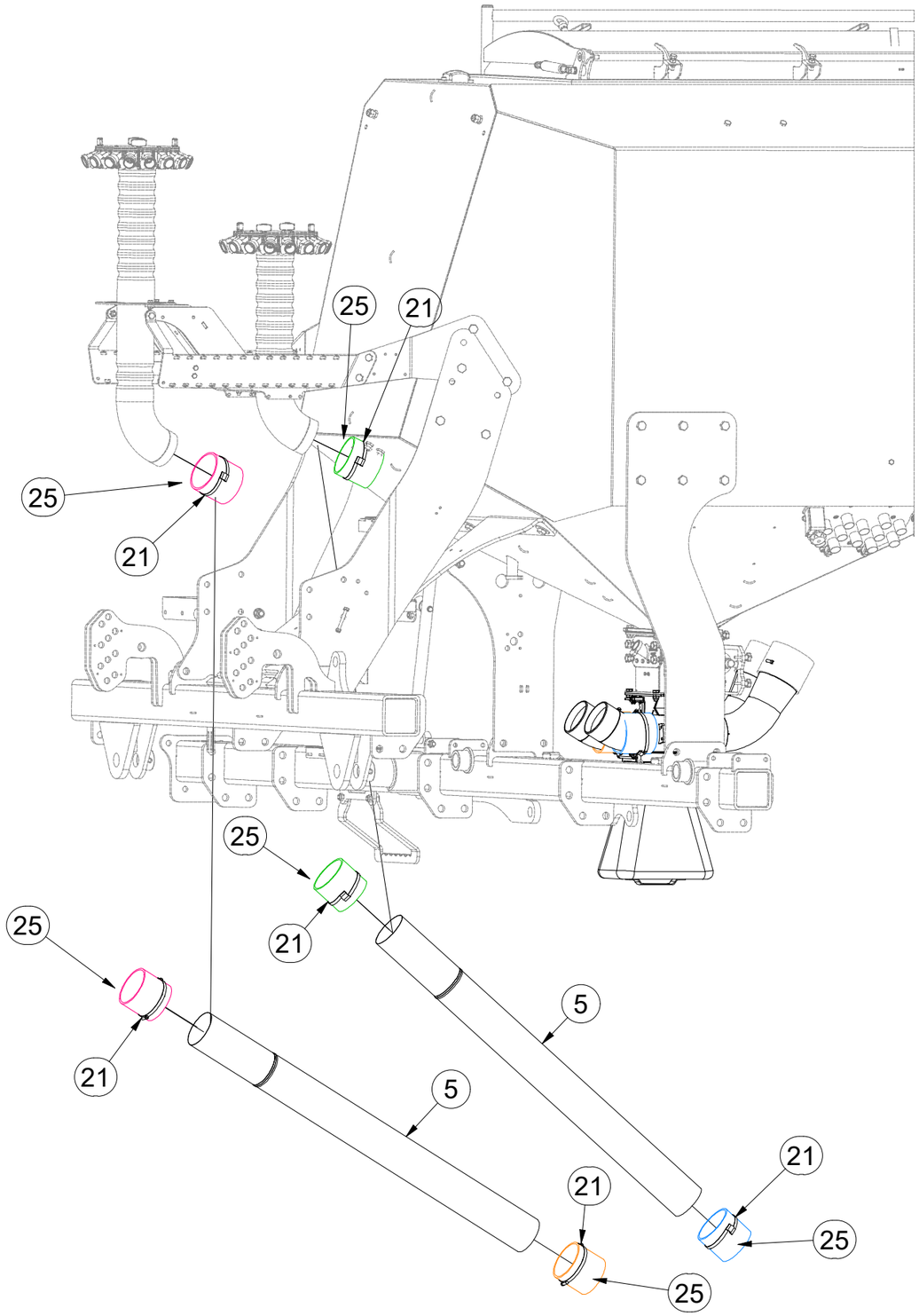

Pos.	Part Number	Pcs.
5	VZ00069189	2
21	m22575	14
25	m22569	3,000 m

CZ TRUBA S KLAPKOU

D ROHR MIT KLAPPE

F TUYAU AVEC VOLET

GB PIPE WITH FLAP

RU ТРУБА С ЗАСЛОНКОЙ

PL RURA Z KLAPKĄ

VZ00075424

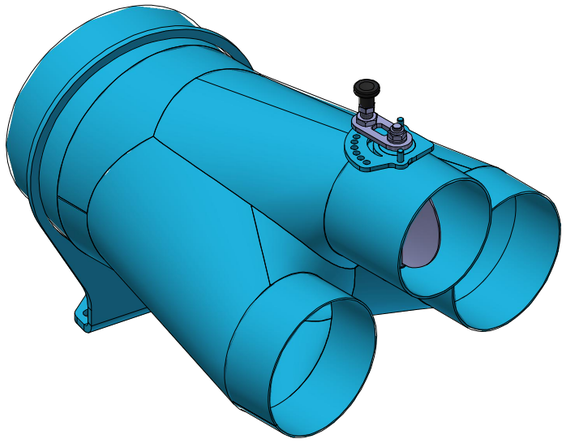

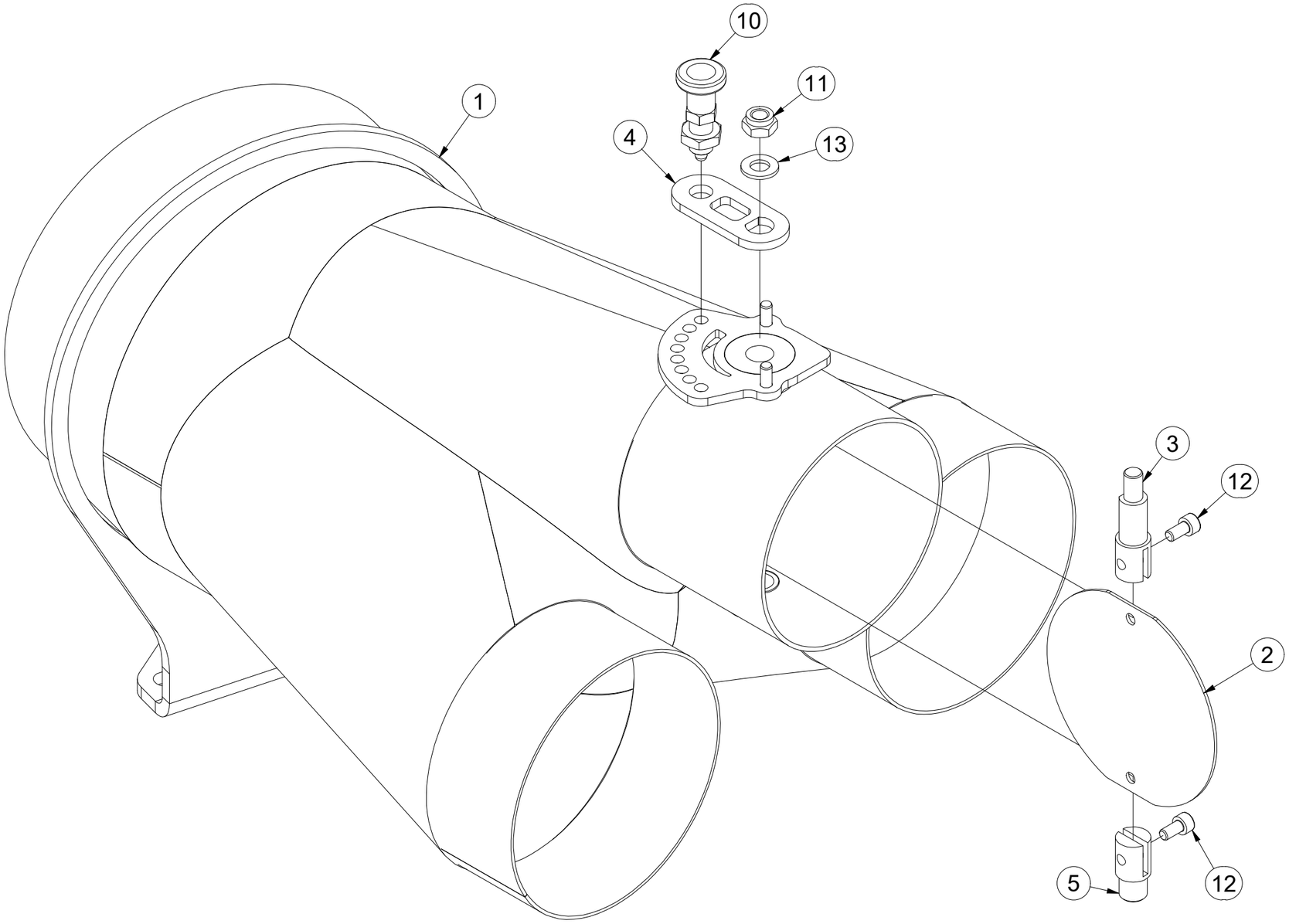

Pos.	Part Number	Pcs.
1	VZ00075425	1
2	VZ00002543	1
3	3012834	1
4	VZ00002618	1
5	4026100	1
10	m17677	1
11	m10820	1
12	m09907	2
13	m06846	1

CZ SMĚŠOVAČ

D MISCHER

F MÉLANGEUR

GB MIXER

RU СМЕСИТЕЛЬ

PL MIESZALNIK

VZ00071390

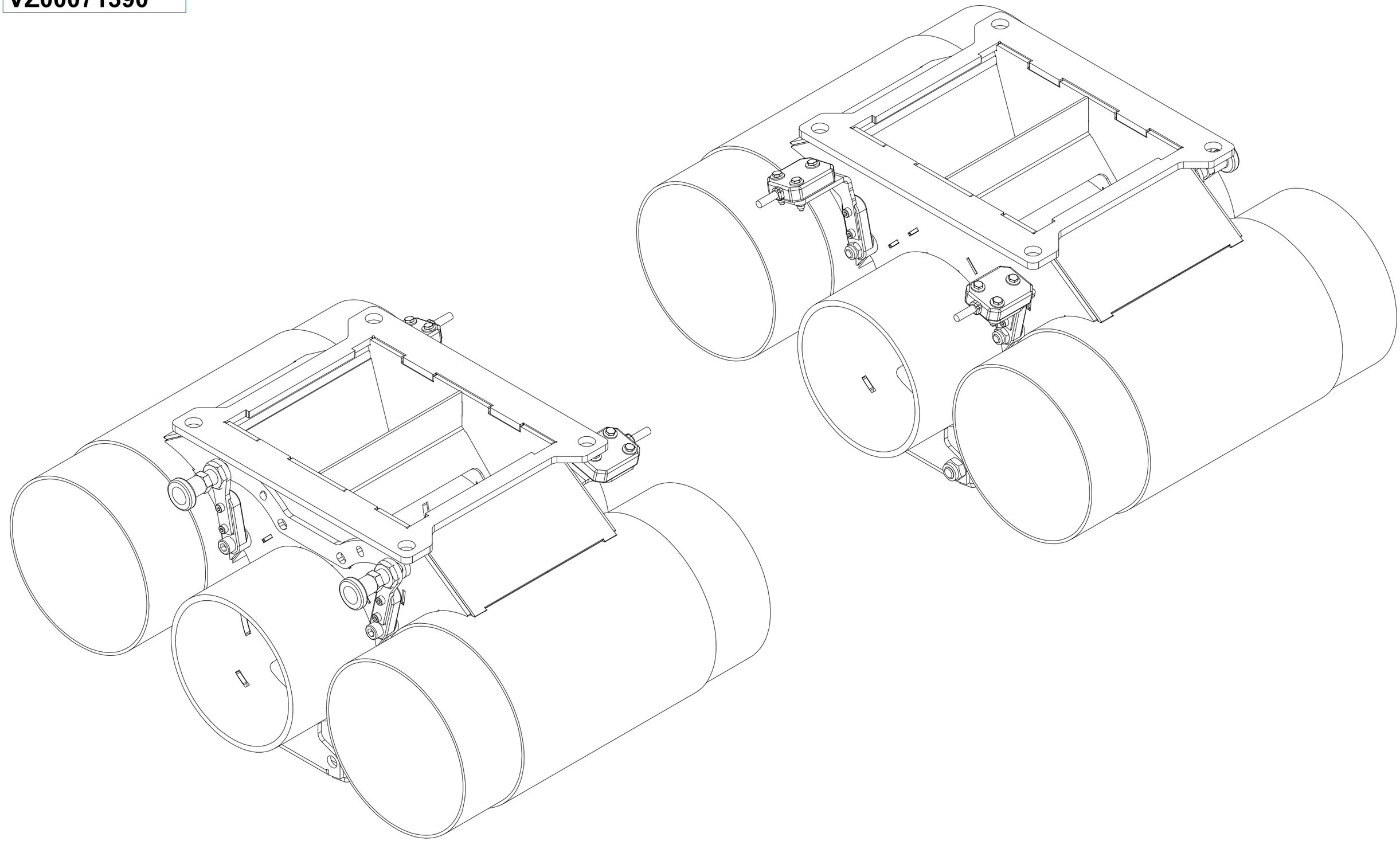

CZ SMĚŠOVAČ

D MISCHER

F MÉLANGEUR

GB MIXER

RU СМЕСИТЕЛЬ

PL MIESZALNIK

VZ00071390

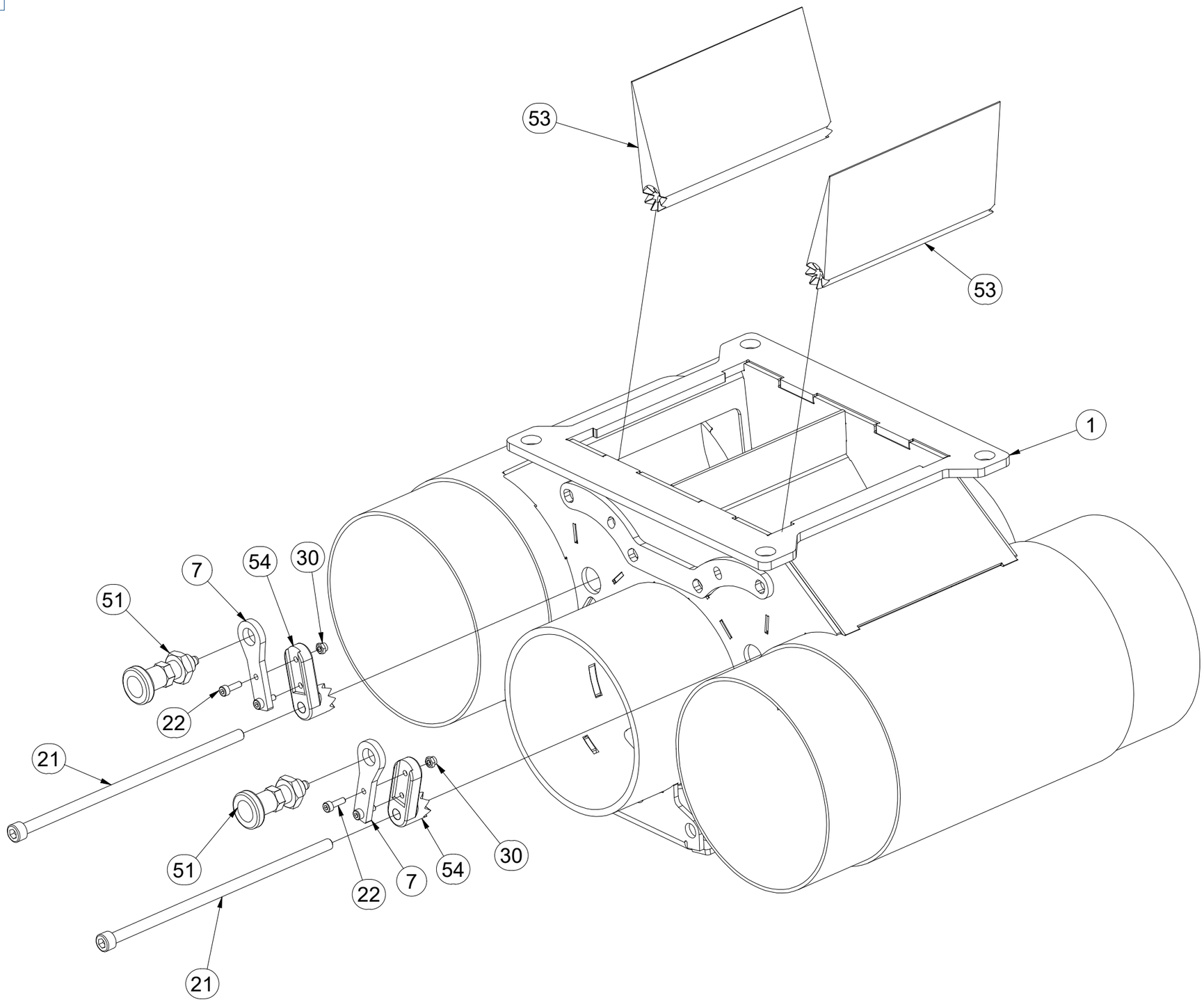

Pos.	Part Number	Pcs.
1	VZ00071391	1
7	VZ00074752	2
21	m27807	2
22	m27805	8
30	m26519	14
51	m17677	2
53	m27812	2
54	m27813	4

CZ SMĚŠOVAČ

D MISCHER

F MÉLANGEUR

GB MIXER

RU СМЕСИТЕЛЬ

PL MIESZALNIK

VZ00071390

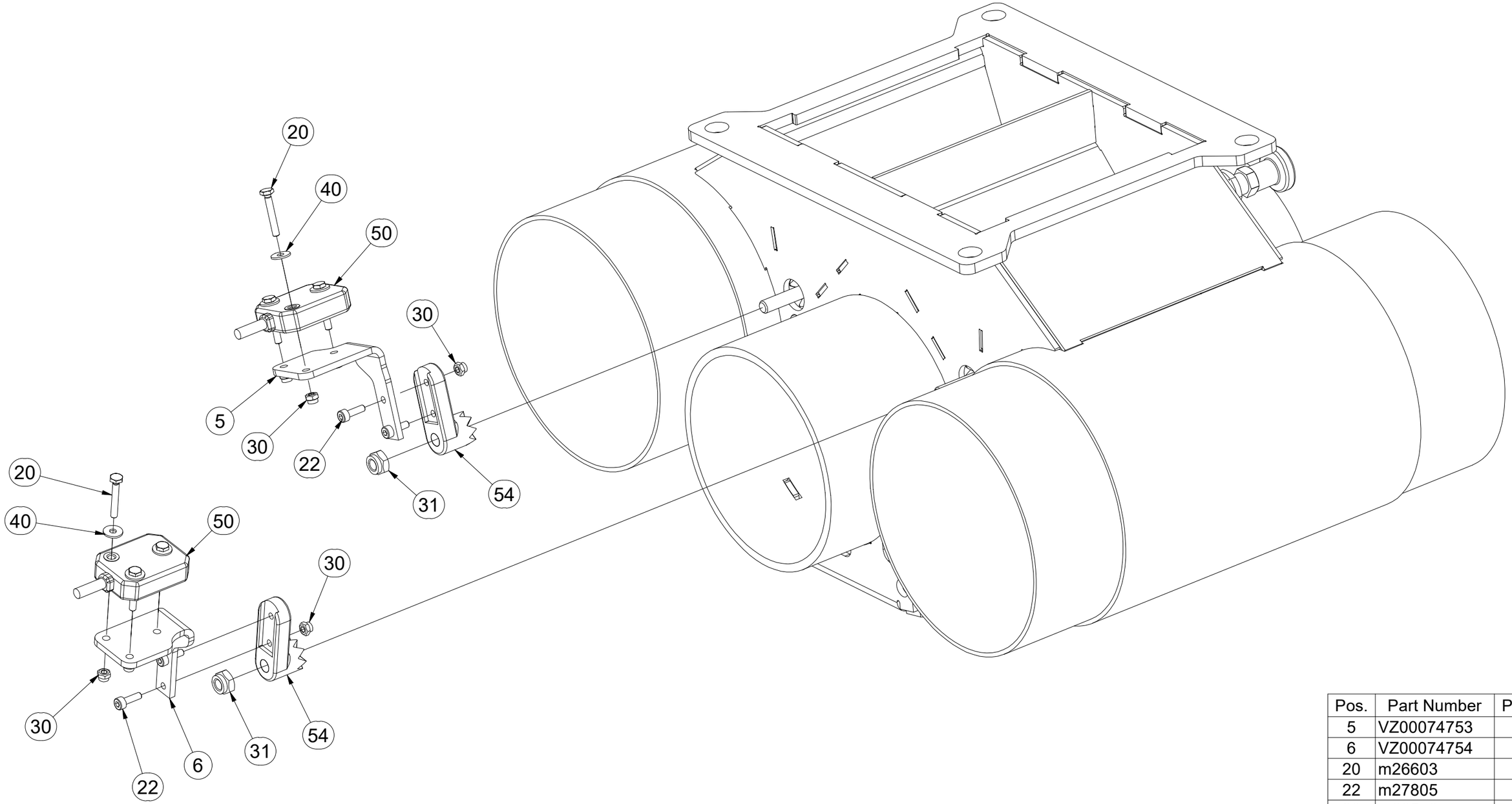

Pos.	Part Number	Pcs.
5	VZ00074753	1
6	VZ00074754	1
20	m26603	6
22	m27805	8
30	m26519	14
31	m10819	4
40	m15966	6
50	m26189	2
54	m27813	4

CZ SMĚŠOVAČ

D MISCHER

F MÉLANGEUR

GB MIXER

RU СМЕСИТЕЛЬ

PL MIESZALNIK

VZ00071390

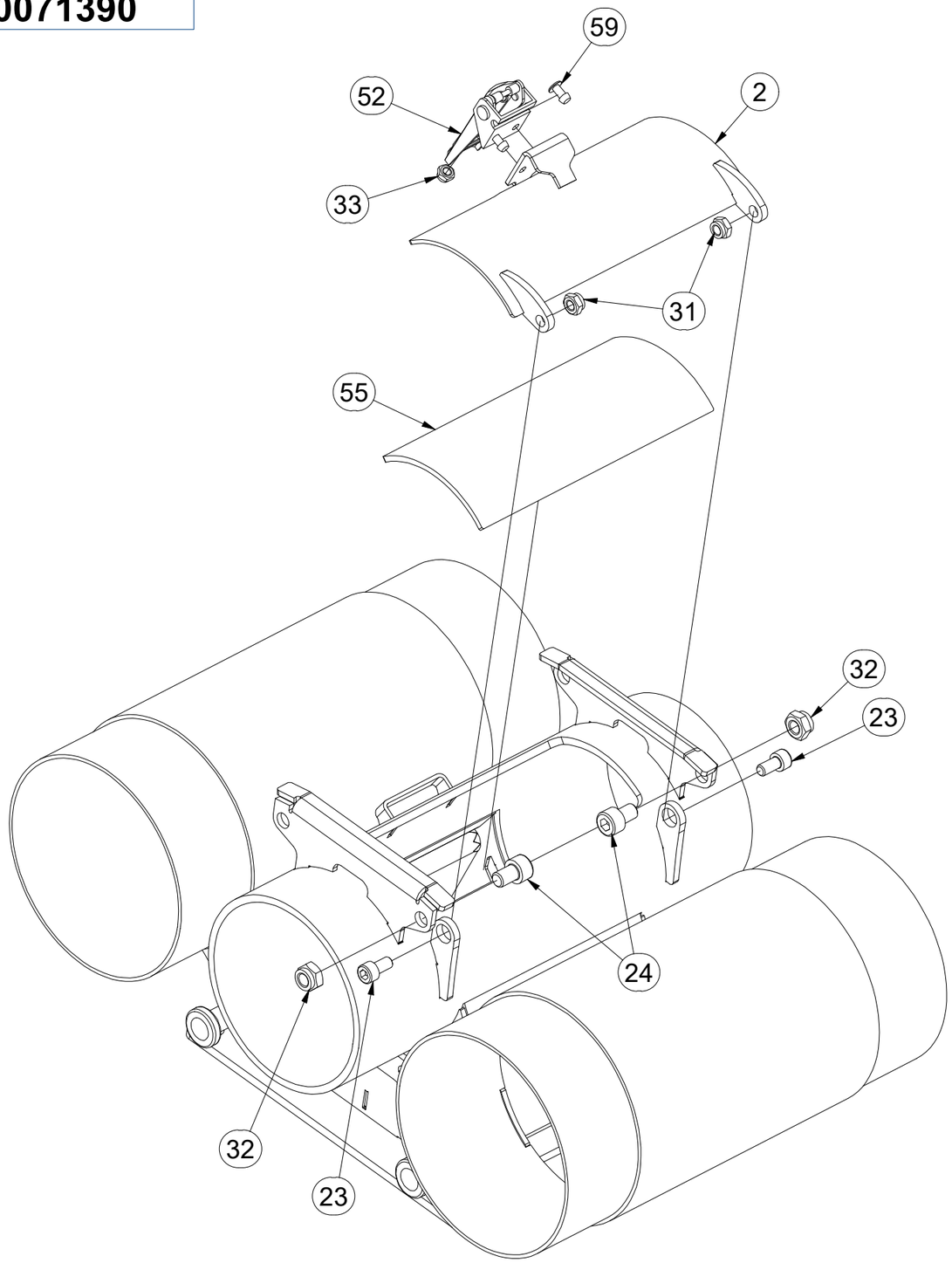

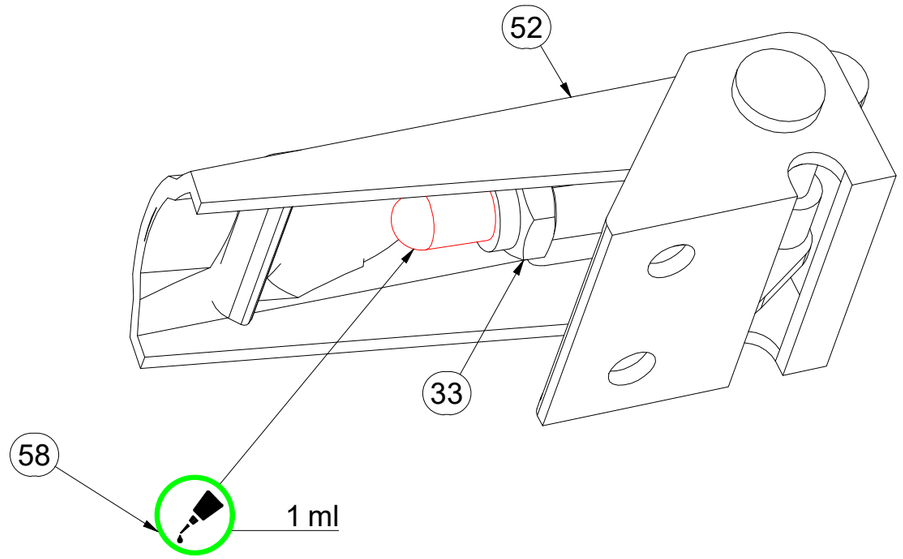

Pos.	Part Number	Pcs.
2	VZ00075358	1
23	m13547	2
24	m13609	2
31	m10819	4
32	m10820	2
33	m06886	1
52	m27802	1
55	m27869	1
58	m10516	1,00 ml
59	m05776	2

CZ SMĚŠOVAČ

D MISCHER

F MÉLANGEUR

GB MIXER

RU СМЕСИТЕЛЬ

PL MIESZALNIK

VZ00073116

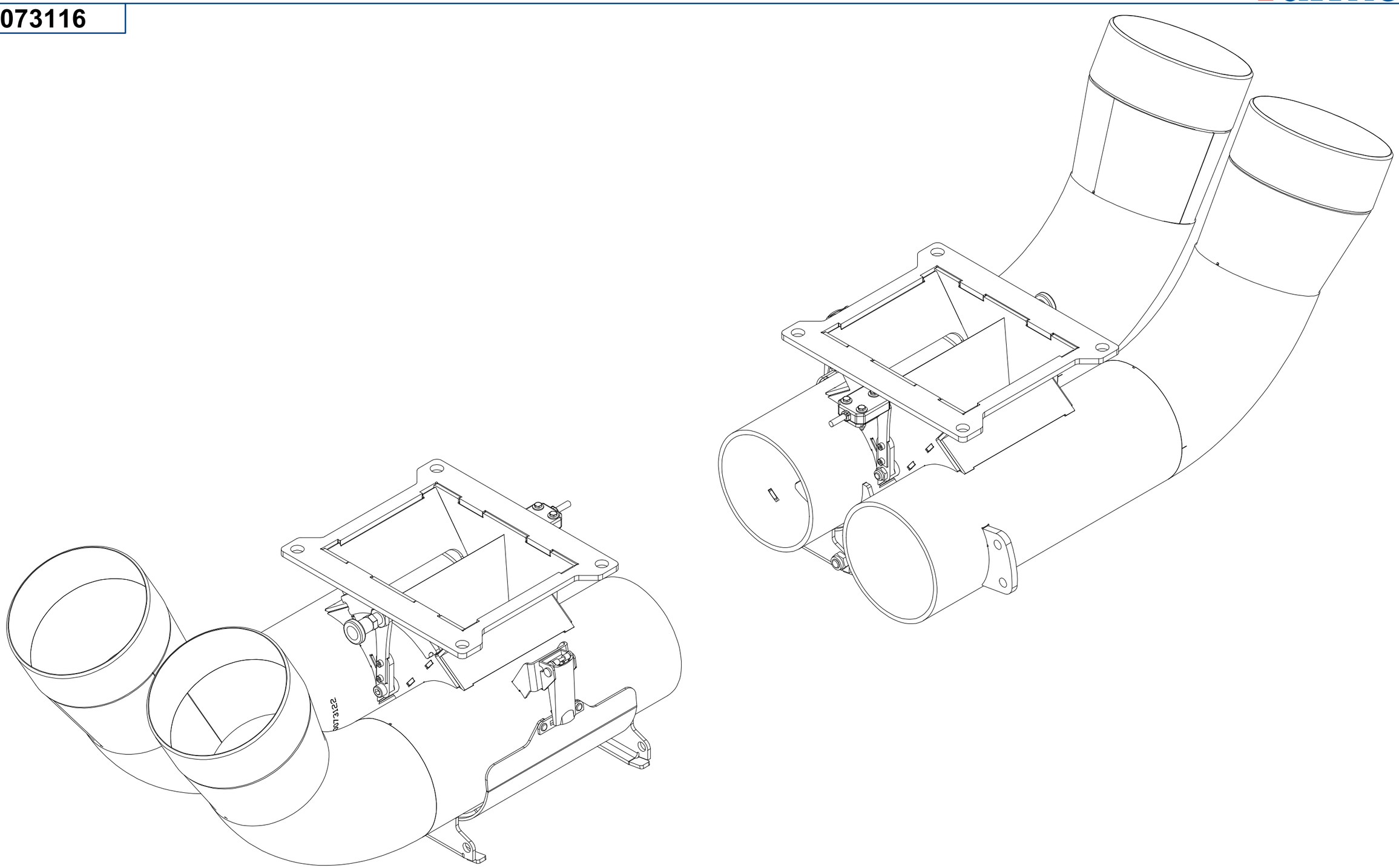

CZ SMĚŠOVAČ

D MISCHER

F MÉLANGEUR

GB MIXER

RU СМЕСИТЕЛЬ

PL MIESZALNIK

VZ00073116

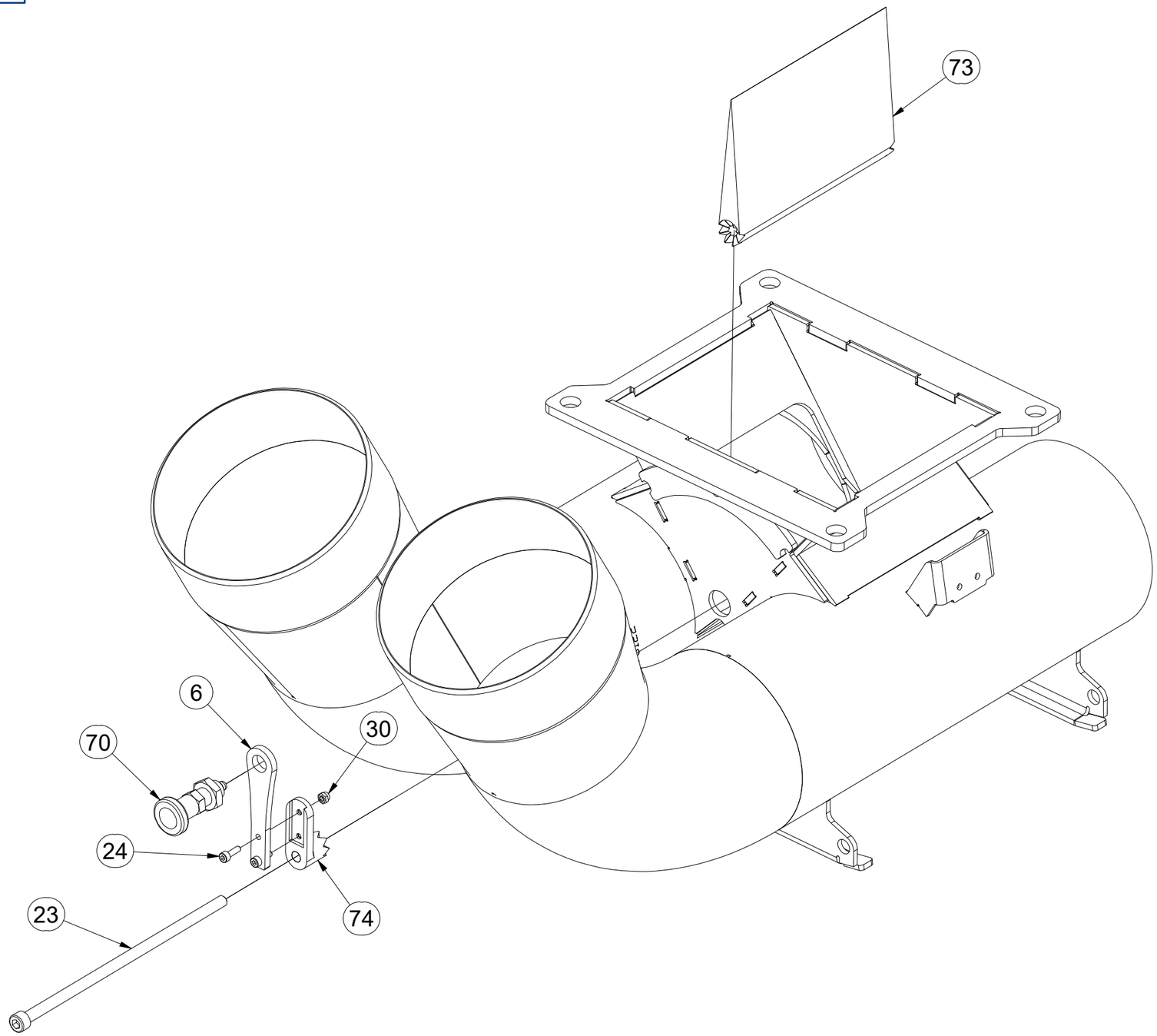

Pos.	Part Number	Pcs.
6	VZ00073457	1
23	m27807	1
24	m27805	4
30	m26519	7
70	m17677	1
73	m27811	1
74	m27813	2

CZ SMĚŠOVAČ

D MISCHER

F MÉLANGEUR

GB MIXER

RU СМЕСИТЕЛЬ

PL MIESZALNIK

VZ00073116

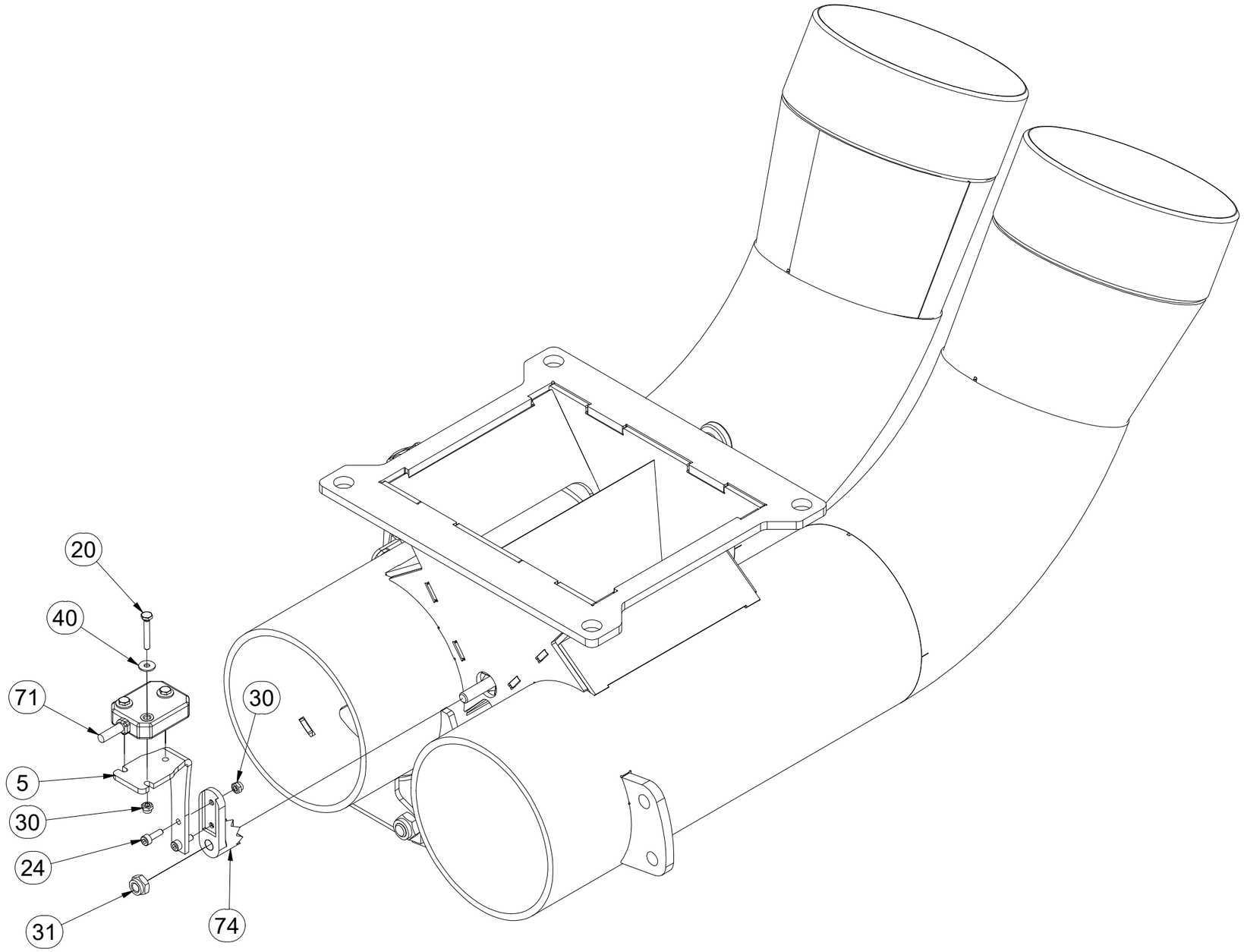

Pos.	Part Number	Pcs.
5	VZ00074240	1
20	m26603	3
24	m27805	4
30	m26519	7
31	m10819	3
40	m15966	3
71	m26189	1
74	m27813	2

CZ SMĚŠOVAČ
D MISCHER
F MÉLANGEUR
GB MIXER
RU СМЕСИТЕЛЬ
PL MIESZALNIK

VZ00073116

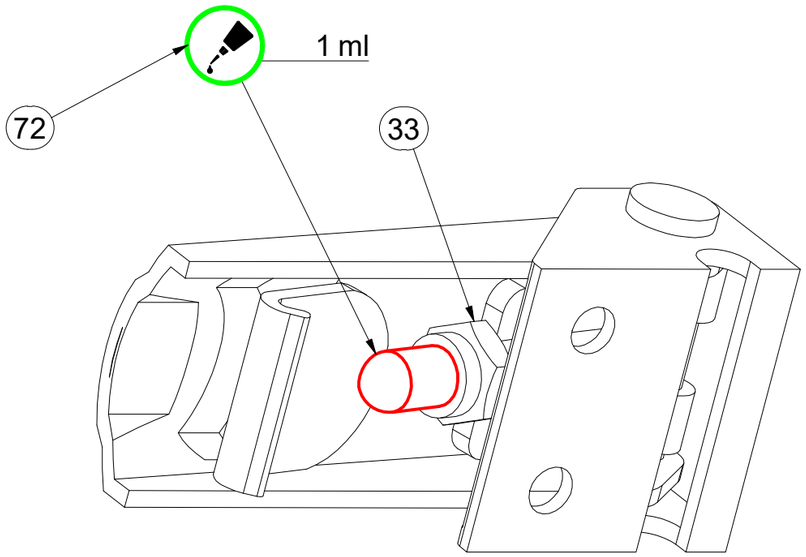

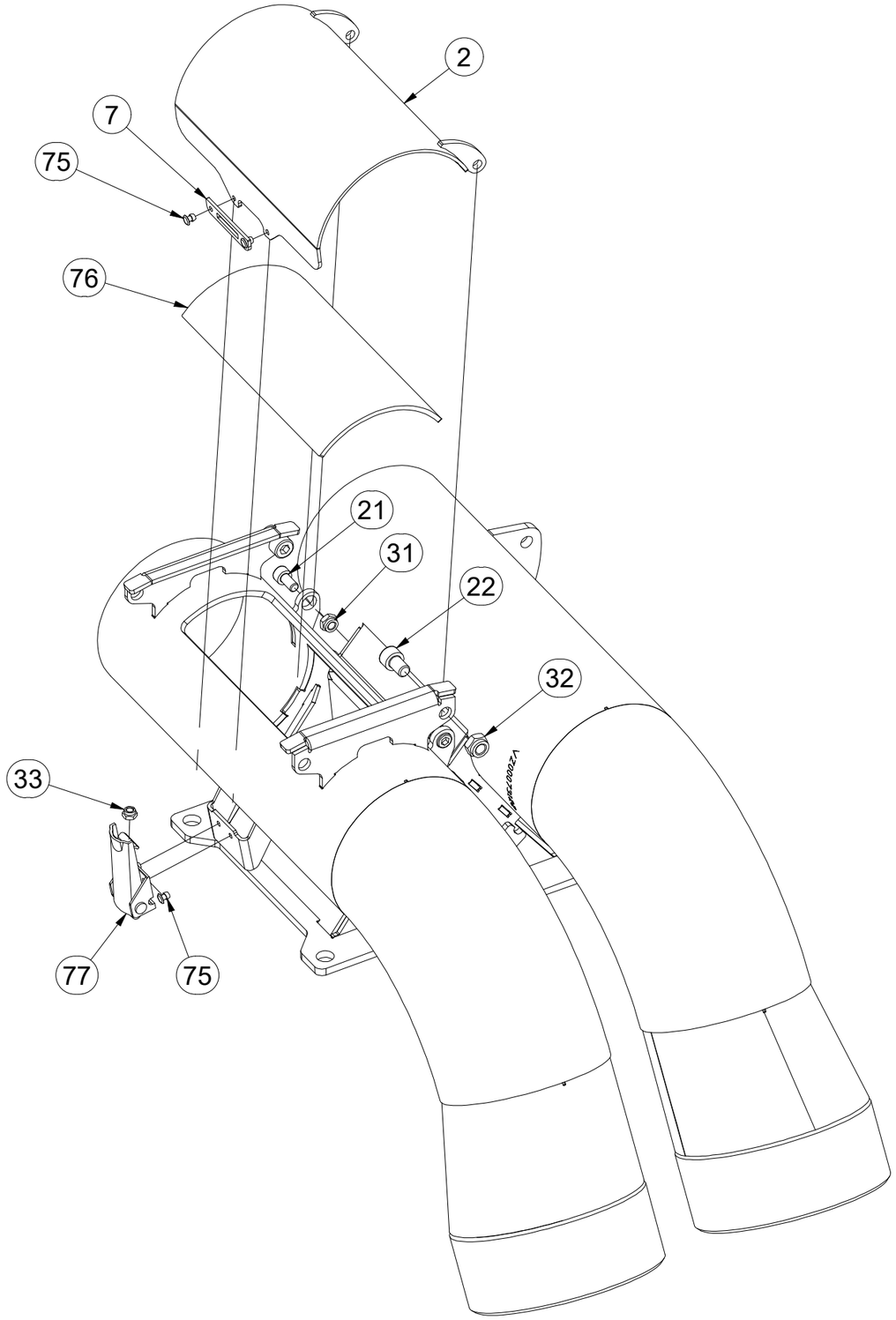

Pos.	Part Number	Pcs.
2	VZ00074785	1
7	VZ00074799	1
21	m13547	2
22	m13609	2
31	m10819	3
32	m10820	2
33	m06886	1
72	m10516	1,00 ml
75	m27781	4
76	m27816	1
77	m27802	1

CZ SÁČEK

D SACK

F SACHET

GB BAG

RU ПАКЕТ

PL WORECZEK

VZ00072632

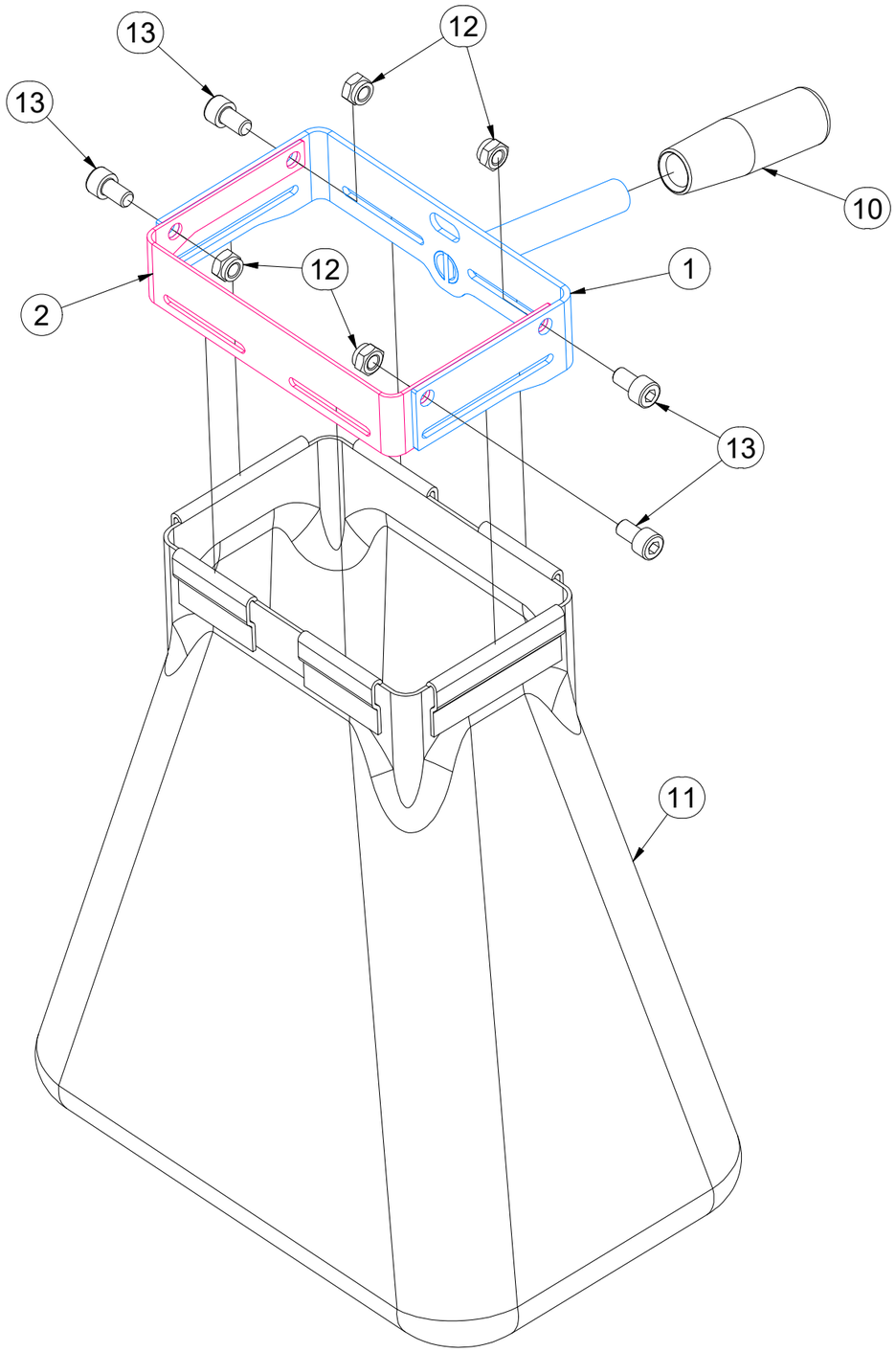

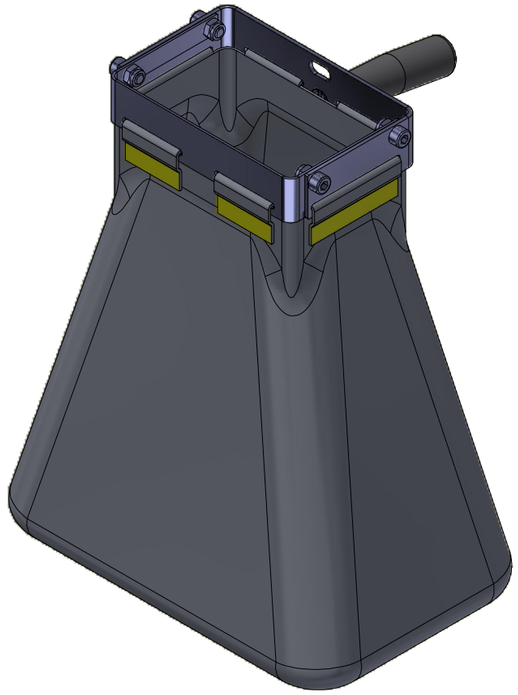

Pos.	Part Number	Pcs.
1	VZ00072708	1
2	VZ00072631	1
10	m17698	1
11	m27883	1
12	m10820	4
13	m28058	4

CZ VÝSEVNÉ ÚSTROJÍ PRO NÁSYPKU

D AUSSAATMECHANISMUS FÜR DEN FÜLLTRICHTER

F DISPOSITIF DE SEMIS POUR LA TRÉMIE

GB SEEDING APPARATUS FOR THE HOPPER

RU ВЫСЕВАЮЩИЙ МЕХАНИЗМ ДЛЯ БУНКЕРА

PL MECHANIZM SIEWNY DO LEJA

VZ00073891

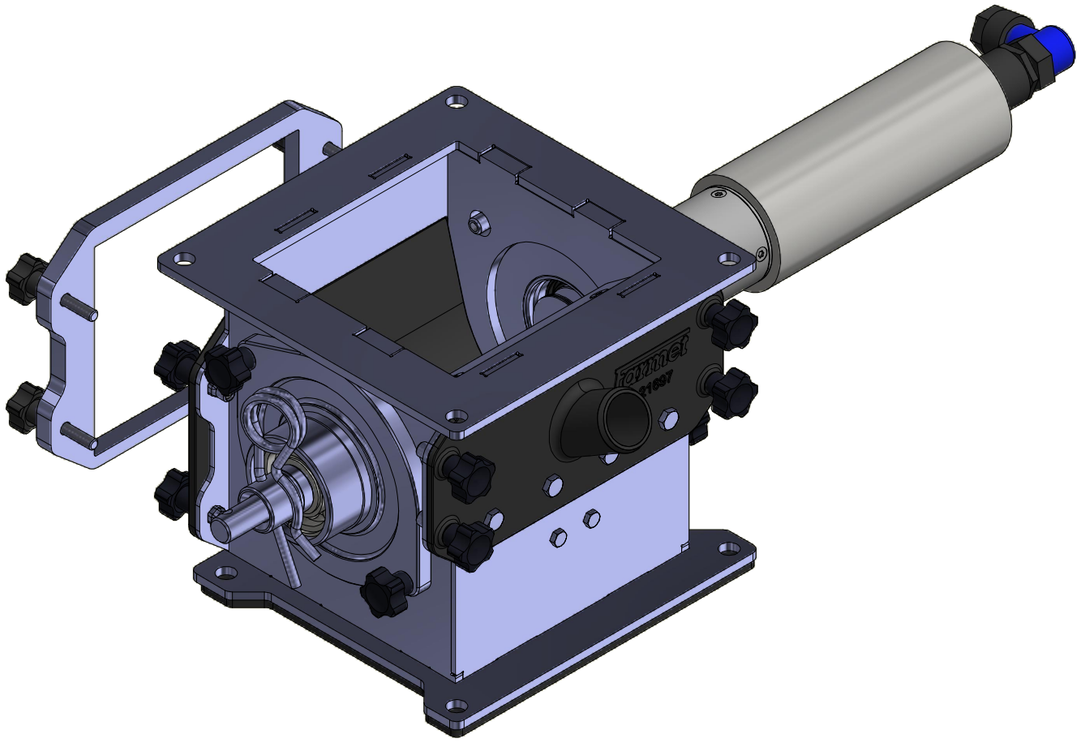

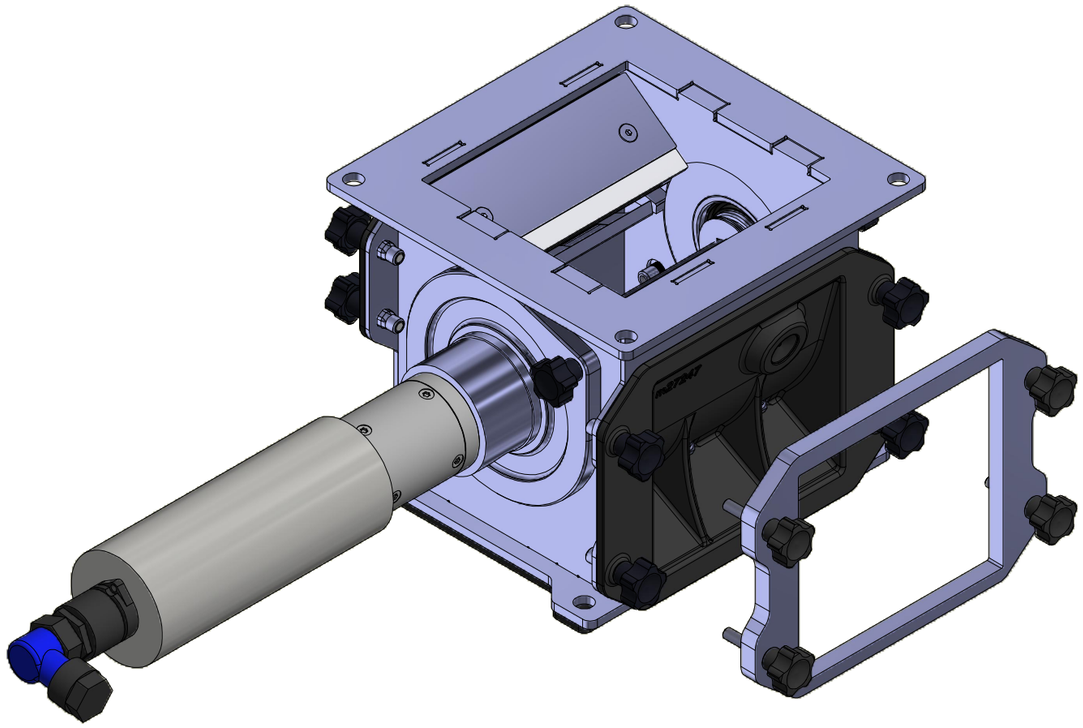

CZ VÝSEVNÉ ÚSTROJÍ PRO NÁSYPKU

D AUSSAATMECHANISMUS FÜR DEN FÜLLTRICHTER

F DISPOSITIF DE SEMIS POUR LA TRÉMIE

GB SEEDING APPARATUS FOR THE HOPPER

RU ВЫСЕВАЮЩИЙ МЕХАНИЗМ ДЛЯ БУНКЕРА

PL MECHANIZM SIEWNY DO LEJA

VZ00073891

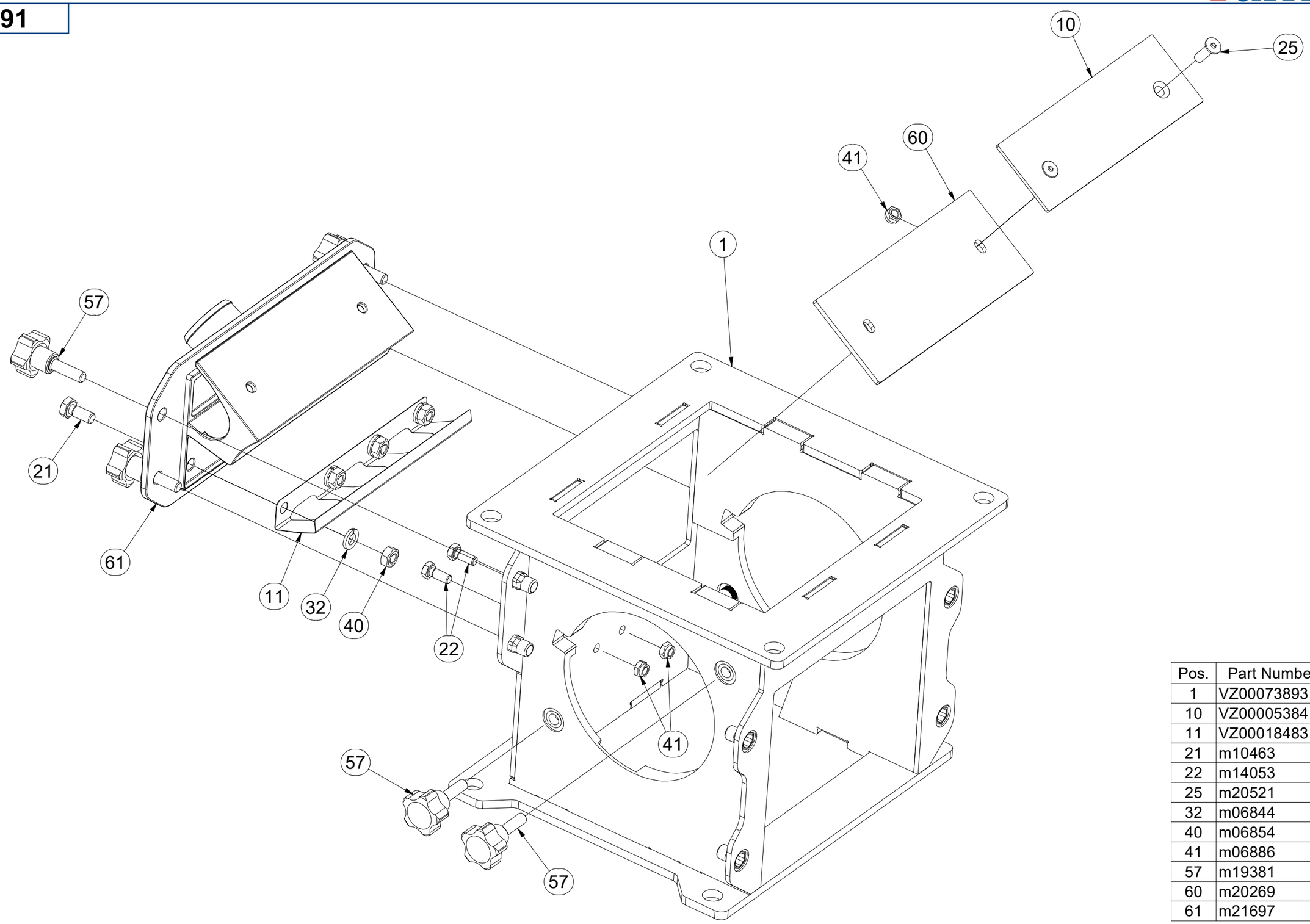

Pos.	Part Number	Pcs.
1	VZ00073893	1
10	VZ00005384	1
11	VZ00018483	1
21	m10463	4
22	m14053	2
25	m20521	2
32	m06844	4
40	m06854	7
41	m06886	4
57	m19381	12
60	m20269	1
61	m21697	1

CZ VÝSEVNÉ ÚSTROJÍ PRO NÁSYPKU

D AUSSAATMECHANISMUS FÜR DEN FÜLLTRICHTER

F DISPOSITIF DE SEMIS POUR LA TRÉMIE

GB SEEDING APPARATUS FOR THE HOPPER

RU ВЫСЕВАЮЩИЙ МЕХАНИЗМ ДЛЯ БУНКЕРА

PL MECHANIZM SIEWNY DO LEJA

VZ00073891

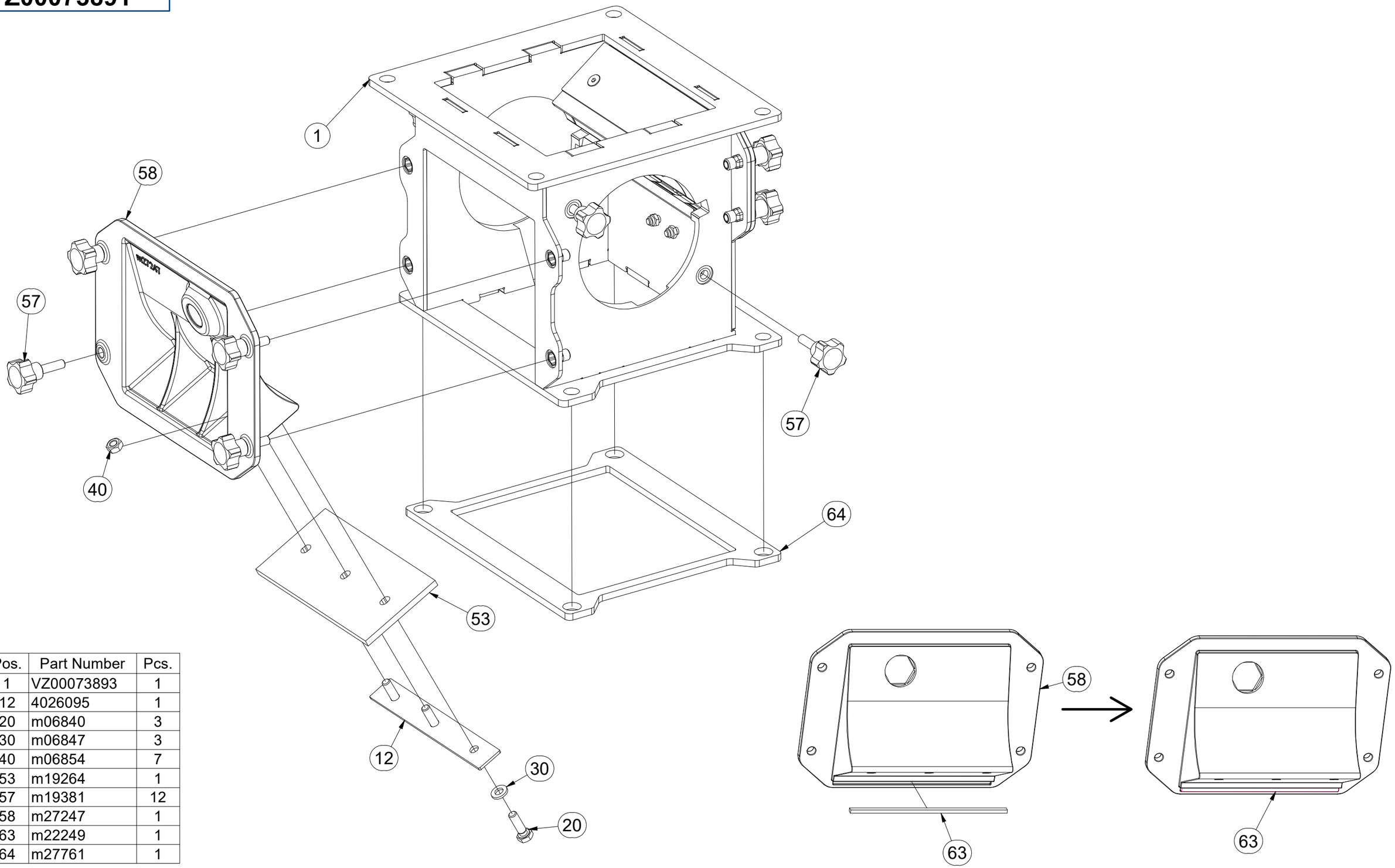

Pos.	Part Number	Pcs.
1	VZ00073893	1
12	4026095	1
20	m06840	3
30	m06847	3
40	m06854	7
53	m19264	1
57	m19381	12
58	m27247	1
63	m22249	1
64	m27761	1

CZ VÝSEVNÉ ÚSTROJÍ PRO NÁSYPKU

D AUSSAATMECHANISMUS FÜR DEN FÜLLTRICHTER

F DISPOSITIF DE SEMIS POUR LA TRÉMIE

GB SEEDING APPARATUS FOR THE HOPPER

RU ВЫСЕВАЮЩИЙ МЕХАНИЗМ ДЛЯ БУНКЕРА

PL MECHANIZM SIEWNY DO LEJA

VZ00073891

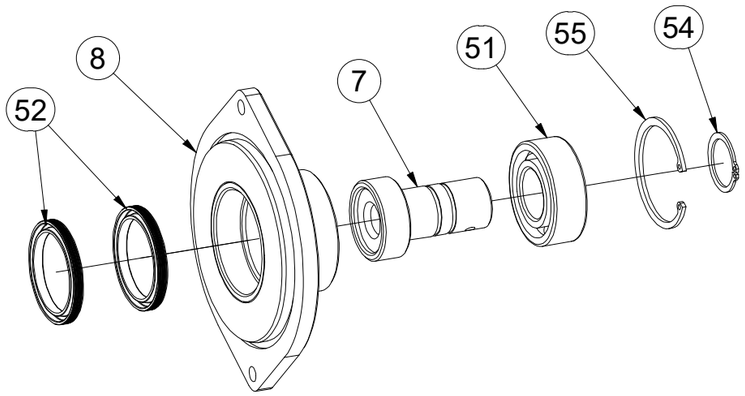

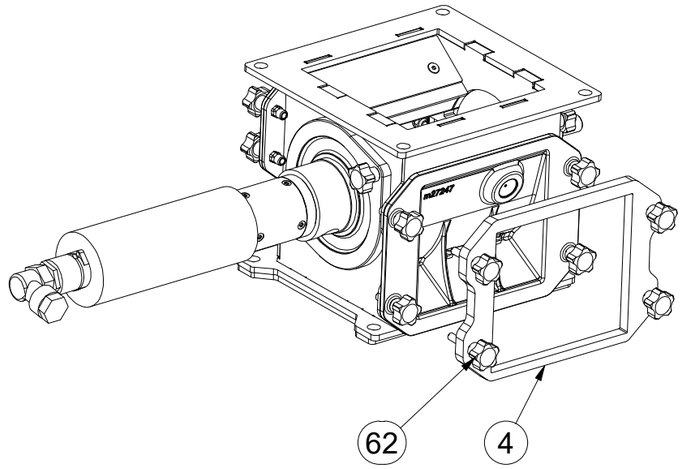

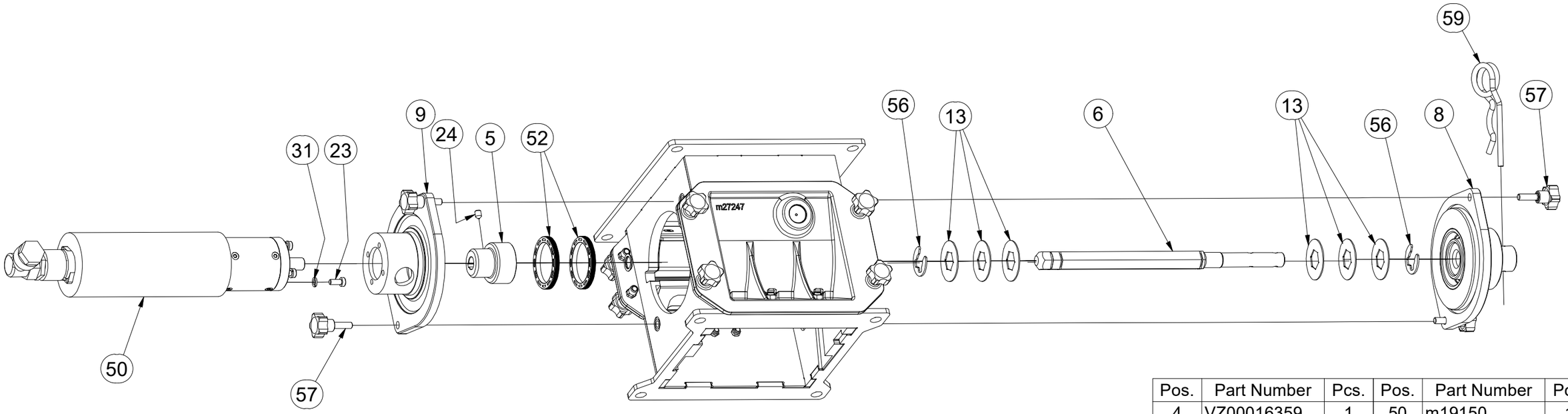

Pos.	Part Number	Pcs.	Pos.	Part Number	Pcs.
4	VZ00016359	1	50	m19150	1
5	VZ00039150	1	51	m19262	1
6	VZ00011815	1	52	m19263	4
7	VZ00011814	1	54	m19375	1
8	VZ00011793	1	55	m19376	1
9	VZ00011788	1	56	m19378	2
13	4026075	6	57	m19381	12
23	m19751	4	59	m19740	1
24	m24614	1	62	m21927	4
31	m06845	4			

CZ DÁVKOVAČ

D DOSIEREINRICHTUNG

F ÉQUIPEMENT DE DOSAGE

GB DOSING EQUIPMENT

RU ДОЗИРУЮЩЕЕ ОБОРУДОВАНИЕ

PL SPRZĘT DOZUJĄCY

VZ00073893

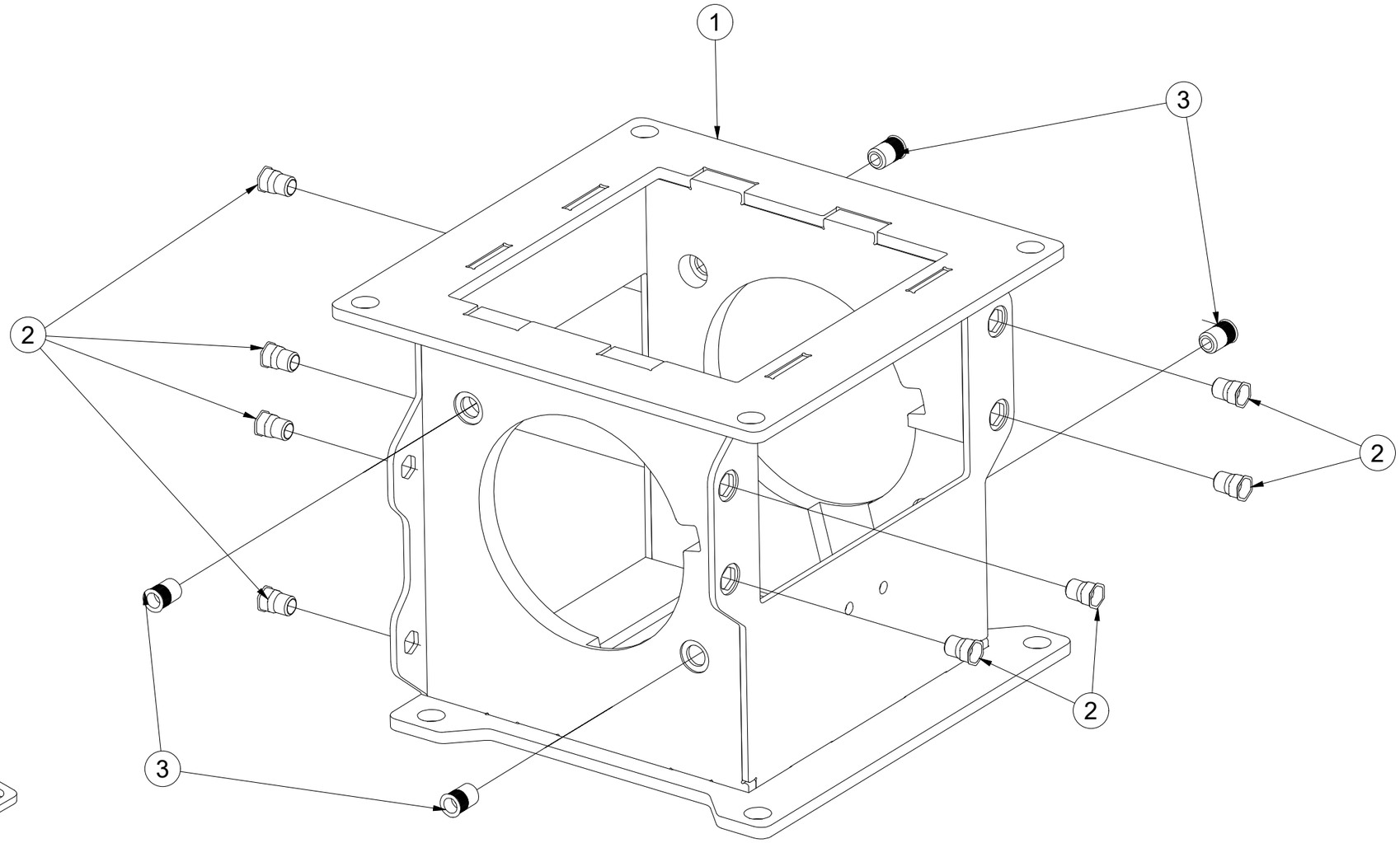

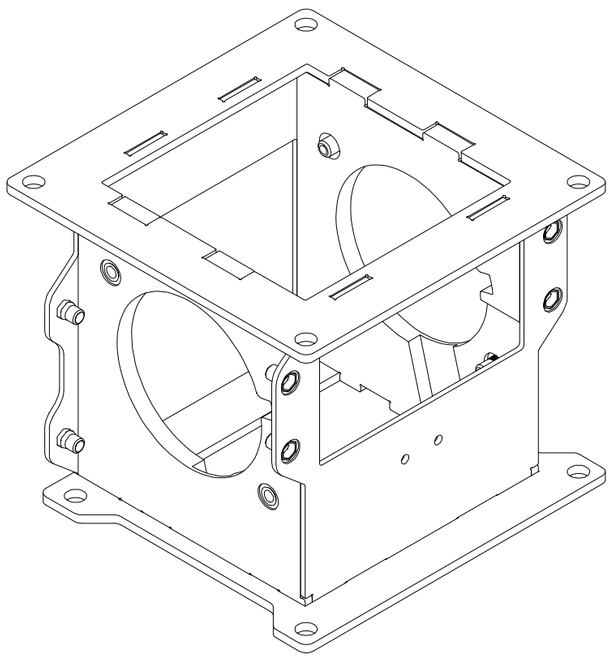

Pos.	Part Number	Pcs.
1	VZ00071102	1
2	m19651	8
3	m19377	4

CZ VÝSEVNÉ ÚSTROJÍ

D AUSSAATMECHANISMUS

F DISPOSITIF DE SEMIS

GB SEEDING APPARATUS

RU ВЫСЕВАЮЩИЙ МЕХАНИЗМ

PL MECHANIZM SIEWNY

VZ00050421

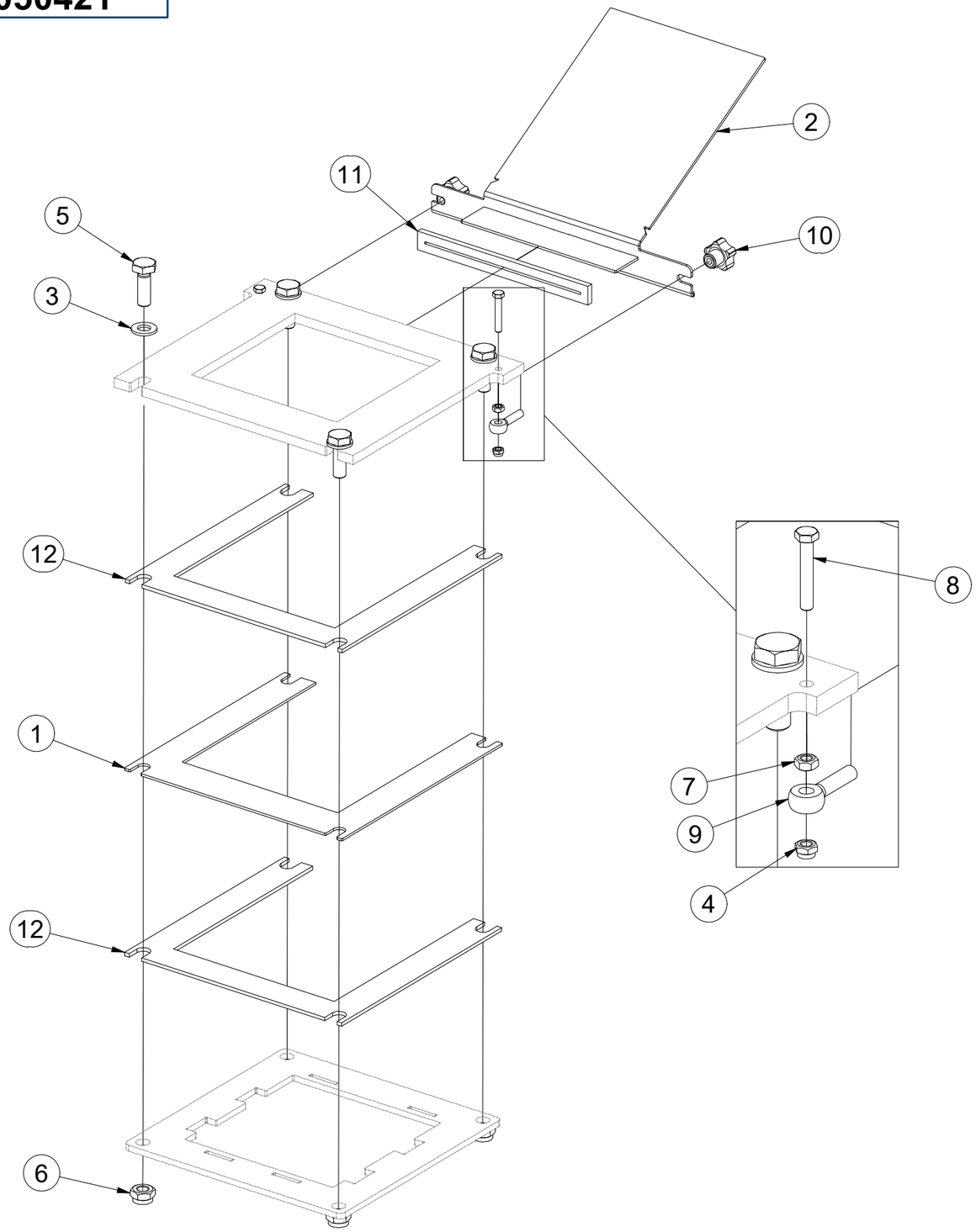

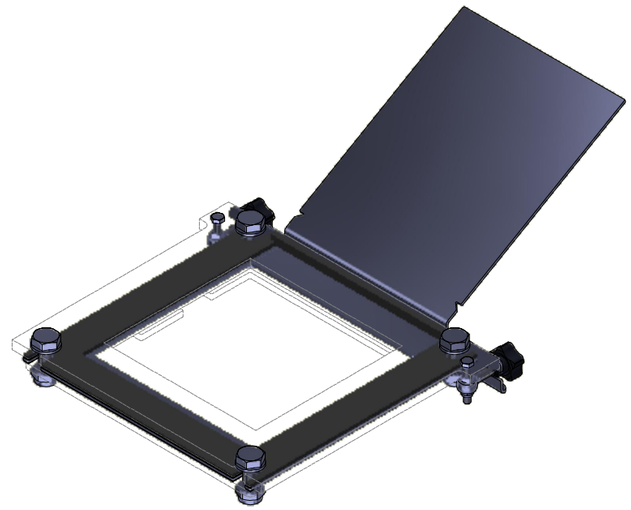

Pos.	Part Number	Pcs.
1	VZ00016810	1
2	VZ00016826	1
3	m06859	4
4	m06886	2
5	m07092	4
6	m13617	4
7	m14051	2
8	m21686	2
9	m21687	2
10	m21688	2
11	m21694	1
12	m21695	2

CZ SADA KAPACITNÍCH SNÍMAČŮ DÁVKOVAČE

D DOSIERGERÄT KAPAZITIVER SENSOR SATZ

F ENSEMBLE DE CAPTEURS CAPACITIFS DU DOSEUR

GB DISPENSER CAPACITIVE SENSOR SET

RU КОМПЛЕКТ ЕМКОСТНЫХ ДАТЧИКОВ ДОЗАТОРА

PL ZESTAW CZUJNIKÓW POJEMNOŚCIOWYCH DOSERA

VZ00024726

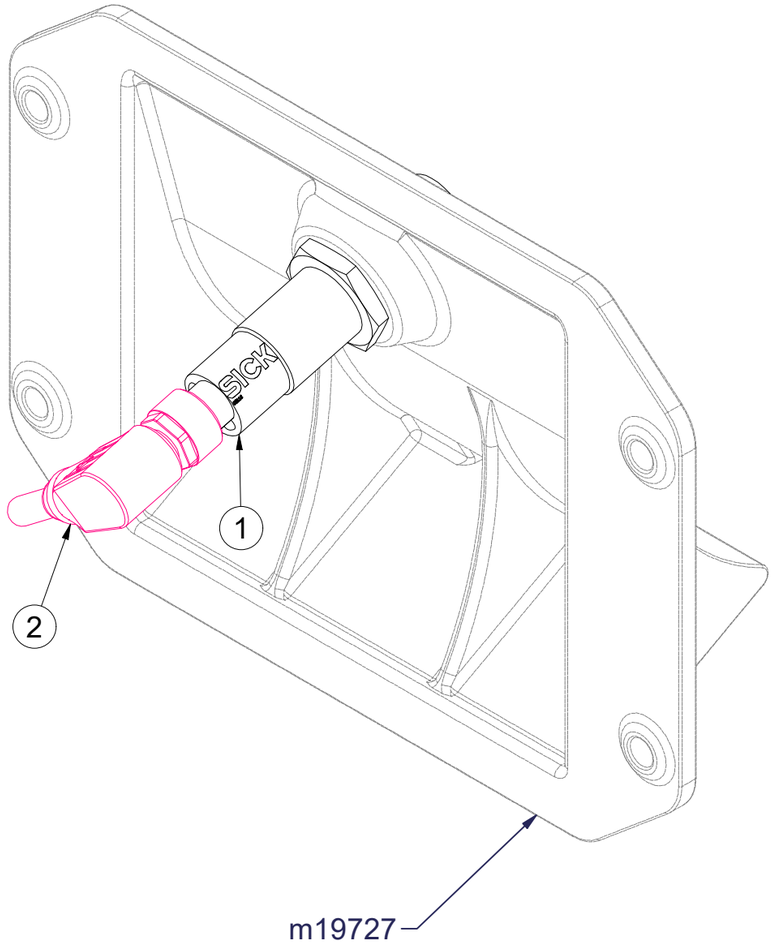

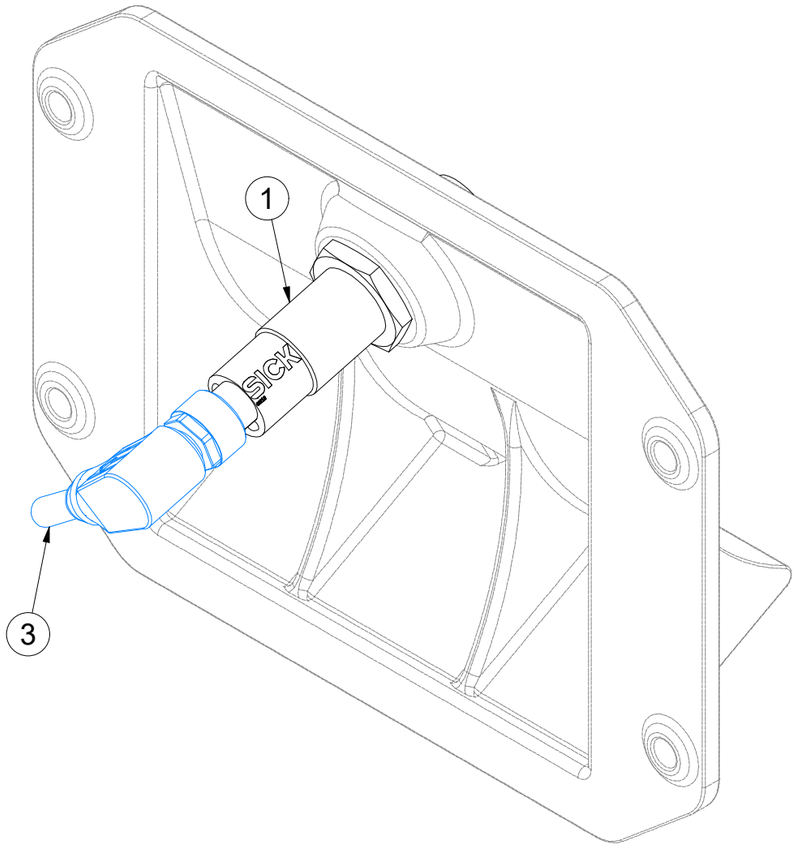

Pos.	Part Number	Pcs.
1	m22669	2
2	m22670	1
3	m25886	1

CZ DRUHY DÁVKOVACÍCH VÁLEČKŮ
D TYPEN DER DOSIERWALZEN
F TYPES DE ROULEAUX DOSEURS
GB TYPES OF METERING ROLLERS
RU ТИПЫ ДОЗИРУЮЩИХ ВАЛЬЦОВ
PL TYPY WAŁKÓW DOZUJĄCYCH

V3,5H

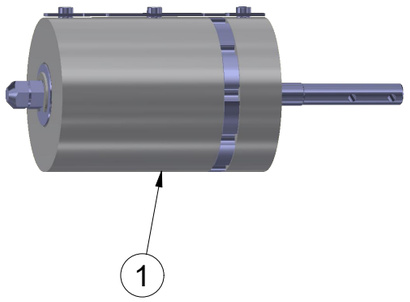

Pos	Part number
1	VZ00013264

V3,5

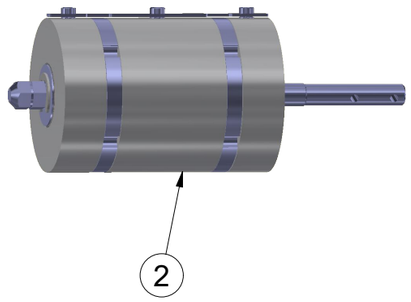

Pos	Part number
2	VZ00067641

V7

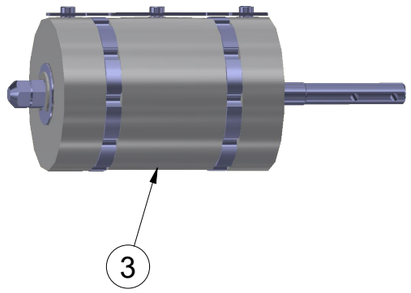

Pos	Part number
3	VZ00004860

V9H

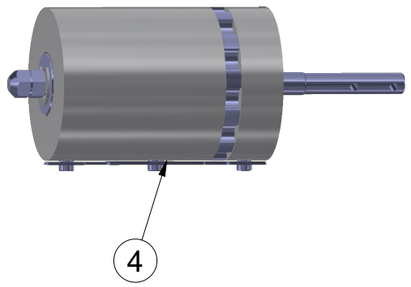

Pos	Part number
4	VZ00059433

V10H

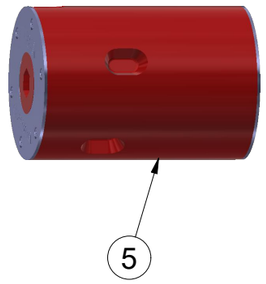

Pos	Part number
5	VZ00059413

V18

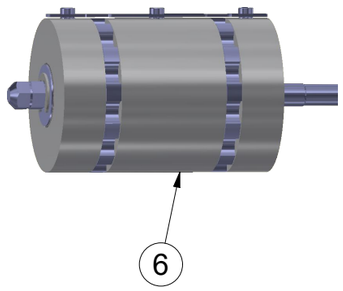

Pos	Part number
6	VZ00016523

V20H

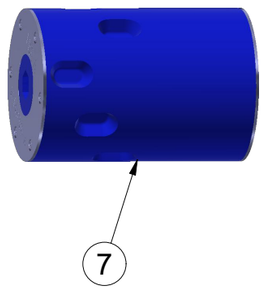

Pos	Part number
7	VZ00059422

V20

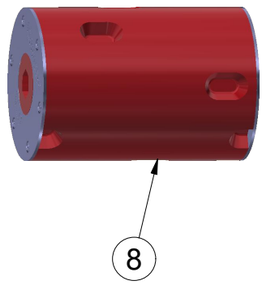

Pos	Part number
8	VZ00015596

V40

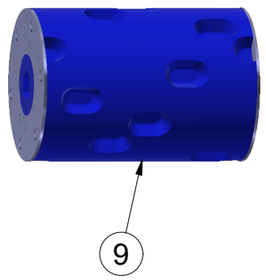

Pos	Part number
9	VZ00015460

V100

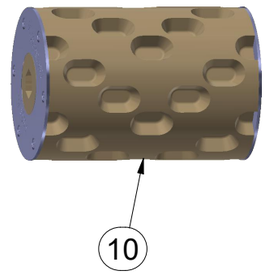

Pos	Part number
10	VZ00012852

CZ DRUHY DÁVKOVACÍCH VÁLEČKŮ
D TYPEN DER DOSIERWALZEN
F TYPES DE ROULEAUX DOSEURS
GB TYPES OF METERING ROLLERS
RU ТИПЫ ДОЗИРУЮЩИХ ВАЛЬЦОВ
PL TYPY WAŁKÓW DOZUJĄCYCH

V130

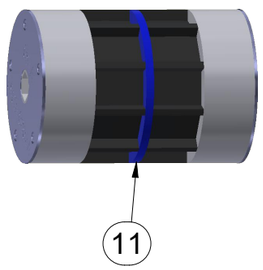

Pos	Part number
11	VZ00046382

V250

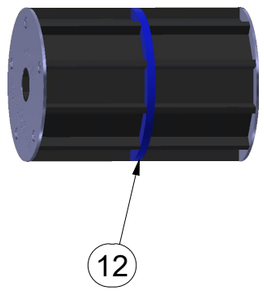

Pos	Part number
12	VZ00024037

V260

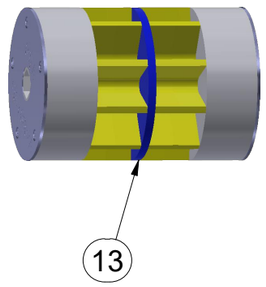

Pos	Part number
13	VZ00024057

V500

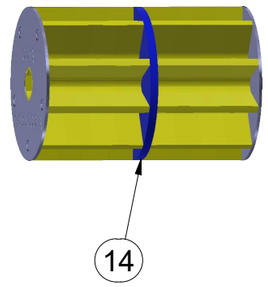

Pos	Part number
14	VZ00023875

CZ SEKCE PRACOVNÍ DISKOVÁ

D DISC WORKING SECTION

F SECTION DE TRAVAIL A DISQUES

GB DISC WORKING SECTION

RU СЕКЦИЯ РАБОЧАЯ ДИСКОВАЯ

PL TALERZOWA SEKCJA ROBOCZA

VZ00053651

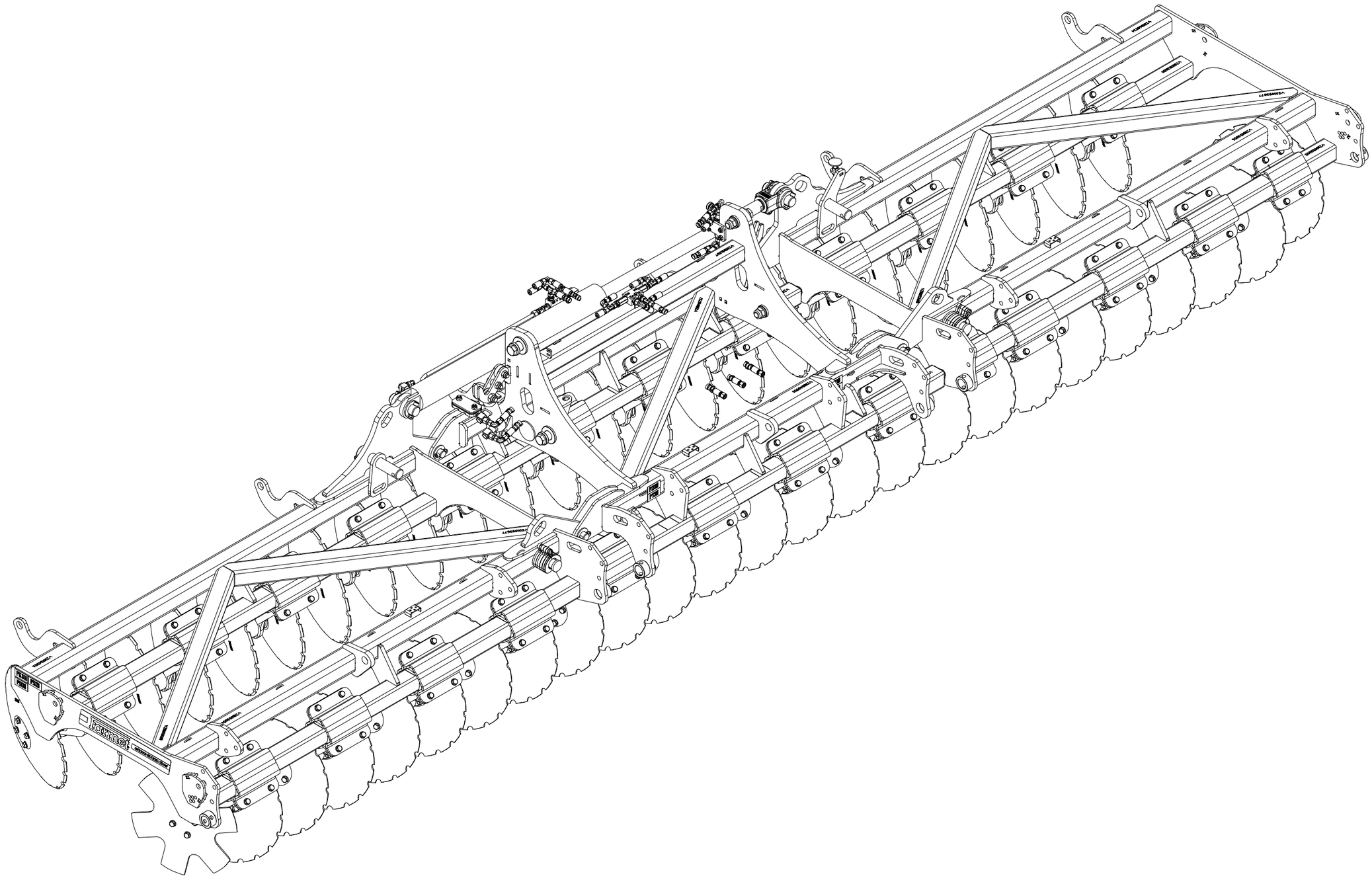

CZ SEKCE PRACOVNÍ DISKOVÁ

D DISC WORKING SECTION

F SECTION DE TRAVAIL A DISQUES

GB DISC WORKING SECTION

RU СЕКЦИЯ РАБОЧАЯ ДИСКОВАЯ

PL TALERZOWA SEKCJA ROBOCZA

VZ00053651

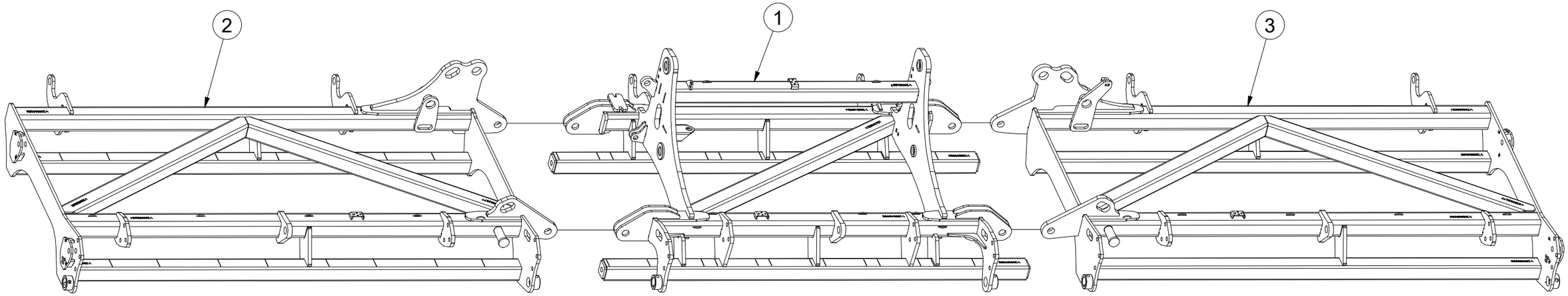

Pos.	Part Number	Pcs.
1	VZ00048951	1
2	VZ00053654	1
3	VZ00053652	1

CZ SEKCE PRACOVNÍ DISKOVÁ

D DISC WORKING SECTION

F SECTION DE TRAVAIL A DISQUES

GB DISC WORKING SECTION

RU СЕКЦИЯ РАБОЧАЯ ДИСКОВАЯ

PL TALERZOWA SEKCJA ROBOCZA

VZ00053651

Pos.	Part Number	Pcs.
1	VZ00048951	1
18	4009352	2
19	4009397	2
21	4024458	4
50	m04241	4
52	m19609	4
53	m03926	4
56	m01214	4
57	m03718	4
61	4010458	8
62	4010459	8
65	m04301	10
67	m22091	4
71	m02579	2

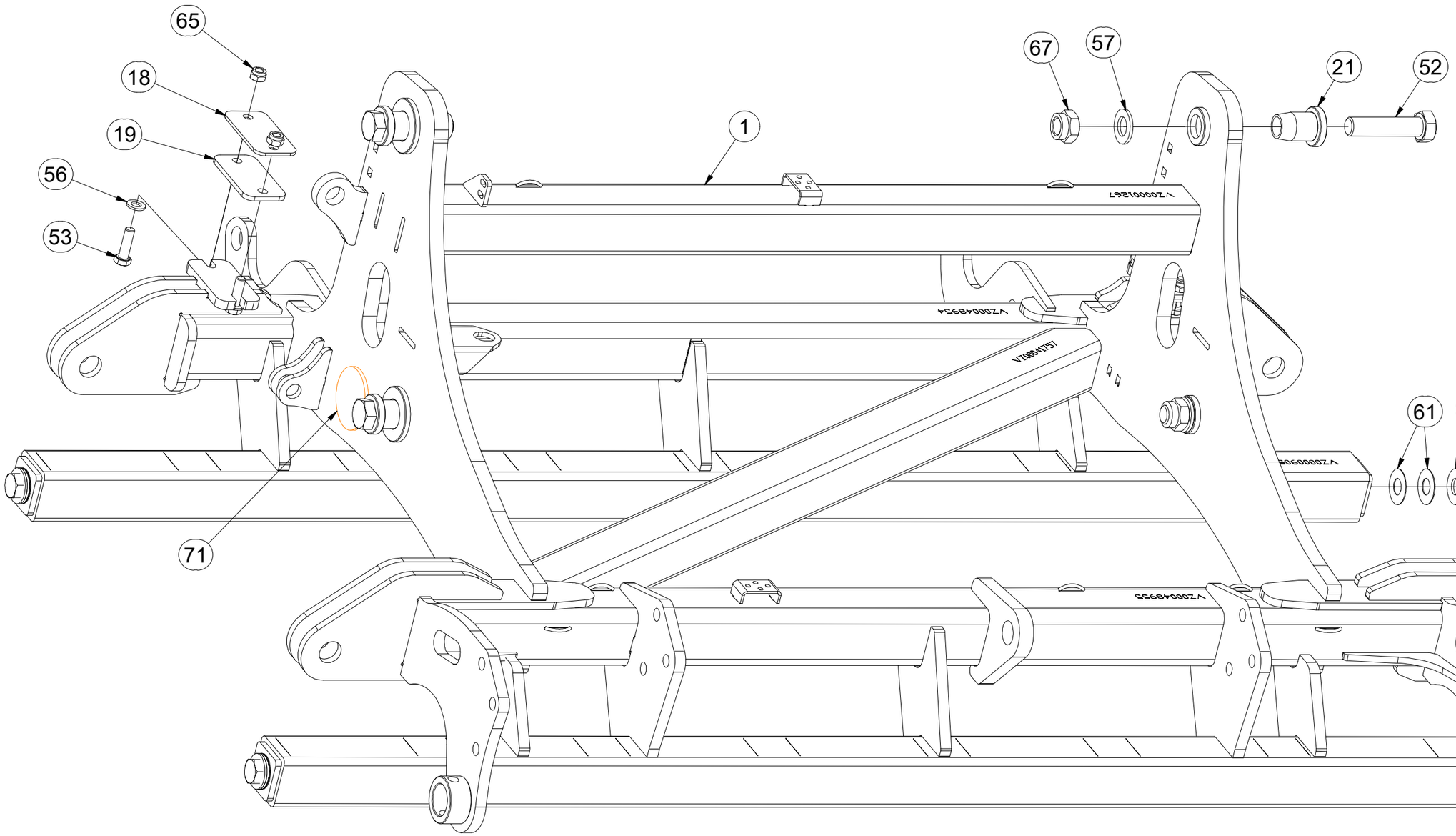

CZ SEKCE PRACOVNÍ DISKOVÁ

D DISC WORKING SECTION

F SECTION DE TRAVAIL A DISQUES

GB DISC WORKING SECTION

RU СЕКЦИЯ РАБОЧАЯ ДИСКОВАЯ

PL TALERZOWA SEKCJA ROBOCZA

VZ00053651

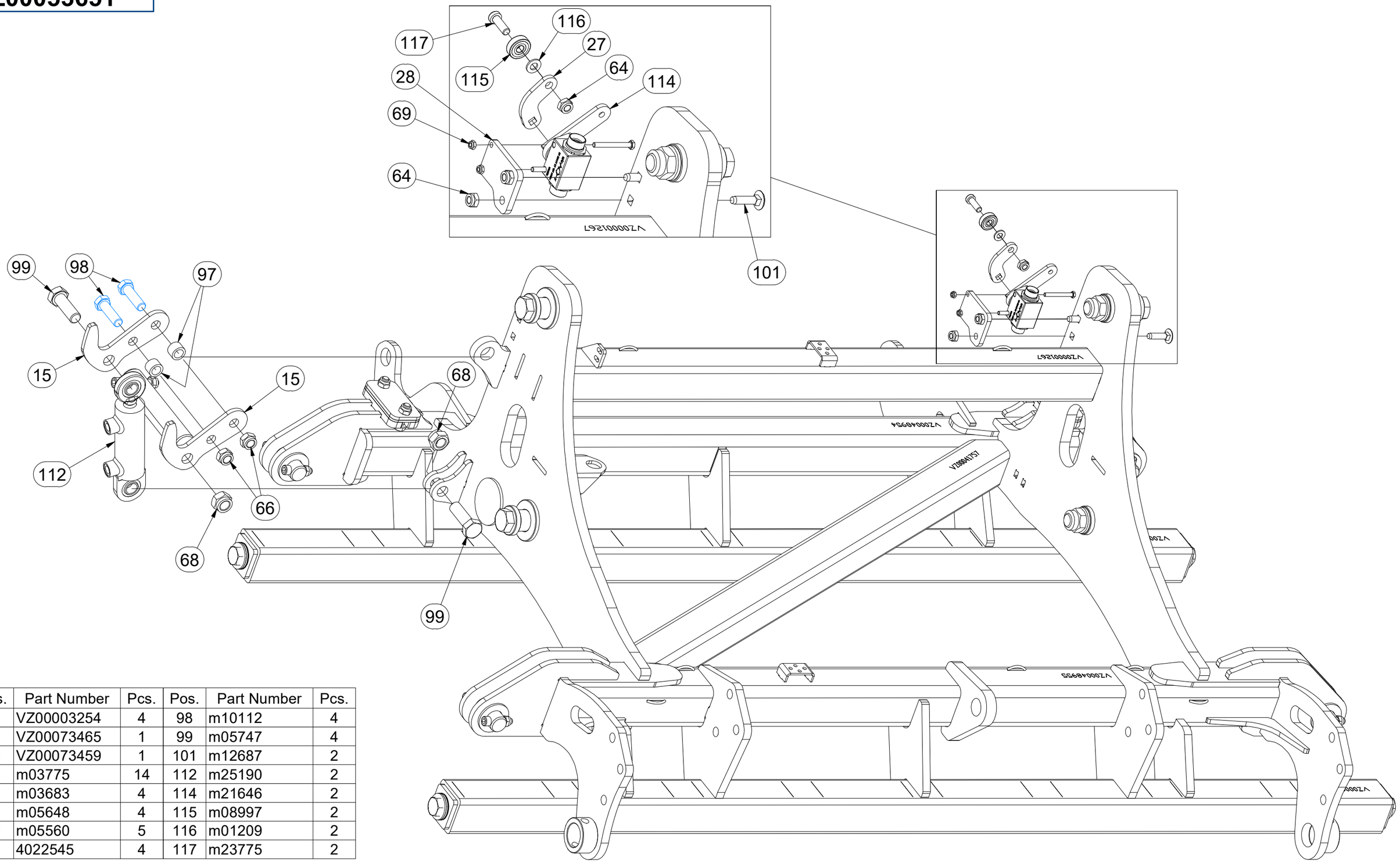

Pos.	Part Number	Pcs.	Pos.	Part Number	Pcs.
15	VZ00003254	4	98	m10112	4
27	VZ00073465	1	99	m05747	4
28	VZ00073459	1	101	m12687	2
64	m03775	14	112	m25190	2
66	m03683	4	114	m21646	2
68	m05648	4	115	m08997	2
69	m05560	5	116	m01209	2
97	4022545	4	117	m23775	2

CZ SEKCE PRACOVNÍ DISKOVÁ

D DISC WORKING SECTION

F SECTION DE TRAVAIL A DISQUES

GB DISC WORKING SECTION

RU СЕКЦИЯ РАБОЧАЯ ДИСКОВАЯ

PL TALERZOWA SEKCJA ROBOCZA

VZ00053651

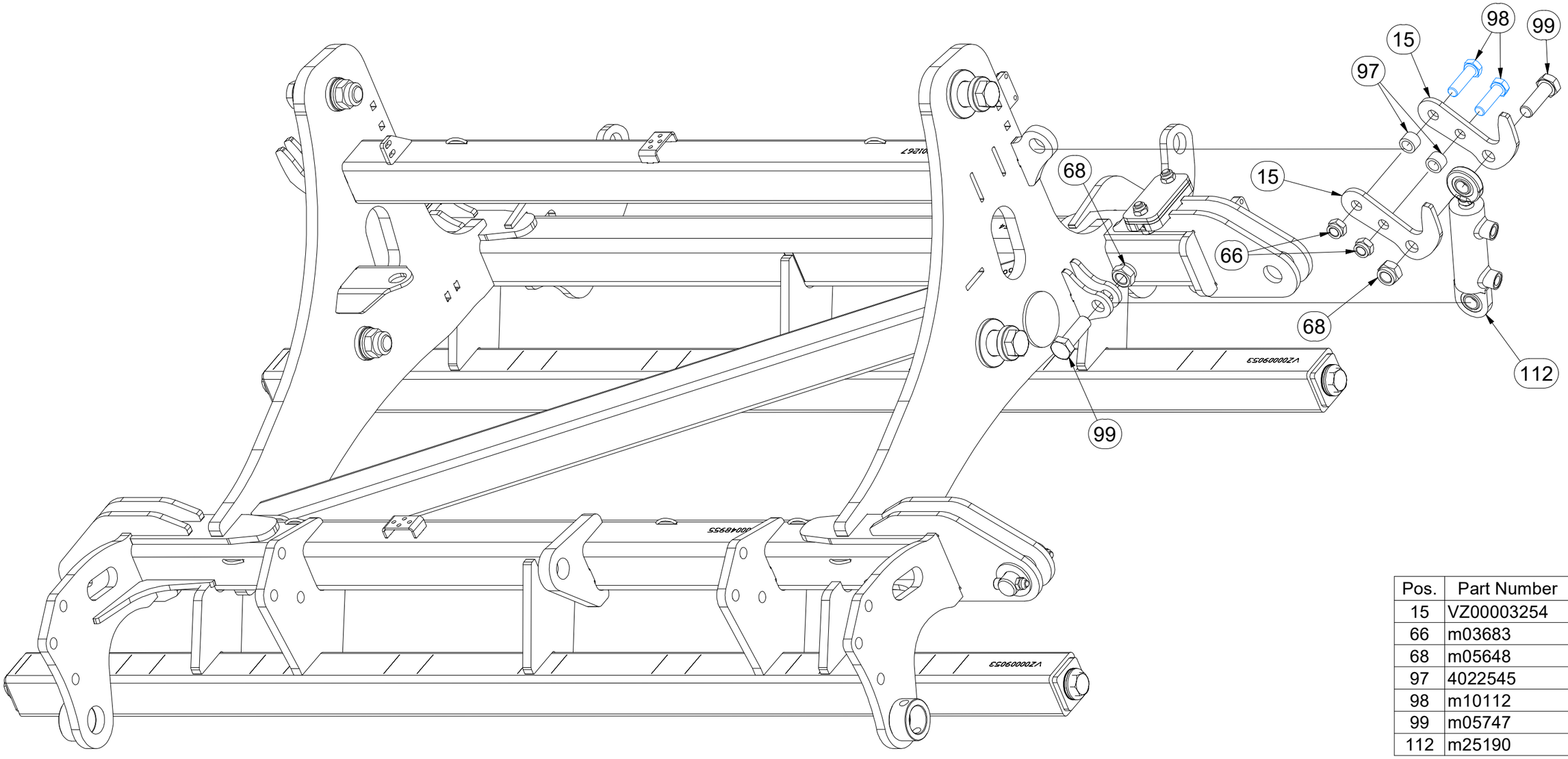

Pos.	Part Number	Pcs.
15	VZ00003254	4
66	m03683	4
68	m05648	4
97	4022545	4
98	m10112	4
99	m05747	4
112	m25190	2

CZ SEKCE PRACOVNÍ DISKOVÁ

D DISC WORKING SECTION

F SECTION DE TRAVAIL A DISQUES

GB DISC WORKING SECTION

RU СЕКЦИЯ РАБОЧАЯ ДИСКОВАЯ

PL TALERZOWA SEKCJA ROBOCZA

VZ00053651

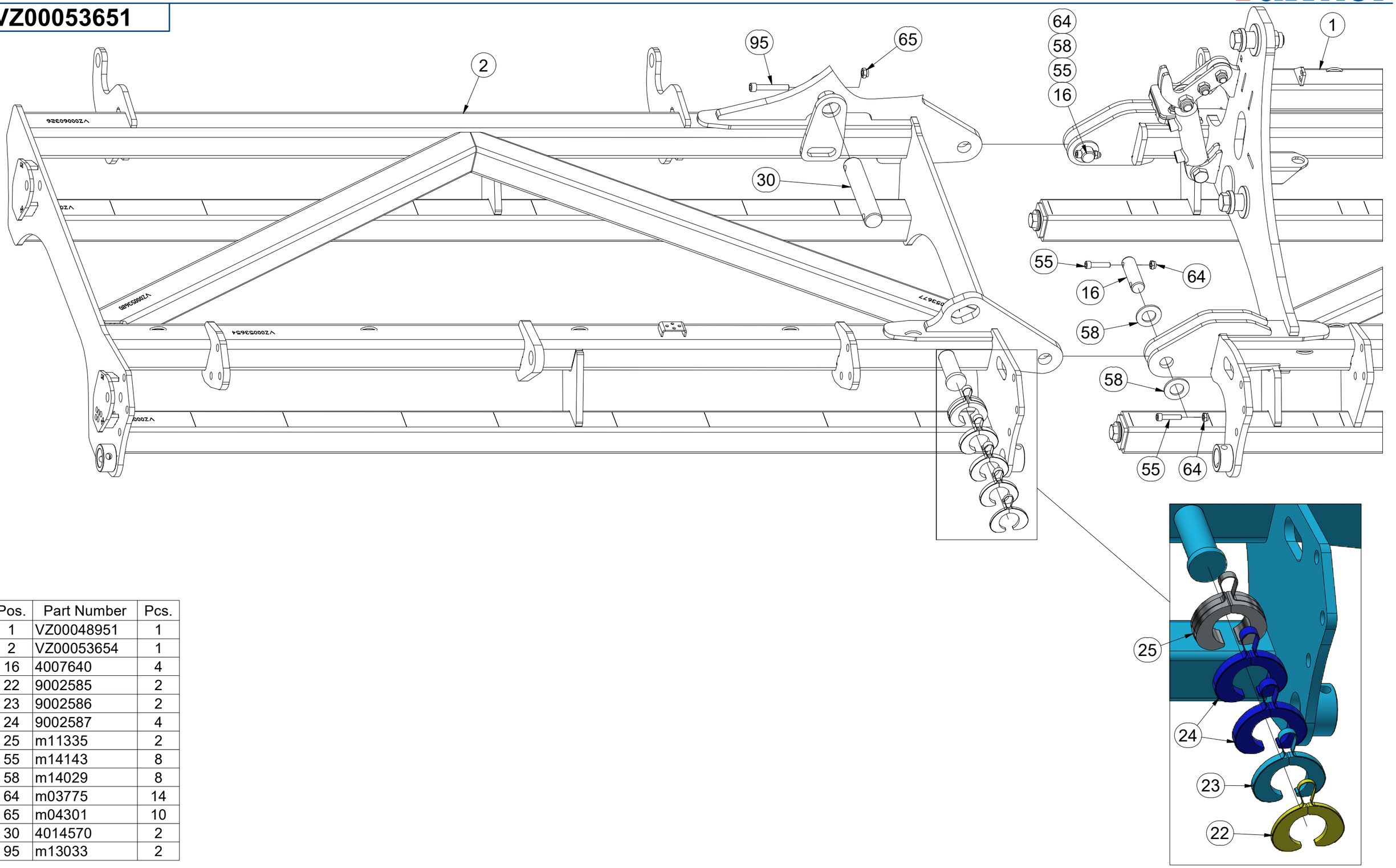

Pos.	Part Number	Pcs.
1	VZ00048951	1
2	VZ00053654	1
16	4007640	4
22	9002585	2
23	9002586	2
24	9002587	4
25	m11335	2
55	m14143	8
58	m14029	8
64	m03775	14
65	m04301	10
30	4014570	2
95	m13033	2

CZ SEKCE PRACOVNÍ DISKOVÁ

D DISC WORKING SECTION

F SECTION DE TRAVAIL A DISQUES

GB DISC WORKING SECTION

RU СЕКЦИЯ РАБОЧАЯ ДИСКОВАЯ

PL TALERZOWA SEKCJA ROBOCZA

VZ00053651

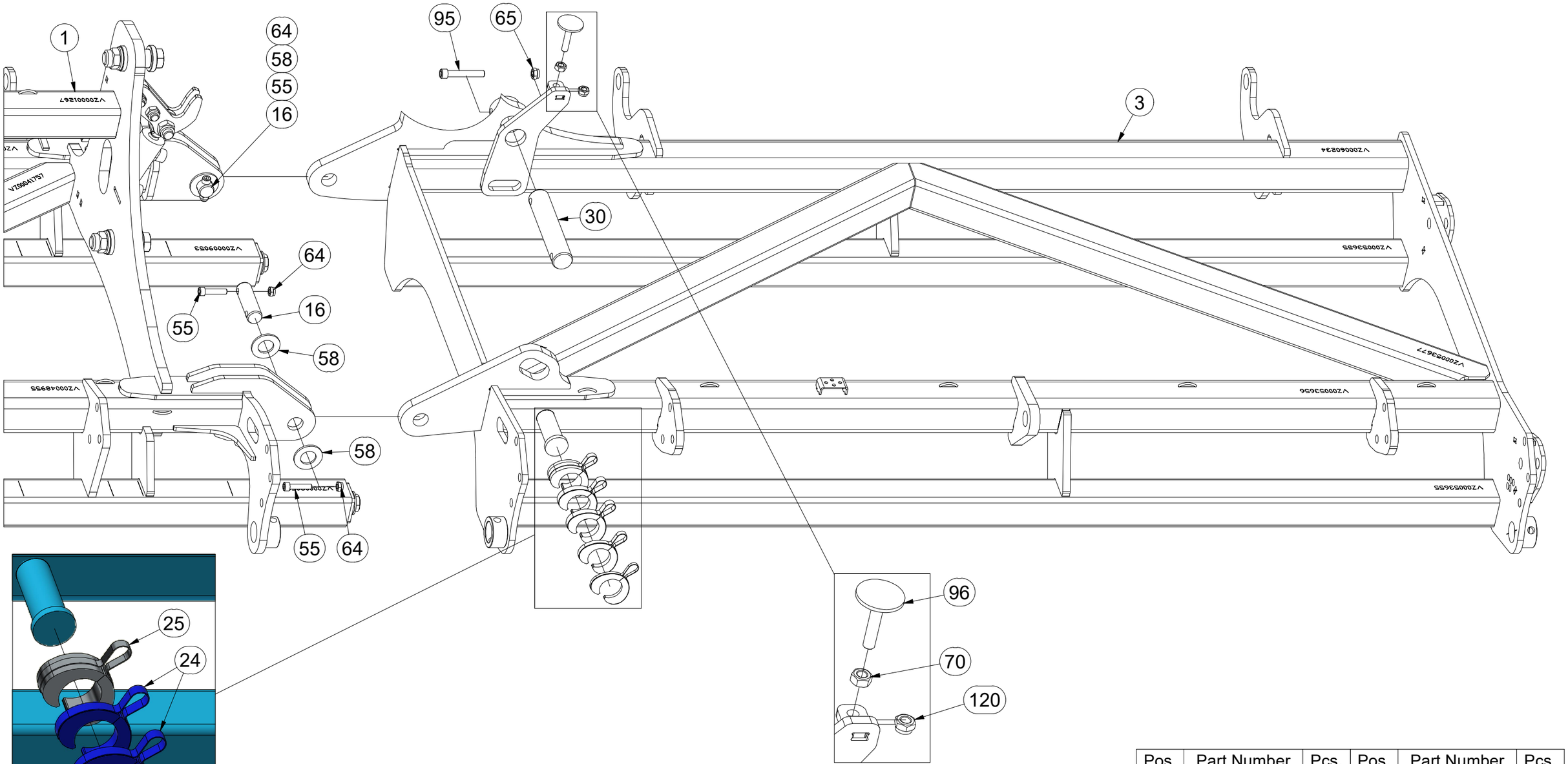

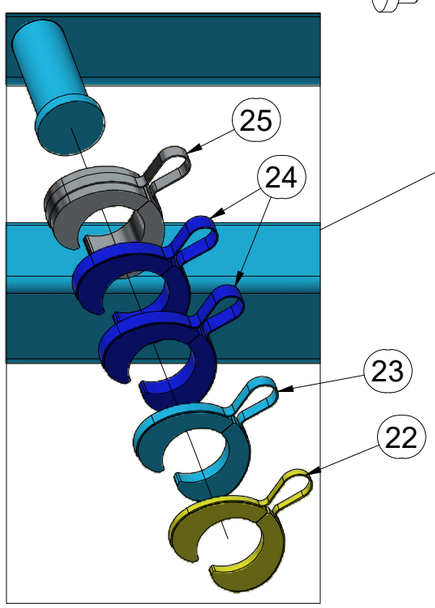

Pos.	Part Number	Pcs.	Pos.	Part Number	Pcs.
1	VZ00048951	1	58	m14029	8
3	VZ00053652	1	64	m03775	14
16	4007640	4	65	m04301	10
22	9002585	2	70	m06952	1
23	9002586	2	30	4014570	2
24	9002587	4	95	m13033	2
25	m11335	2	96	4026364	1
55	m14143	8	120	m13618	1

CZ SEKCE PRACOVNÍ DISKOVÁ

D DISC WORKING SECTION

F SECTION DE TRAVAIL A DISQUES

GB DISC WORKING SECTION

RU СЕКЦИЯ РАБОЧАЯ ДИСКОВАЯ

PL TALERZOWA SEKCJA ROBOCZA

VZ00053651

Pos.	Part Number	Pcs.
17	4007730	1
20	4015686	1
26	VZ00056028	1
54	m14008	4
59	m03636	2
60	4013139	4
65	m04301	10

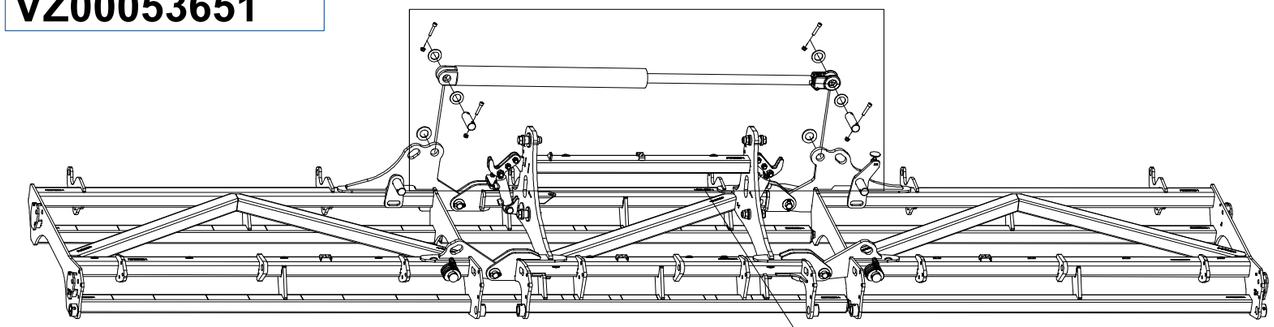

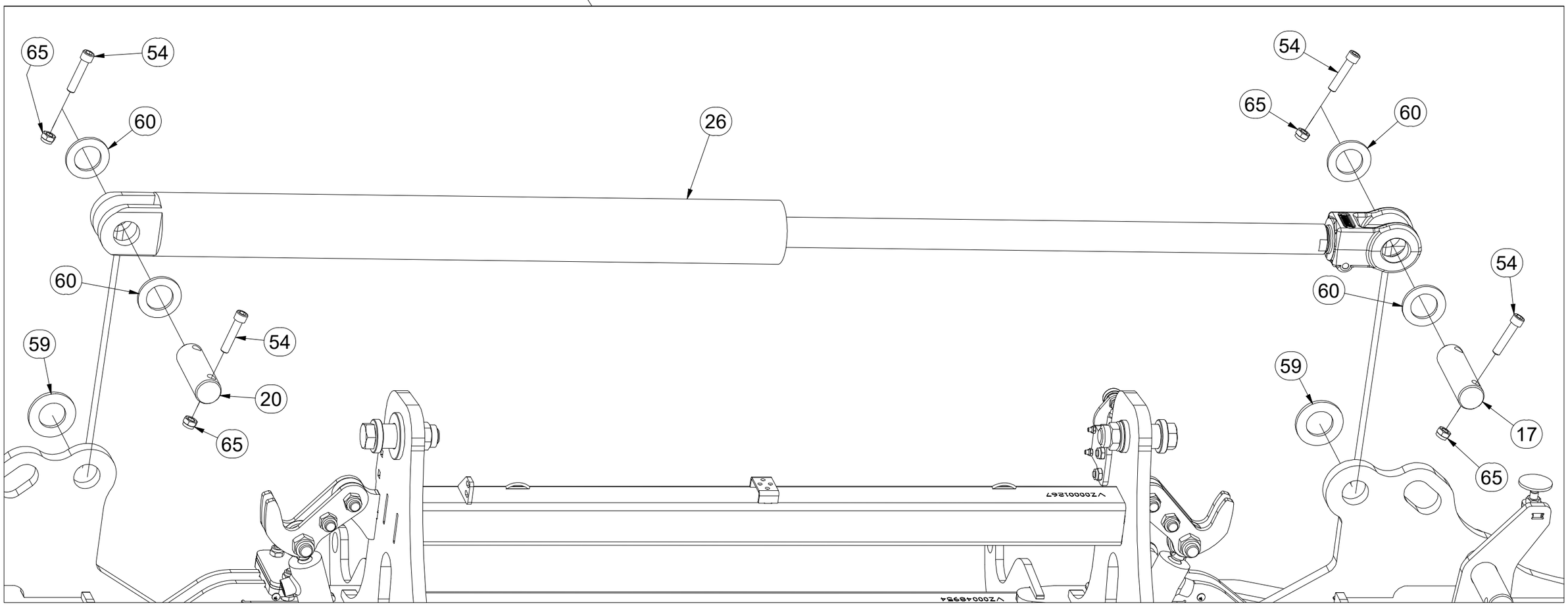

CZ SEKCE PRACOVNÍ DISKOVÁ

D DISC WORKING SECTION

F SECTION DE TRAVAIL A DISQUES

GB DISC WORKING SECTION

RU СЕКЦИЯ РАБОЧАЯ ДИСКОВАЯ

PL TALERZOWA SEKCJA ROBOCZA

VZ00053651

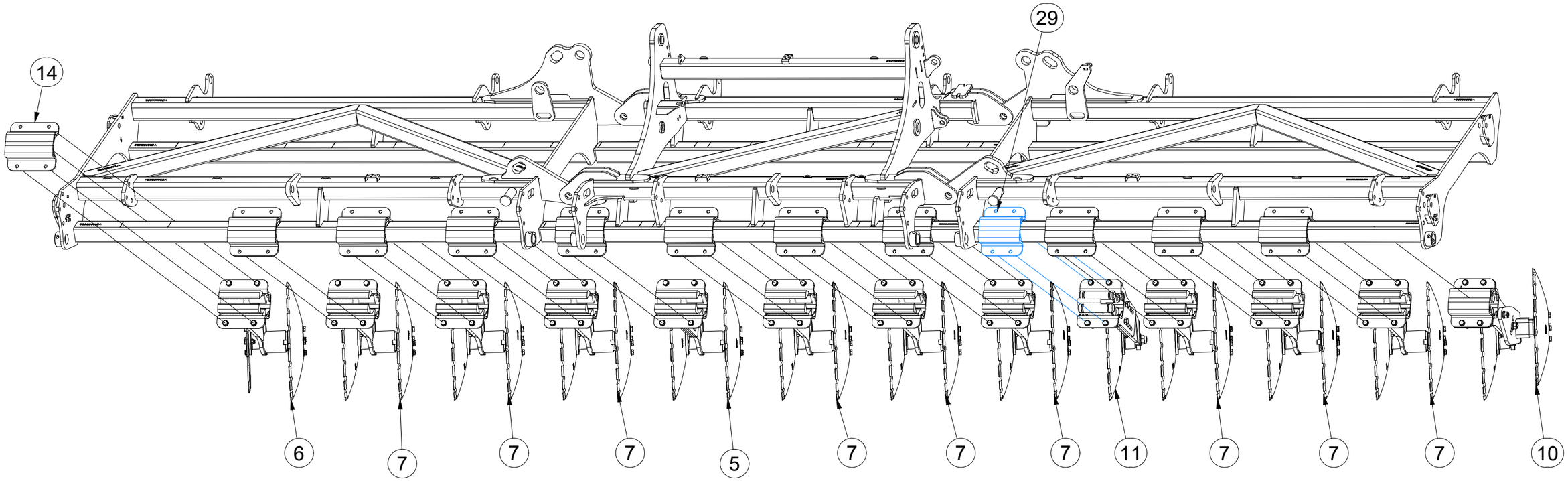

Pos.	Part Number	Pcs.
5	3011126	1
6	3008540	1
7	3008539	9
10	3005412	1
11	3005198	1
14	4017736	23
29	9004269	1

CZ SEKCE PRACOVNÍ DISKOVÁ

D DISC WORKING SECTION

F SECTION DE TRAVAIL A DISQUES

GB DISC WORKING SECTION

RU СЕКЦИЯ РАБОЧАЯ ДИСКОВАЯ

PL TALERZOWA SEKCJA ROBOCZA

VZ00053651

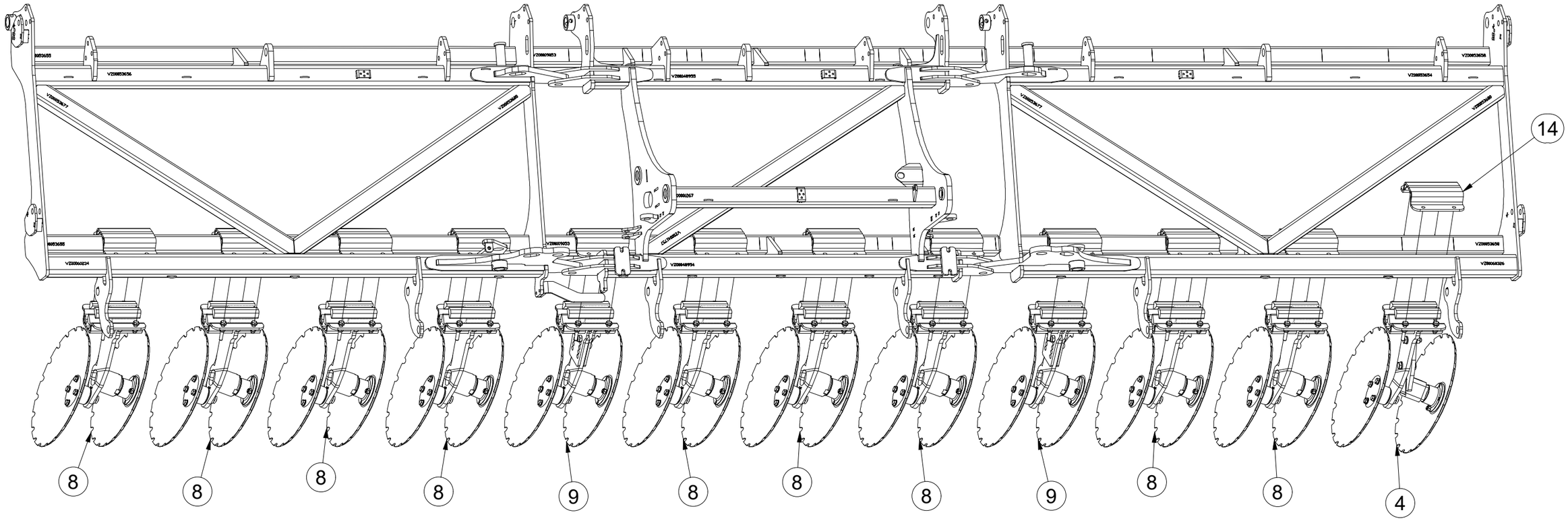

Pos.	Part Number	Pcs.
4	3008958	1
8	3008538	9
9	3011128	2
14	4017736	23

CZ SEKCE PRACOVNÍ DISKOVÁ

D DISC WORKING SECTION

F SECTION DE TRAVAIL A DISQUES

GB DISC WORKING SECTION

RU СЕКЦИЯ РАБОЧАЯ ДИСКОВАЯ

PL TALERZOWA SEKCJA ROBOCZA

VZ00053651

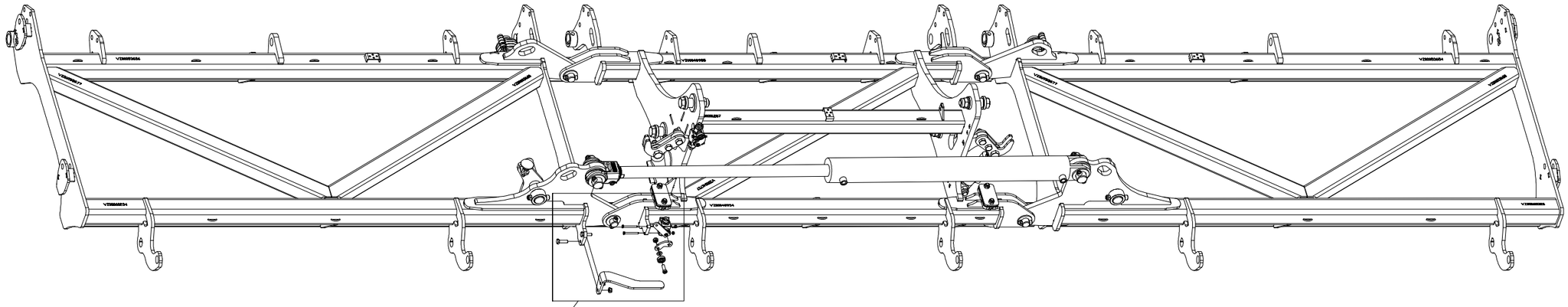

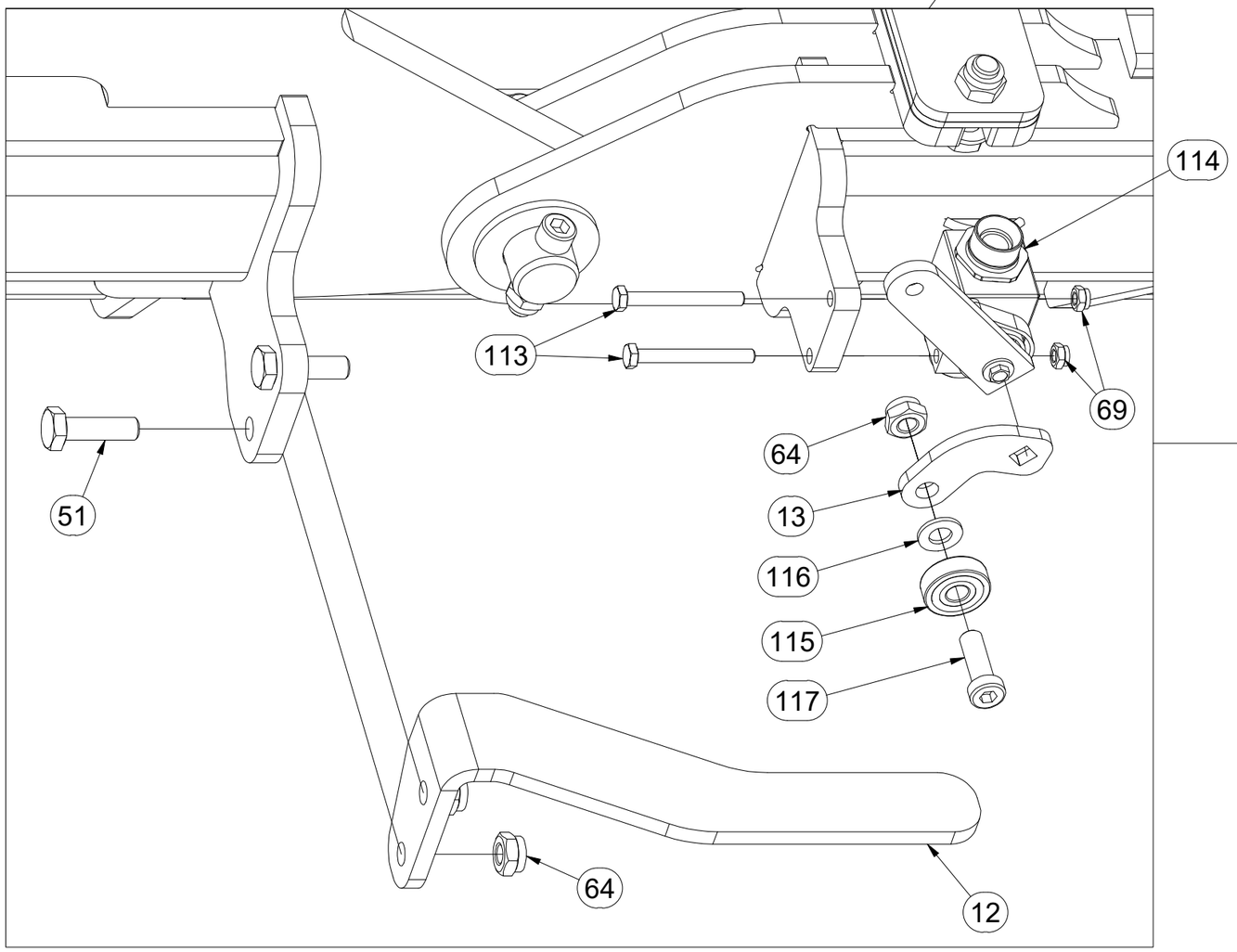

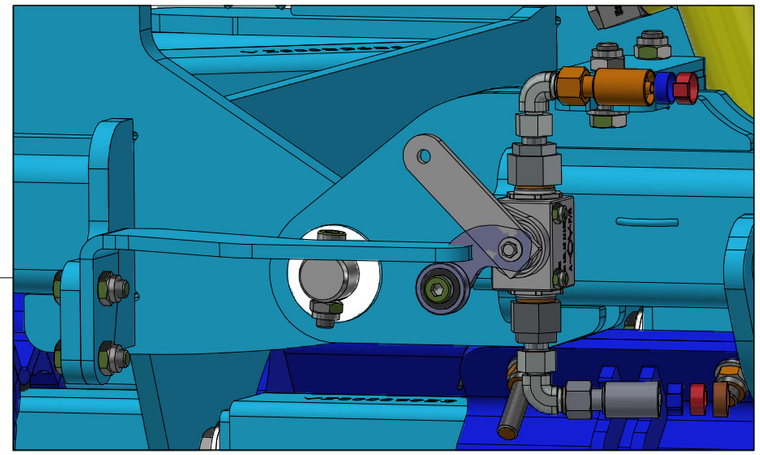

Pos.	Part Number	Pcs.	Pos.	Part Number	Pcs.
12	VZ00074078	1	113	m16903	4
13	VZ00074053	1	114	m21646	2
51	m04613	2	115	m08997	2
64	m03775	14	116	m01209	2
69	m05560	5	117	m23775	2

CZ SEKCE PRACOVNÍ DISKOVÁ

D DISC WORKING SECTION

F SECTION DE TRAVAIL A DISQUES

GB DISC WORKING SECTION

RU СЕКЦИЯ РАБОЧАЯ ДИСКОВАЯ

PL TALERZOWA SEKCJA ROBOCZA

VZ00053651

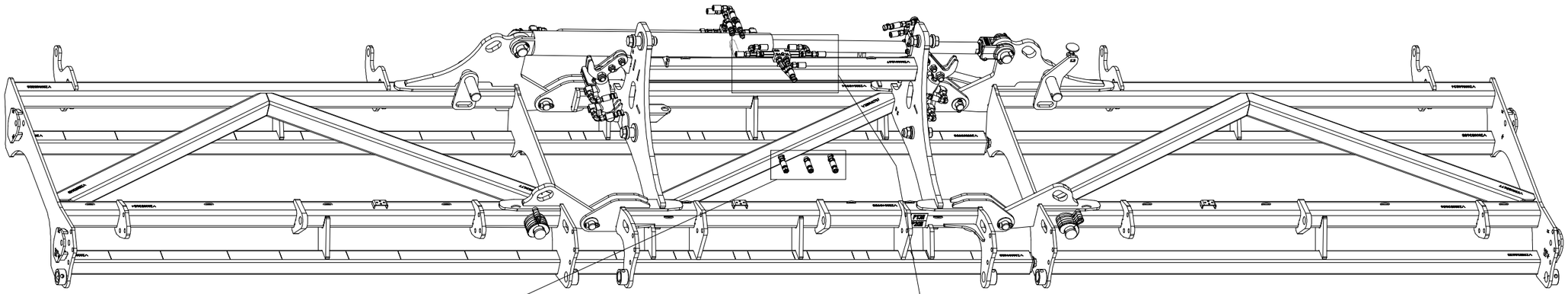

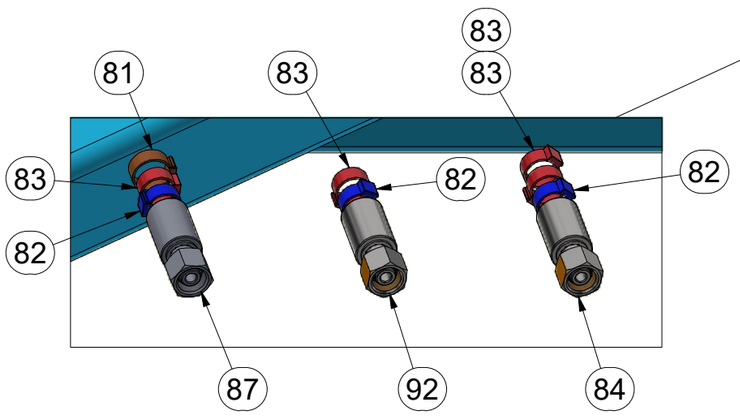

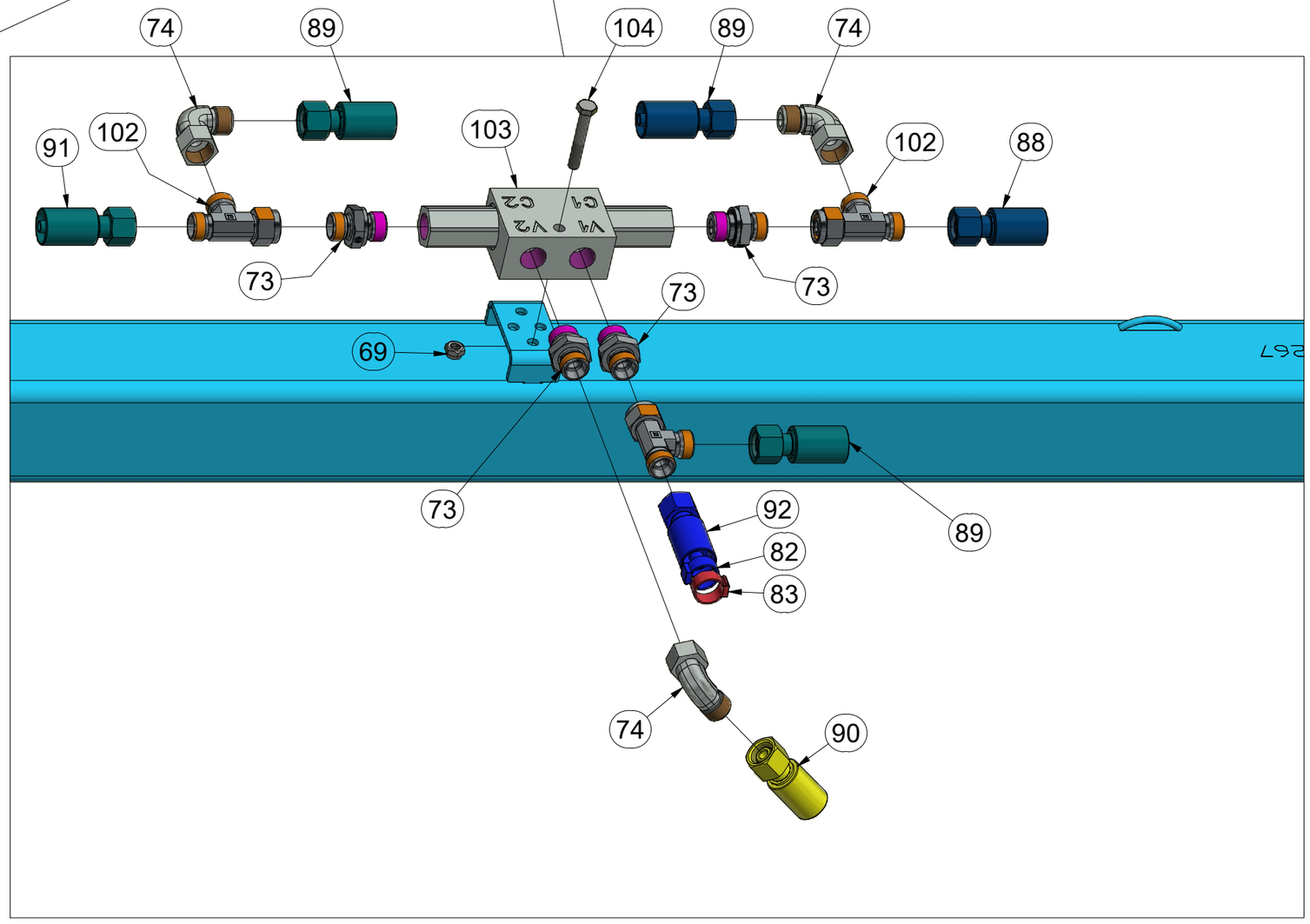

Pos.	Part Number	Pcs.	Pos.	Part Number	Pcs.
69	m05560	5	88	m09629	1
73	m06528	6	89	m20170	3
74	m06803	14	90	m07909	1
81	m21373	2	91	m07645	1
82	m11253	13	92	m06533	1
83	m11294	18	102	m07568	4
84	m07648	1	103	m06673	1
87	m18192	1	104	m04641	1

CZ SEKCE PRACOVNÍ DISKOVÁ
D DISC WORKING SECTION
F SECTION DE TRAVAIL A DISQUES
GB DISC WORKING SECTION
RU СЕКЦИЯ РАБОЧАЯ ДИСКОВАЯ
PL TALERZOWA SEKCJA ROBOCZA

VZ00053651

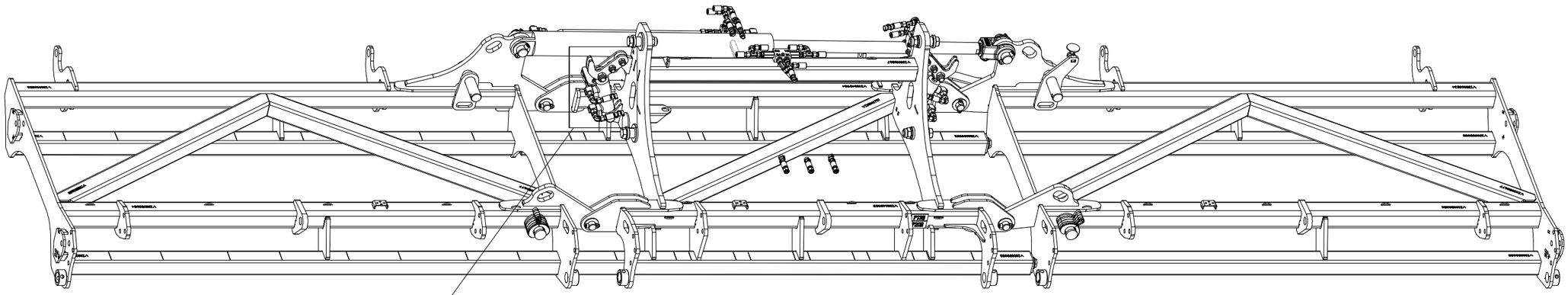

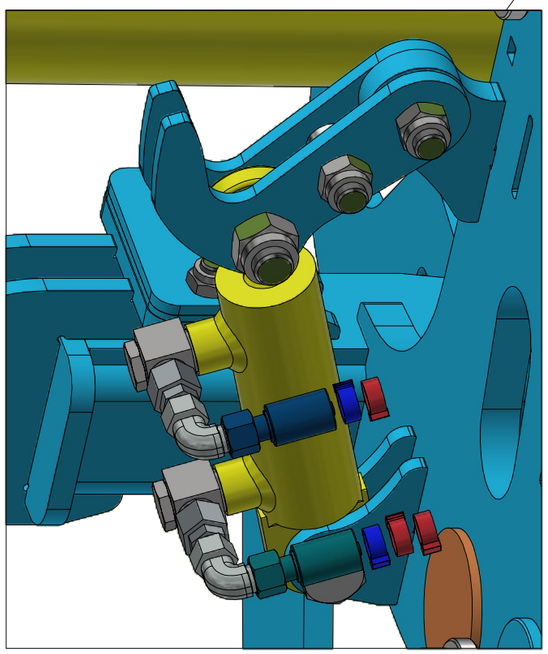

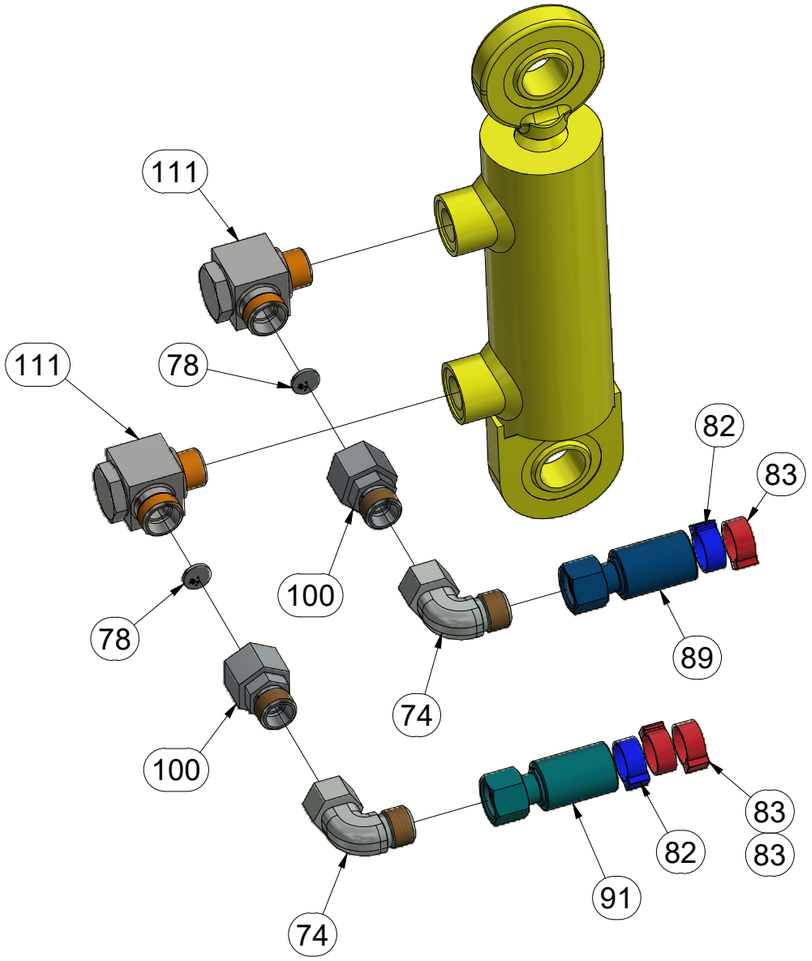

Pos.	Part Number	Pcs.	Pos.	Part Number	Pcs.
74	m06803	14	89	m20170	3
78	m10774	6	91	m07645	1
82	m11253	13	100	m09986	4
83	m11294	18	111	m20882	6

CZ SEKCE PRACOVNÍ DISKOVÁ

D DISC WORKING SECTION

F SECTION DE TRAVAIL A DISQUES

GB DISC WORKING SECTION

RU СЕКЦИЯ РАБОЧАЯ ДИСКОВАЯ

PL TALERZOWA SEKCJA ROBOCZA

VZ00053651

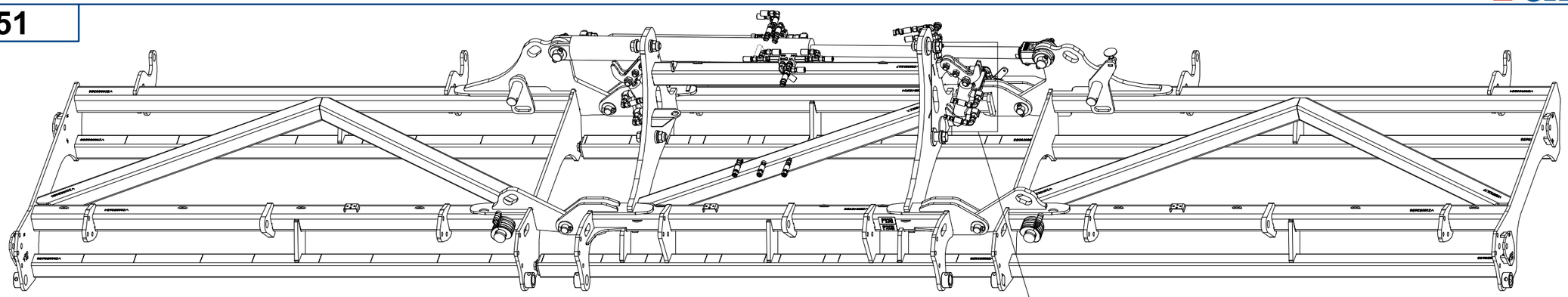

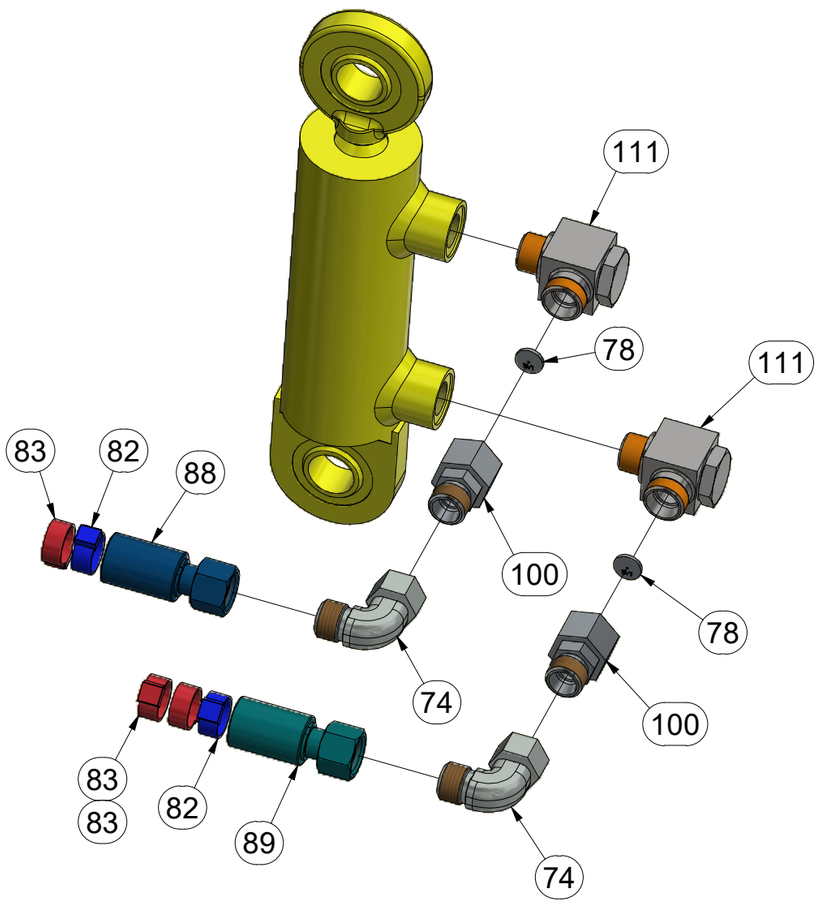

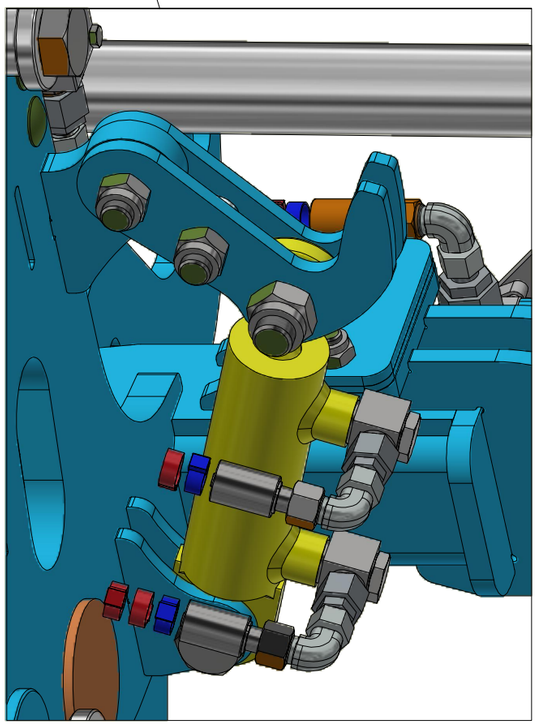

Pos.	Part Number	Pcs.
74	m06803	14
78	m10774	6
82	m11253	13
83	m11294	18
88	m09629	1
89	m20170	3
100	m09986	4
111	m20882	6

CZ SEKCE PRACOVNÍ DISKOVÁ

D DISC WORKING SECTION

F SECTION DE TRAVAIL A DISQUES

GB DISC WORKING SECTION

RU СЕКЦИЯ РАБОЧАЯ ДИСКОВАЯ

PL TALERZOWA SEKCJA ROBOCZA

VZ00053651

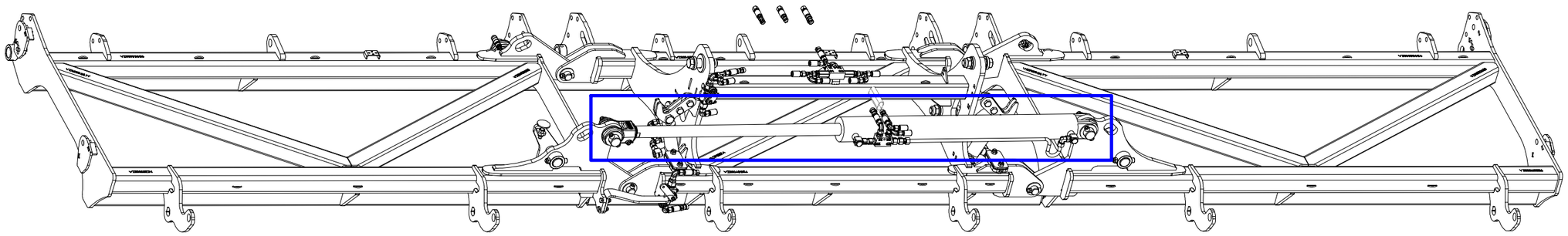

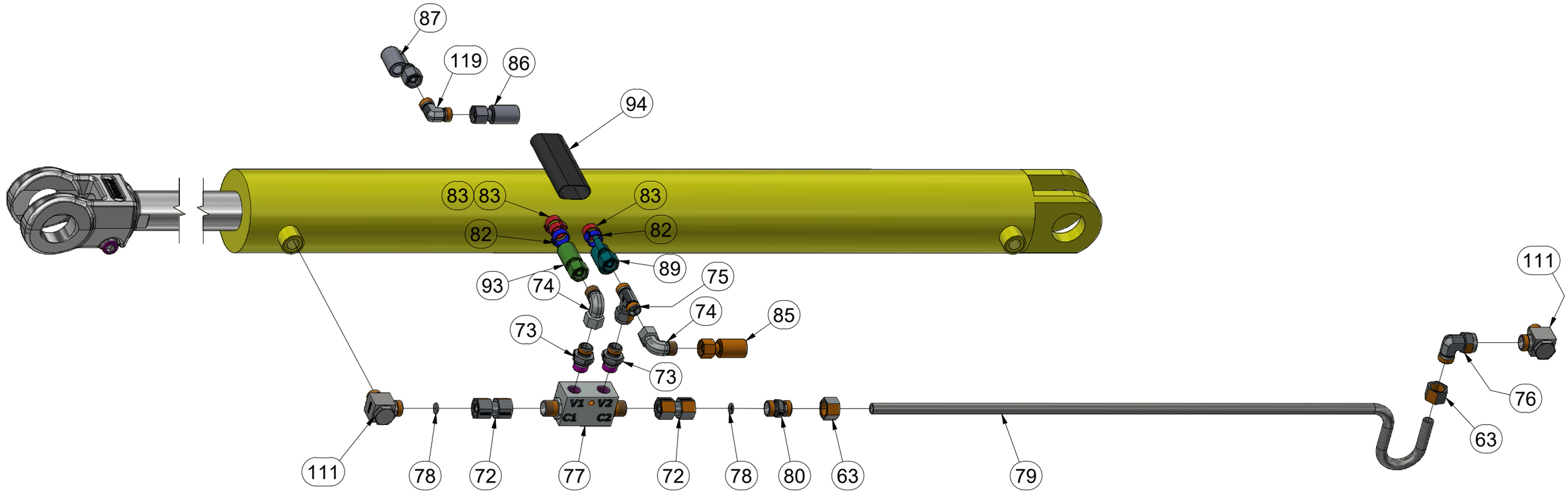

Pos.	Part Number	Pcs.	Pos.	Part Number	Pcs.	Pos.	Part Number	Pcs.
63	m17321	2	78	m10774	6	86	m07360	1
72	m22306	2	79	m16714	1	87	m18192	1
73	m06528	6	80	m16910	1	89	m20170	3
74	m06803	14	82	m11253	13	93	m03951	1
75	m07567	1	83	m11294	18	94	m06496	1,500 m
76	m07654	1	119	m06661	1	111	m20882	6
77	m08083	1	85	m03952	1			

CZ SEKCE PRACOVNÍ DISKOVÁ

D DISC WORKING SECTION

F SECTION DE TRAVAIL A DISQUES

GB DISC WORKING SECTION

RU СЕКЦИЯ РАБОЧАЯ ДИСКОВАЯ

PL TALERZOWA SEKCJA ROBOCZA

VZ00053651

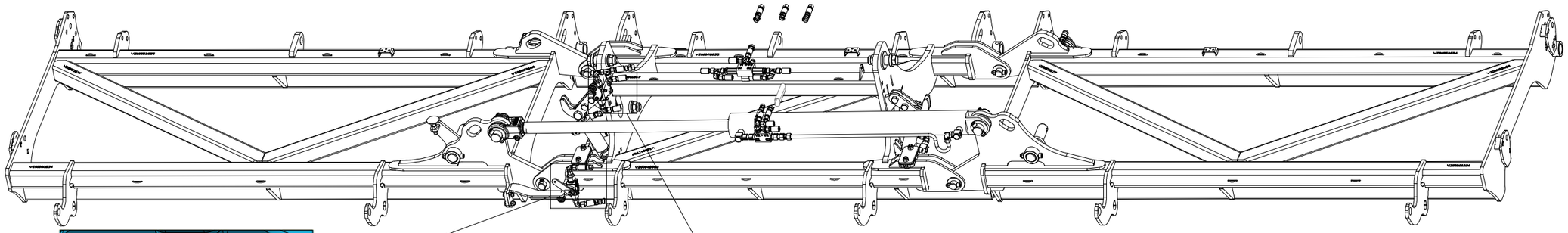

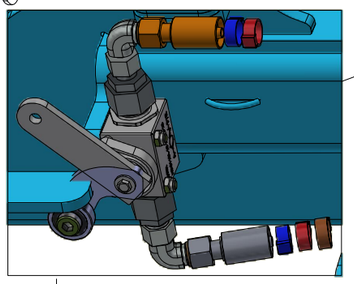

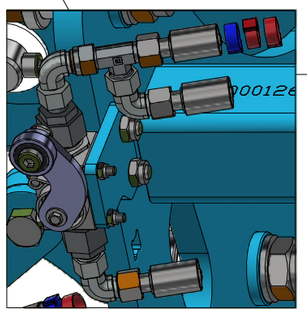

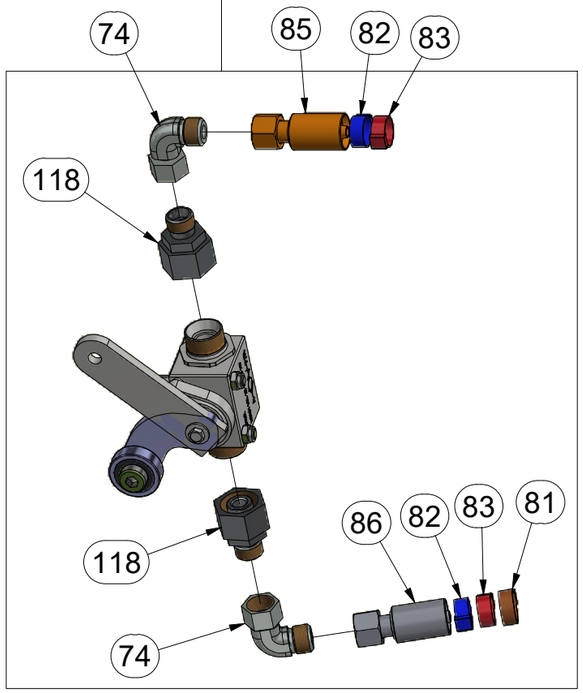

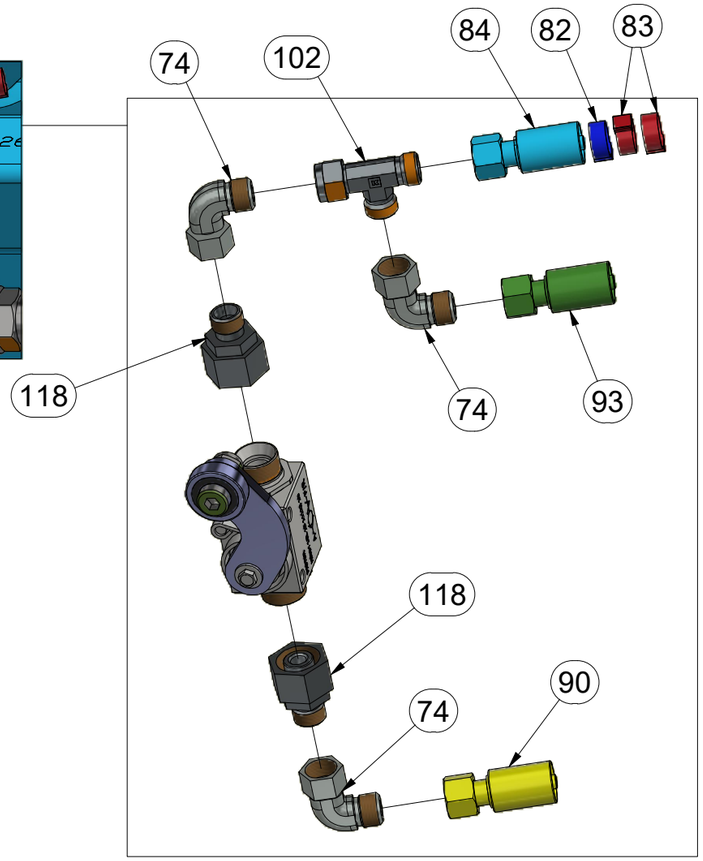

Pos.	Part Number	Pcs.	Pos.	Part Number	Pcs.
74	m06803	14	86	m07360	1
81	m21373	2	90	m07909	1
82	m11253	13	93	m03951	1
83	m11294	18	102	m07568	4
84	m07648	1	118	m08533	4
85	m03952	1			

CZ SEKCE PRACOVNÍ DISKOVÁ
D DISC WORKING SECTION
F SECTION DE TRAVAIL A DISQUES
GB DISC WORKING SECTION
RU СЕКЦИЯ РАБОЧАЯ ДИСКОВАЯ
PL TALERZOWA SEKCJA ROBOCZA

VZ00053651

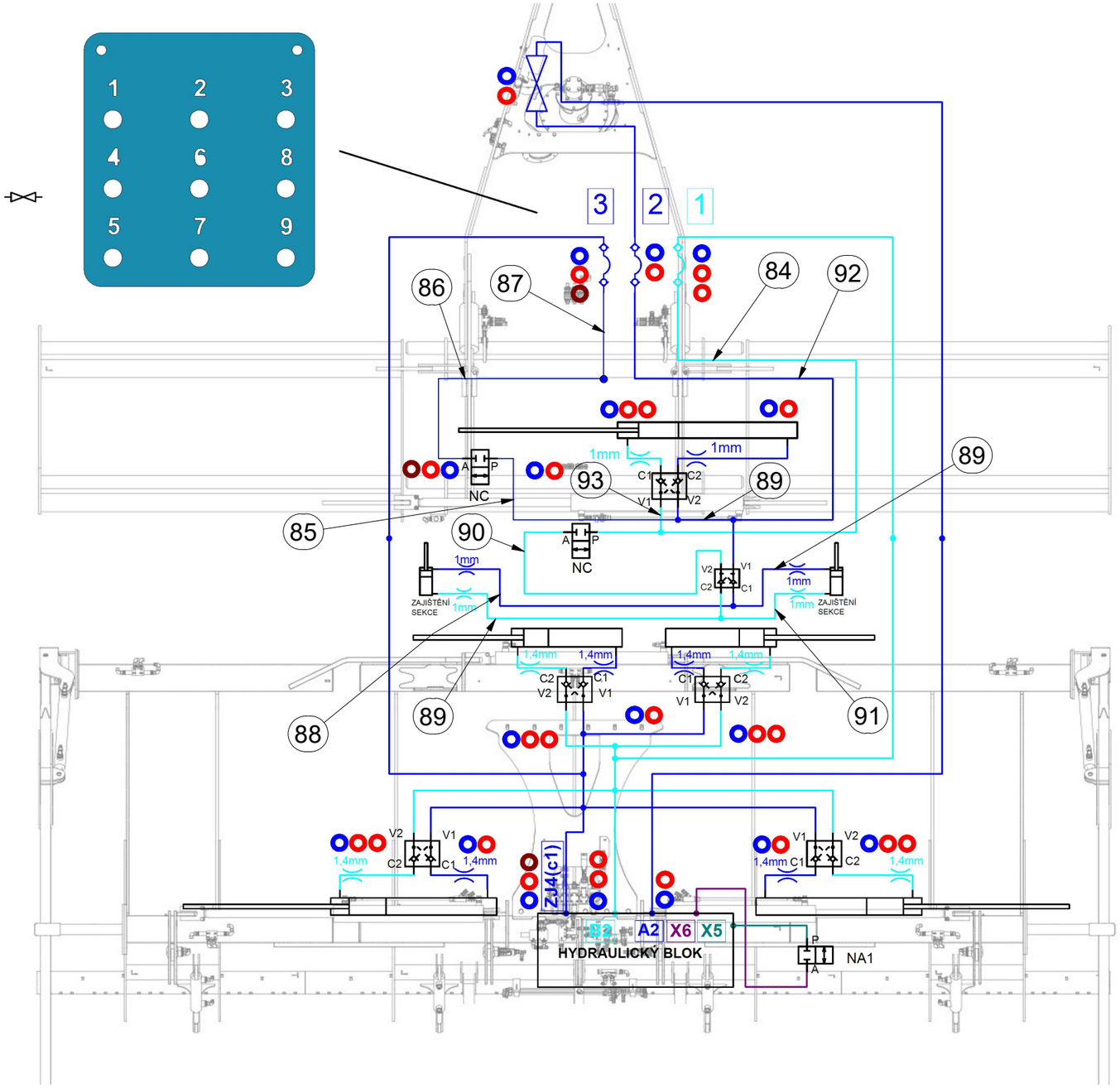

FA COM 4,6,8 SSC

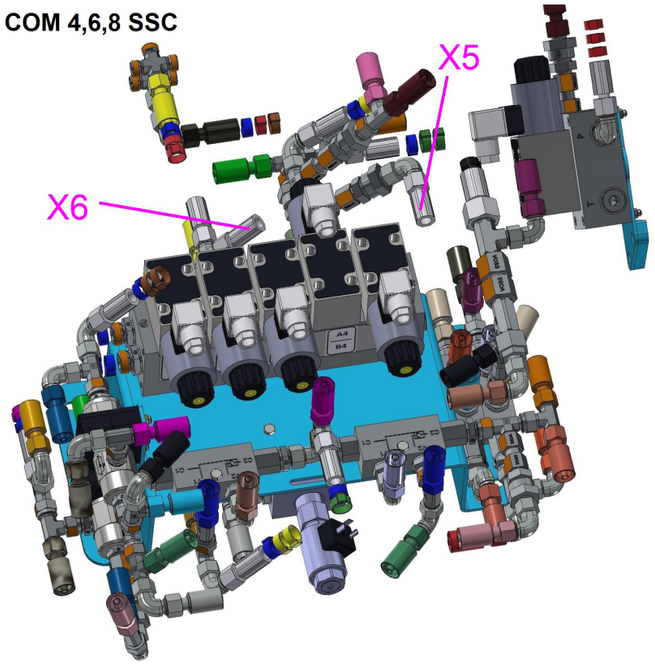

FA COM 4,6,8 PSC

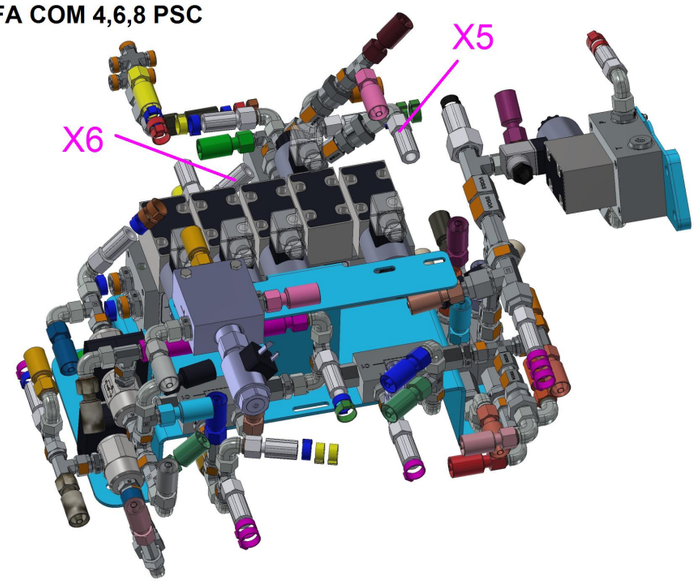

Pos.	Part Number	Pcs.
79	m16714	1
84	m07648	1
85	m03952	1
86	m07360	1
87	m18192	1
88	m09629	1
89	m20170	3
90	m07909	1
91	m07645	1
92	m06533	1
93	m03951	1

CZ SEKCE PRACOVNÍ DISKOVÁ

D DISC WORKING SECTION

F SECTION DE TRAVAIL A DISQUES

GB DISC WORKING SECTION

RU СЕКЦИЯ РАБОЧАЯ ДИСКОВАЯ

PL TALERZOWA SEKCJA ROBOCZA

VZ00053651

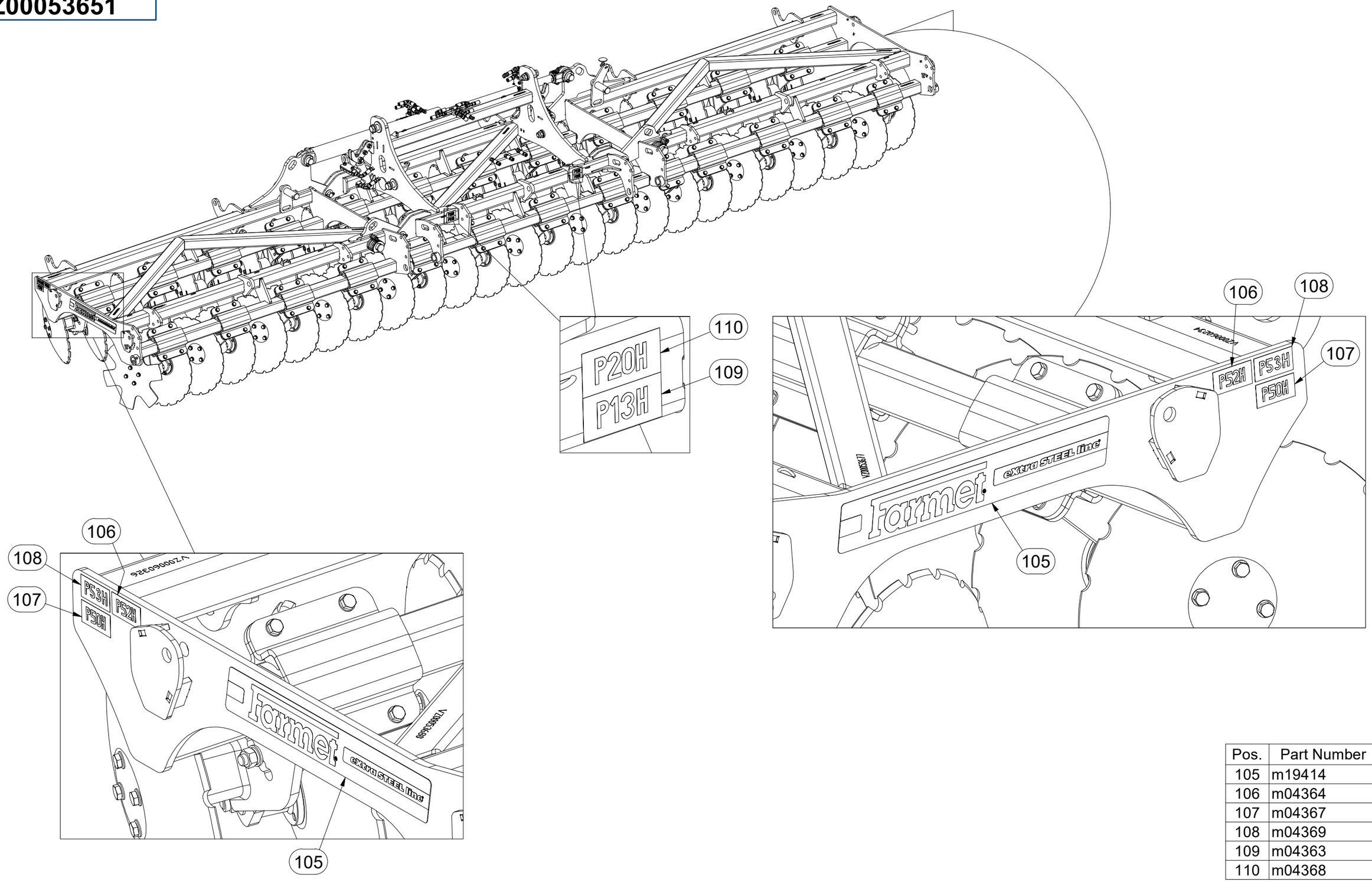

Pos.	Part Number	Pcs.
105	m19414	2
106	m04364	2
107	m04367	2
108	m04369	2
109	m04363	2
110	m04368	2

CZ PŘEDNÍ DISK
D SCHEIBE, VORDERE
F DISQUE AVANT
GB FRONT DISC
RU ДИСК ПЕРЕДНИЙ
PL TALERZ PRZEDNI

3005198

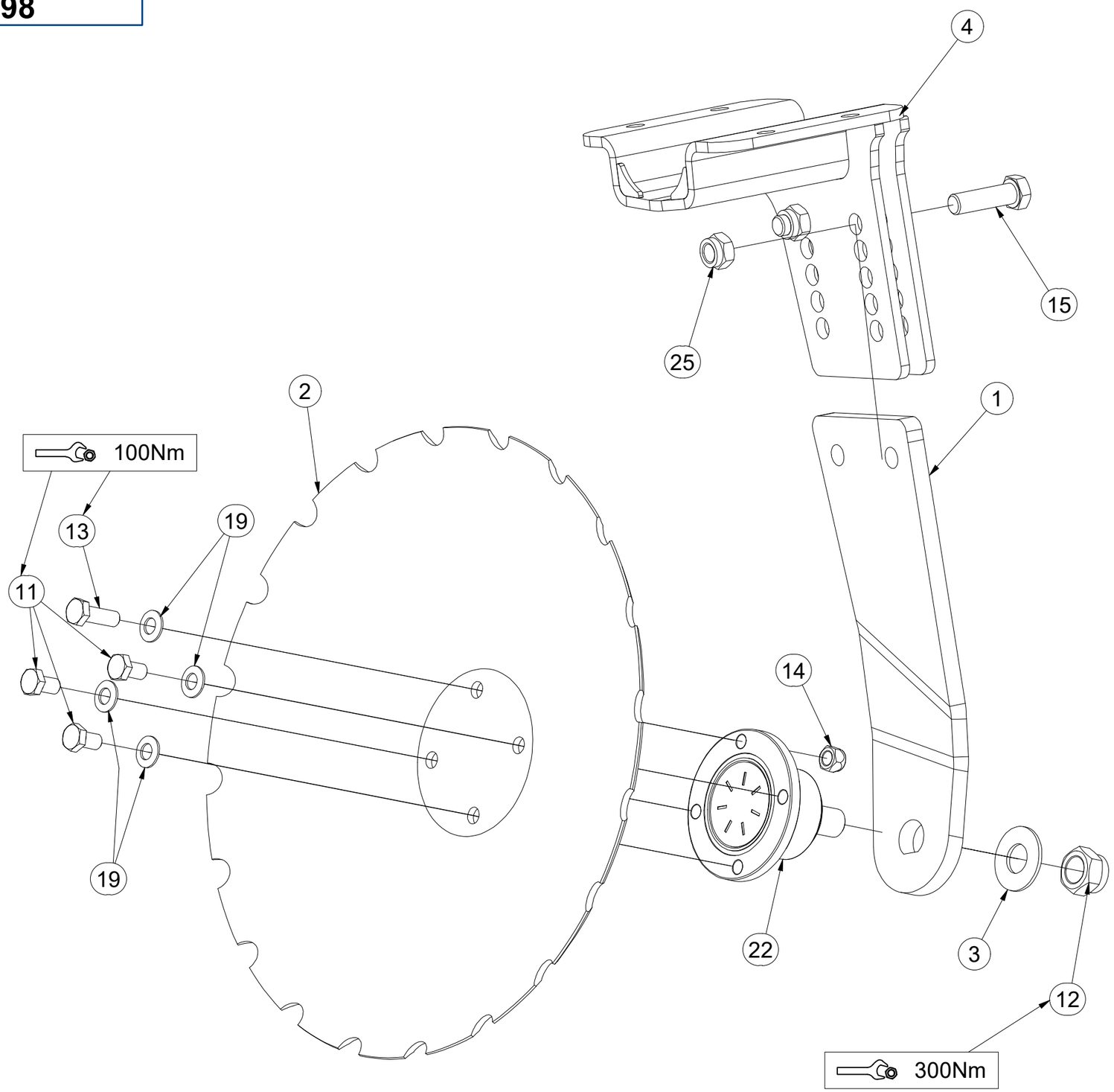

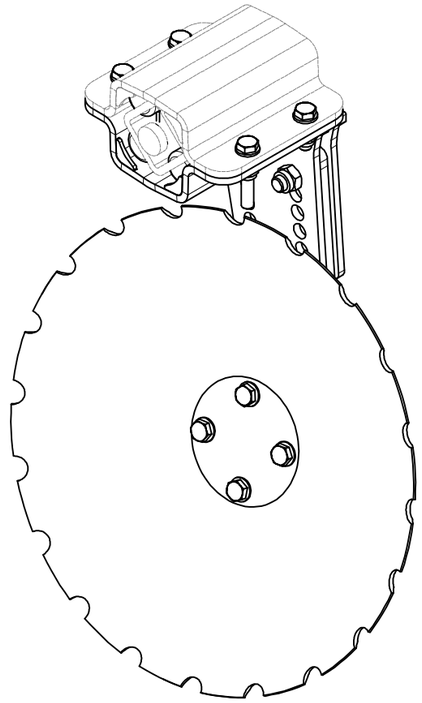

Pos.	Part Number	Pcs.
1	3005200	1
2	3008966	1
3	4007853	1
4	4010130	1
11	m11309	3
12	m11313	1
13	m11559	1
14	m11560	1
15	m11724	2
19	m17545	4
22	m19008	1
25	m20385	2

CZ PŘEDNÍ DISK

D SCHEIBE, VORDERE

F DISQUE AVANT

GB FRONT DISC

RU ДИСК ПЕРЕДНИЙ

PL TALERZ PRZEDNI

3005198

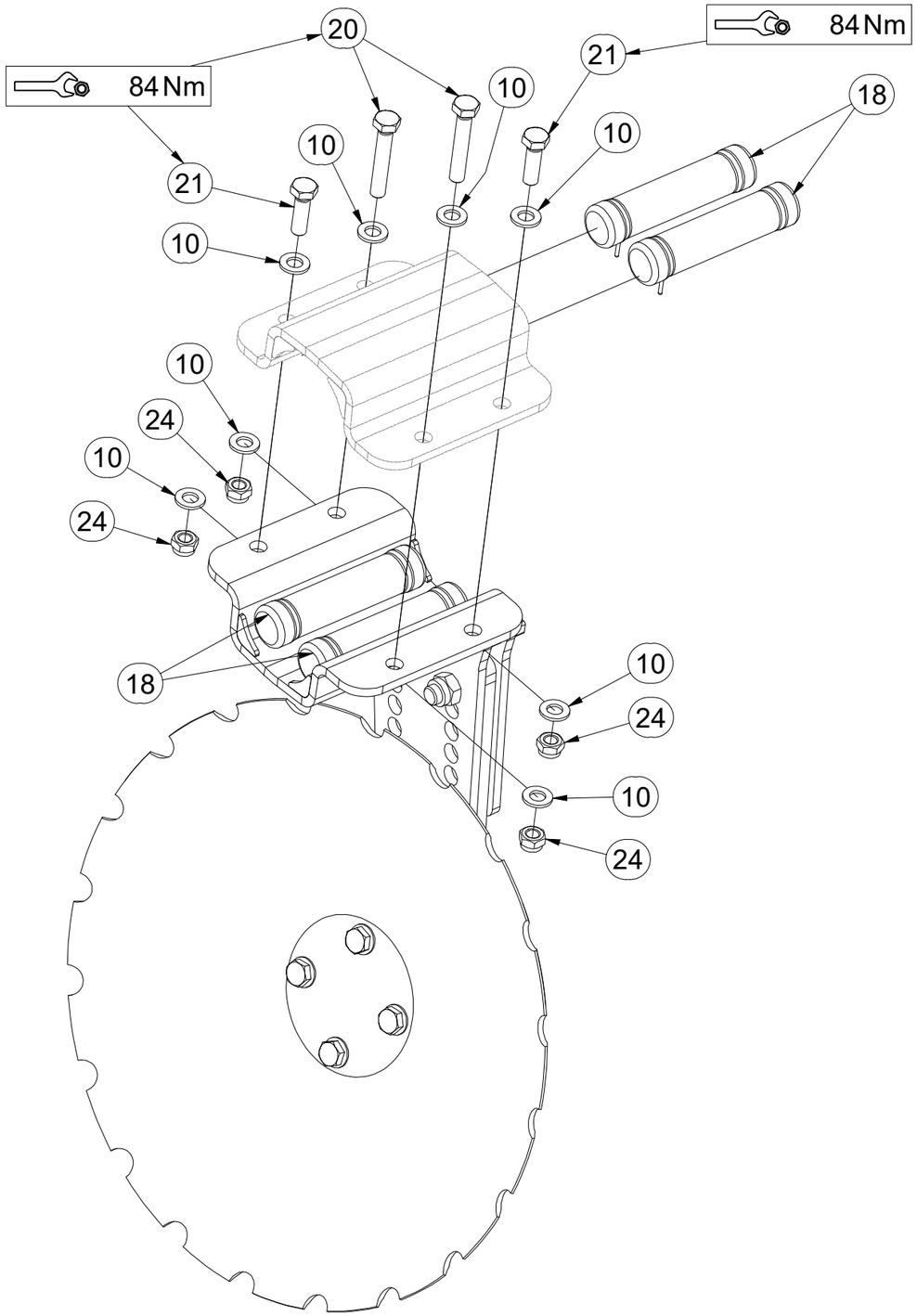

Pos.	Part Number	Pcs.
10	m01214	8
18	m21514	4
20	m17653	2
21	m17657	2
24	m21001	4

CZ DISK KRAJNÍ PRAVÝ

D RANDSCHEIBE, RECHTE

F DISQUE LIMITE DROITE

GB OUTSIDE DISC RIGHT

RU ДИСК КРАЙНИЙ ПРАВЫЙ

PL TALERZ SKRAJNY PRAWY

3005412

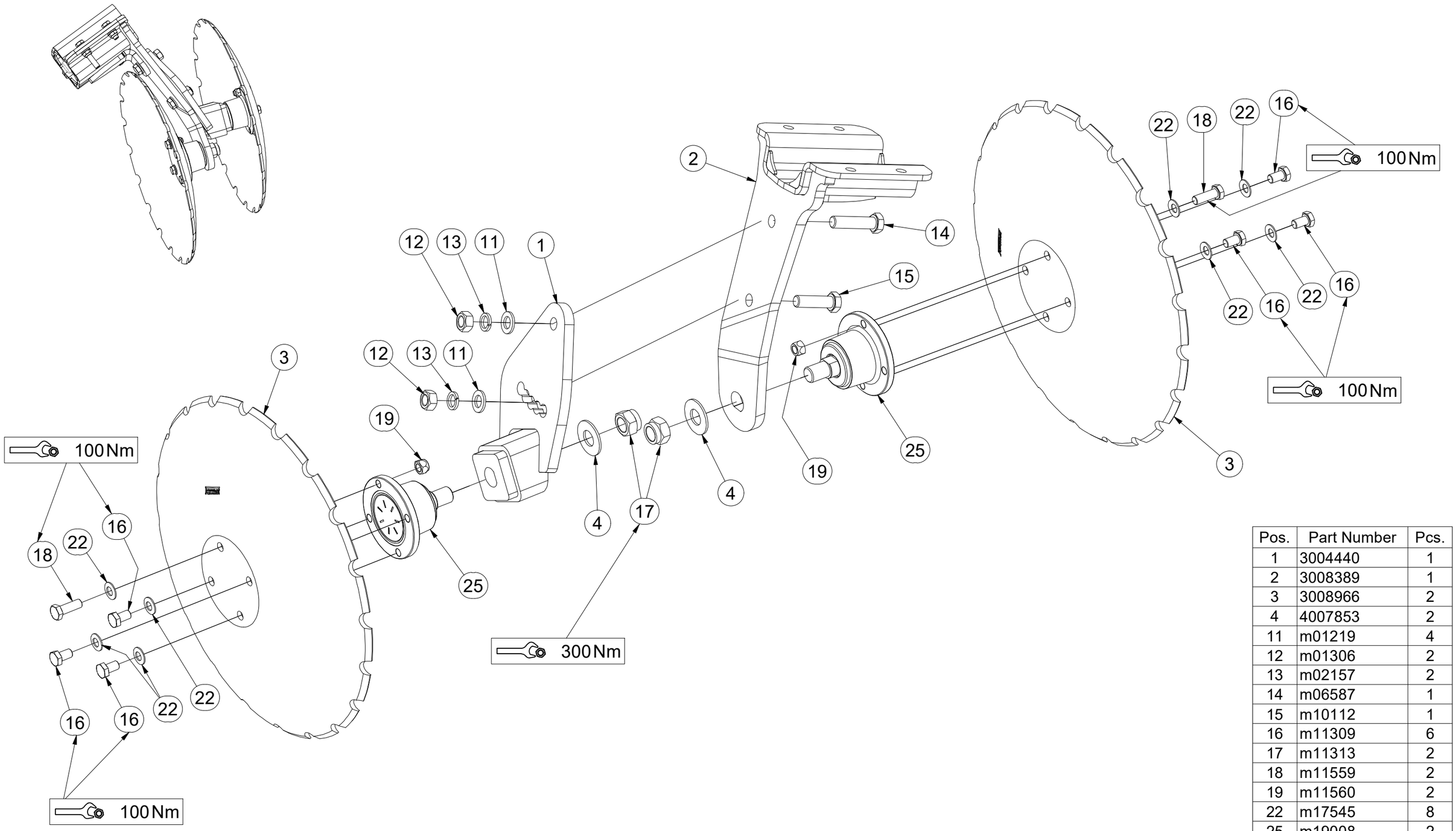

Pos.	Part Number	Pcs.
1	3004440	1
2	3008389	1
3	3008966	2
4	4007853	2
11	m01219	4
12	m01306	2
13	m02157	2
14	m06587	1
15	m10112	1
16	m11309	6
17	m11313	2
18	m11559	2
19	m11560	2
22	m17545	8
25	m19008	2

CZ DISK KRAJNÍ PRAVÝ

D RANDSCHEIBE, RECHTE

F DISQUE LIMITE DROITE

GB OUTSIDE DISC RIGHT

RU ДИСК КРАЙНИЙ ПРАВЫЙ

PL TALERZ SKRAJNY PRAWY

3005412

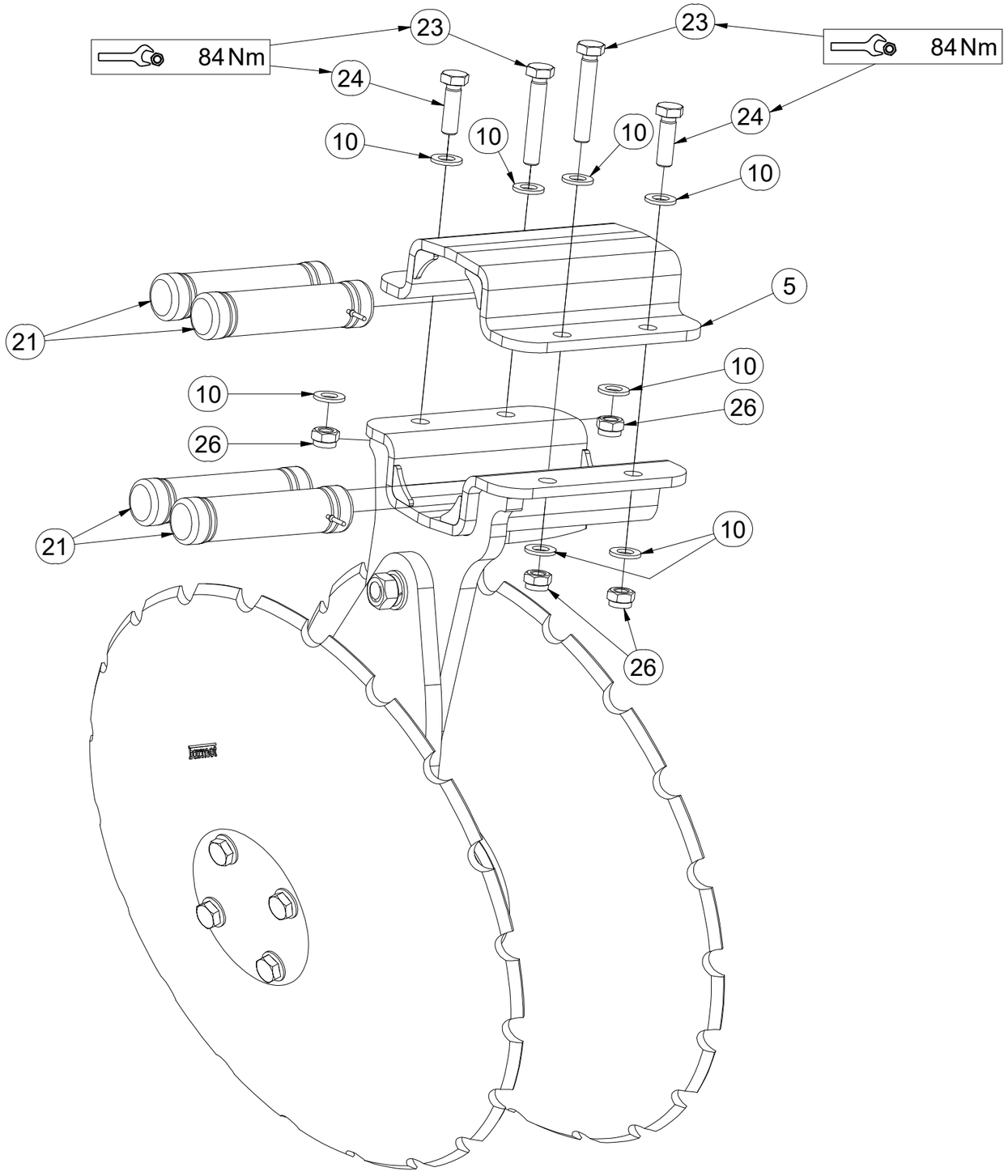

Pos.	Part Number	Pcs.
5	9004269	1
10	m01214	8
21	m21514	4
23	m17653	2
24	m17657	2
26	m21001	4

CZ ZADNÍ DVOUDISK

D DUPLEXSCHEIBE, HINTERE

F ARRIÈRE DISQUE DOUBLE

GB REAR TWIN DISC

RU ДВОЙНОЙ ДИСК ЗАДНИЙ

PL TALERZ PODWÓJNY TYLNY

3008538

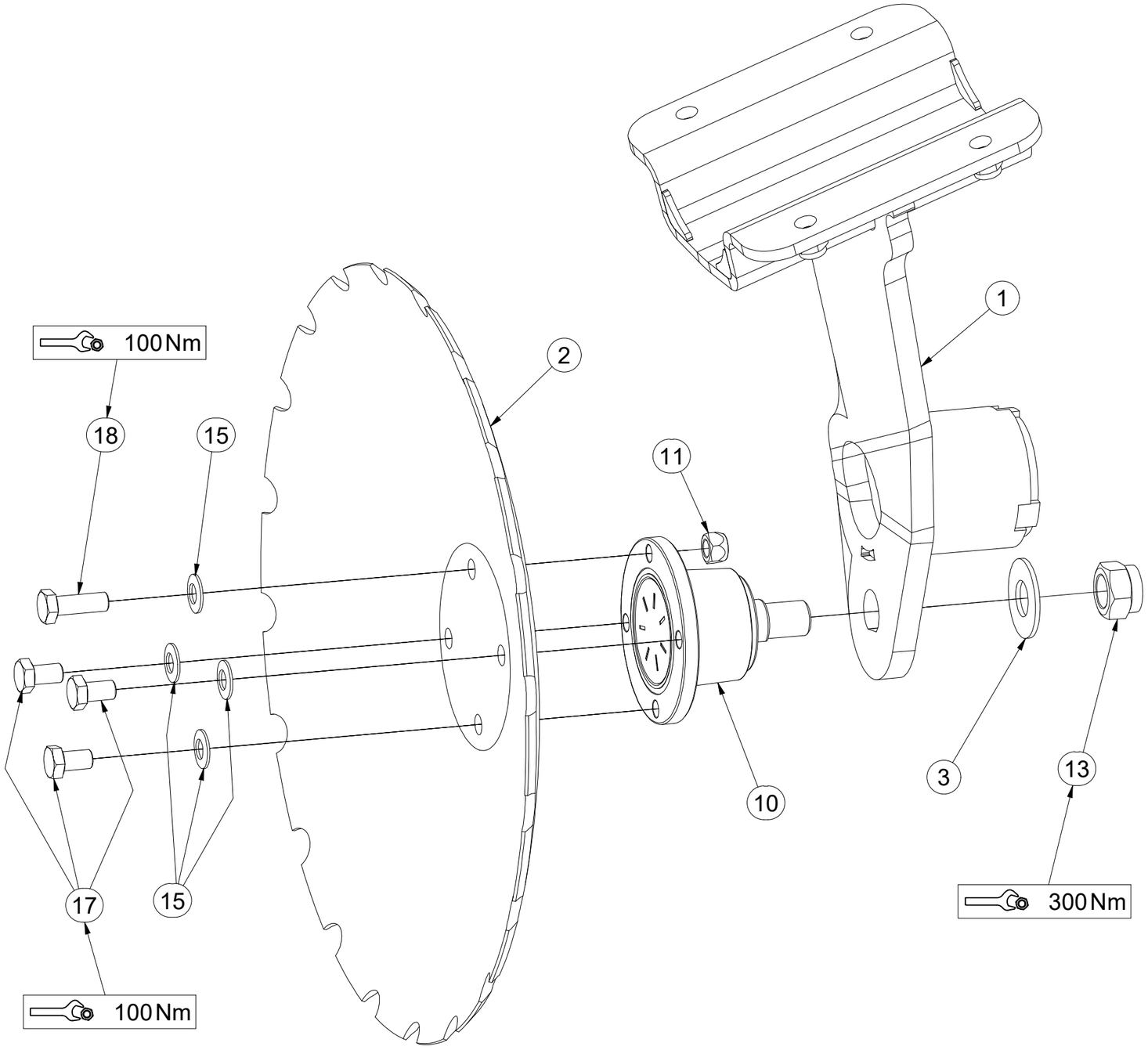

Pos.	Part Number	Pcs.
1	3008534	1
2	3008966	2
3	4007853	2
10	m19008	2
11	m11560	2
13	m11313	2
14	m01214	8
15	m17545	8
16	m12119	4
17	m11309	6
18	m11559	2
19	m17657	2
20	m17653	2

CZ ZADNÍ DVOUDISK

D DUPLEXSCHEIBE, HINTERE

F ARRIÈRE DISQUE DOUBLE

GB REAR TWIN DISC

RU ДВОЙНОЙ ДИСК ЗАДНИЙ

PL TALERZ PODWÓJNY TYLNY

3008538

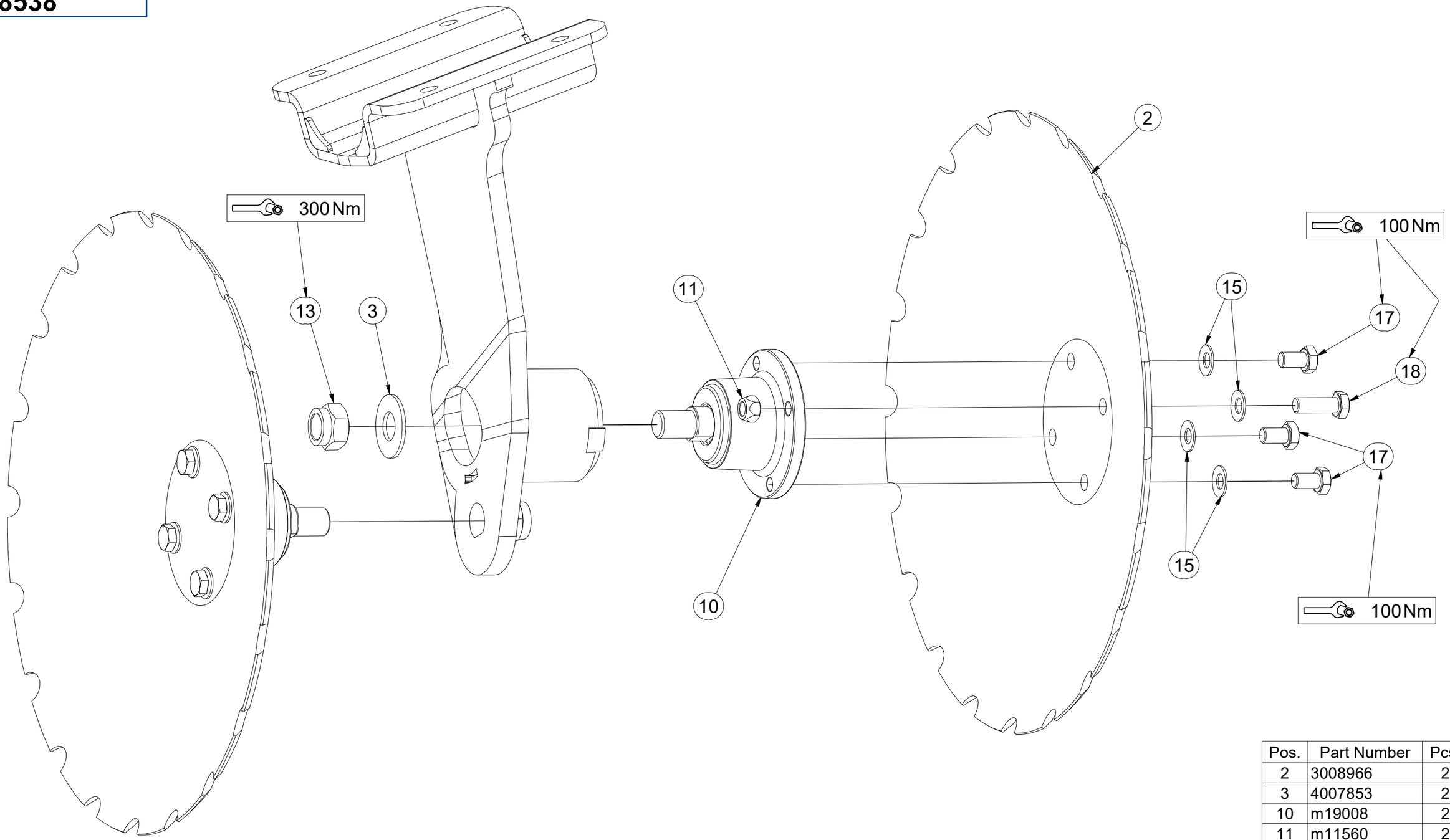

Pos.	Part Number	Pcs.
2	3008966	2
3	4007853	2
10	m19008	2
11	m11560	2
13	m11313	2
15	m17545	8
17	m11309	6
18	m11559	2

CZ ZADNÍ DVOUDISK

D DUPLEXSCHEIBE, HINTERE

F ARRIÈRE DISQUE DOUBLE

GB REAR TWIN DISC

RU ДВОЙНОЙ ДИСК ЗАДНИЙ

PL TALERZ PODWÓJNY TYLNY

3008538

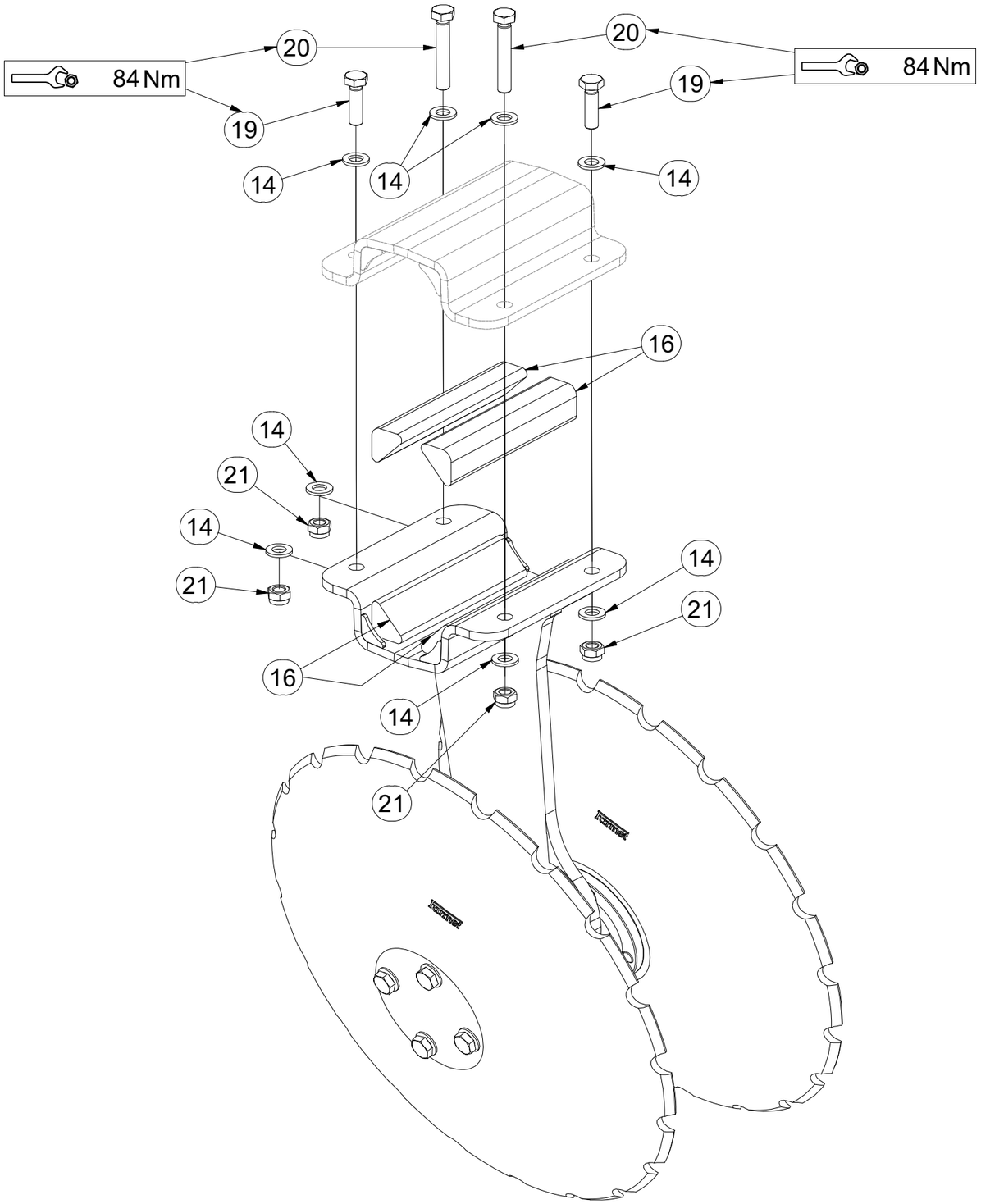

Pos.	Part Number	Pcs.
14	m01214	8
16	m12119	4
19	m17657	2
20	m17653	2
21	m21001	4

CZ PŘEDNÍ DVOJDISK

D DUPLEXSCHEIBE, VORDERE

F AVANT DISQUE DOUBLE

GB FRONT TWIN DISC

RU ДВОЙНОЙ ДИСК ПЕРЕДНИЙ

PL TALERZ PODWÓJNY PRZEDNI

3008539

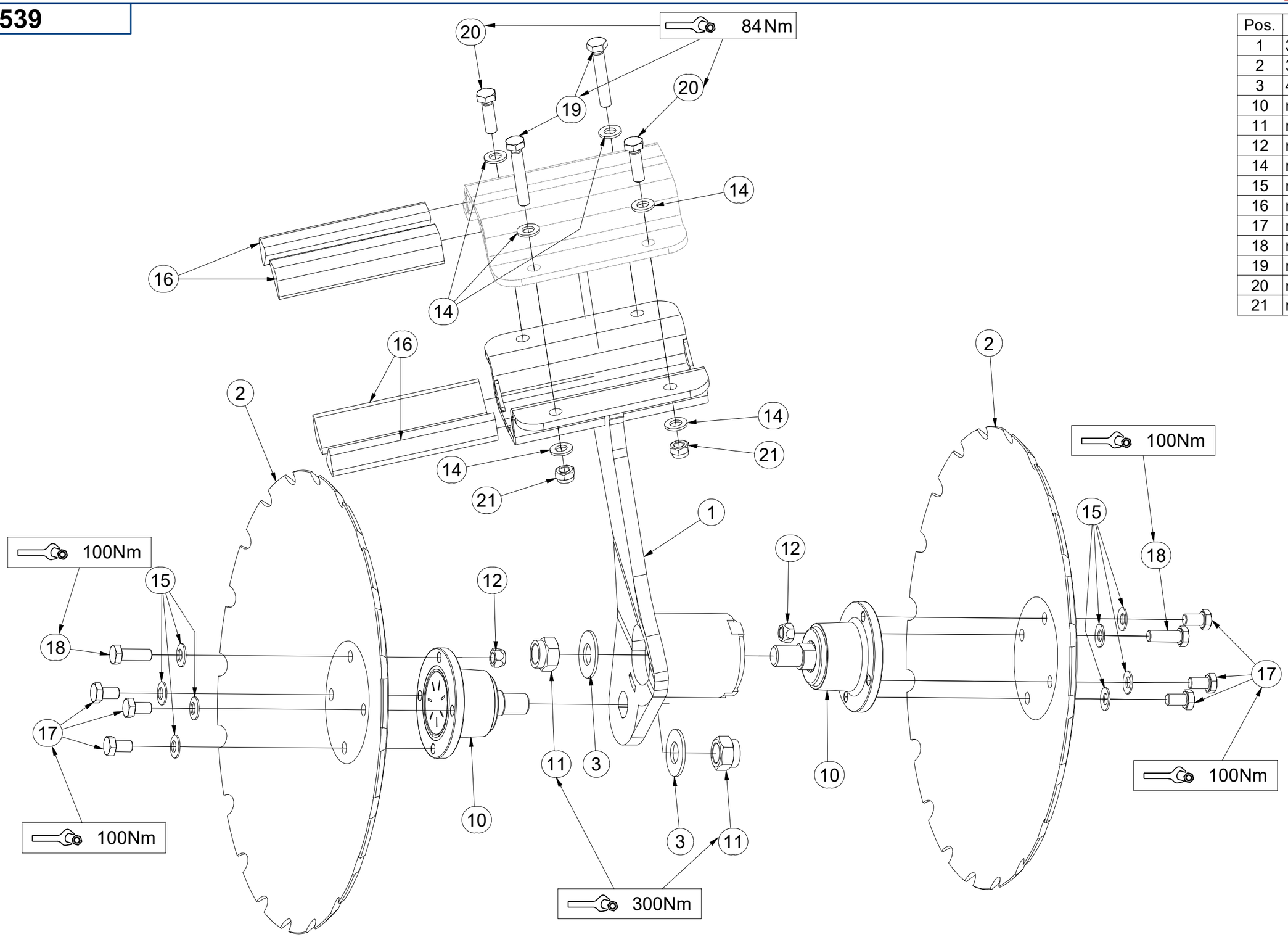

Pos.	Part Number	Pcs.
1	3008537	1
2	3008966	2
3	4007853	2
10	m19008	2
11	m11313	2
12	m11560	2
14	m01214	8
15	m17545	8
16	m12119	4
17	m11309	6
18	m11559	2
19	m17653	2
20	m17657	2
21	m21001	4

CZ PŘEDNÍ DVOJDISK

D DUPLEXSCHEIBE, VORDERE

F AVANT DISQUE DOUBLE

GB FRONT TWIN DISC

RU ДВОЙНОЙ ДИСК ПЕРЕДНИЙ

PL TALERZ PODWÓJNY PRZEDNI

3008540

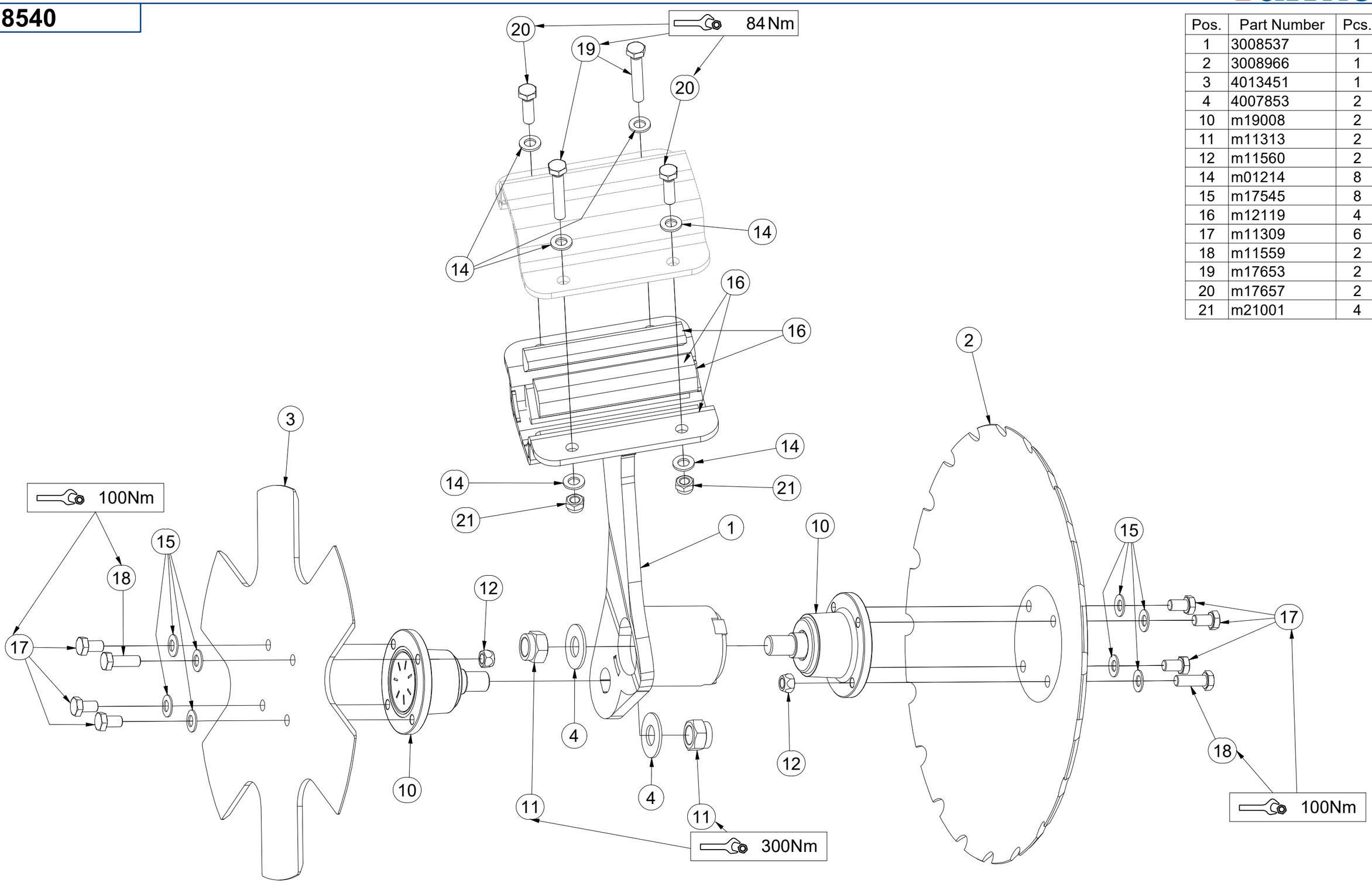

Pos.	Part Number	Pcs.
1	3008537	1
2	3008966	1
3	4013451	1
4	4007853	2
10	m19008	2
11	m11313	2
12	m11560	2
14	m01214	8
15	m17545	8
16	m12119	4
17	m11309	6
18	m11559	2
19	m17653	2
20	m17657	2
21	m21001	4

CZ DVOJDISK

D DUPLEXSCHEIBE

F DISQUE DOUBLE

GB TWIN DISC

RU ДВОЙНОЙ ДИСК

PL TALERZ PODWÓJNY

3008958

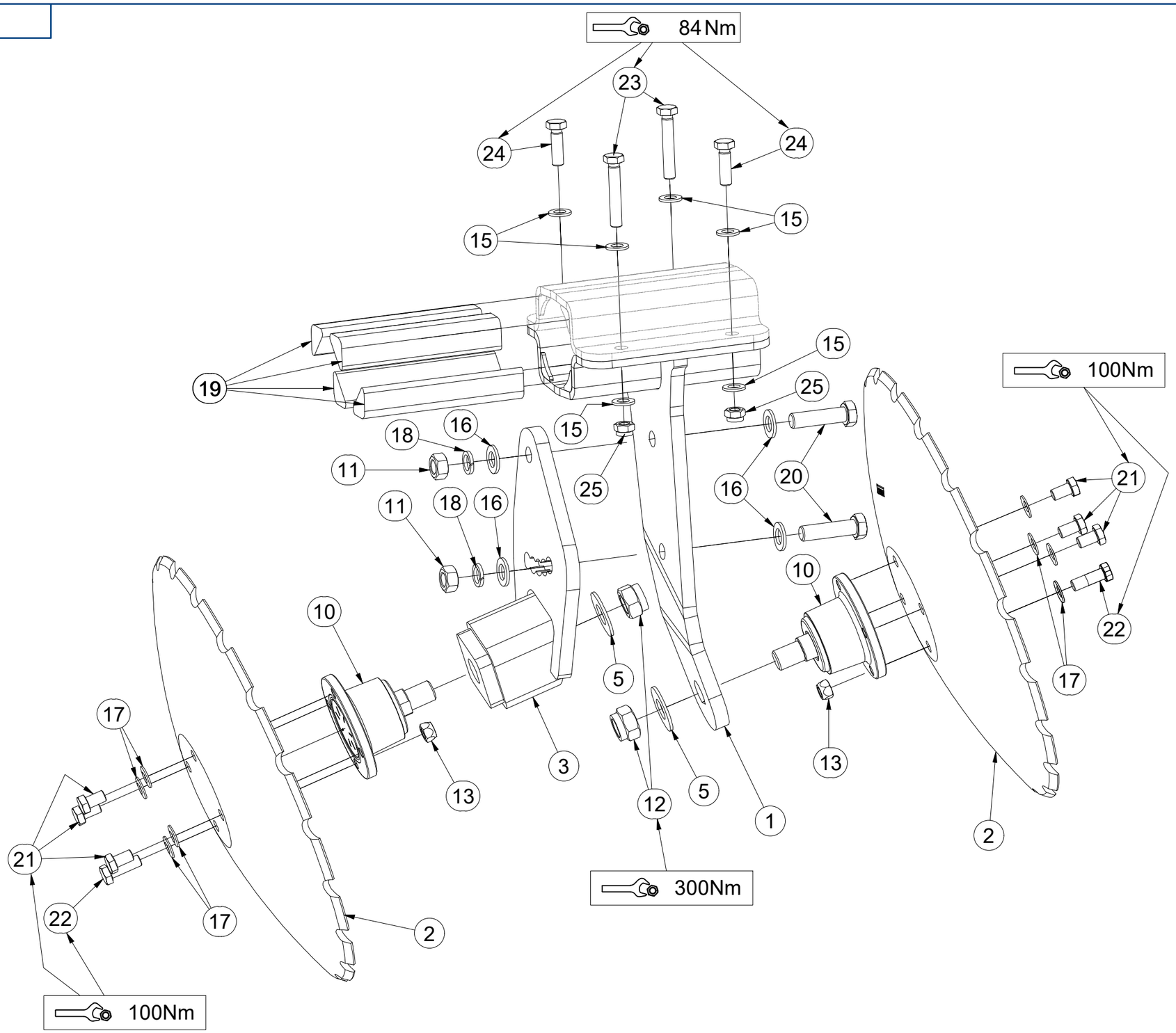

Pos.	Part Number	Pcs.
1	3008959	1
2	3008966	2
3	3008963	1
5	4007853	2
10	m19008	2
11	m01306	2
12	m11313	2
13	m11560	2
15	m01214	8
16	m01219	4
17	m17545	9
18	m02157	2
19	m12119	4
20	m00619	2
21	m11309	7
22	m11559	2
23	m17653	2
24	m17657	2
25	m21001	4

CZ PŘEDNÍ DVOJDISK

D DUPLEXSCHEIBE, VORDERE

F AVANT DISQUE DOUBLE

GB FRONT TWIN DISC

RU ДВОЙНОЙ ДИСК ПЕРЕДНИЙ

PL TALERZ PODWÓJNY PRZEDNI

3011126

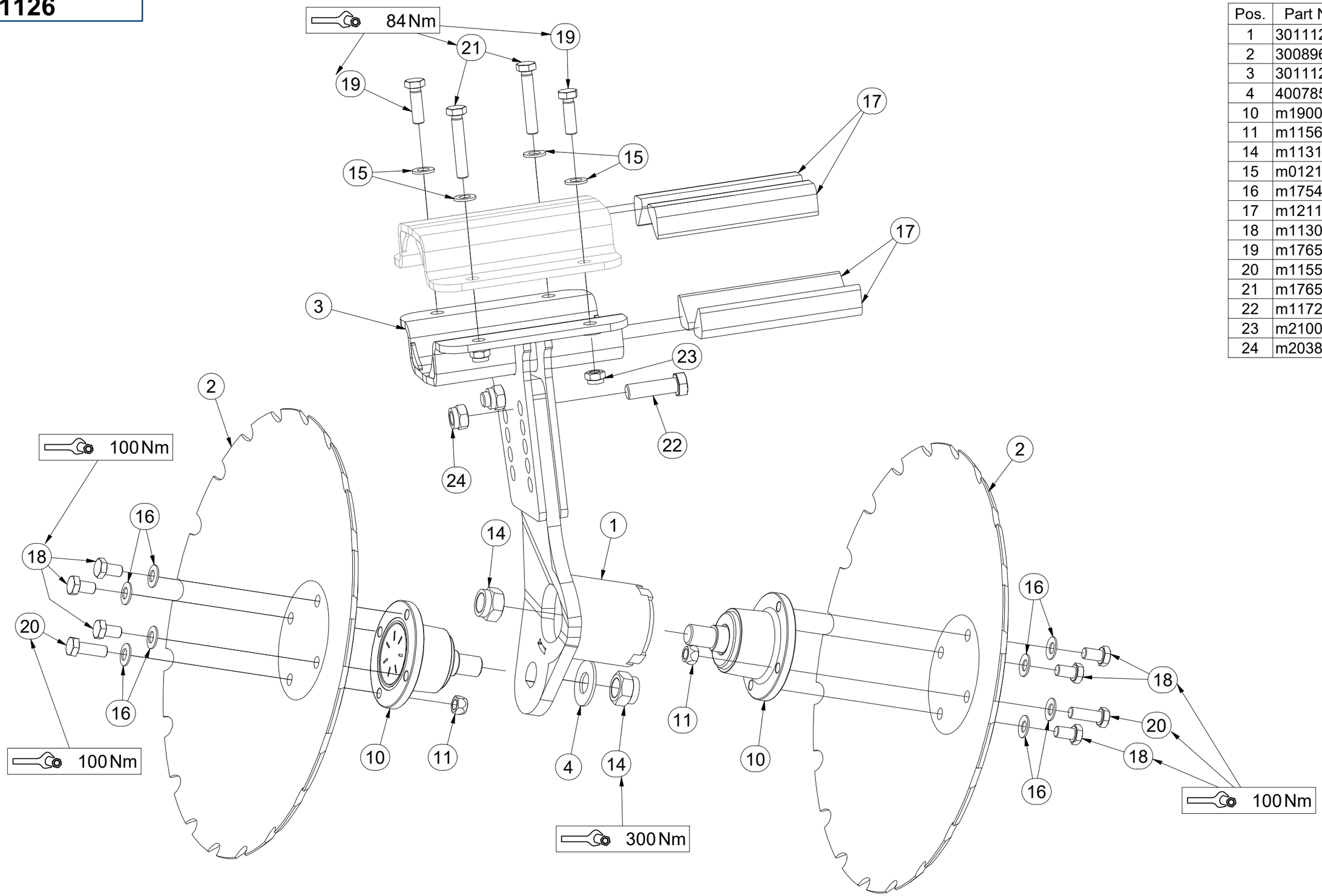

Pos.	Part Number	Pcs.
1	3011127	1
2	3008966	2
3	3011125	1
4	4007853	2
10	m19008	2
11	m11560	2
14	m11313	2
15	m01214	8
16	m17545	8
17	m12119	4
18	m11309	6
19	m17657	2
20	m11559	2
21	m17653	2
22	m11724	2
23	m21001	4
24	m20385	2

CZ ZADNÍ DVOUDISK

D DUPLEXSCHEIBE, HINTERE

F ARRIÈRE DISQUE DOUBLE

GB REAR TWIN DISC

RU ДВОЙНОЙ ДИСК ЗАДНИЙ

PL TALERZ PODWÓJNY TYLNY

3011128

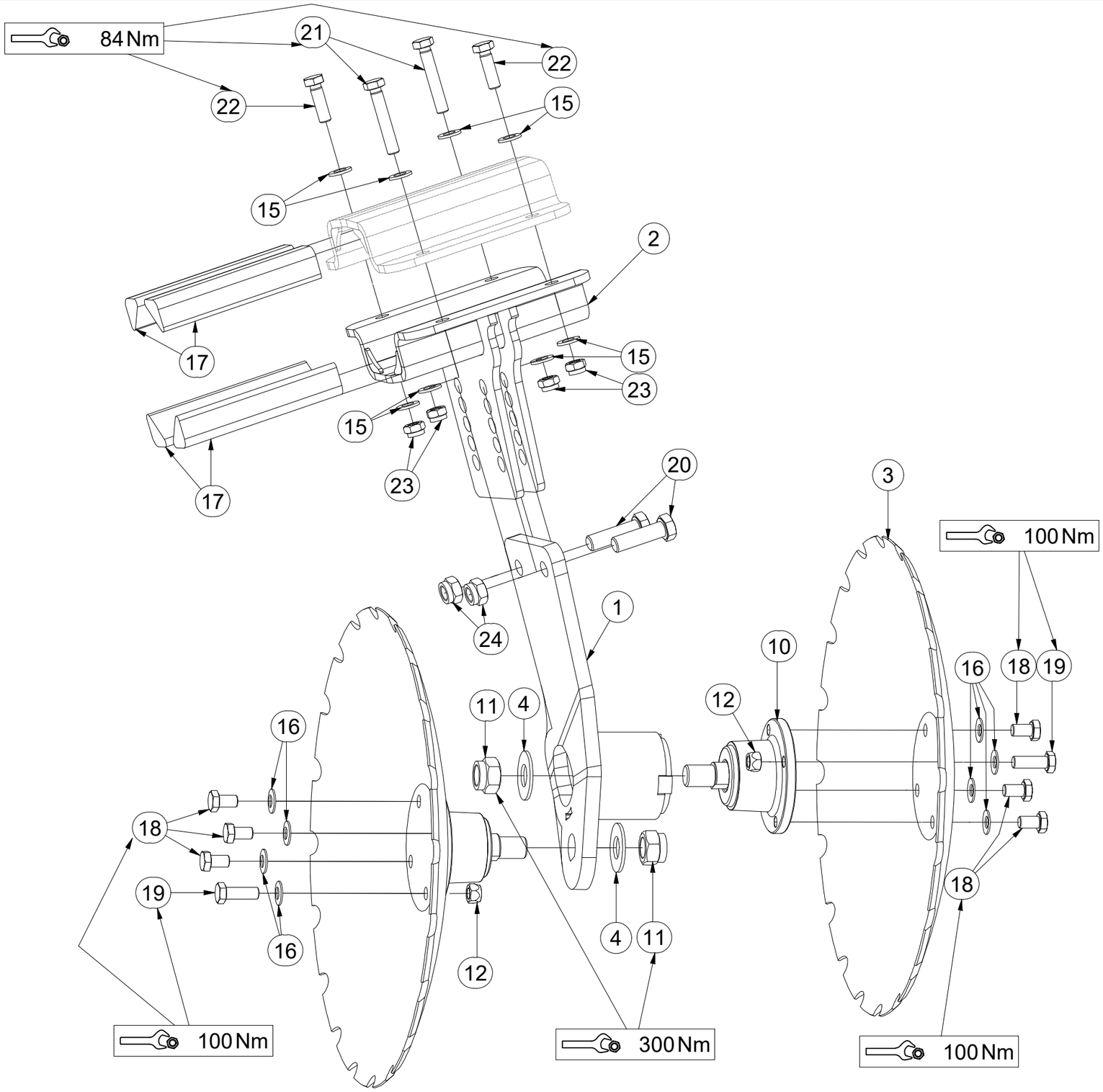

Pos.	Part Number	Pcs.
1	3011129	1
2	3011125	1
3	3008966	2
4	4007853	2
10	m19008	2
11	m11313	2
12	m11560	2
15	m01214	8
16	m17545	8
17	m12119	4
18	m11309	6
19	m11559	2
20	m11724	2
21	m17653	2
22	m17657	2
23	m21001	4
24	m20385	2

CZ SEKCE PRACOVNÍ DISKOVÁ

D DISC WORKING SECTION

F SECTION DE TRAVAIL A DISQUES

GB DISC WORKING SECTION

RU СЕКЦИЯ РАБОЧАЯ ДИСКОВАЯ

PL TALERZOWA SEKCJA ROBOCZA

3011770

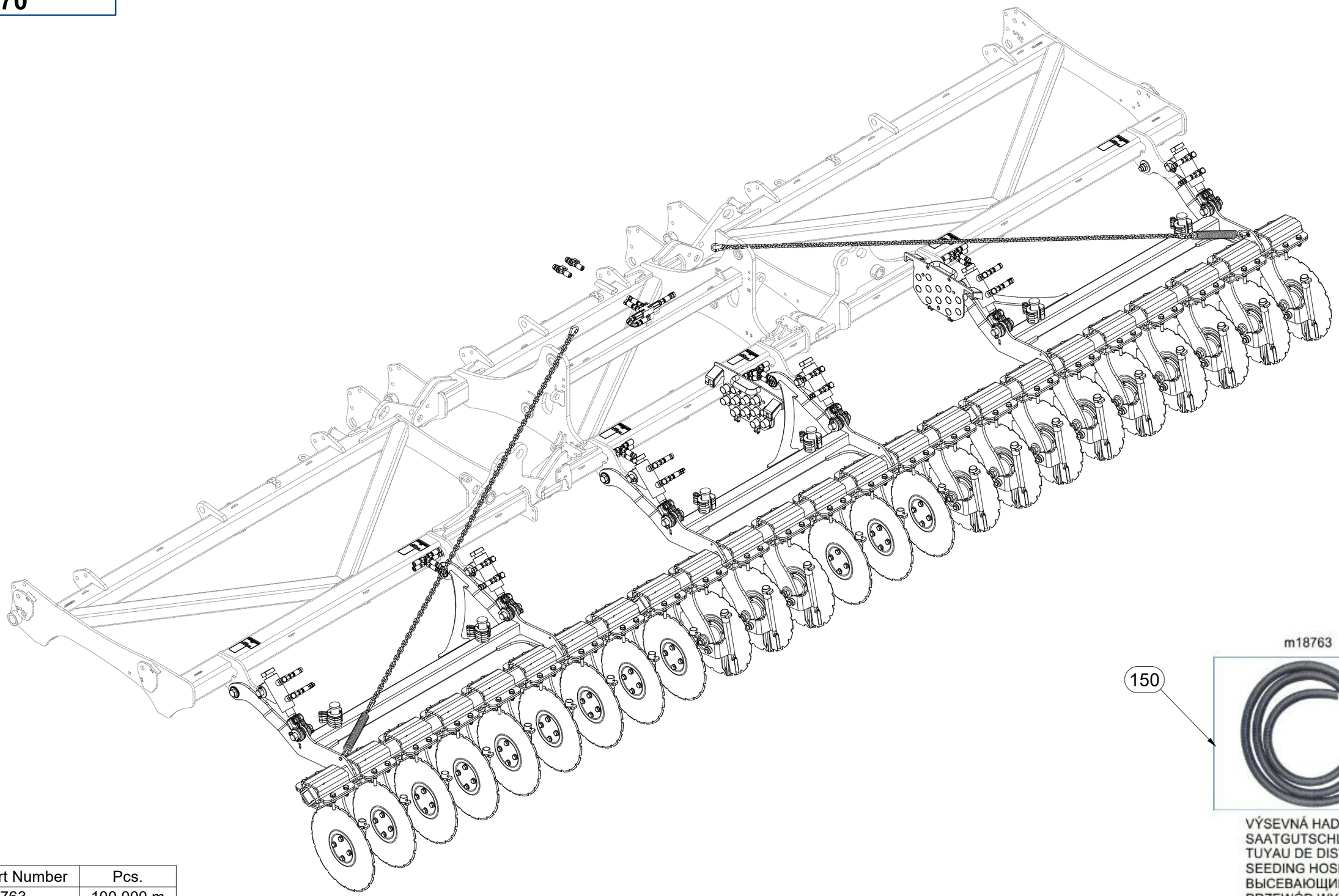

Pos.	Part Number	Pcs.
150	m18763	100,000 m

CZ SEKCE PRACOVNÍ DISKOVÁ

D DISC WORKING SECTION

F SECTION DE TRAVAIL A DISQUES

GB DISC WORKING SECTION

RU СЕКЦИЯ РАБОЧАЯ ДИСКОВАЯ

PL TALERZOWA SEKCJA ROBOCZA

3011770

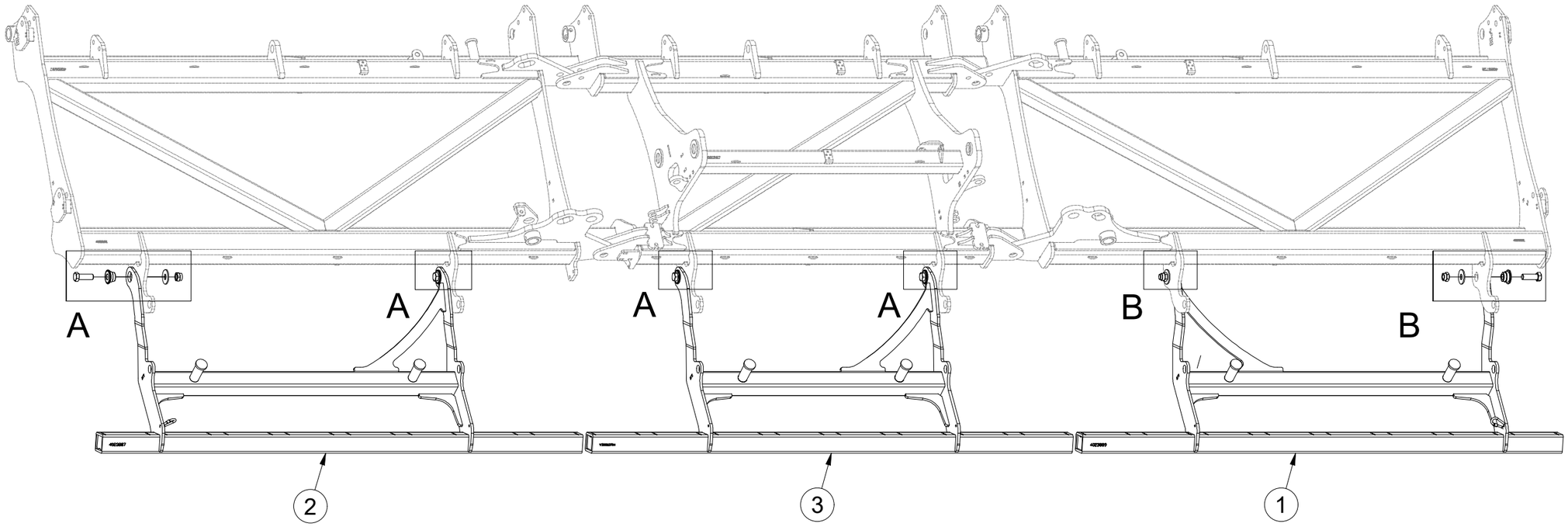

A

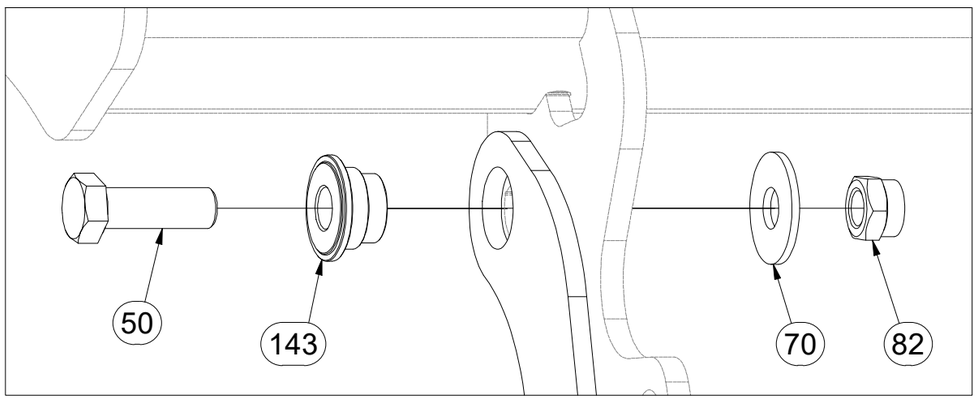

B

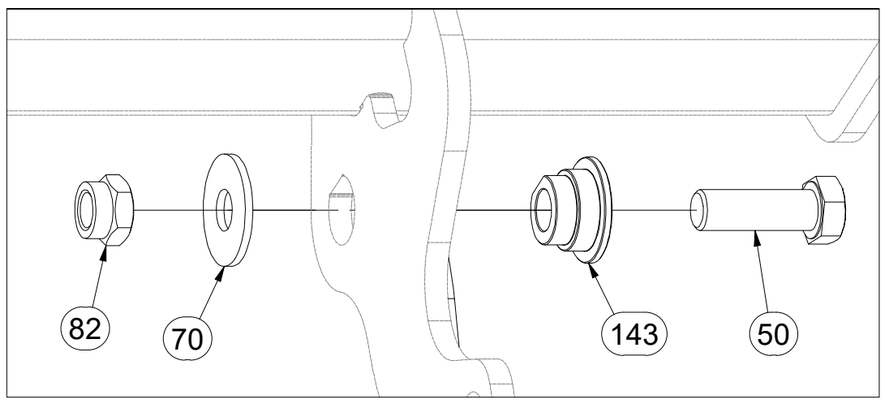

Pos.	Part Number	Pcs.
1	VZ00013891	1
2	VZ00013889	1
3	VZ00013696	1
50	m14496	6
70	4022688	6
82	m21660	6
143	m18242	6

CZ SEKCE PRACOVNÍ DISKOVÁ

D DISC WORKING SECTION

F SECTION DE TRAVAIL A DISQUES

GB DISC WORKING SECTION

RU СЕКЦИЯ РАБОЧАЯ ДИСКОВАЯ

PL TALERZOWA SEKCJA ROBOCZA

3011770

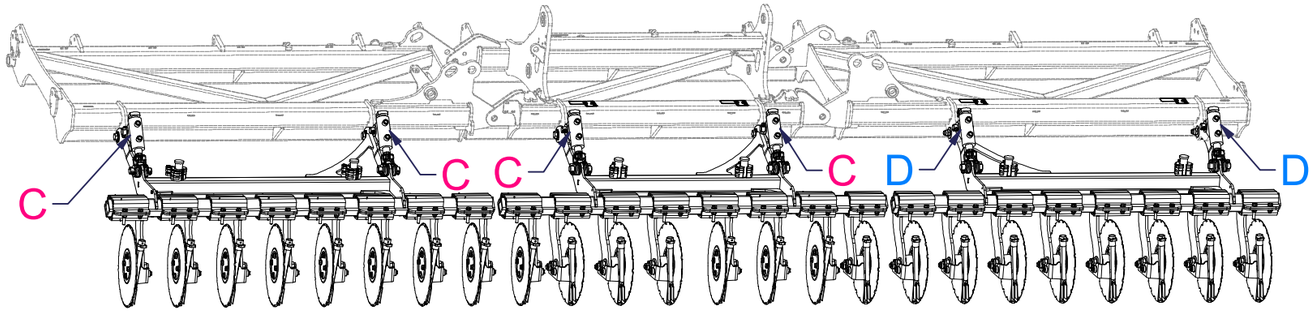

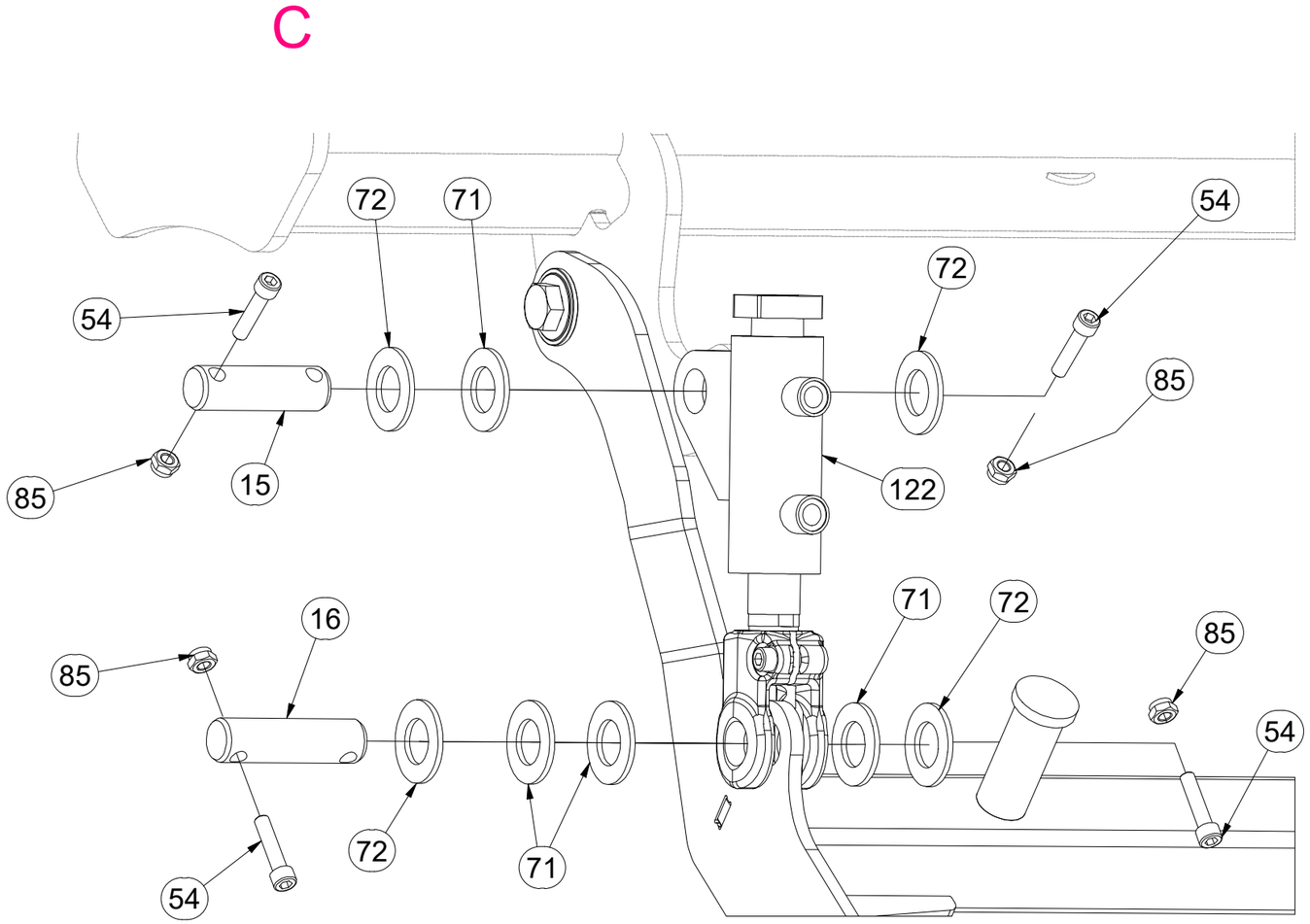

Pos.	Part Number	Pcs.
15	4008234	6
16	4015763	6
54	m14143	24
71	m02866	24
72	m14029	24
85	m03775	24
122	VZ00059989	6

CZ SEKCE PRACOVNÍ DISKOVÁ

D DISC WORKING SECTION

F SECTION DE TRAVAIL A DISQUES

GB DISC WORKING SECTION

RU СЕКЦИЯ РАБОЧАЯ ДИСКОВАЯ

PL TALERZOWA SEKCJA ROBOCZA

3011770

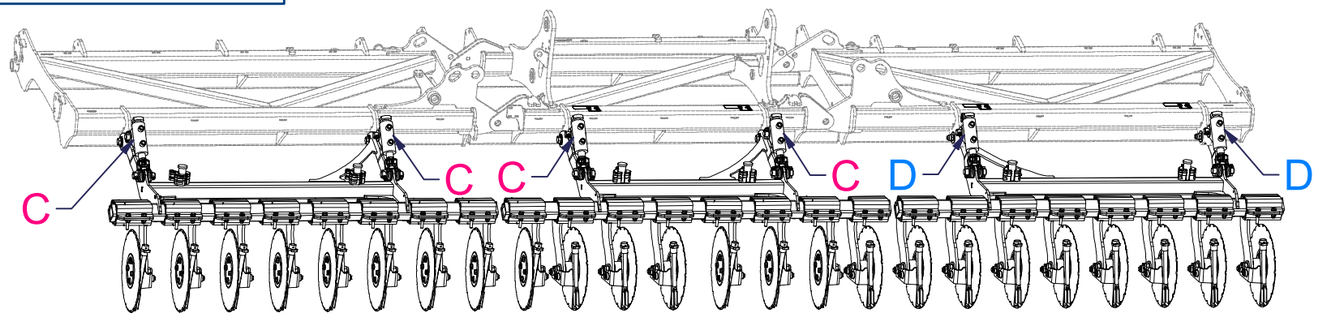

D

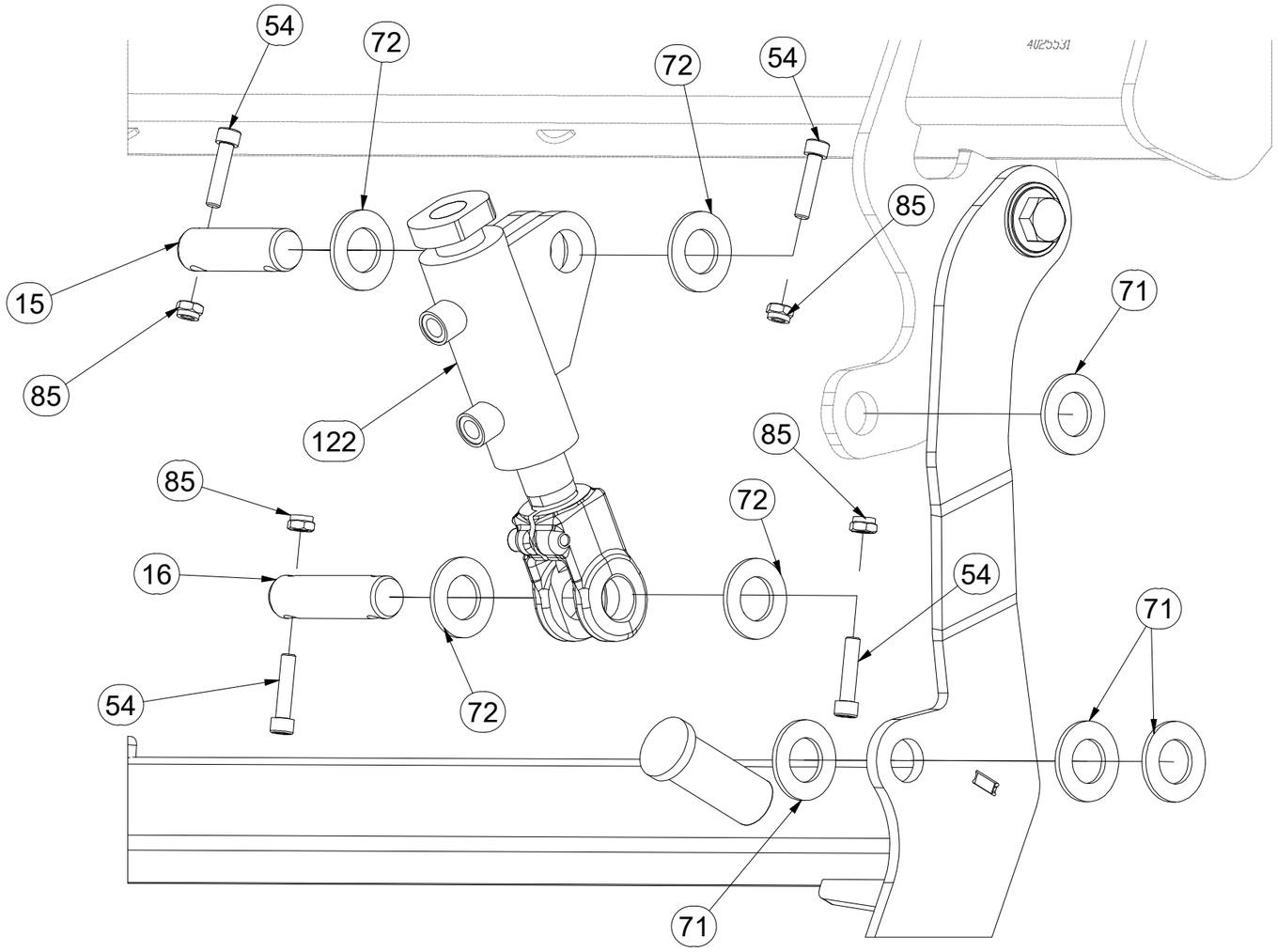

Pos.	Part Number	Pcs.
15	4008234	6
16	4015763	6
54	m14143	24
71	m02866	24
72	m14029	24
85	m03775	24
122	VZ00059989	6

CZ SEKCE PRACOVNÍ DISKOVÁ

D DISC WORKING SECTION

F SECTION DE TRAVAIL A DISQUES

GB DISC WORKING SECTION

RU СЕКЦИЯ РАБОЧАЯ ДИСКОВАЯ

PL TALERZOWA SEKCJA ROBOCZA

3011770

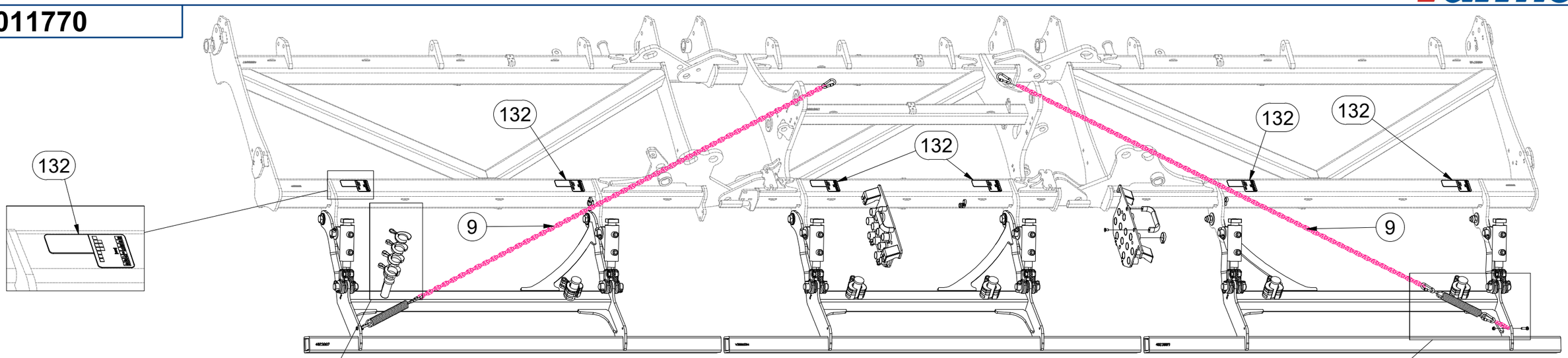

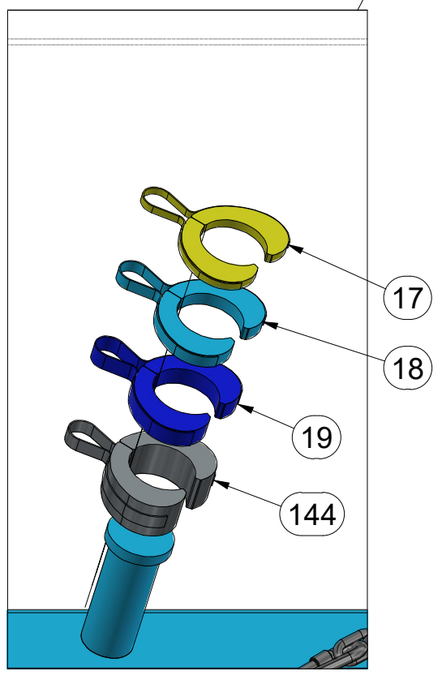

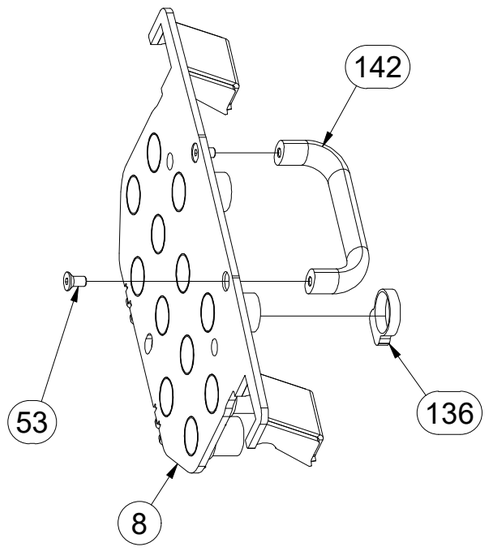

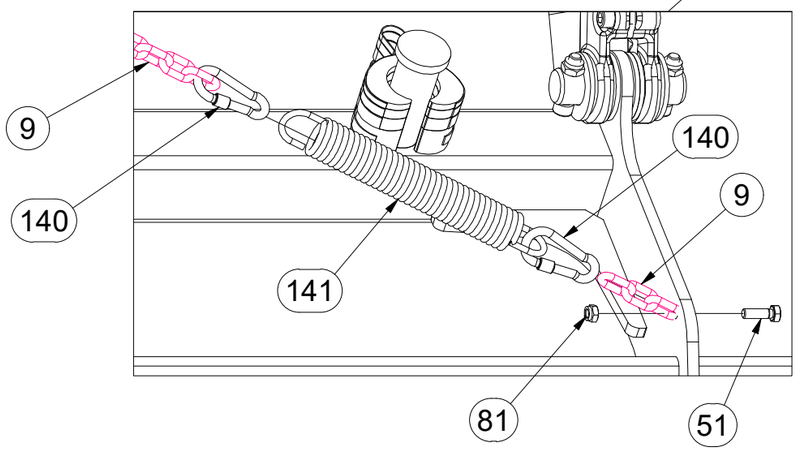

Pos.	Part Number	Pcs.
8	VZ00016949	2
9	4026178	2
17	9002585	6
18	9002586	6
19	9002587	6
51	m01092	2
53	m15206	4
81	m04503	2
132	m19282	6
136	m19099	24
140	m21127	6
141	m05126	2
142	m13144	2
144	m11335	6

CZ SEKCE PRACOVNÍ DISKOVÁ

D DISC WORKING SECTION

F SECTION DE TRAVAIL A DISQUES

GB DISC WORKING SECTION

RU СЕКЦИЯ РАБОЧАЯ ДИСКОВАЯ

PL TALERZOWA SEKCJA ROBOCZA

3011770

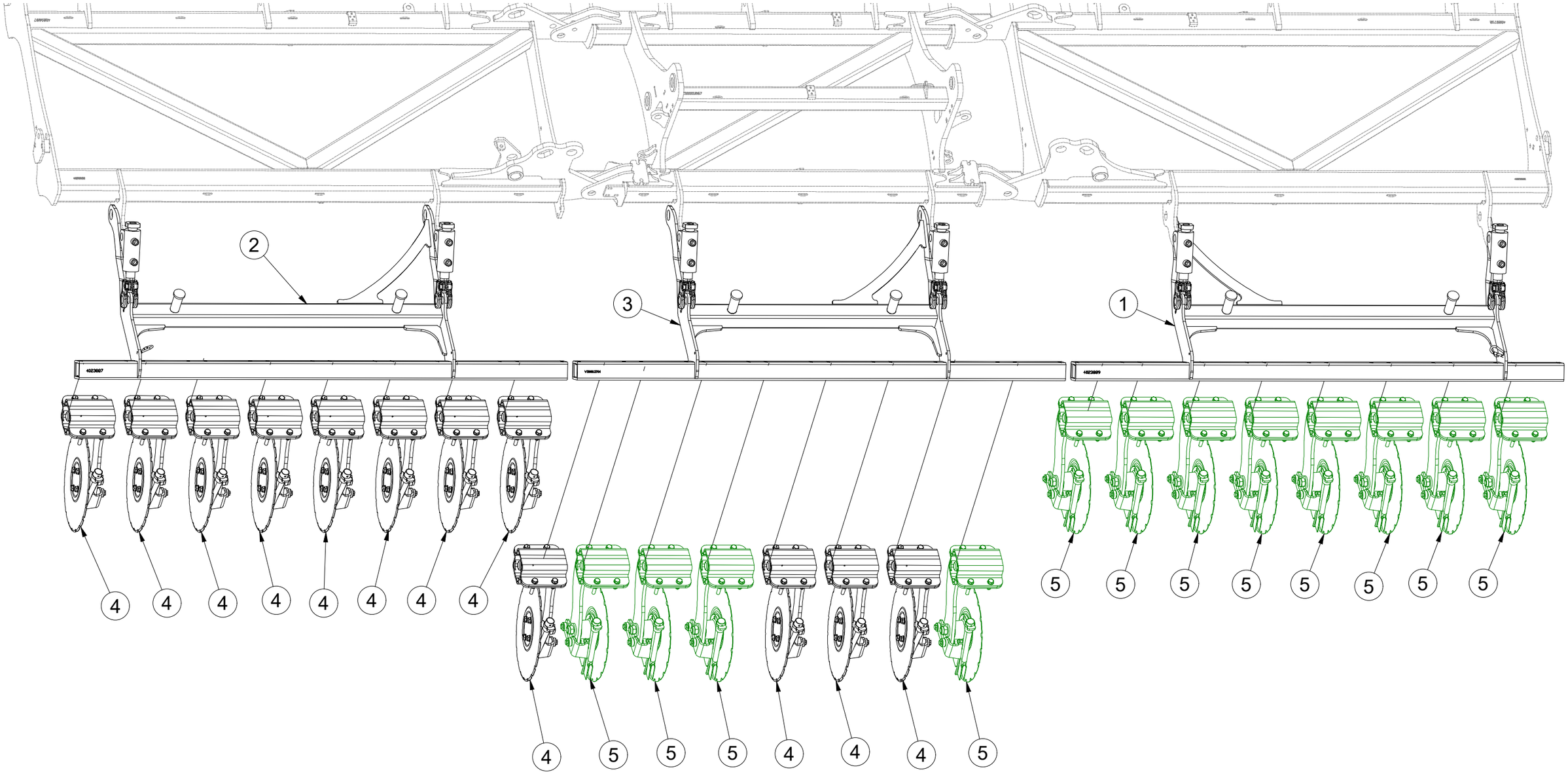

Pos.	Part Number	Pcs.
1	VZ00013891	1
2	VZ00013889	1
3	VZ00013696	1
4	VZ00011662	12
5	VZ00011759	12

CZ SEKCE PRACOVNÍ DISKOVÁ

D DISC WORKING SECTION

F SECTION DE TRAVAIL A DISQUES

GB DISC WORKING SECTION

RU СЕКЦИЯ РАБОЧАЯ ДИСКОВАЯ

PL TALERZOWA SEKCJA ROBOCZA

3011770

Pos.	Part Number	Pcs.
56	m20882	12
100	m04827	6
102	m06533	4
103	m03952	2
106	m15129	4
107	m17441	4
110	m03889	8
115	m09986	12
121	m10774	12
134	m21375	45
151	m06496	2,000 m

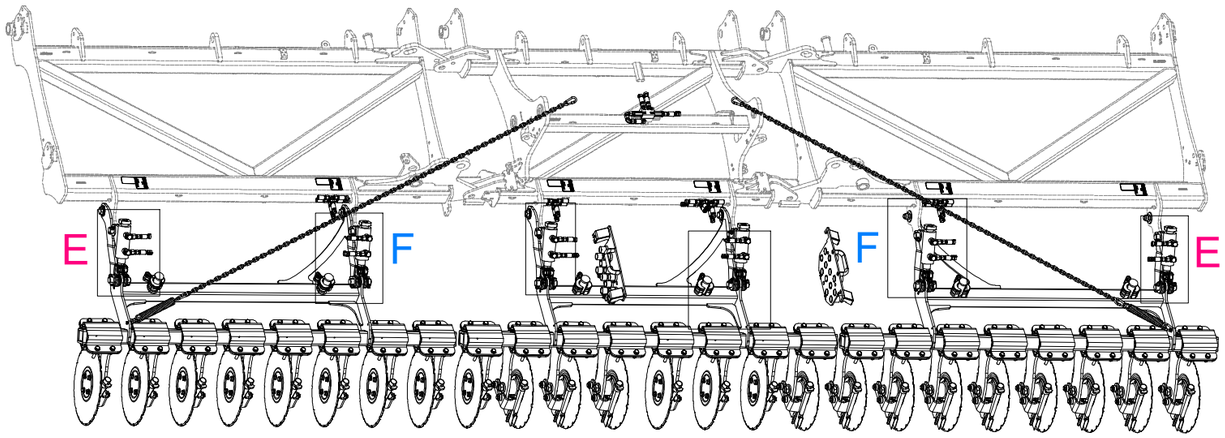

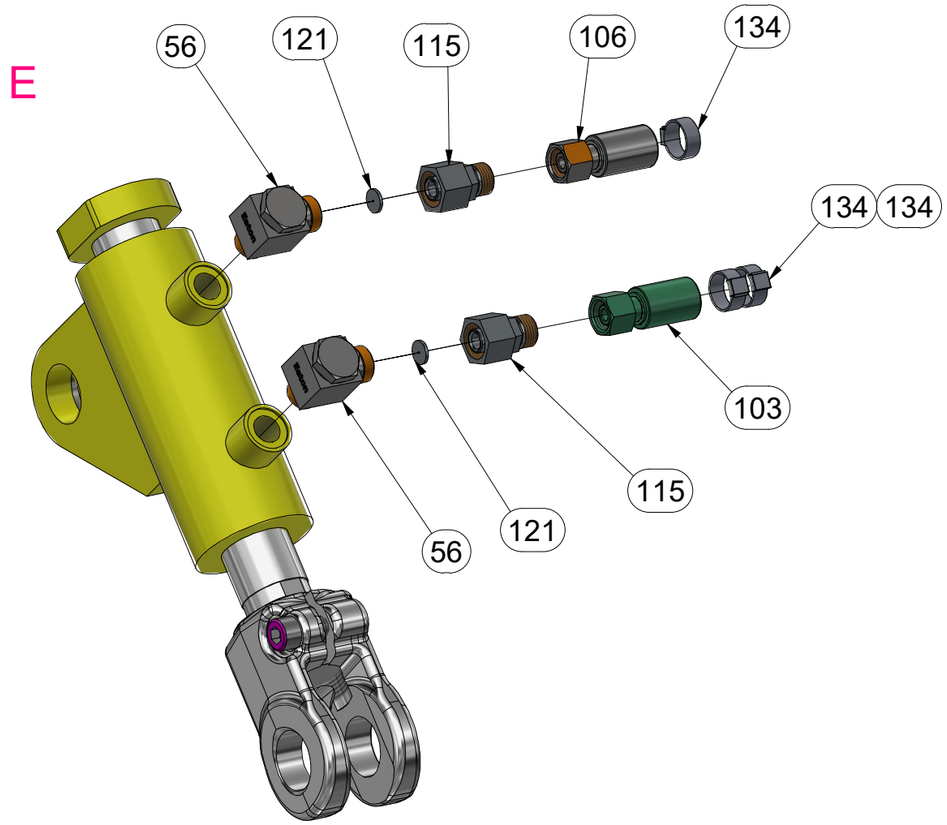

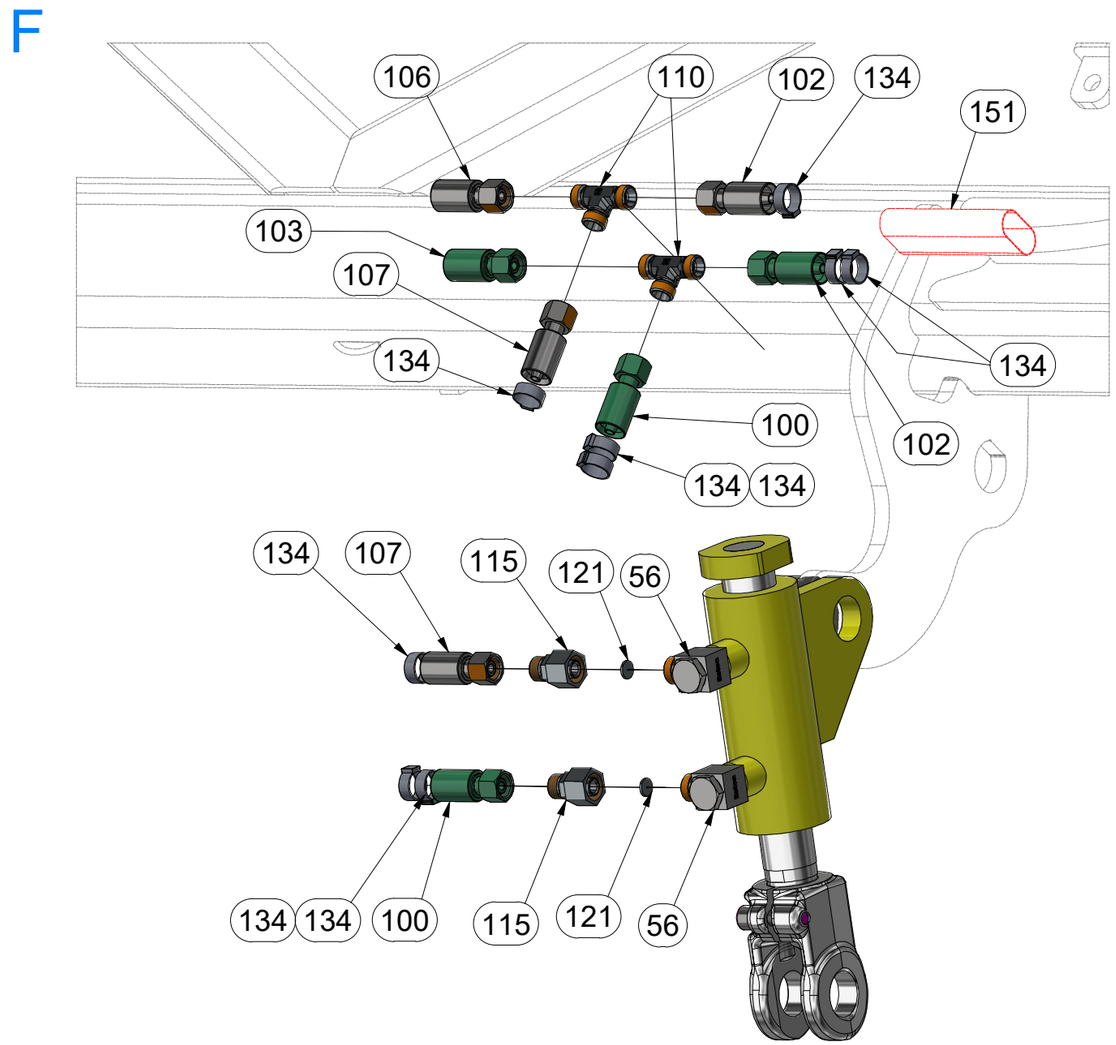

CZ SEKCE PRACOVNÍ DISKOVÁ

D DISC WORKING SECTION

F SECTION DE TRAVAIL A DISQUES

GB DISC WORKING SECTION

RU СЕКЦИЯ РАБОЧАЯ ДИСКОВАЯ

PL TALERZOWA SEKCJA ROBOCZA

3011770

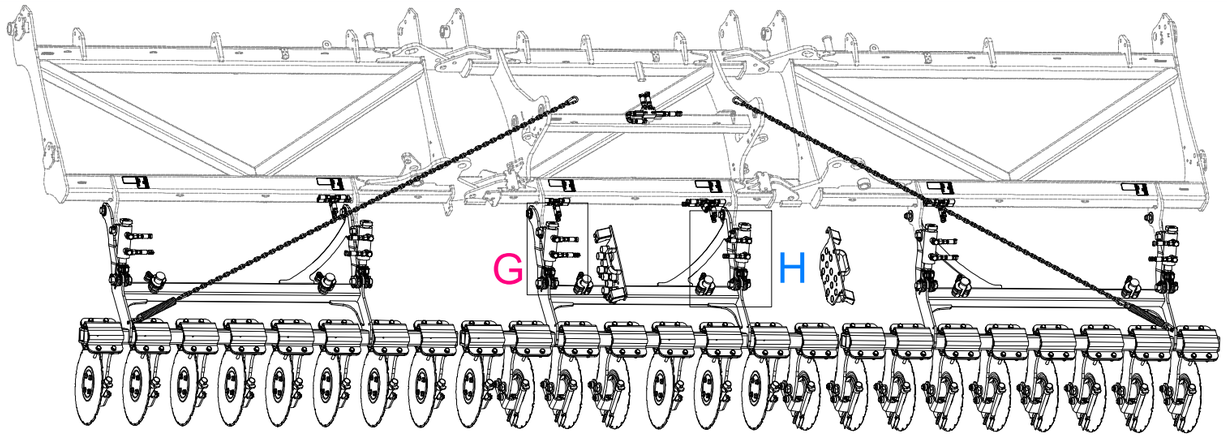

Pos.	Part Number	Pcs.
56	m20882	12
100	m04827	6
101	m03951	1
102	m06533	4
105	m07364	1
107	m17441	4
110	m03889	8
112	m07568	2
115	m09986	12
121	m10774	12
134	m21375	45

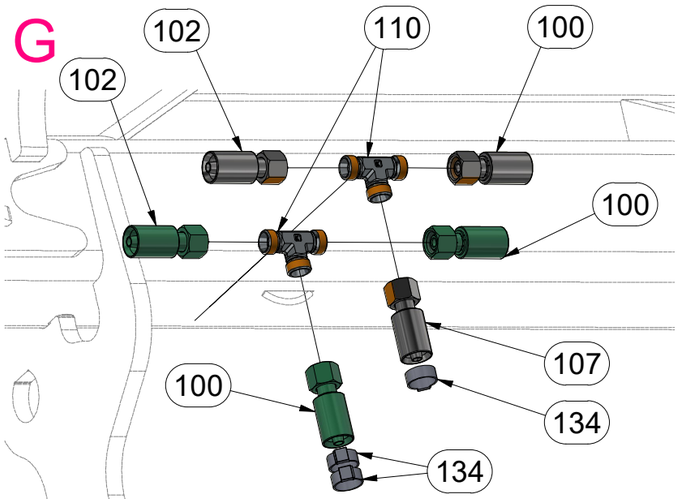

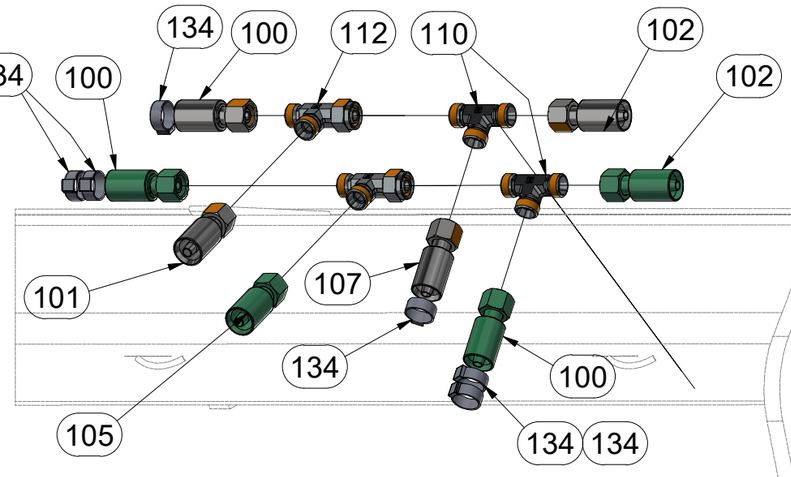

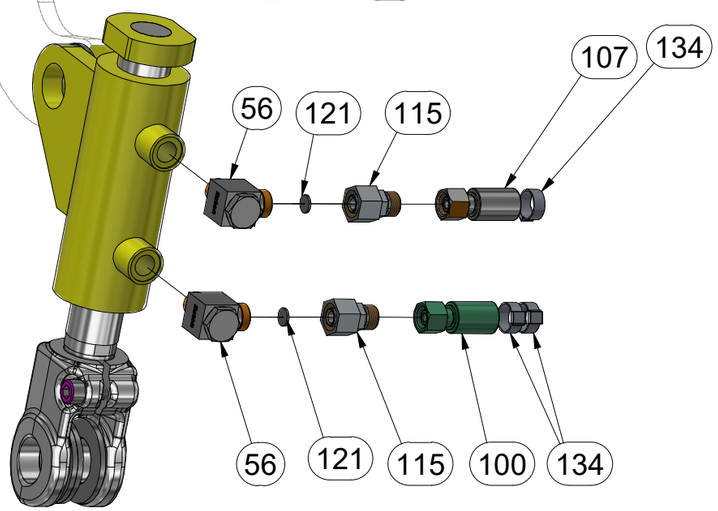

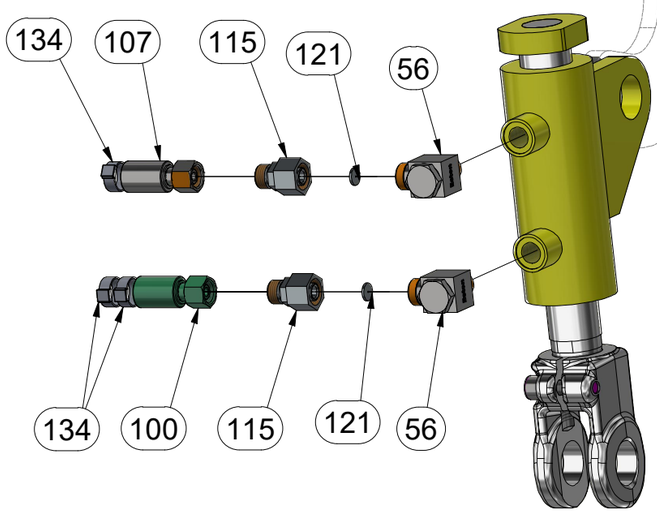

CZ SEKCE PRACOVNÍ DISKOVÁ

D DISC WORKING SECTION

F SECTION DE TRAVAIL A DISQUES

GB DISC WORKING SECTION

RU СЕКЦИЯ РАБОЧАЯ ДИСКОВАЯ

PL TALERZOWA SEKCJA ROBOCZA

3011770

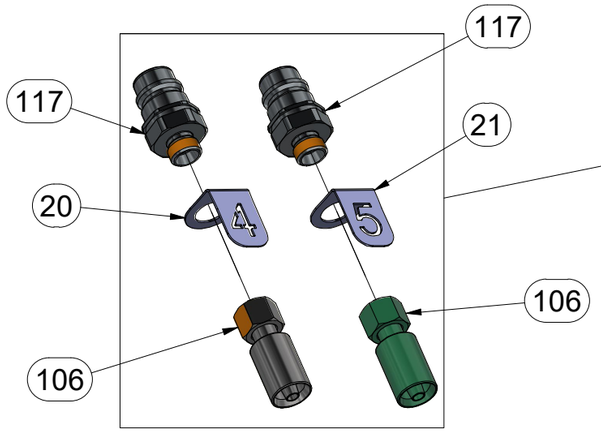

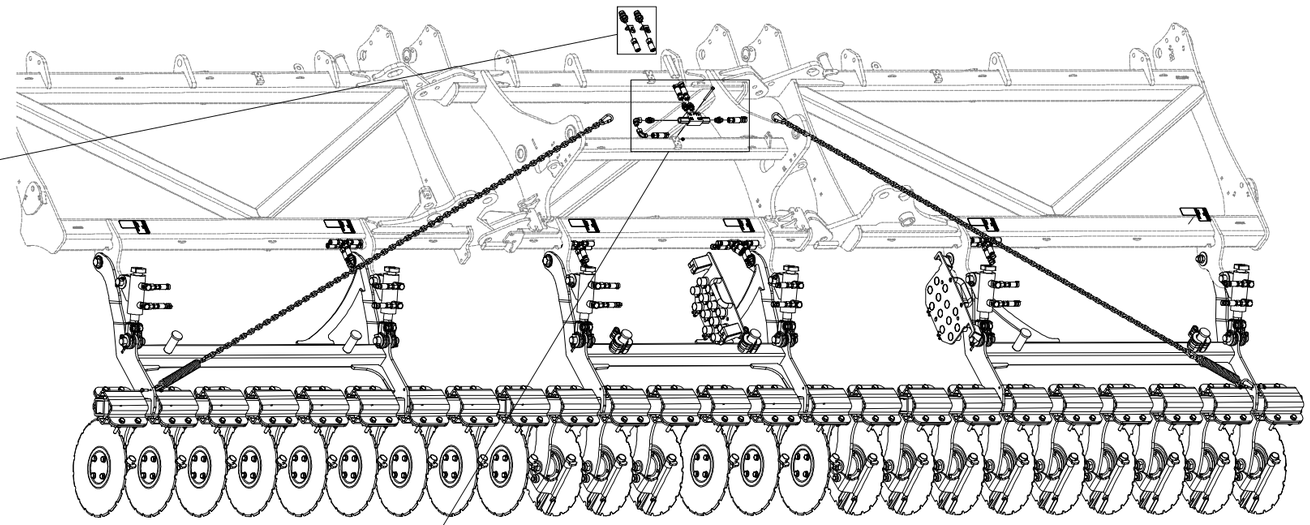

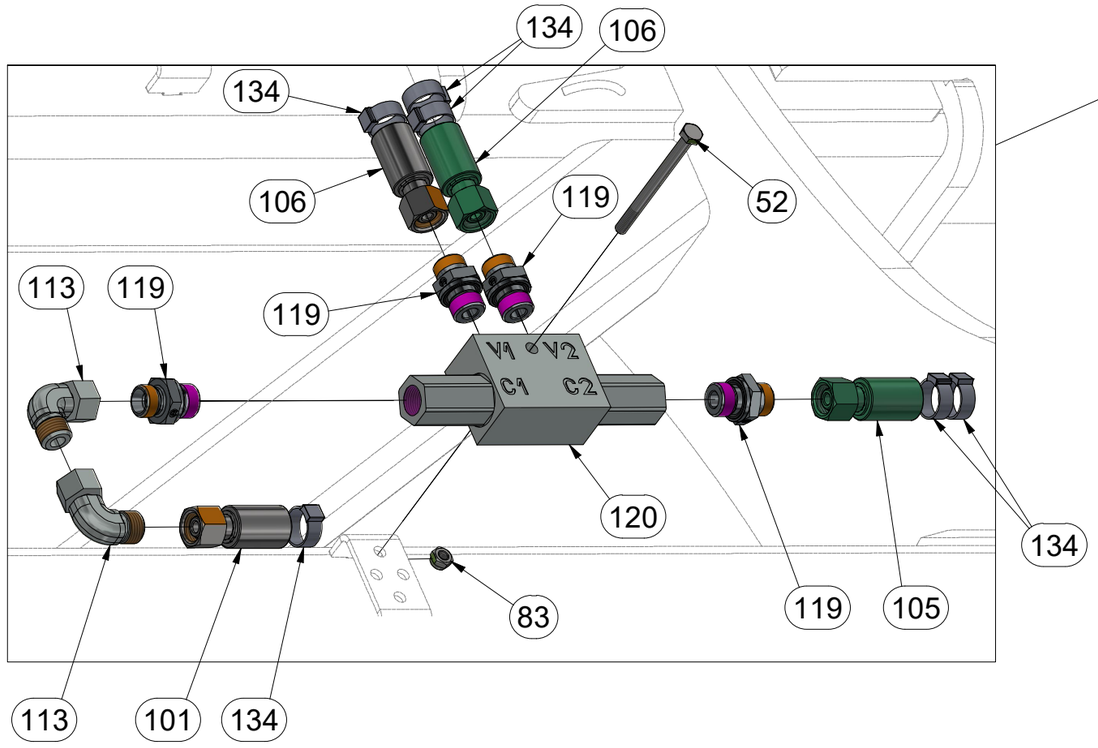

Pos.	Part Number	Pcs.
20	VZ00015422	1
21	VZ00015423	1
52	m16453	1
83	m05560	1
101	m03951	1
105	m07364	1
106	m15129	4
113	m06803	2
117	m03849	2
119	m06528	4
120	m06673	1
134	m21375	45

CZ SEKCE PRACOVNÍ DISKOVÁ
D DISC WORKING SECTION
F SECTION DE TRAVAIL A DISQUES
GB DISC WORKING SECTION
RU СЕКЦИЯ РАБОЧАЯ ДИСКОВАЯ
PL TALERZOWA SEKCJA ROBOCZA

3011770

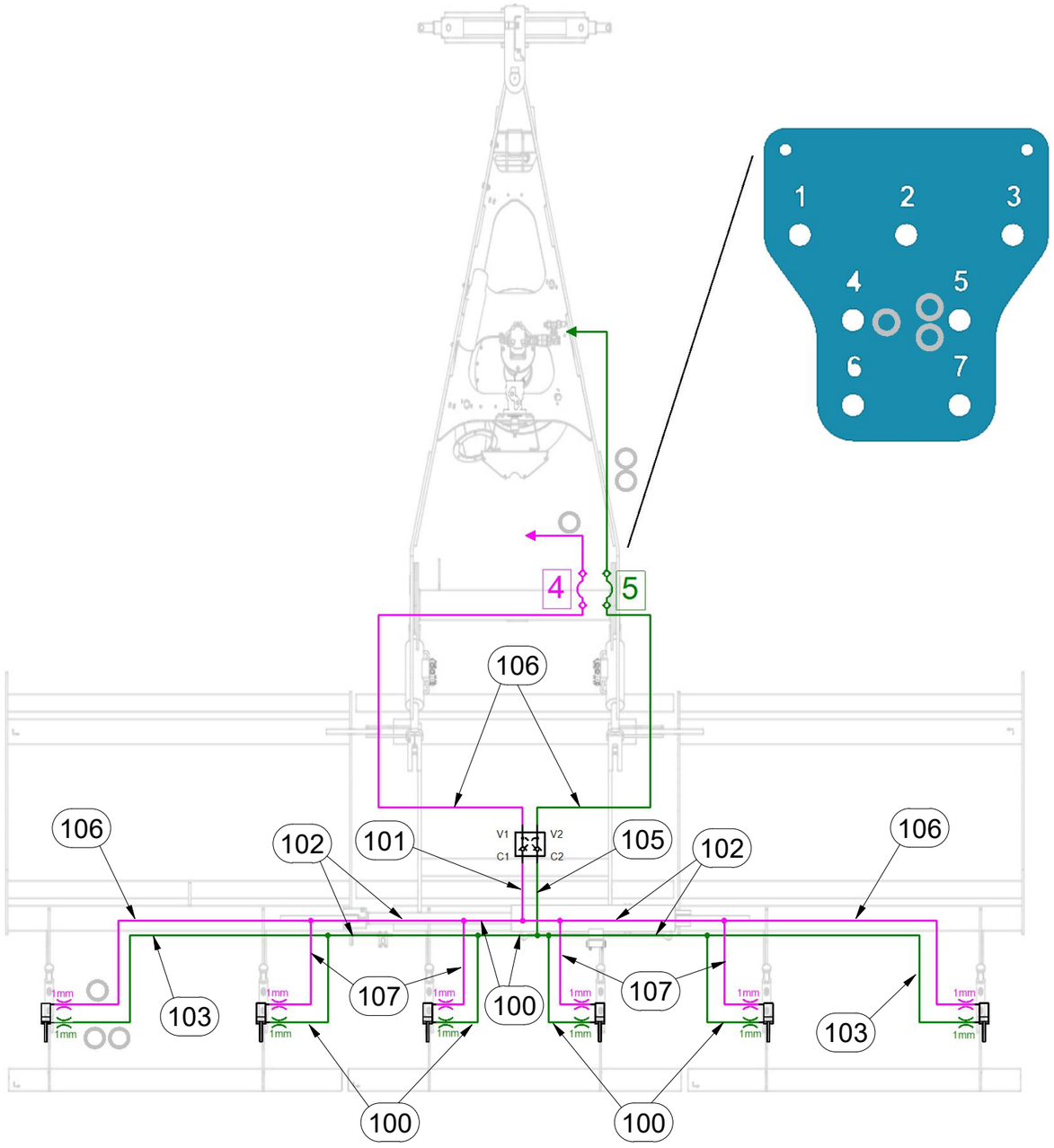

Pos.	Part Number	Pcs.
100	m04827	6
101	m03951	1
102	m06533	4
103	m03952	2
105	m07364	1
106	m15129	4
107	m17441	4

CZ JEDNOTKA PRACOVNÍ PŘIHNOJOVACÍ - LEVÁ

D DÜNGER-ARBEITSAGGREGAT - LINKS

F UNITÉ DE TRAVAIL D'ENGRAIS - GAUCHE

GB FERTILIZER WORKING UNIT - LEFT

RU РАБОЧИЙ ОРГАН УДОБРЕНИЙ - ЛЕВЫЙ

PL ZESPÓŁ ROBOCZY NAWOZU - LEWY

VZ00011662

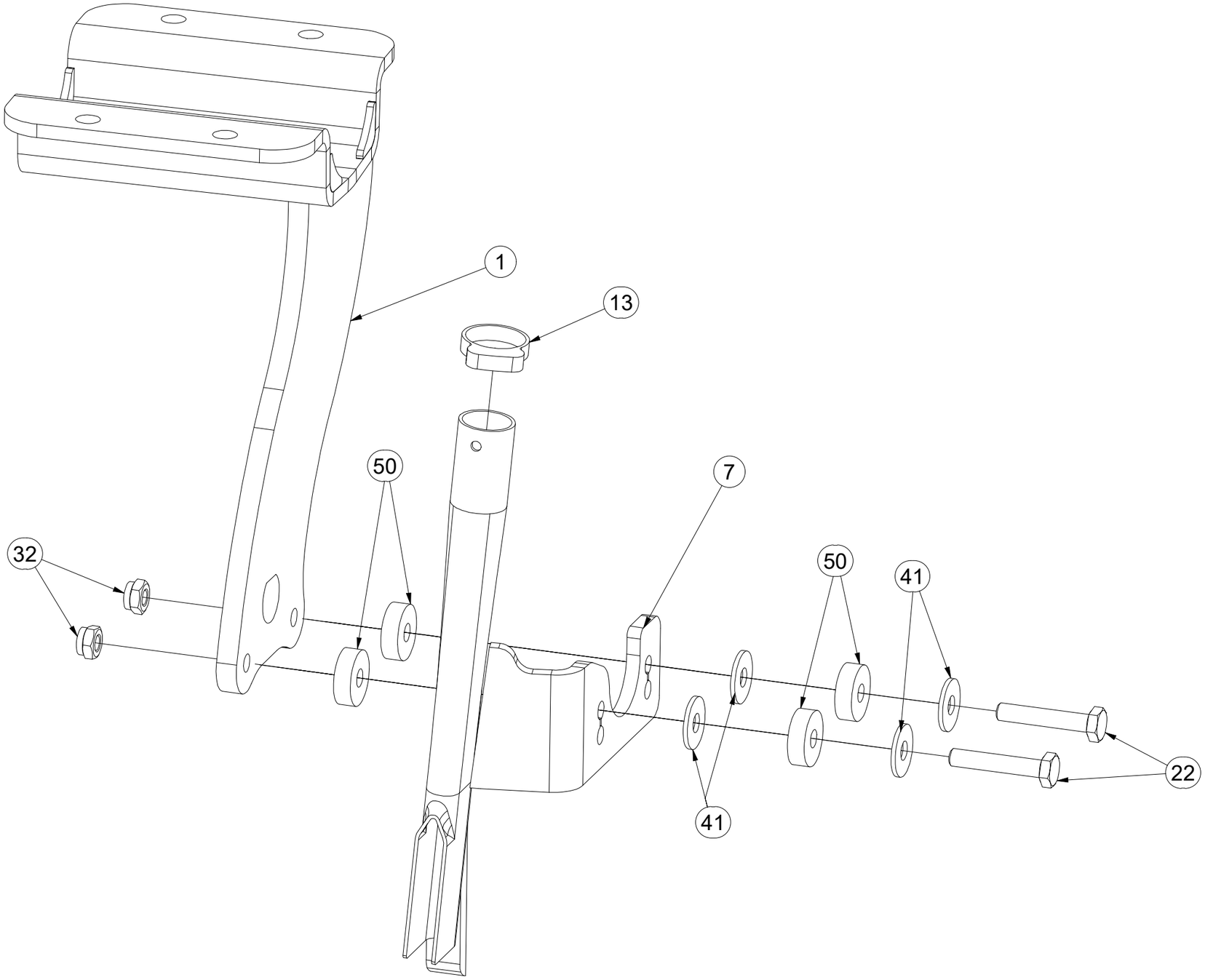

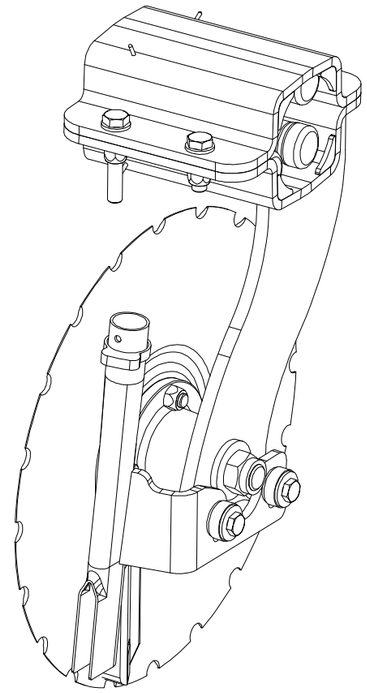

Pos.	Part Number	Pcs.
1	VZ00011665	1
3	9004269	1
7	VZ00042935	1
11	m21514	4
13	m19099	1
20	m17657	2
22	m06253	2
24	m17653	2
30	m12134	4
32	m03775	2
41	m14035	4
42	m01214	8
50	m21515	4

CZ JEDNOTKA PRACOVNÍ PŘIHNOJOVACÍ - LEVÁ

D DÜNGER-ARBEITSAGGREGAT - LINKS

F UNITÉ DE TRAVAIL D'ENGRAIS - GAUCHE

GB FERTILIZER WORKING UNIT - LEFT

RU РАБОЧИЙ ОРГАН УДОБРЕНИЙ - ЛЕВЫЙ

PL ZESPÓŁ ROBOCZY NAWOZU - LEWY

VZ00011662

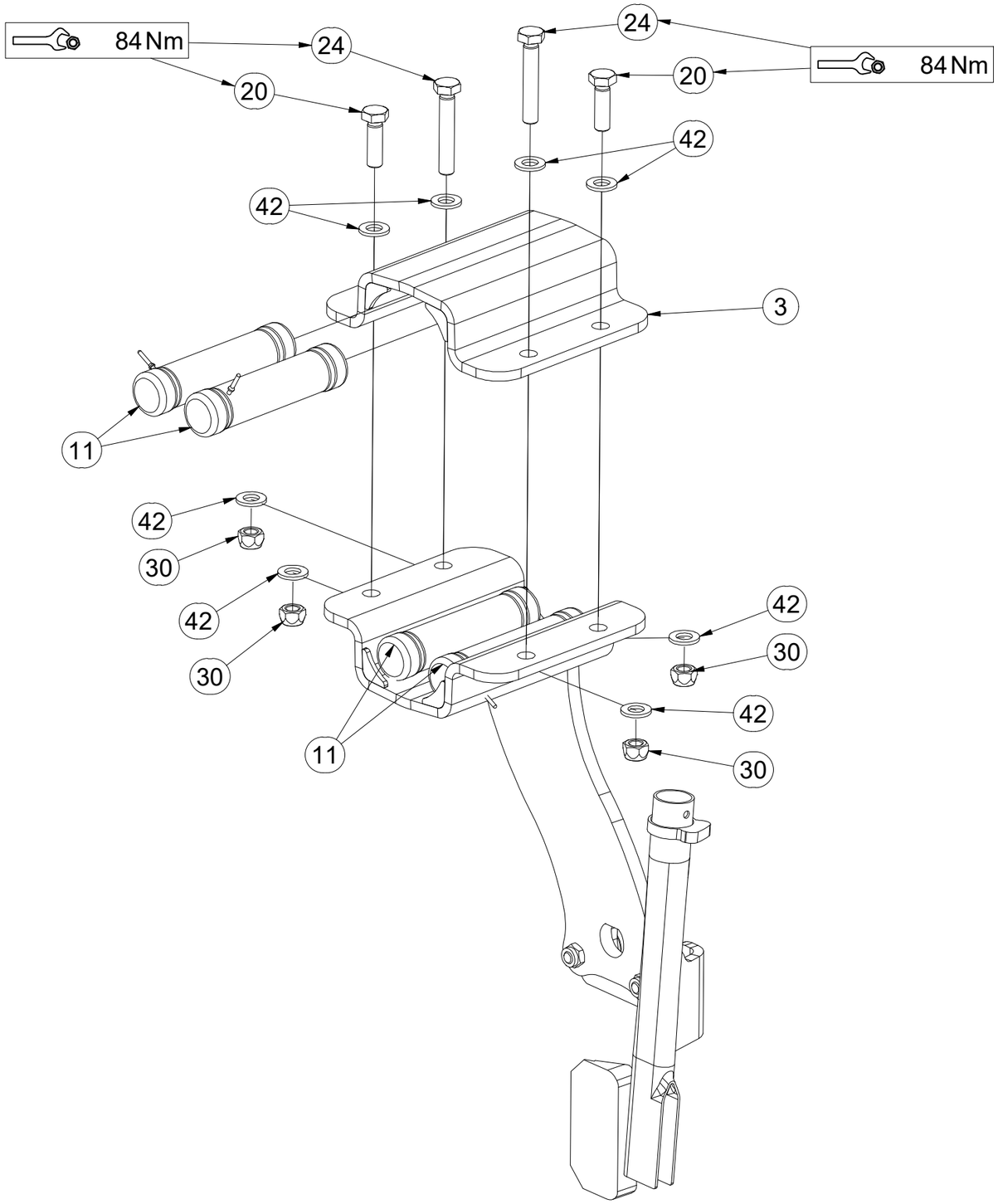

Pos.	Part Number	Pcs.
3	9004269	1
11	m21514	4
20	m17657	2
24	m17653	2
30	m12134	4
42	m01214	8

CZ JEDNOTKA PRACOVNÍ PŘIHNOJOVACÍ - LEVÁ

D DÜNGER-ARBEITSAGGREGAT - LINKS

F UNITÉ DE TRAVAIL D'ENGRAIS - GAUCHE

GB FERTILIZER WORKING UNIT - LEFT

RU РАБОЧИЙ ОРГАН УДОБРЕНИЙ - ЛЕВЫЙ

PL ZESPÓŁ ROBOCZY NAWOZU - LEWY

VZ00011662

Pos.	Part Number	Pcs.
1	VZ00011665	1
2	VZ00025192	1
6	VZ00050230	1
12	m19008	1
21	m11559	1
23	m11309	3
31	m11560	1
33	m11313	1
40	m17545	4

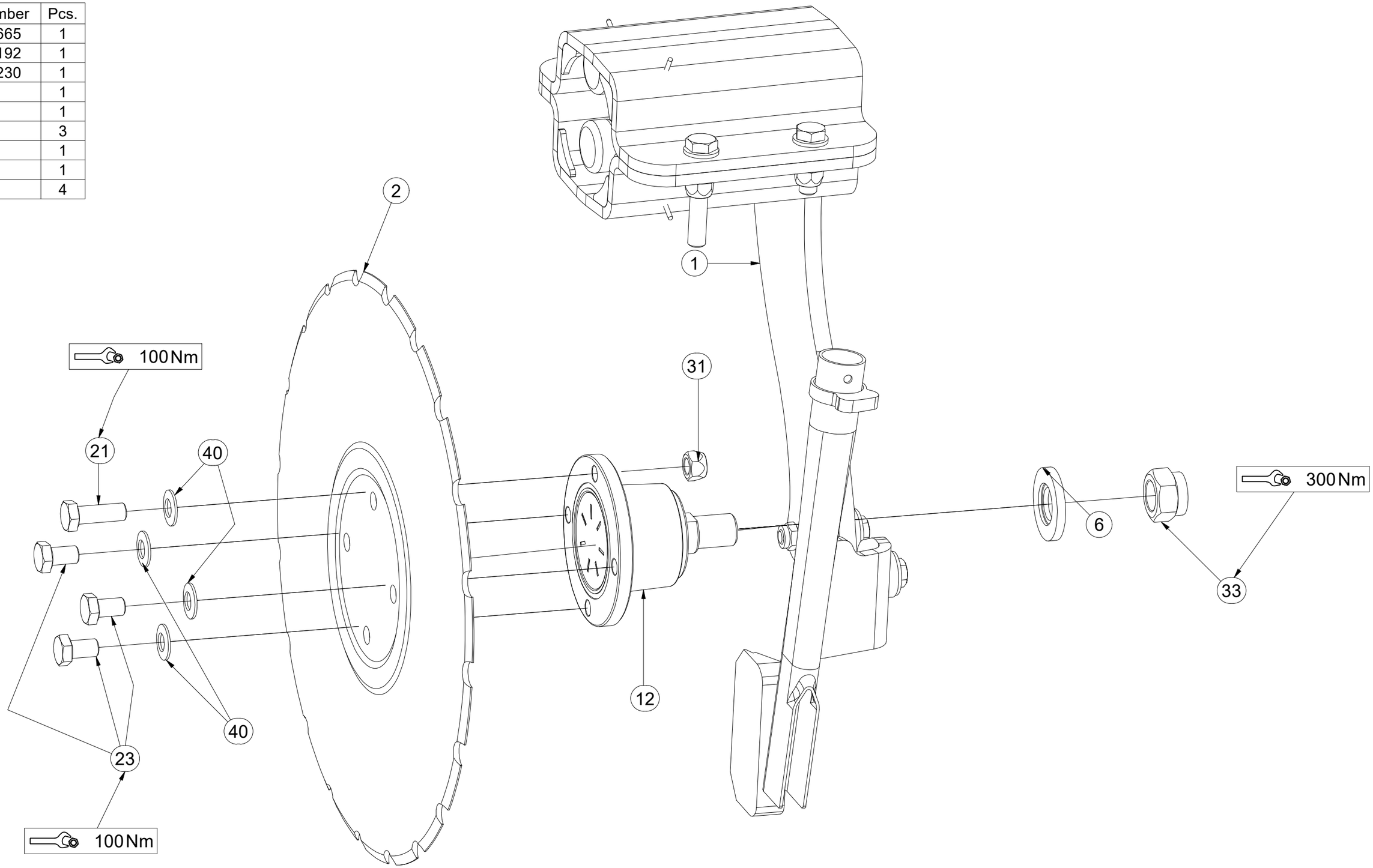

CZ JEDNOTKA PRACOVNÍ PŘIHNOJOVACÍ - PRAVÁ

D DÜNGER-ARBEITSAGGREGAT - RECHTS

F UNITÉ DE TRAVAIL D'ENGRAIS - DROITE

GB FERTILIZER WORKING UNIT - RIGHT

RU РАБОЧИЙ ОРГАН УДОБРЕНИЙ - ПРАВЫЙ

PL ZESPÓŁ ROBOCZY NAWOZU - PRAWY

VZ00011759

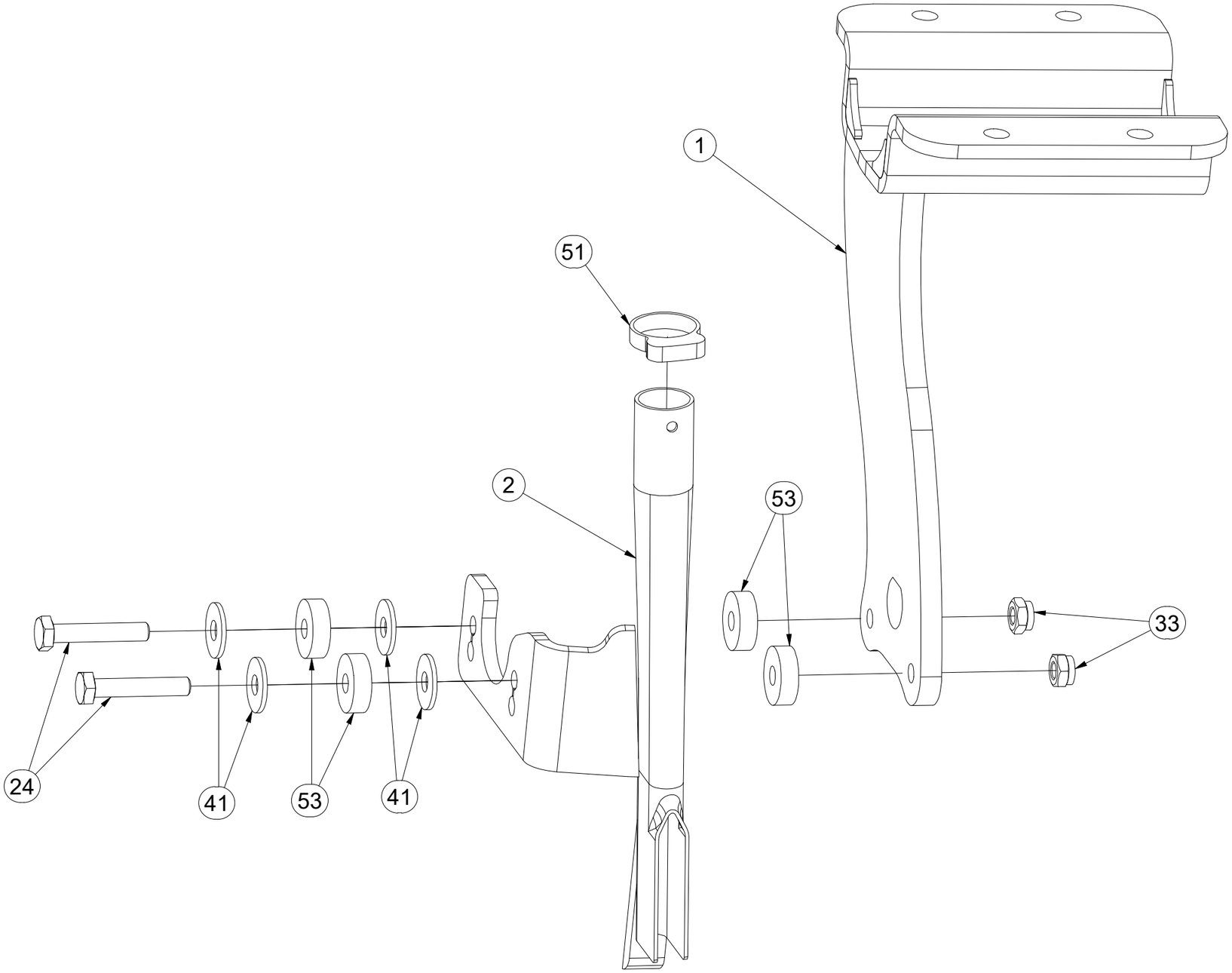

Pos.	Part Number	Pcs.
1	VZ00011760	1
2	VZ00042932	1
4	9004269	1
20	m17653	2
21	m17657	2
24	m06253	2
30	m12134	4
33	m03775	2
40	m01214	8
41	m14035	4
50	m21514	4
51	m19099	1
53	m21515	4

CZ JEDNOTKA PRACOVNÍ PŘIHNOJOVACÍ - PRAVÁ

D DÜNGER-ARBEITSAGGREGAT - RECHTS

F UNITÉ DE TRAVAIL D'ENGRAIS - DROITE

GB FERTILIZER WORKING UNIT - RIGHT

RU РАБОЧИЙ ОРГАН УДОБРЕНИЙ - ПРАВЫЙ

PL ZESPÓŁ ROBOCZY NAWOZU - PRAWY

VZ00011759

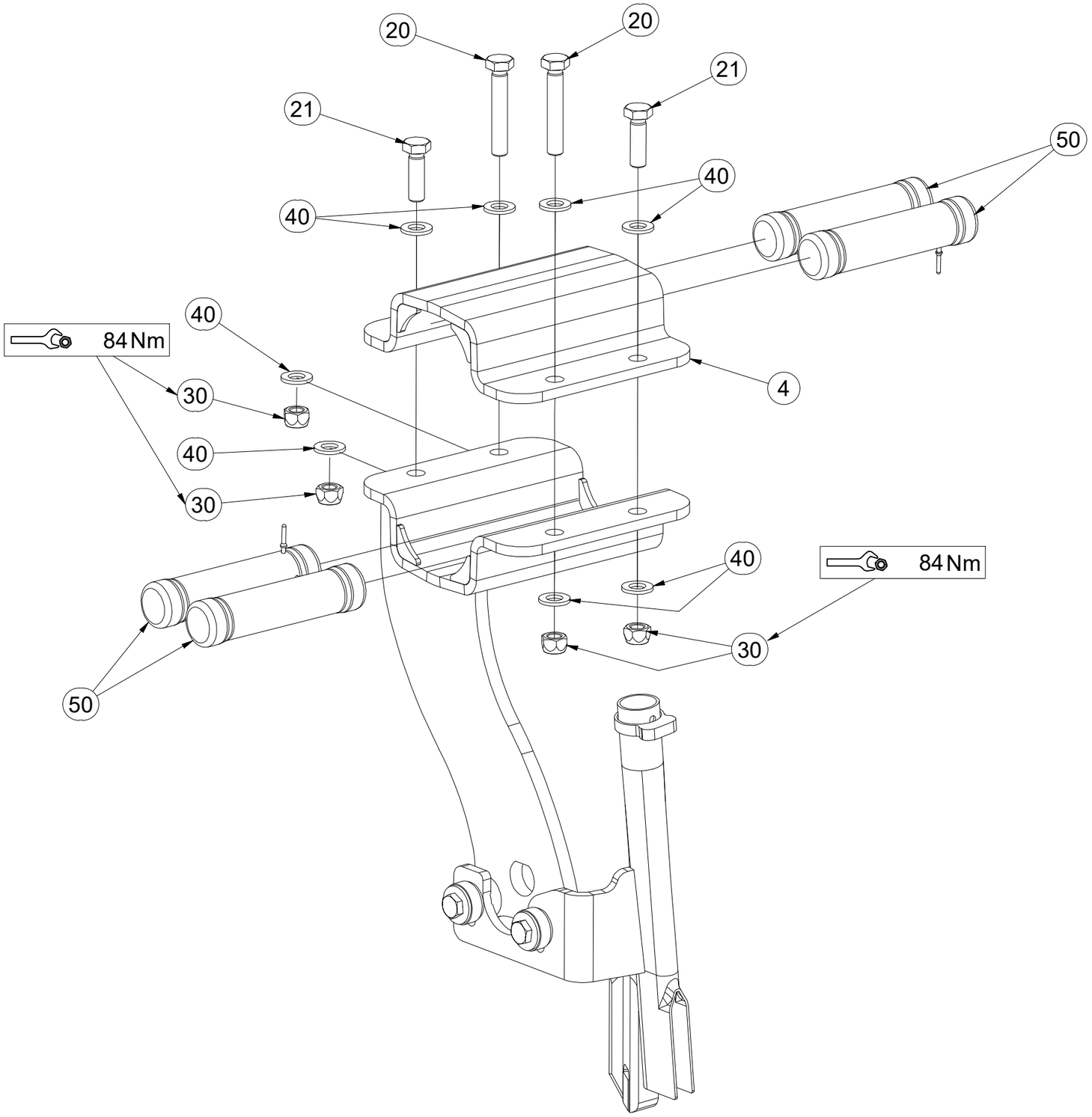

Pos.	Part Number	Pcs.
4	9004269	1
20	m17653	2
21	m17657	2
30	m12134	4
40	m01214	8
50	m21514	4

CZ JEDNOTKA PRACOVNÍ PŘIHNOJOVACÍ - PRAVÁ

D DÜNGER-ARBEITSAGGREGAT - RECHTS

F UNITÉ DE TRAVAIL D'ENGRAIS - DROITE

GB FERTILIZER WORKING UNIT - RIGHT

RU РАБОЧИЙ ОРГАН УДОБРЕНИЙ - ПРАВЫЙ

PL ZESPÓŁ ROBOCZY NAWOZU - PRAWY

VZ00011759

Pos.	Part Number	Pcs.
3	VZ00025192	1
5	VZ00050230	1
22	m11559	1
23	m11309	3
31	m11313	1
32	m11560	1
42	m17545	4
52	m19008	1

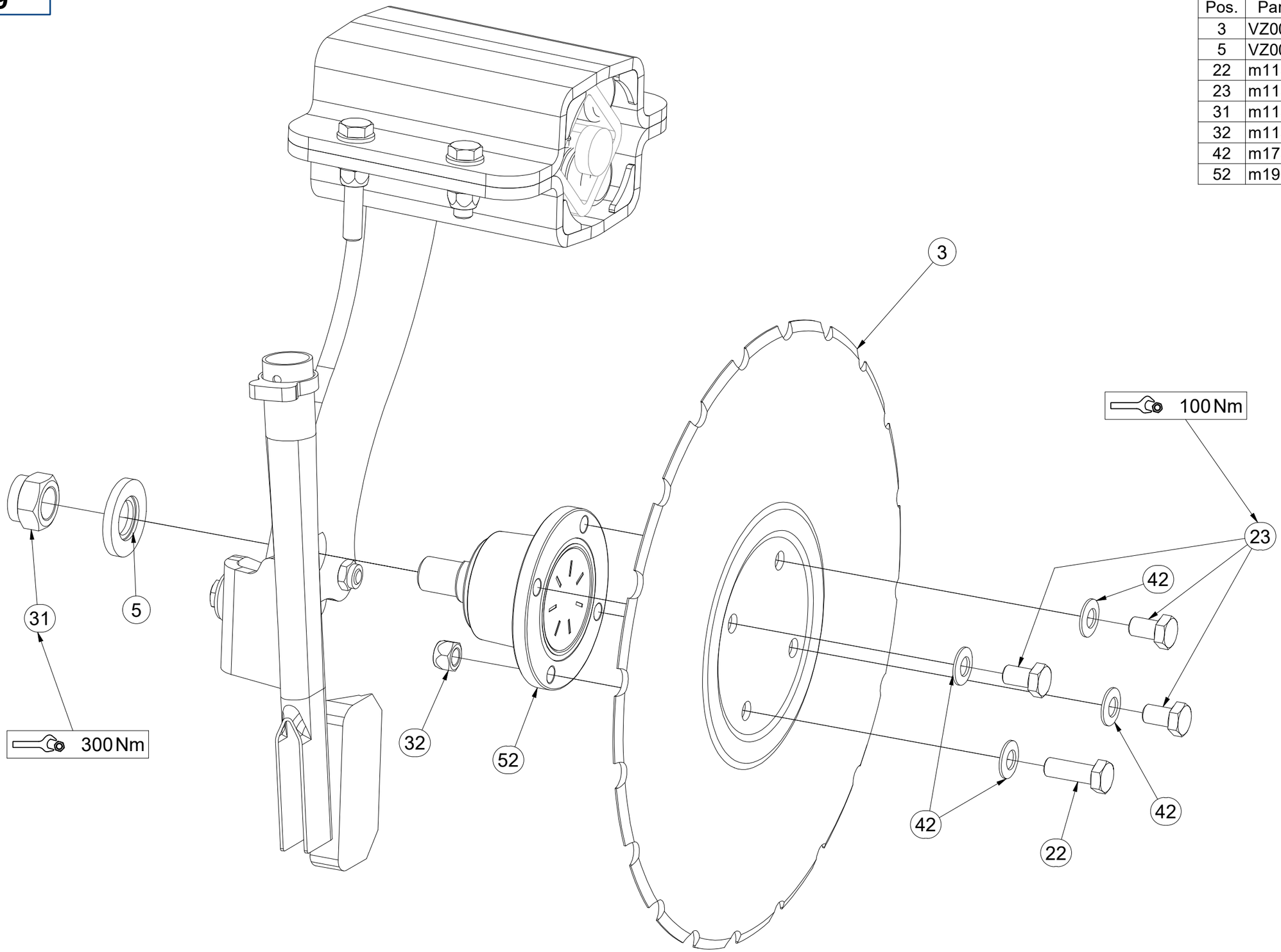

CZ DEFLEKTOR PRAVÝ

D DEFLEKTOR, RECHTER

F DÉFLECTEUR DROIT

GB DEFLECTOR RIGHT

RU ДЕФЛЕКТОР ПРАВЫЙ

PL DEFLEKTOR PRAWY

VZ00033624

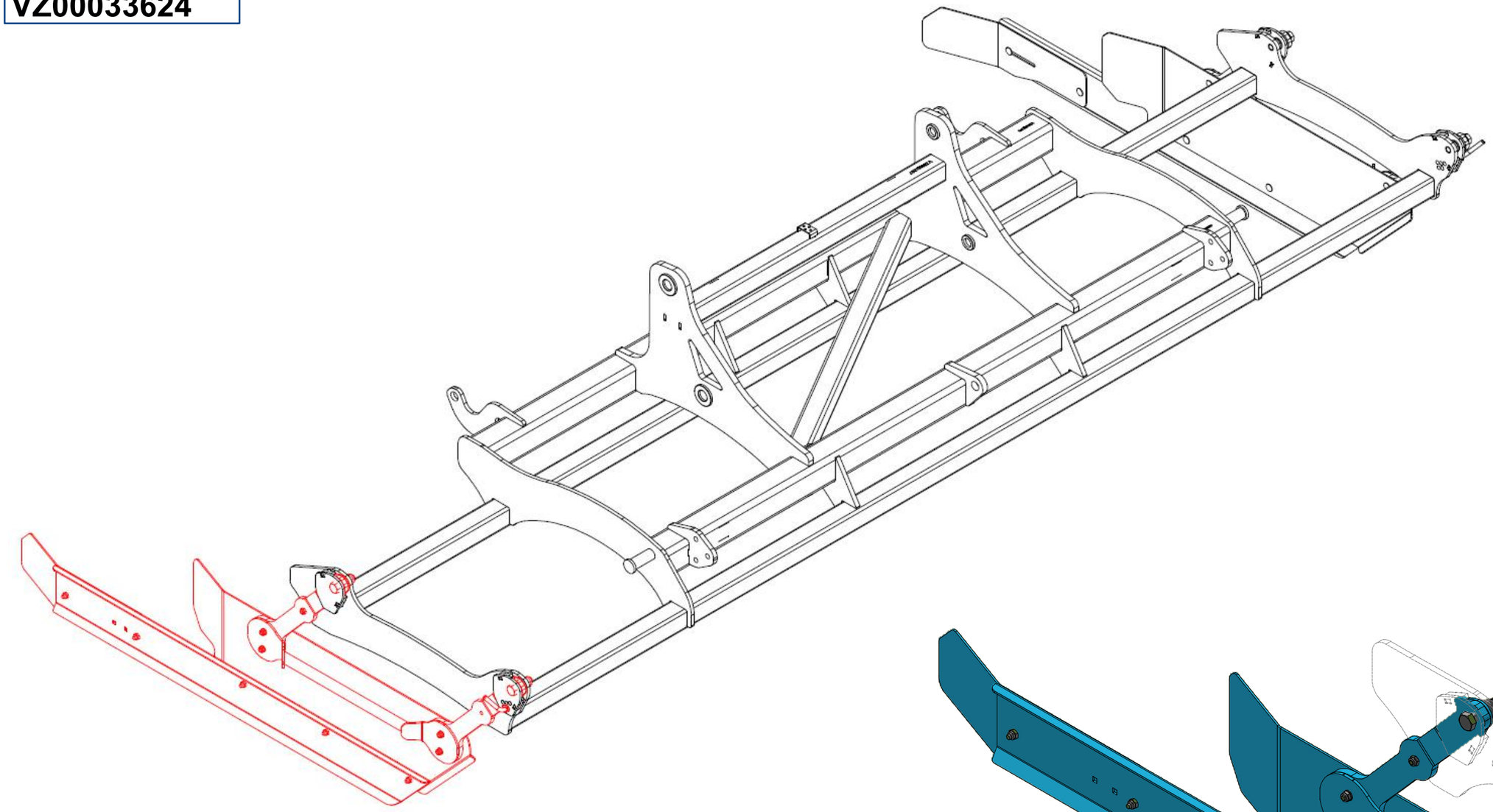

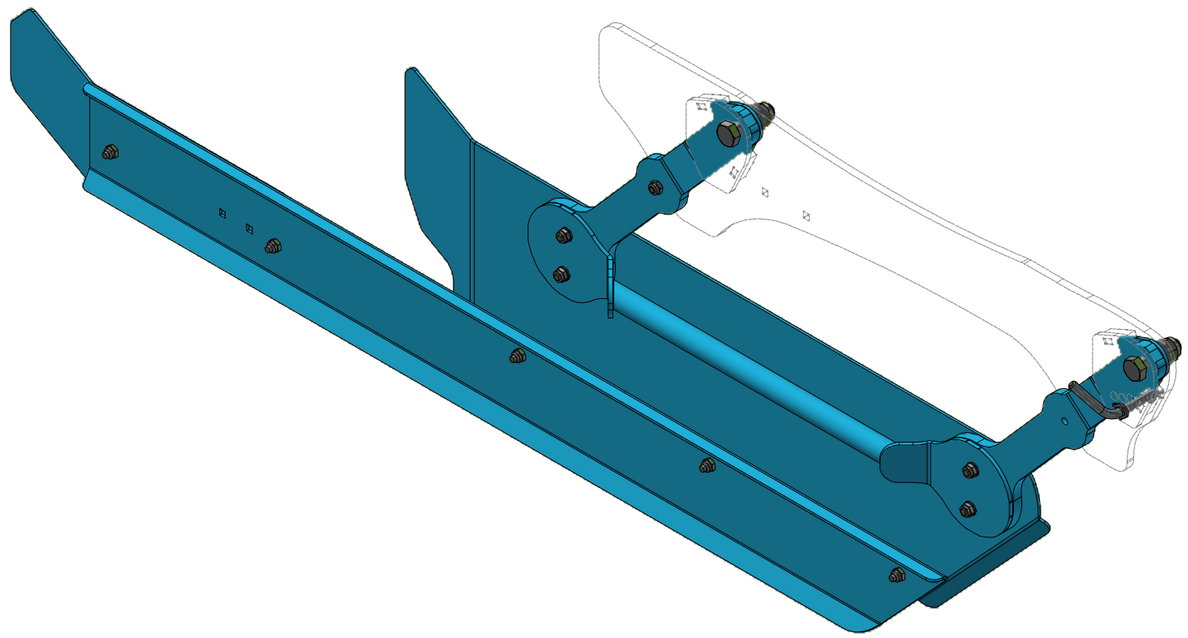

CZ DEFLEKTOR PRAVÝ

D DEFLEKTOR, RECHTER

F DÉFLECTEUR DROIT

GB DEFLECTOR RIGHT

RU ДЕФЛЕКТОР ПРАВЫЙ

PL DEFLEKTOR PRAWY

VZ00033624

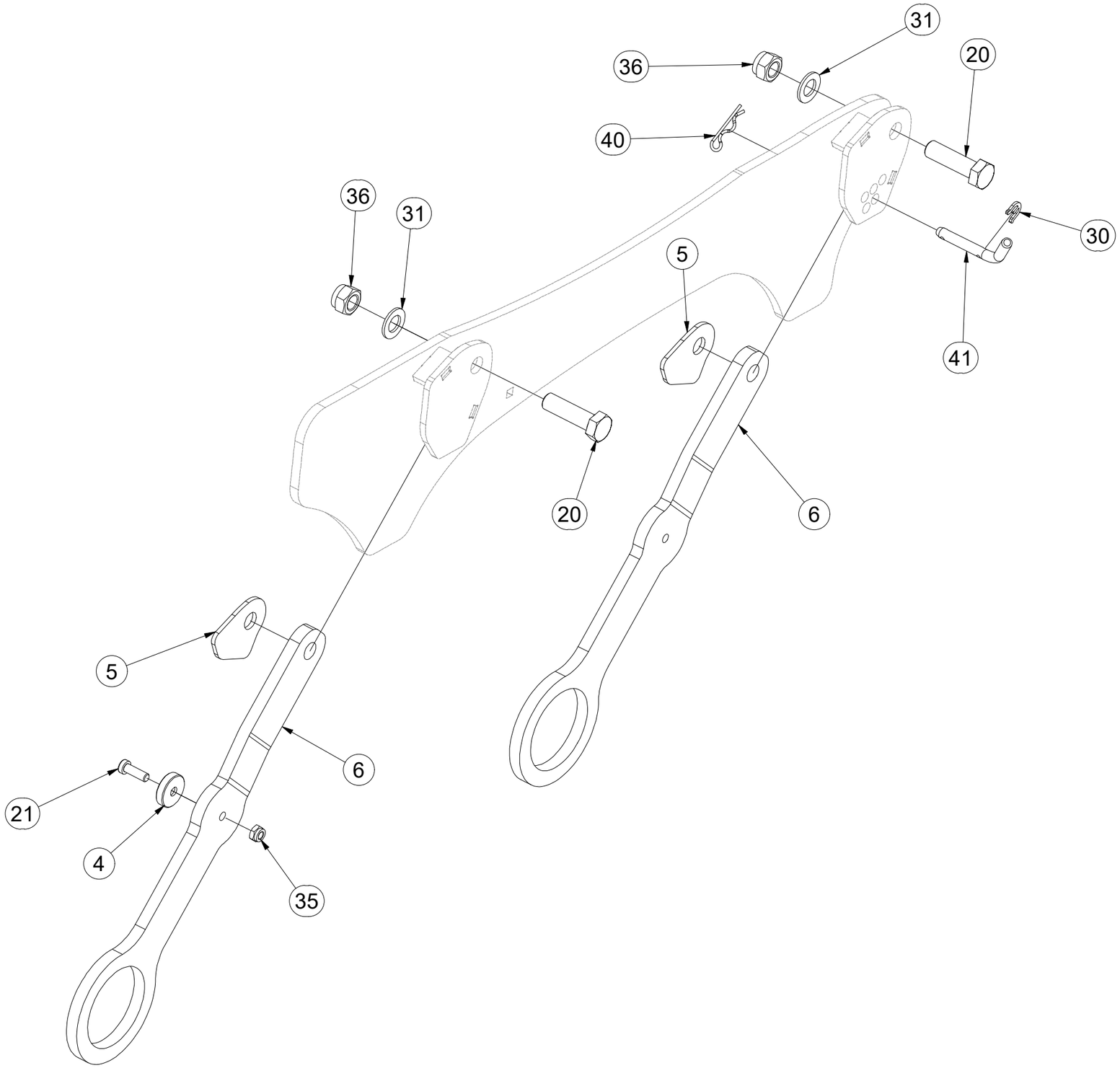

Pos.	Part Number	Pcs.
4	VZ00022709	1
5	VZ00033626	2
6	VZ00033625	2
20	m03115	2
21	m23775	1
30	4016279	1
31	m03768	2
35	m03775	10
36	m05648	2
40	m08049	1
41	m08886	1

CZ DEFLEKTOR PRAVÝ

D DEFLEKTOR, RECHTER

F DÉFLECTEUR DROIT

GB DEFLECTOR RIGHT

RU ДЕФЛЕКТОР ПРАВЫЙ

PL DEFLEKTOR PRAWY

VZ00033624

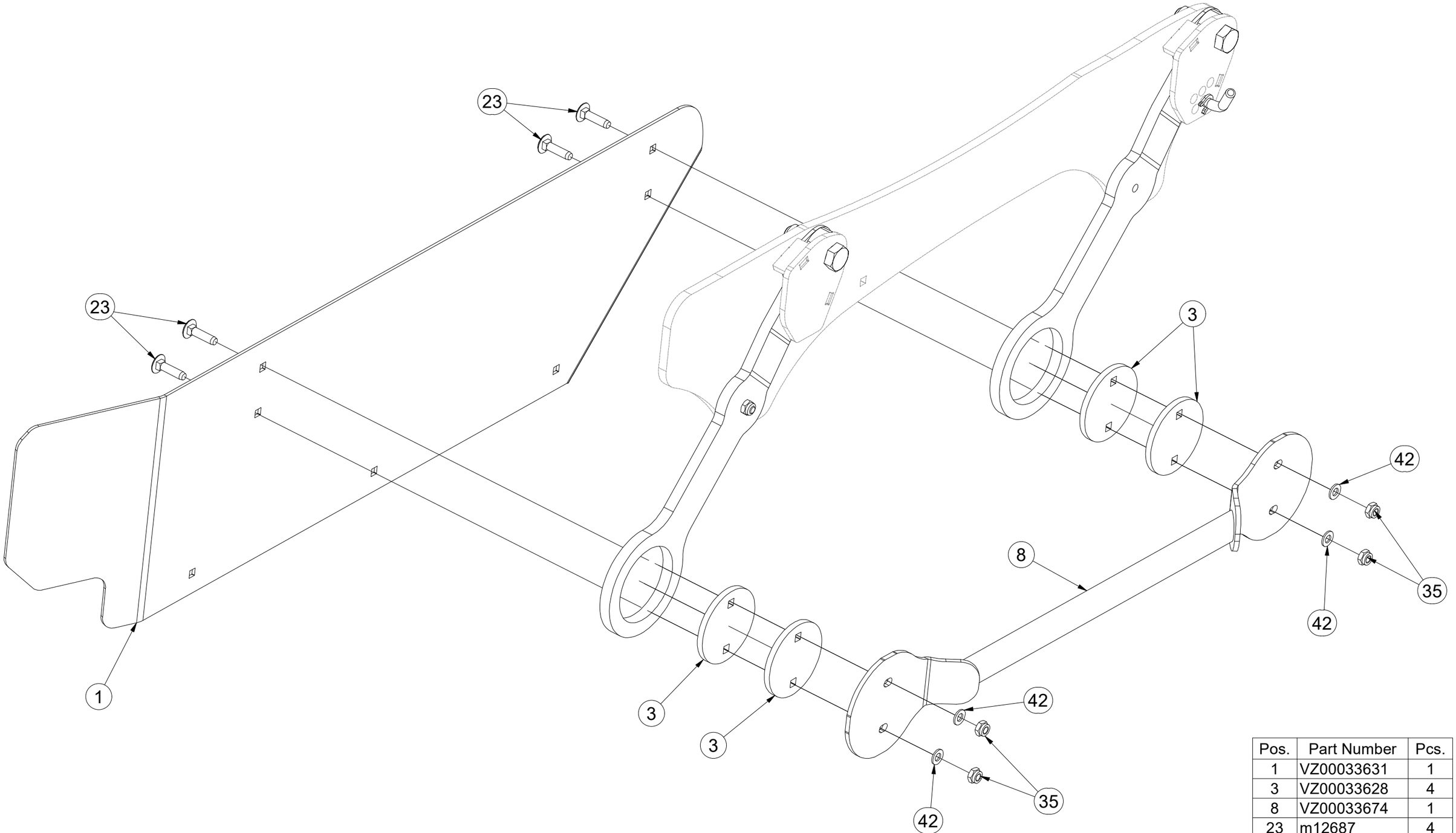

Pos.	Part Number	Pcs.
1	VZ00033631	1
3	VZ00033628	4
8	VZ00033674	1
23	m12687	4
35	m03775	10
42	m01209	4

CZ DEFLEKTOR PRAVÝ

D DEFLEKTOR, RECHTER

F DÉFLECTEUR DROIT

GB DEFLECTOR RIGHT

RU ДЕФЛЕКТОР ПРАВЫЙ

PL DEFLEKTOR PRAWY

VZ00033624

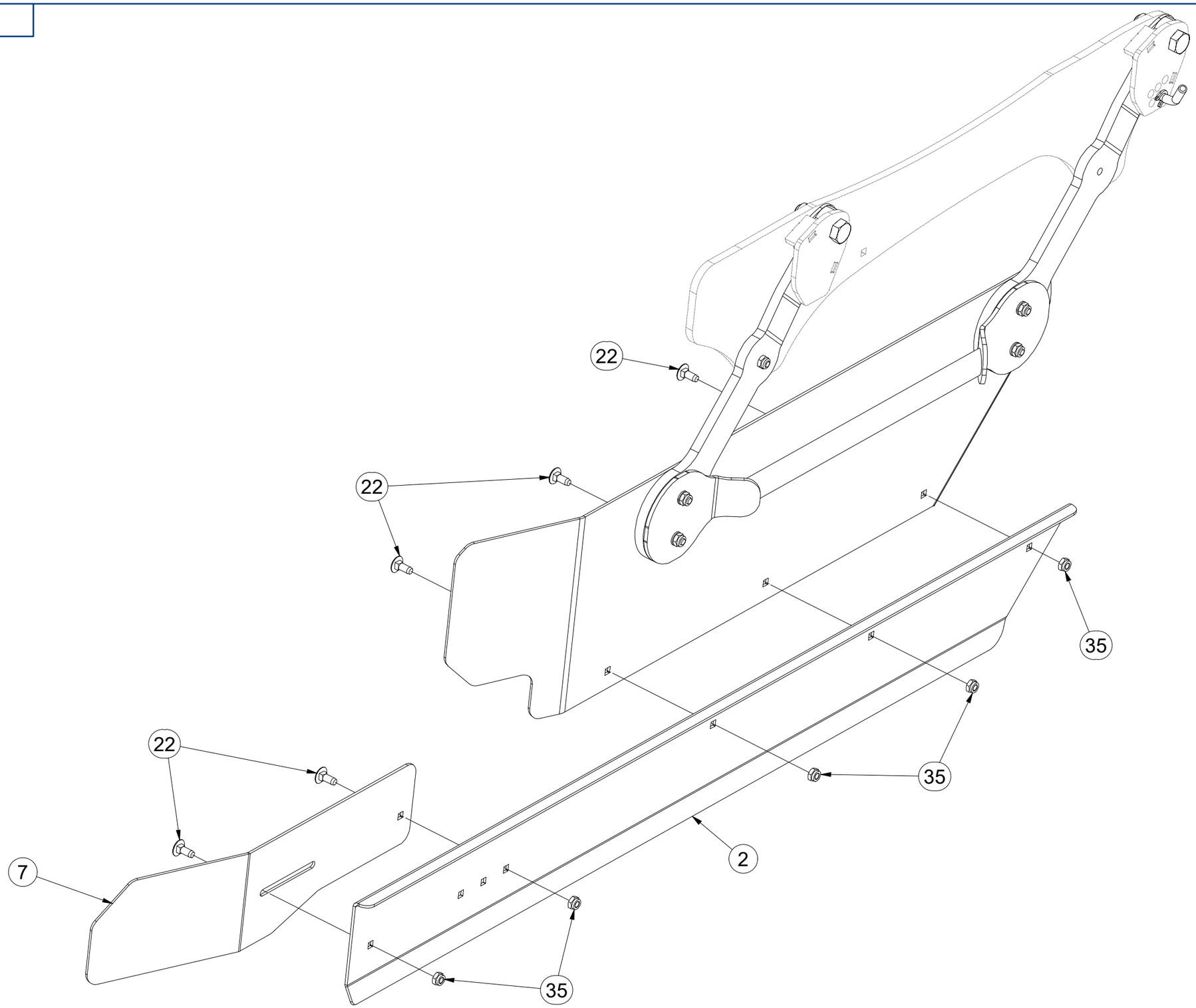

Pos.	Part Number	Pcs.
2	VZ00033632	1
7	VZ00033644	1
22	m03129	5
35	m03775	10

CZ DEFLEKTOR LEVÝ

D DEFLEKTOR, LINKER

F DÉFLECTEUR GAUCHE

GB DEFLECTOR LEFT

RU ДЕФЛЕКТОР ЛЕВЫЙ

PL DEFLEKTOR LEWY

VZ00034150

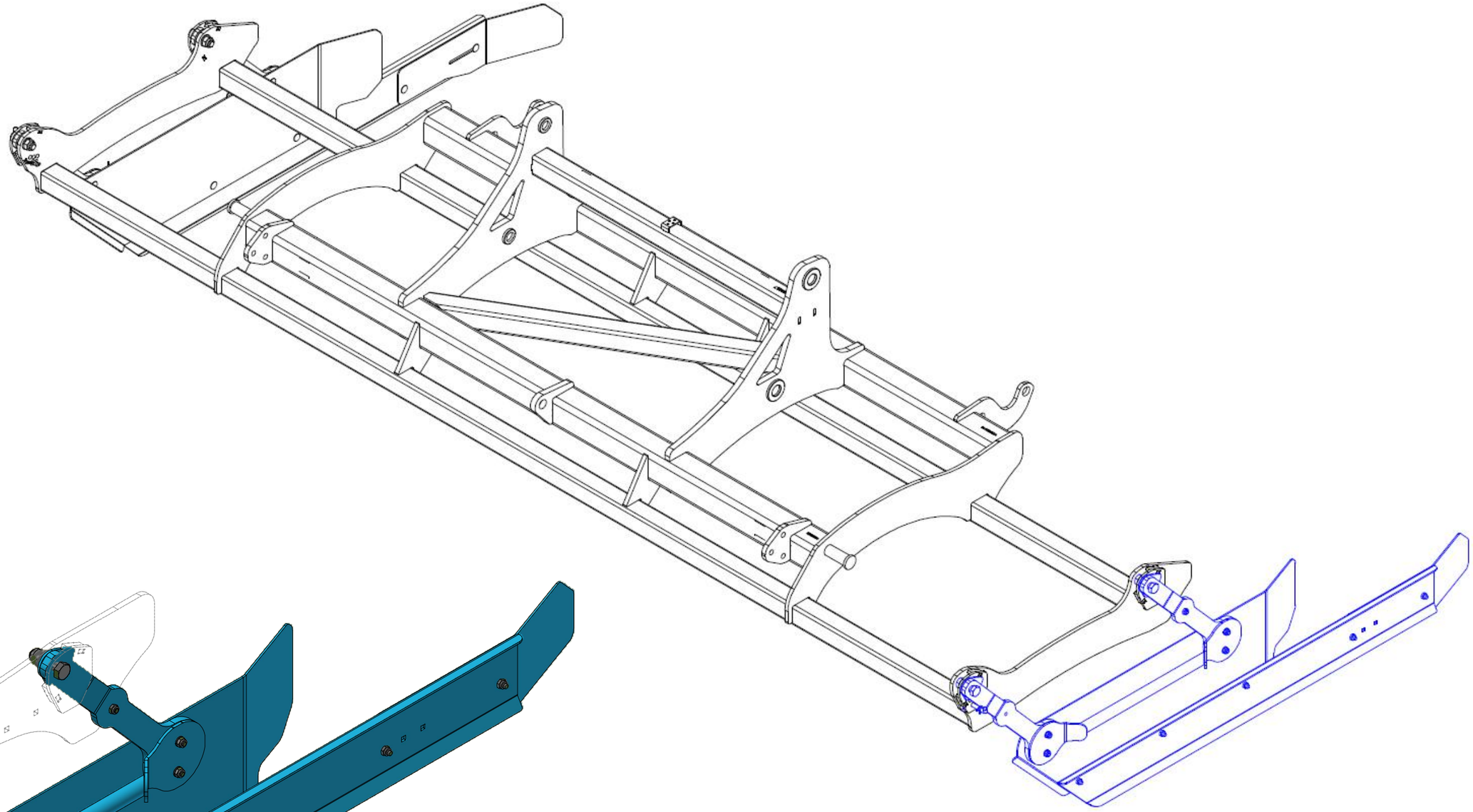

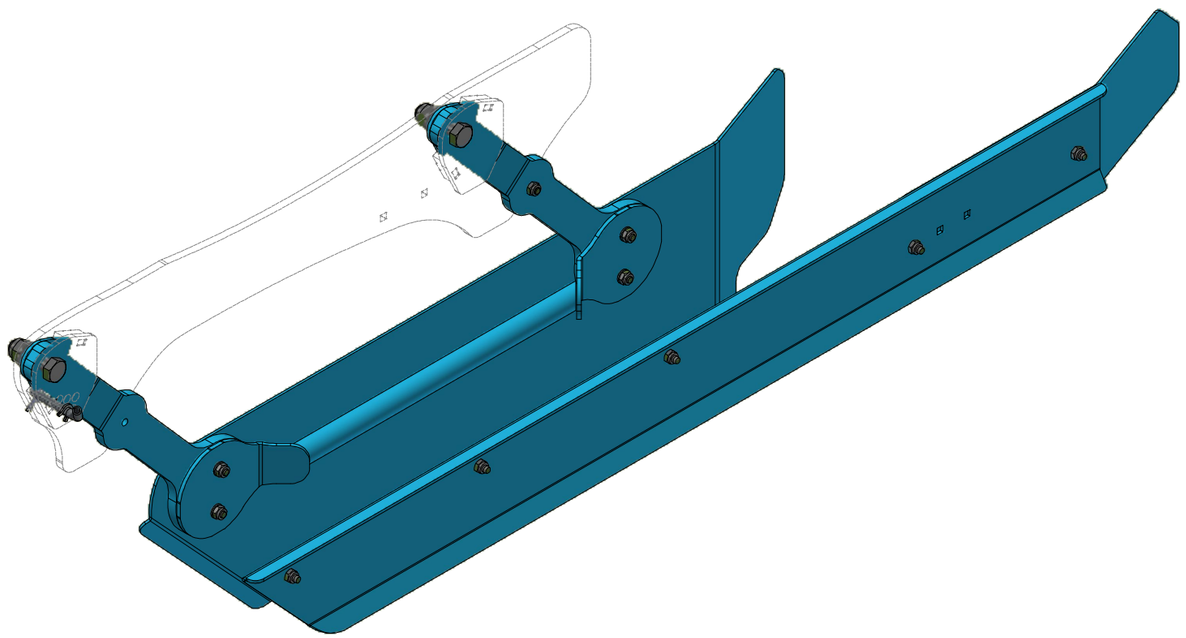

CZ DEFLEKTOR LEVÝ

D DEFLEKTOR, LINKER

F DÉFLECTEUR GAUCHE

GB DEFLECTOR LEFT

RU ДЕФЛЕКТОР ЛЕВЫЙ

PL DEFLEKTOR LEWY

VZ00034150

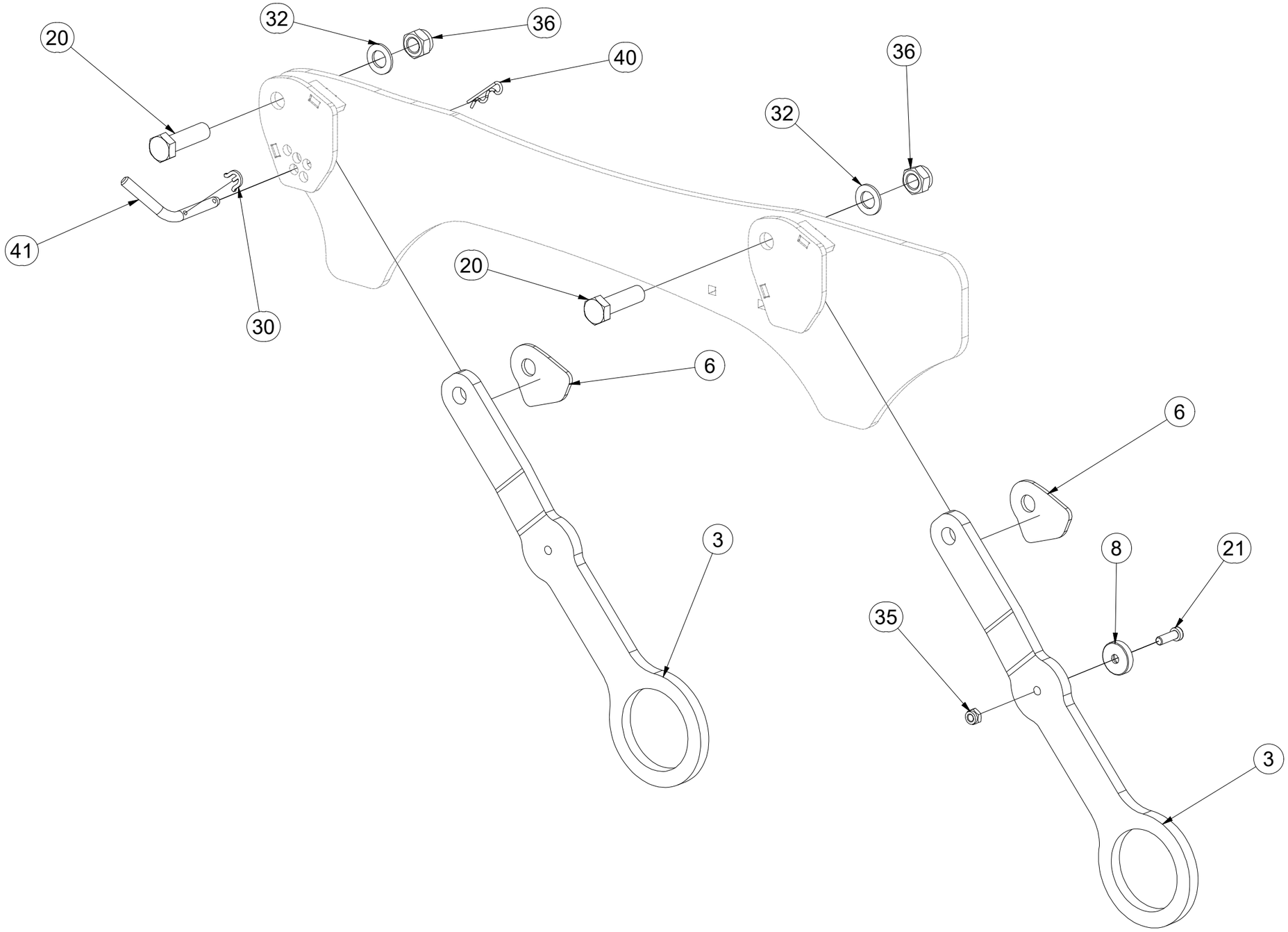

Pos.	Part Number	Pcs.
3	VZ00033625	2
6	VZ00033626	2
8	VZ00022709	1
20	m03115	2
21	m23775	1
30	4016279	1
32	m03768	2
35	m03775	10
36	m05648	2
40	m08049	1
41	m08886	1

CZ DEFLEKTOR LEVÝ

D DEFLEKTOR, LINKER

F DÉFLECTEUR GAUCHE

GB DEFLECTOR LEFT

RU ДЕФЛЕКТОР ЛЕВЫЙ

PL DEFLEKTOR LEWY

VZ00034150

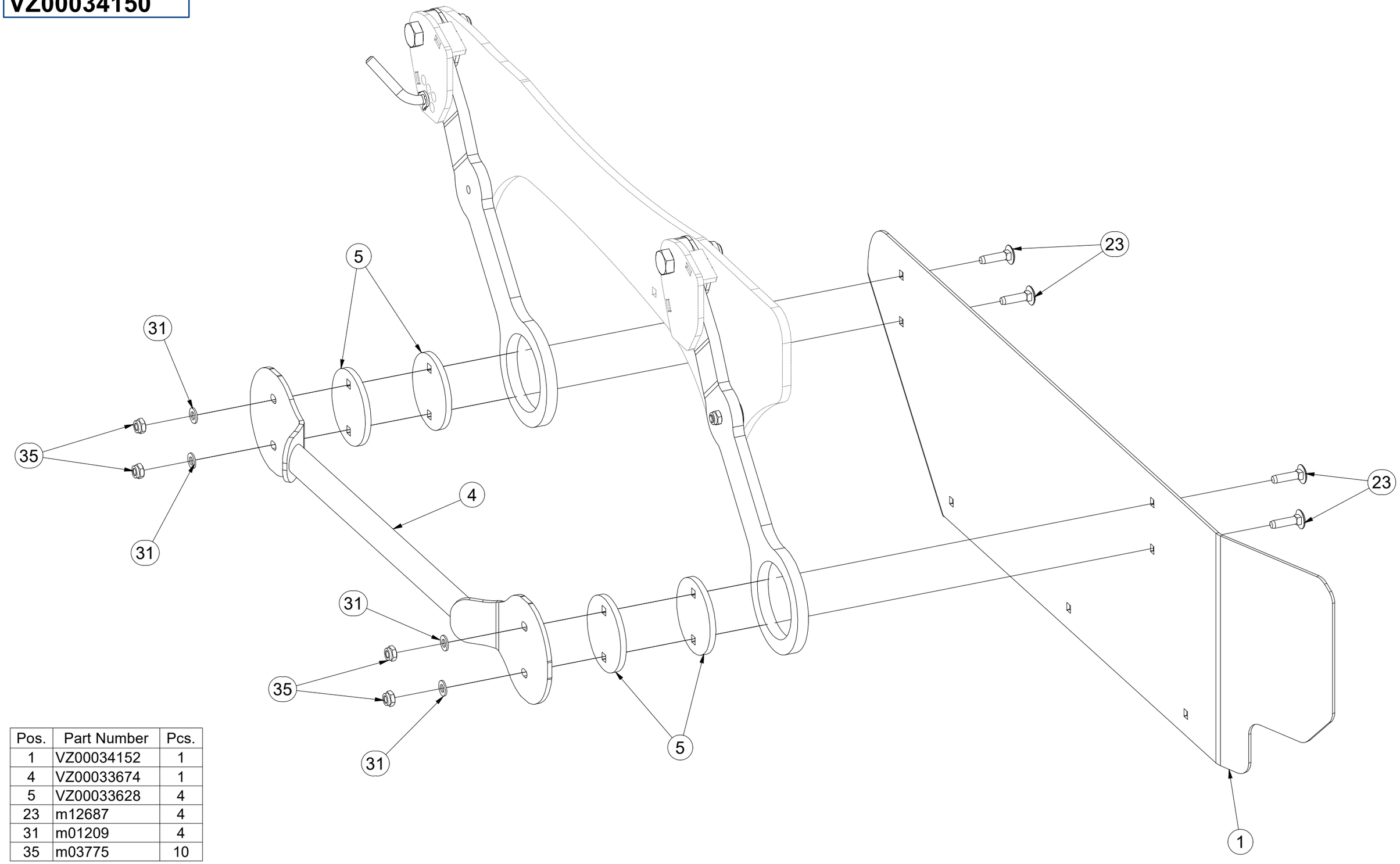

Pos.	Part Number	Pcs.
1	VZ00034152	1
4	VZ00033674	1
5	VZ00033628	4
23	m12687	4
31	m01209	4
35	m03775	10

CZ DEFLEKTOR LEVÝ

D DEFLEKTOR, LINKER

F DÉFLECTEUR GAUCHE

GB DEFLECTOR LEFT

RU ДЕФЛЕКТОР ЛЕВЫЙ

PL DEFLEKTOR LEWY

VZ00034150

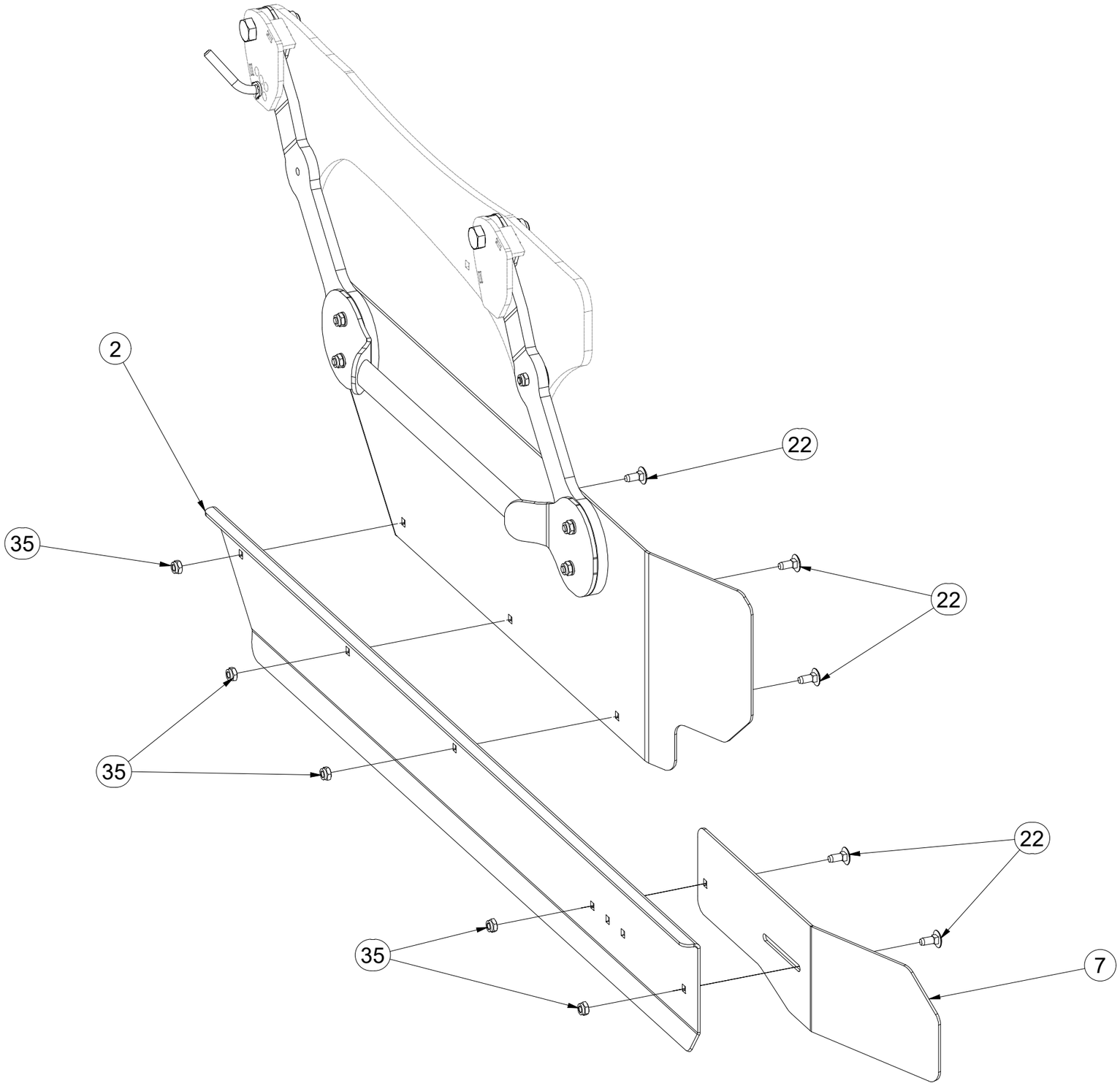

Pos.	Part Number	Pcs.
2	VZ00034151	1
7	VZ00034153	1
22	m03129	5
35	m03775	10

CZ SADA PNEUMATIKOVÝCH VÁLCŮ

D SATZ VON REIFENWALZEN

F ENSEMBLE DE ROULEAUX À PNEUS

GB SET OF TIRE ROLLERS

RU НАБОР ШИННЫХ КАТКОВ

PL ZESTAW WAŁKÓW OPONOWYCH

VZ00075473

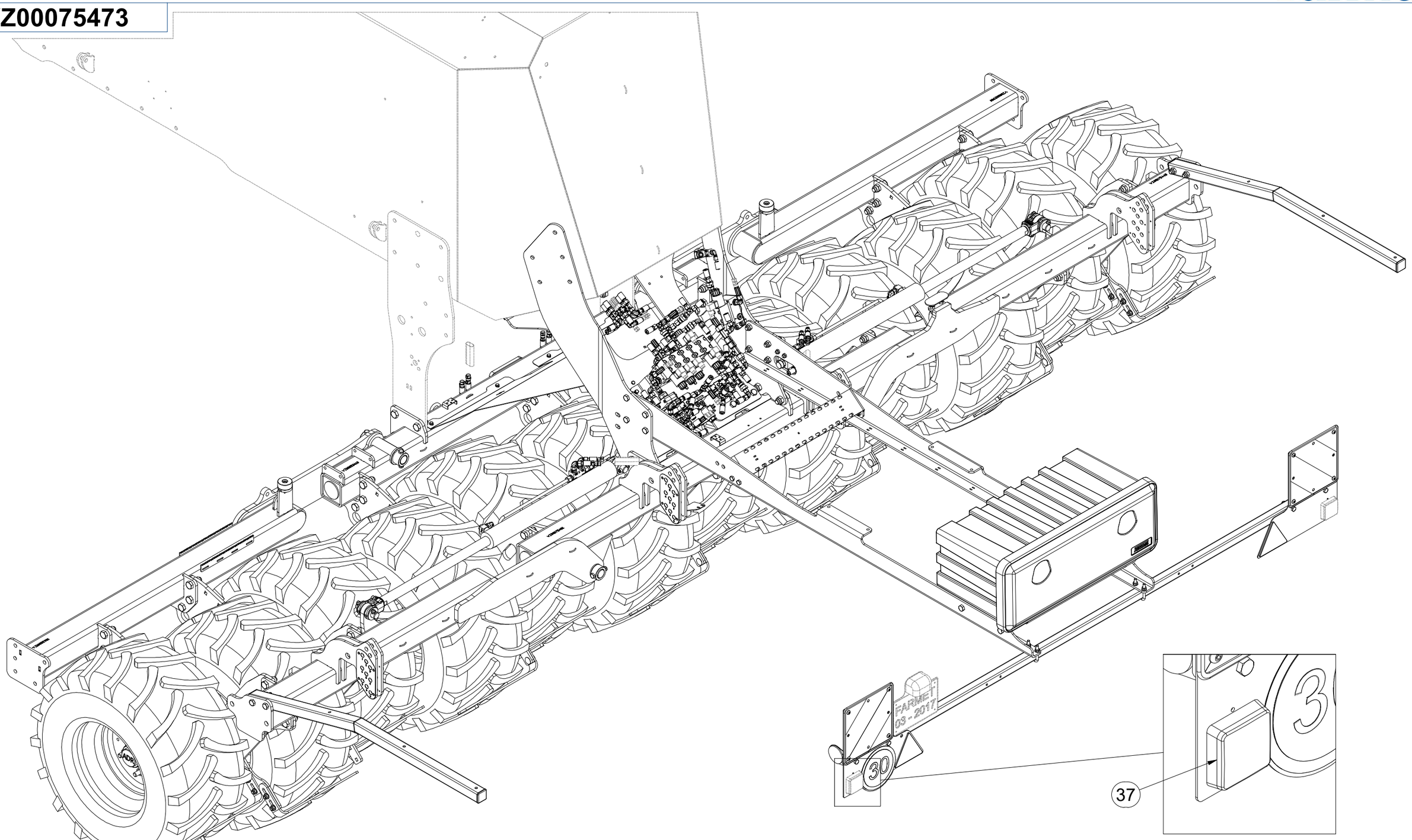

Pos.	Part Number	Pcs.
37	m19805	1

CZ SADA PNEUMATIKOVÝCH VÁLCŮ

D SATZ VON REIFENWALZEN

F ENSEMBLE DE ROULEAUX À PNEUS

GB SET OF TIRE ROLLERS

RU НАБОР ШИННЫХ КАТКОВ

PL ZESTAW WAŁKÓW OPONOWYCH

VZ00075473

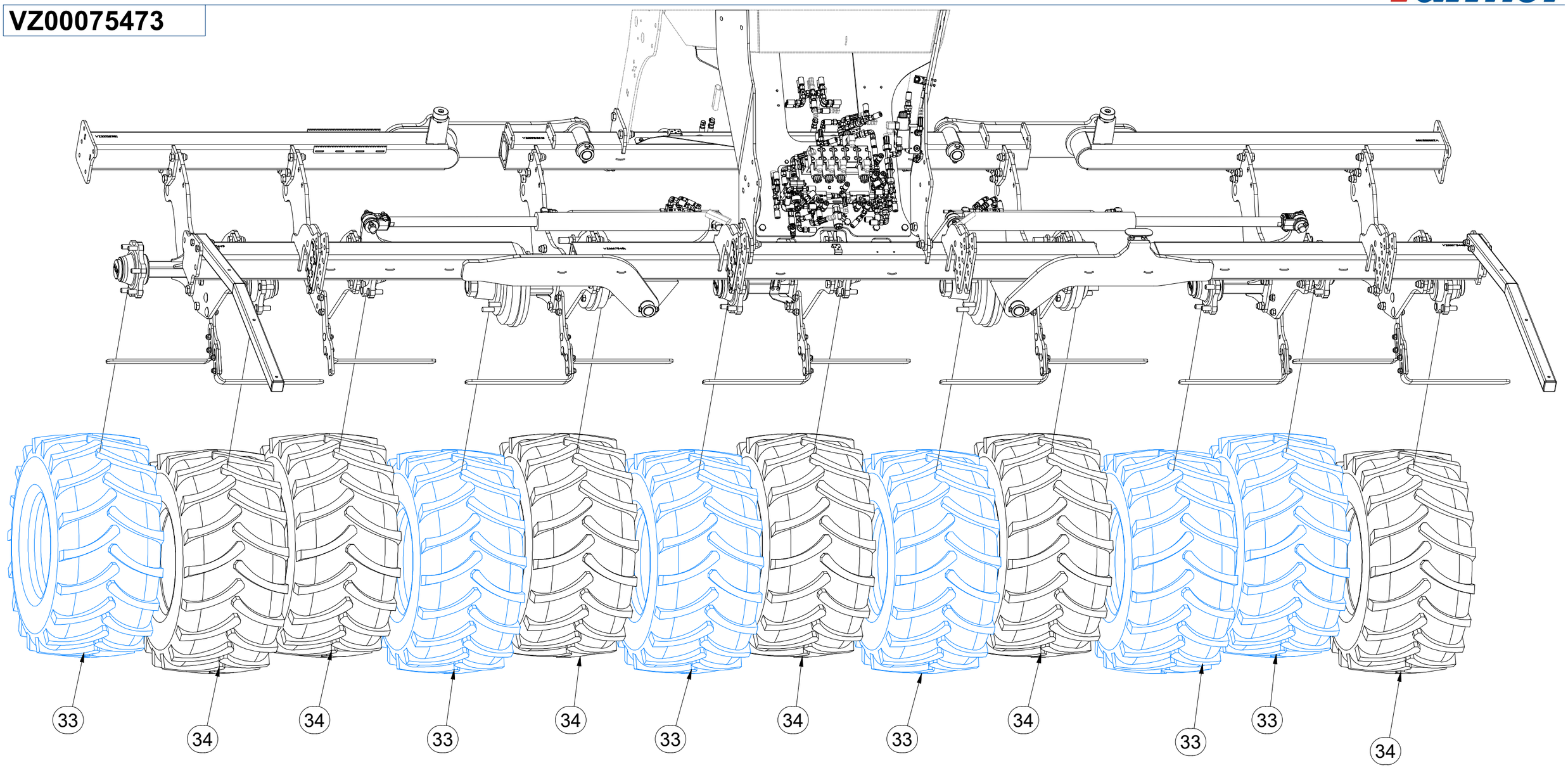

350 kPa	
M18x1,5-265Nm	

Pos.	Part Number	Pcs.
33	m25041	6
34	m25040	6

CZ SADA PNEUMATIKOVÝCH VÁLCŮ

D SATZ VON REIFENWALZEN

F ENSEMBLE DE ROULEAUX À PNEUS

GB SET OF TIRE ROLLERS

RU НАБОР ШИННЫХ КАТКОВ

PL ZESTAW WAŁKÓW OPONOWYCH

VZ00075473

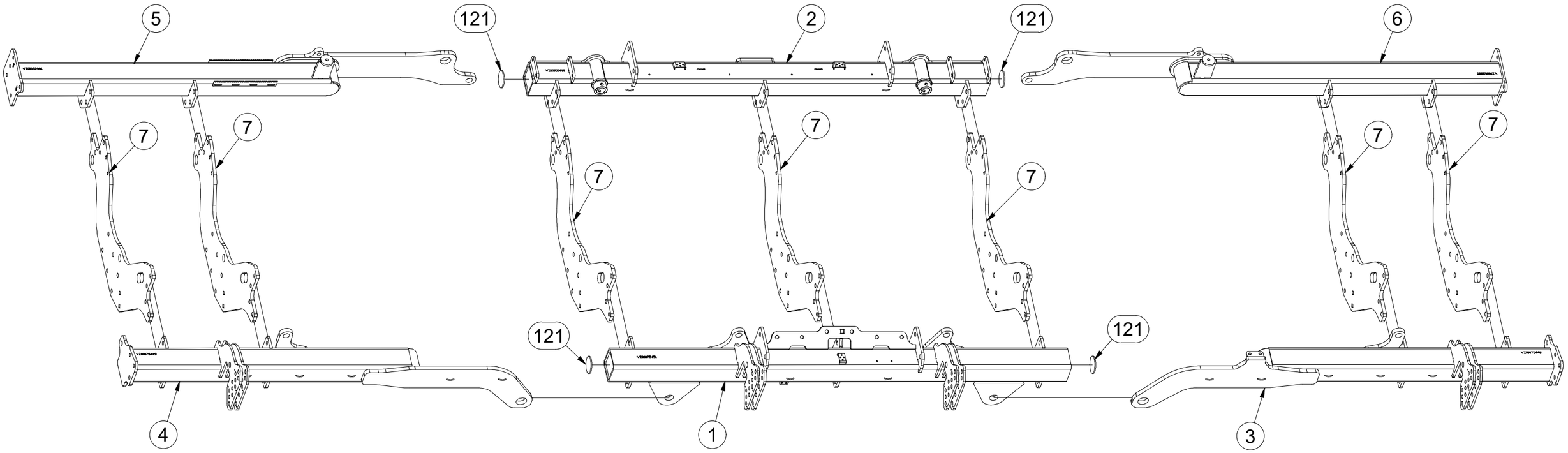

Pos.	Part Number	Pcs.
1	VZ00075450	1
2	VZ00053609	1
3	VZ00075447	1
4	VZ00075446	1
5	VZ00052977	1
6	VZ00052976	1
7	VZ00054093	7
121	m02579	4

CZ SADA PNEUMATIKOVÝCH VÁLCŮ

D SATZ VON REIFENWALZEN

F ENSEMBLE DE ROULEAUX À PNEUS

GB SET OF TIRE ROLLERS

RU НАБОР ШИННЫХ КАТКОВ

PL ZESTAW WAŁKÓW OPONOWYCH

VZ00075473

Pos.	Part Number	Pcs.
7	VZ00054093	7
30	VZ00066394	8
40	m27645	10
41	m27644	84
70	m21660	94

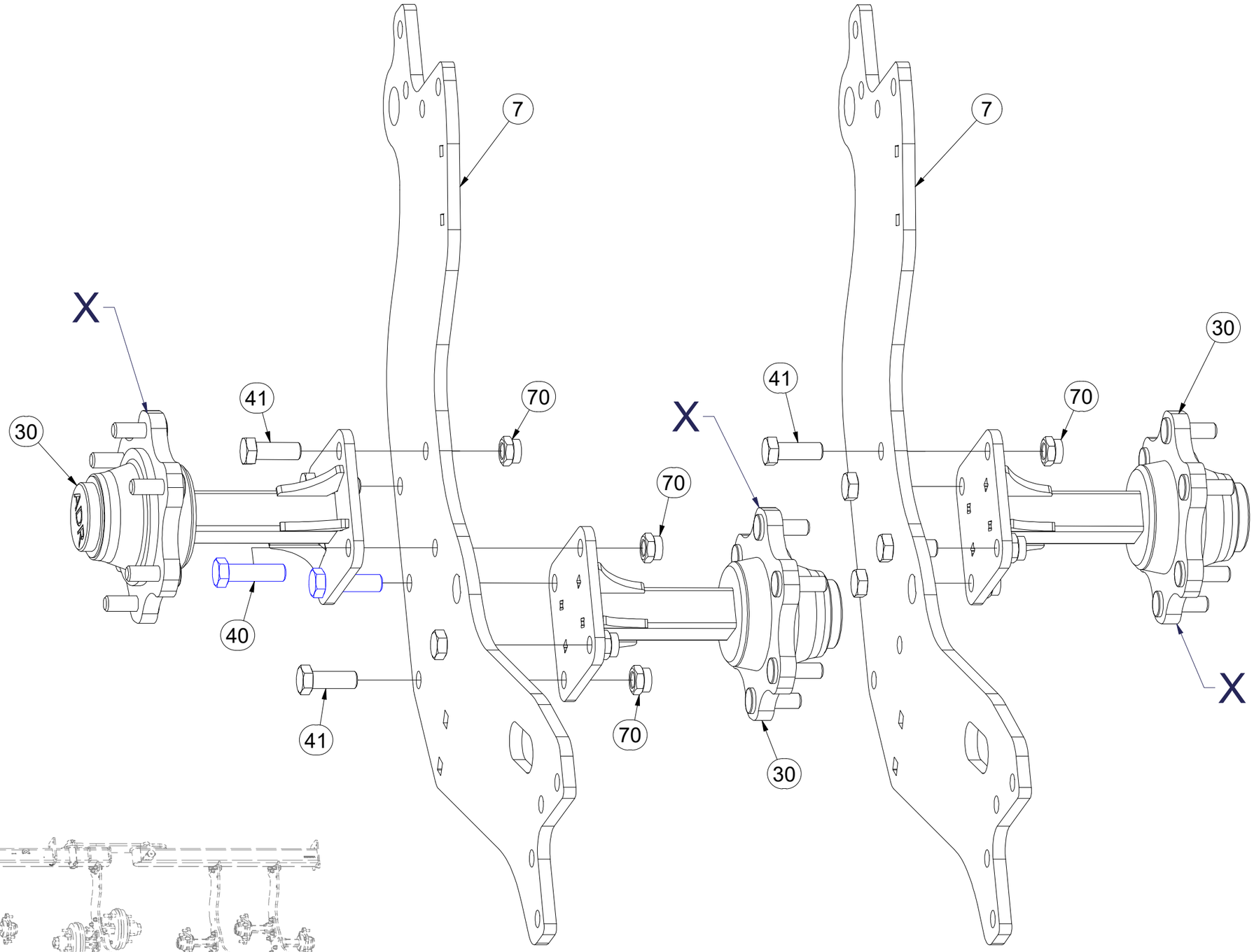

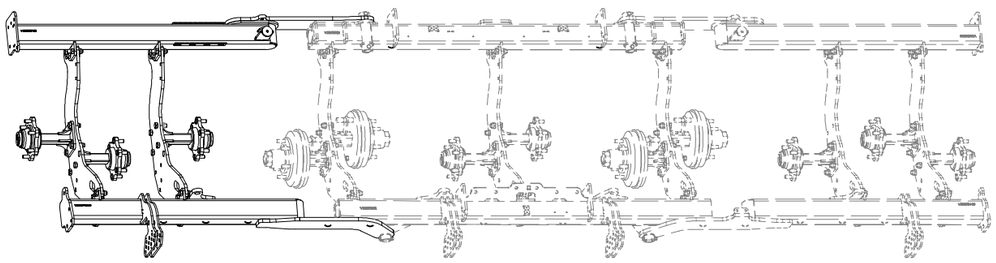

CZ SADA PNEUMATIKOVÝCH VÁLCŮ

D SATZ VON REIFENWALZEN

F ENSEMBLE DE ROULEAUX À PNEUS

GB SET OF TIRE ROLLERS

RU НАБОР ШИННЫХ КАТКОВ

PL ZESTAW WAŁKÓW OPONOWYCH

VZ00075473

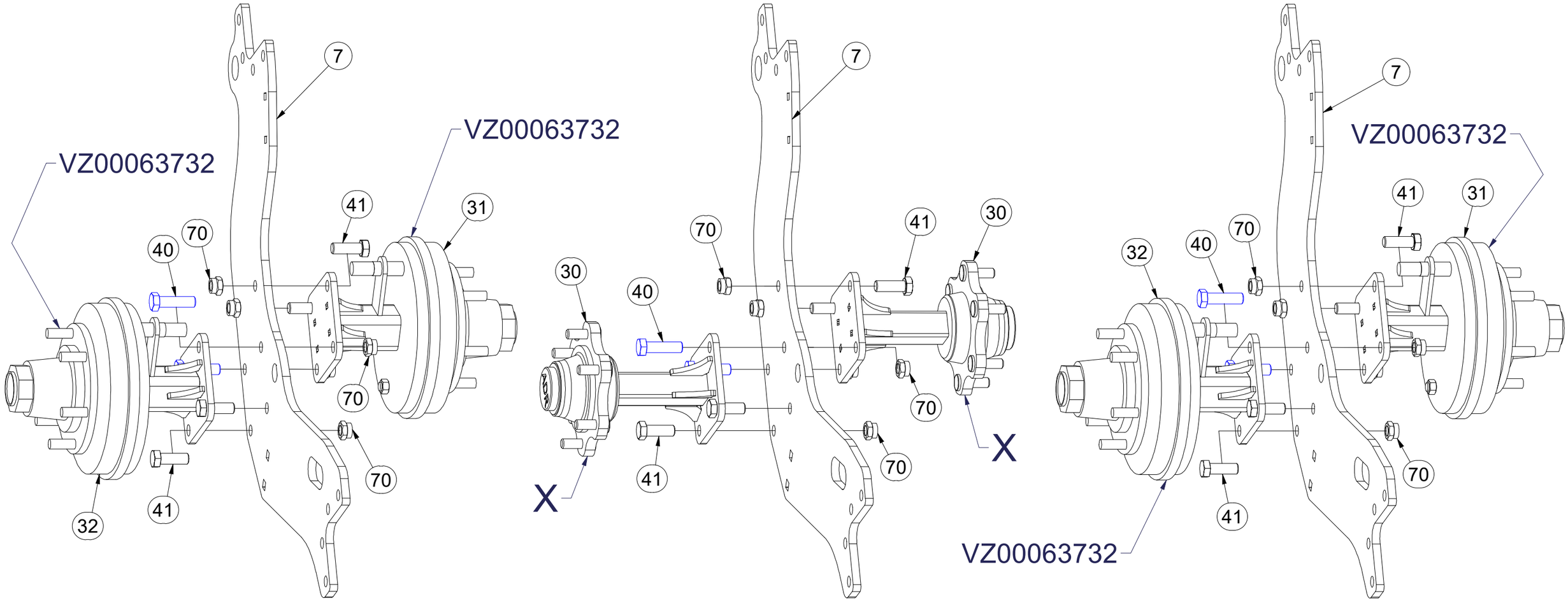

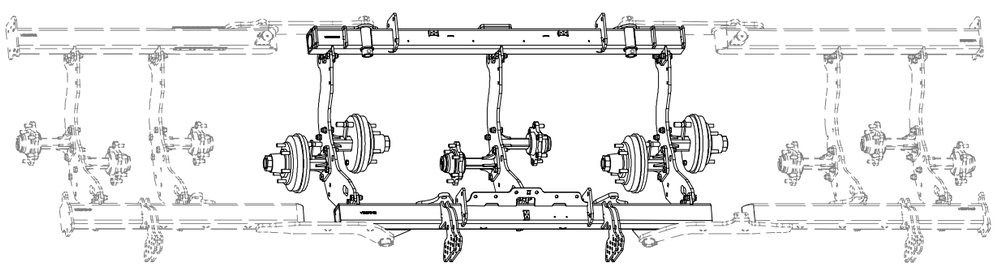

Pos.	Part Number	Pcs.
7	VZ00054093	7
30	VZ00066394	8
31	VZ00054098	2
32	VZ00054097	2
40	m27645	10
41	m27644	84
70	m21660	94

CZ SADA PNEUMATIKOVÝCH VÁLCŮ

D SATZ VON REIFENWALZEN

F ENSEMBLE DE ROULEAUX À PNEUS

GB SET OF TIRE ROLLERS

RU НАБОР ШИННЫХ КАТКОВ

PL ZESTAW WAŁKÓW OPONOWYCH

VZ00075473

Pos.	Part Number	Pcs.
7	VZ00054093	7
30	VZ00066394	8
40	m27645	10
41	m27644	84
70	m21660	94

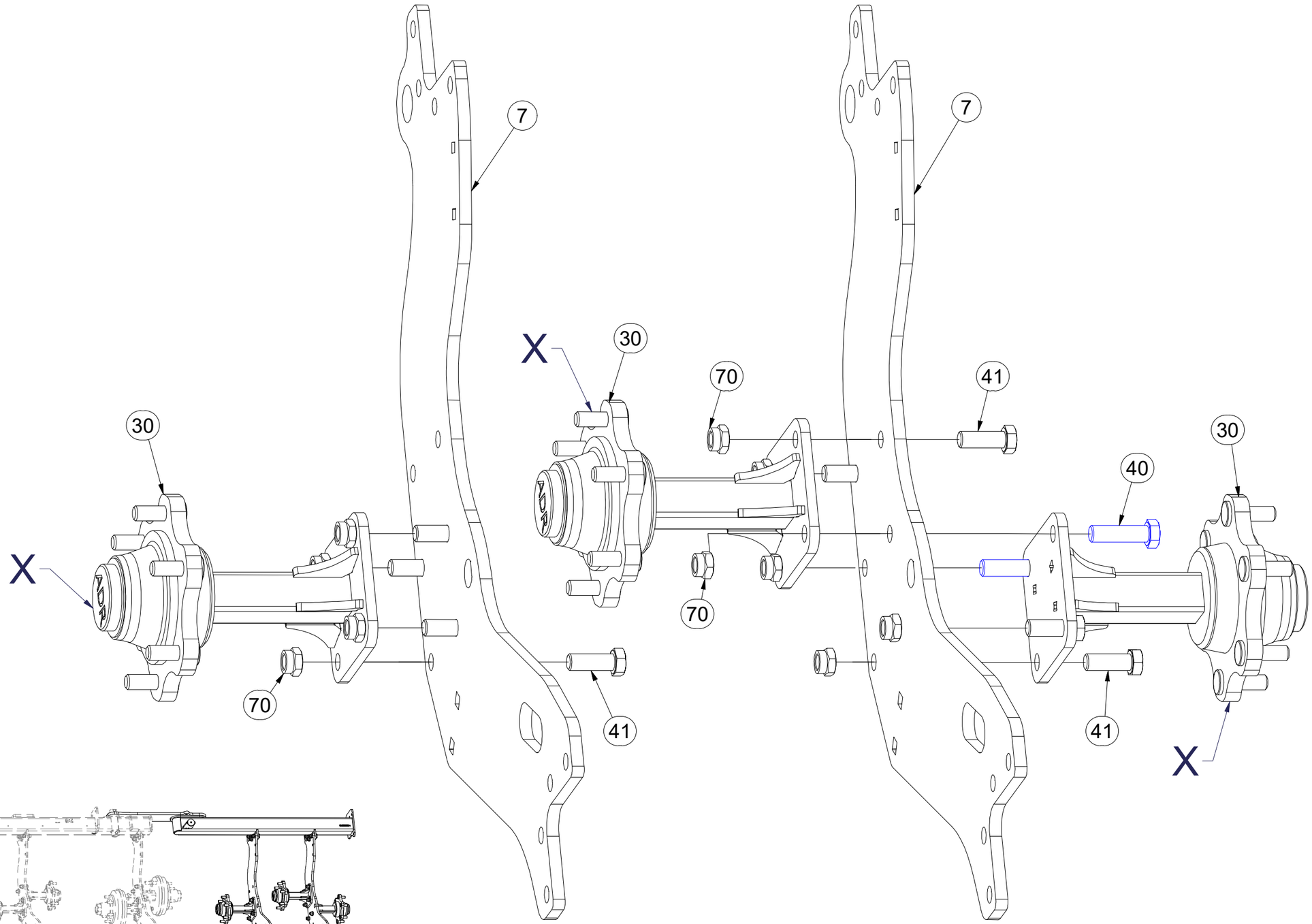

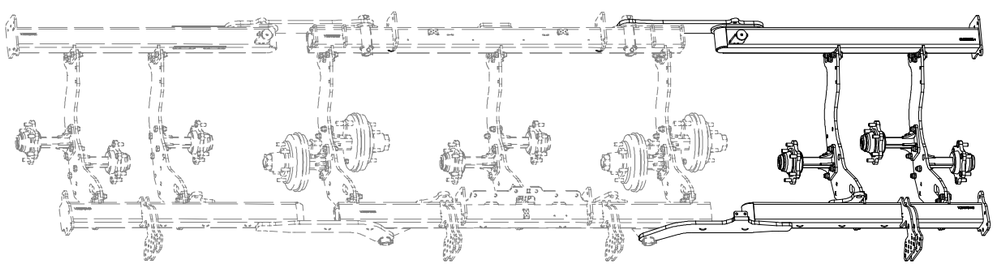

CZ SADA PNEUMATIKOVÝCH VÁLCŮ

D SATZ VON REIFENWALZEN

F ENSEMBLE DE ROULEAUX À PNEUS

GB SET OF TIRE ROLLERS

RU НАБОР ШИННЫХ КАТКОВ

PL ZESTAW WAŁKÓW OPONOWYCH

VZ00075473

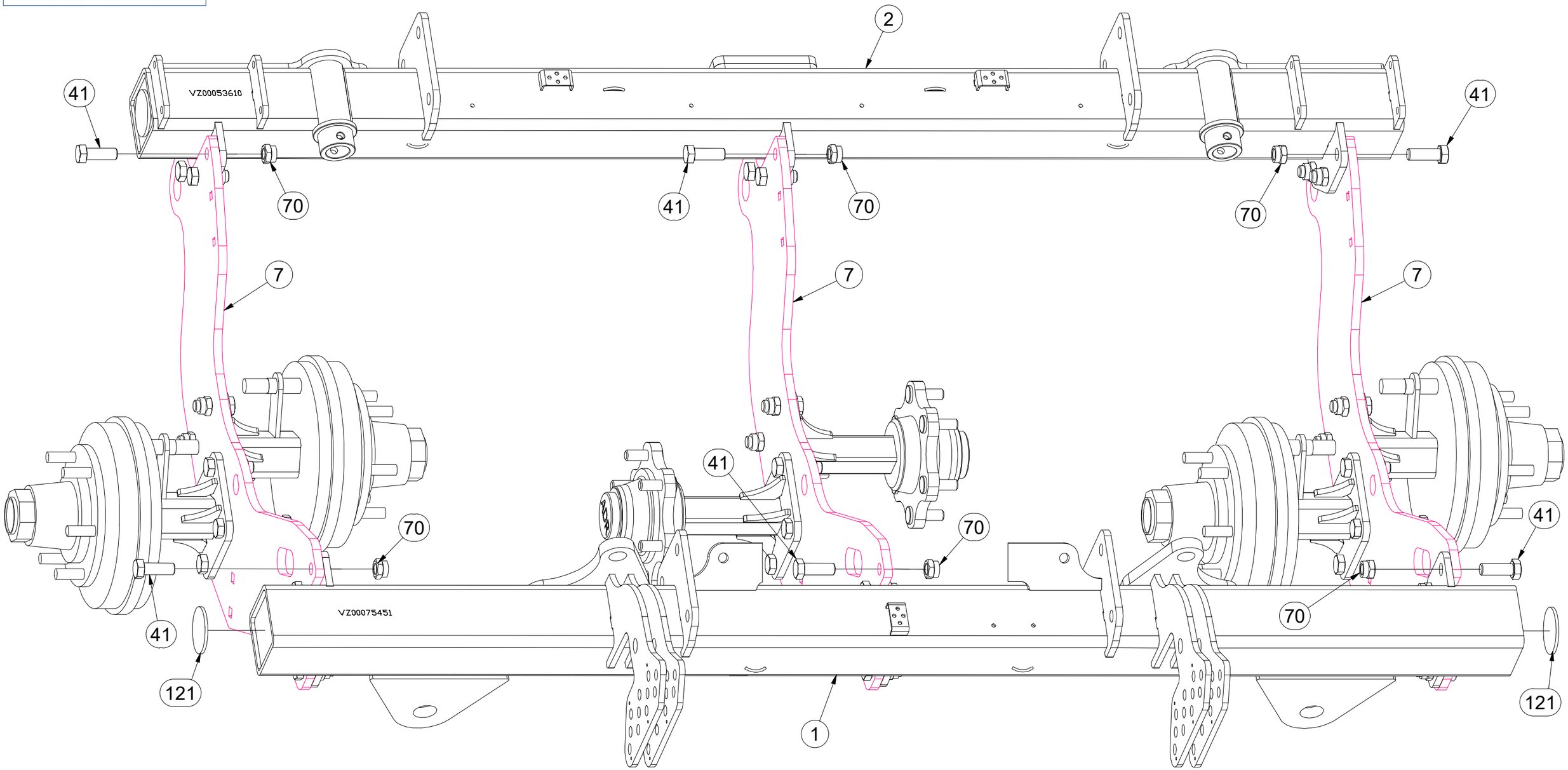

Pos.	Part Number	Pcs.
1	VZ00075450	1
2	VZ00053609	1
7	VZ00054093	7
41	m27644	84
70	m21660	94
121	m02579	4

CZ SADA PNEUMATIKOVÝCH VÁLCŮ

D SATZ VON REIFENWALZEN

F ENSEMBLE DE ROULEAUX À PNEUS

GB SET OF TIRE ROLLERS

RU НАБОР ШИННЫХ КАТКОВ

PL ZESTAW WAŁKÓW OPONOWYCH

VZ00075473

Pos.	Part Number	Pcs.	Pos.	Part Number	Pcs.
4	VZ00075446	1	29	m22245	4
5	VZ00052977	1	41	m27644	84
7	VZ00054093	7	47	m12493	8
14	4015319	2	48	m16661	2
17	VZ00042276	4	65	VZ00021246	4
27	VZ00053725	2	70	m21660	94
28	VZ00051189	2	74	m04301	34

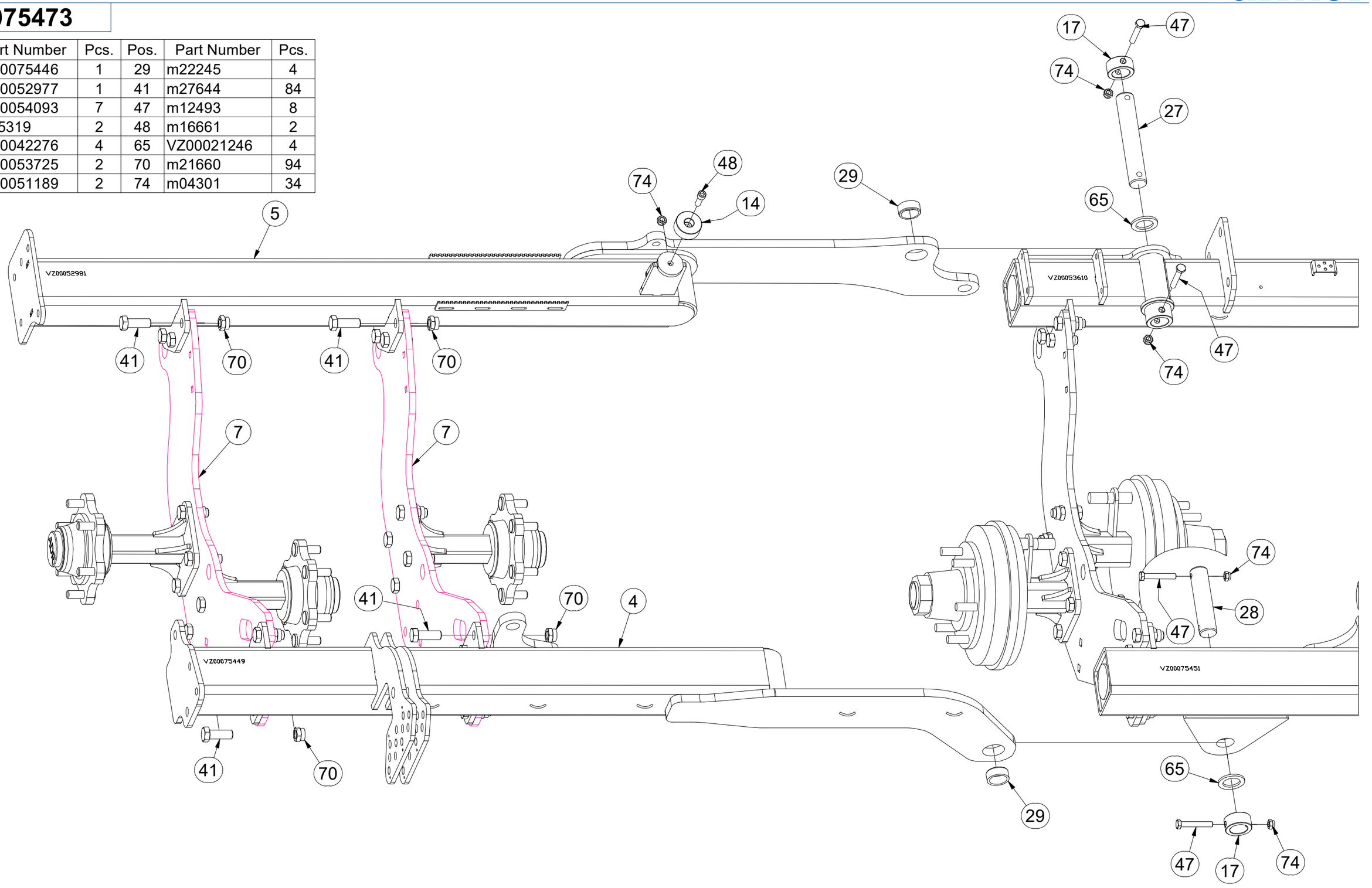

CZ SADA PNEUMATIKOVÝCH VÁLCŮ

D SATZ VON REIFENWALZEN

F ENSEMBLE DE ROULEAUX À PNEUS

GB SET OF TIRE ROLLERS

RU НАБОР ШИННЫХ КАТКОВ

PL ZESTAW WAŁKÓW OPONOWYCH

VZ00075473

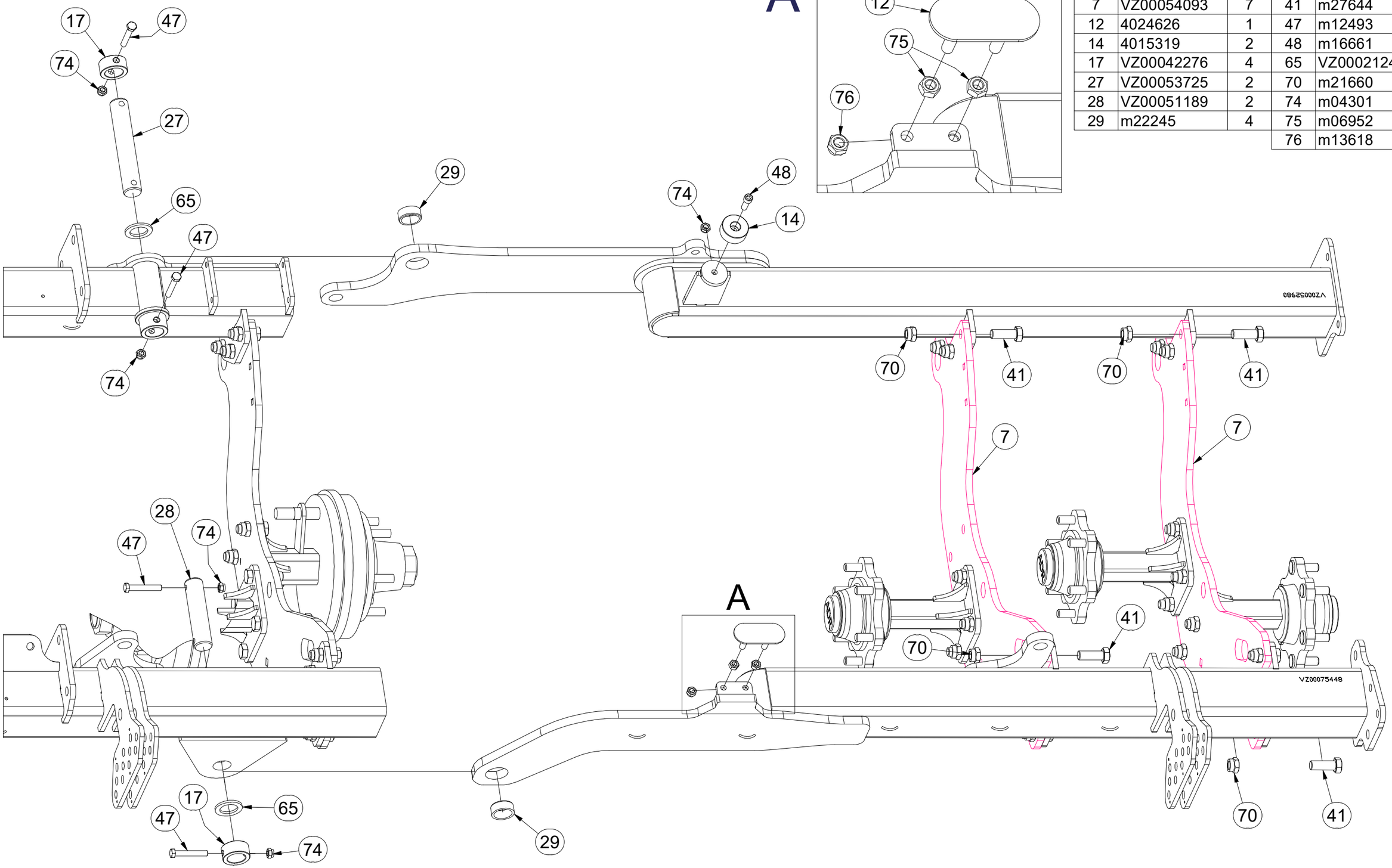

Pos.	Part Number	Pcs.	Pos.	Part Number	Pcs.
7	VZ00054093	7	41	m27644	84
12	4024626	1	47	m12493	8
14	4015319	2	48	m16661	2
17	VZ00042276	4	65	VZ00021246	4
27	VZ00053725	2	70	m21660	94
28	VZ00051189	2	74	m04301	34
29	m22245	4	75	m06952	2
			76	m13618	2

CZ SADA PNEUMATIKOVÝCH VÁLCŮ

D SATZ VON REIFENWALZEN

F ENSEMBLE DE ROULEAUX À PNEUS

GB SET OF TIRE ROLLERS

RU НАБОР ШИННЫХ КАТКОВ

PL ZESTAW WAŁKÓW OPONOWYCH

VZ00075473

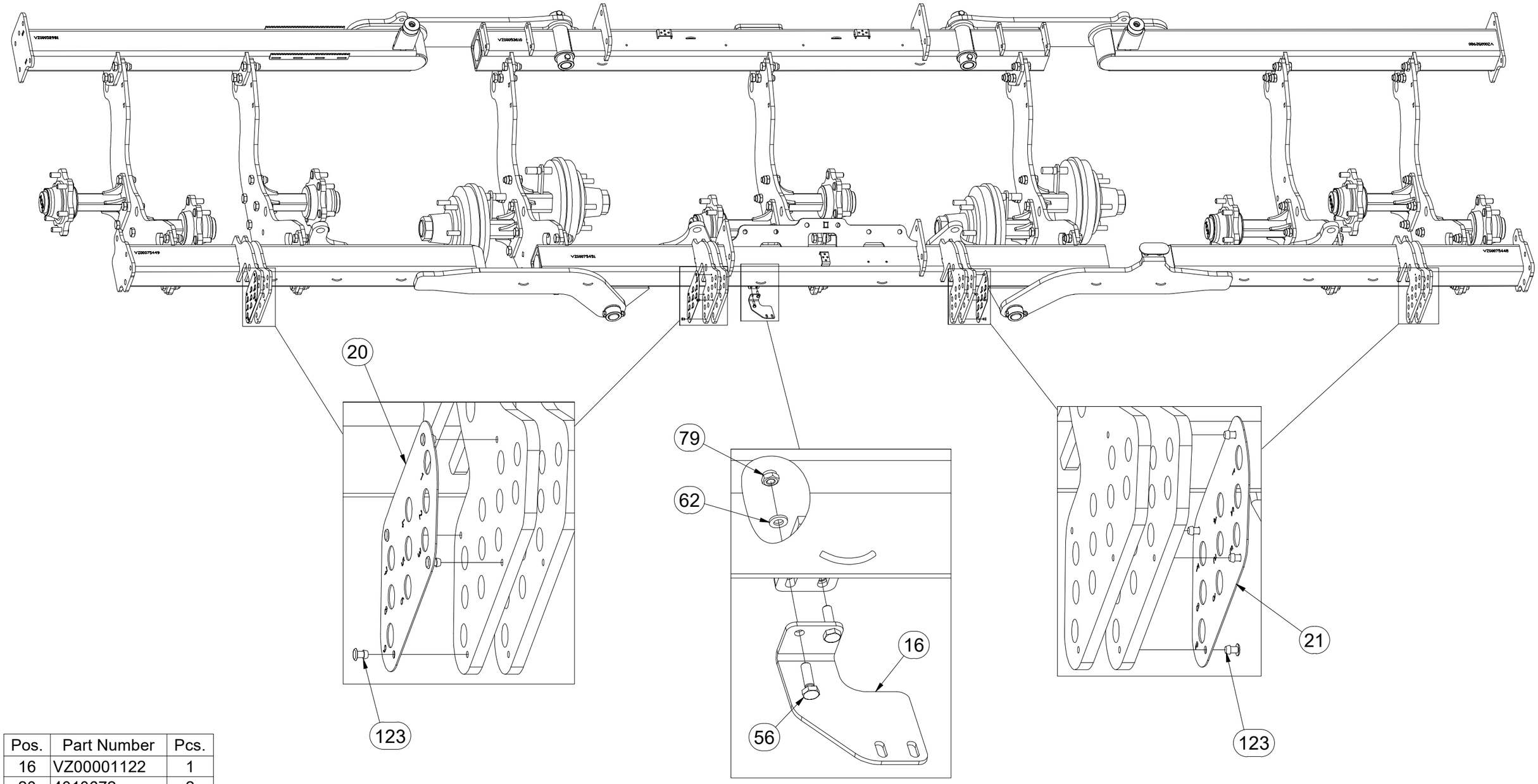

Pos.	Part Number	Pcs.
16	VZ00001122	1
20	4010672	2
21	4010673	2
56	m01074	2
62	m01199	2
79	m05560	2
123	m14604	16

CZ SADA PNEUMATIKOVÝCH VÁLCŮ

D SATZ VON REIFENWALZEN

F ENSEMBLE DE ROULEAUX À PNEUS

GB SET OF TIRE ROLLERS

RU НАБОР ШИННЫХ КАТКОВ

PL ZESTAW WAŁKÓW OPONOWYCH

VZ00075473

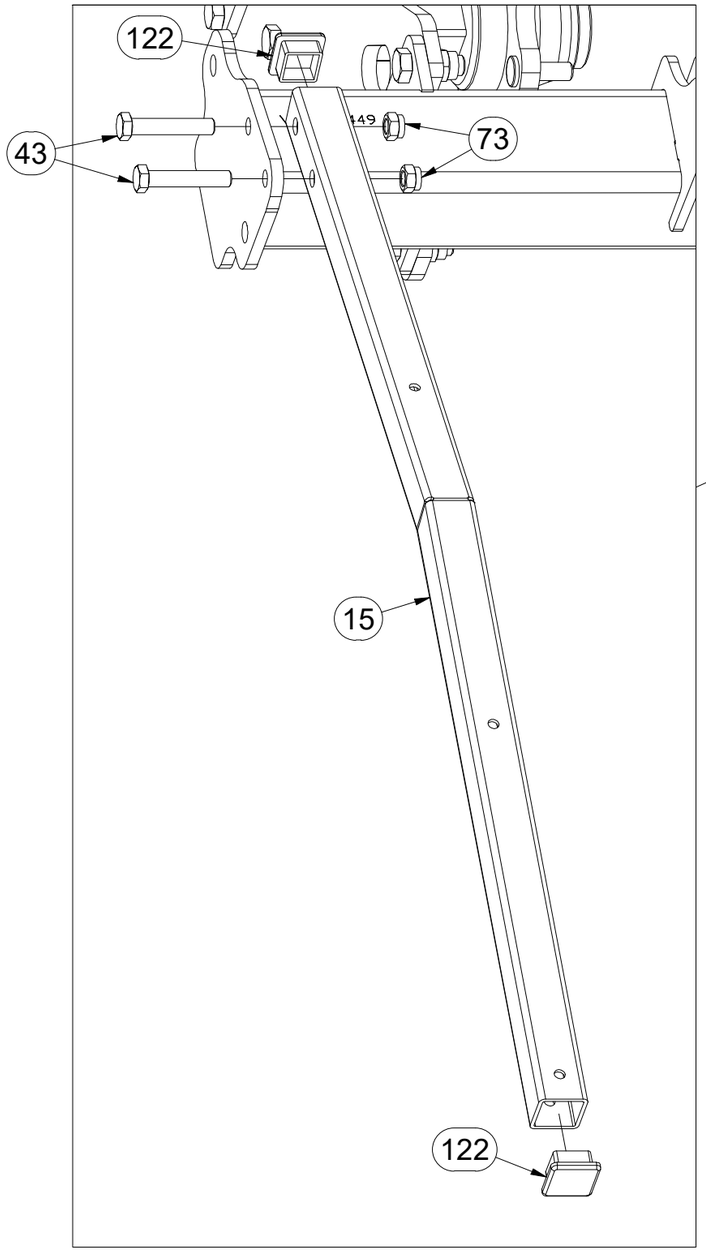

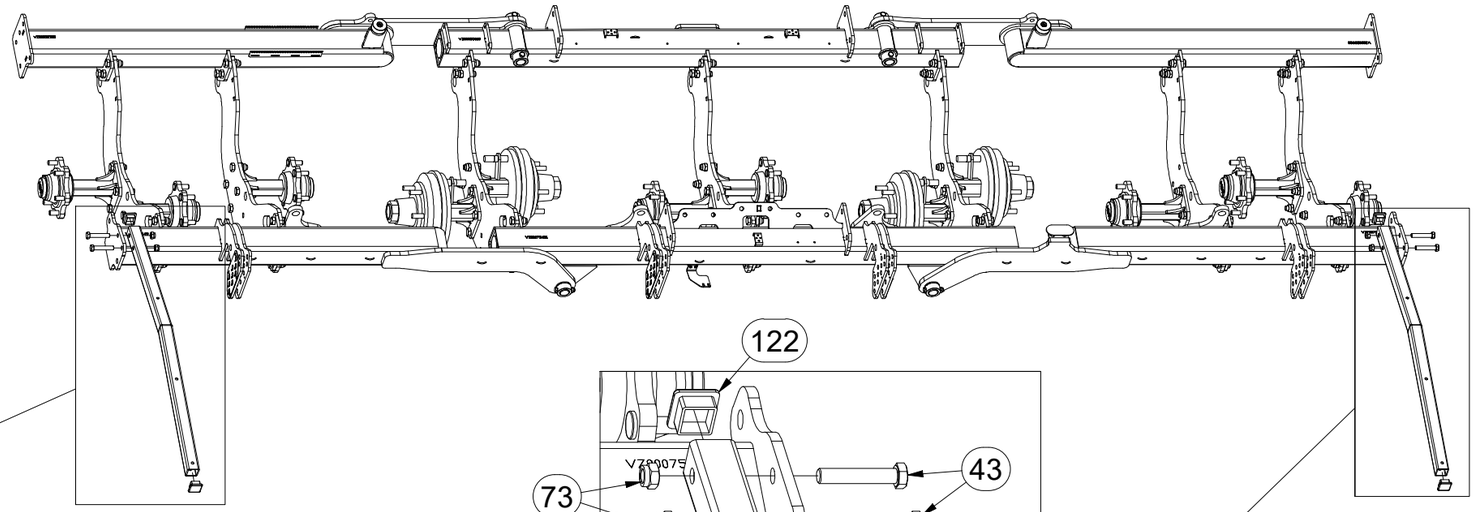

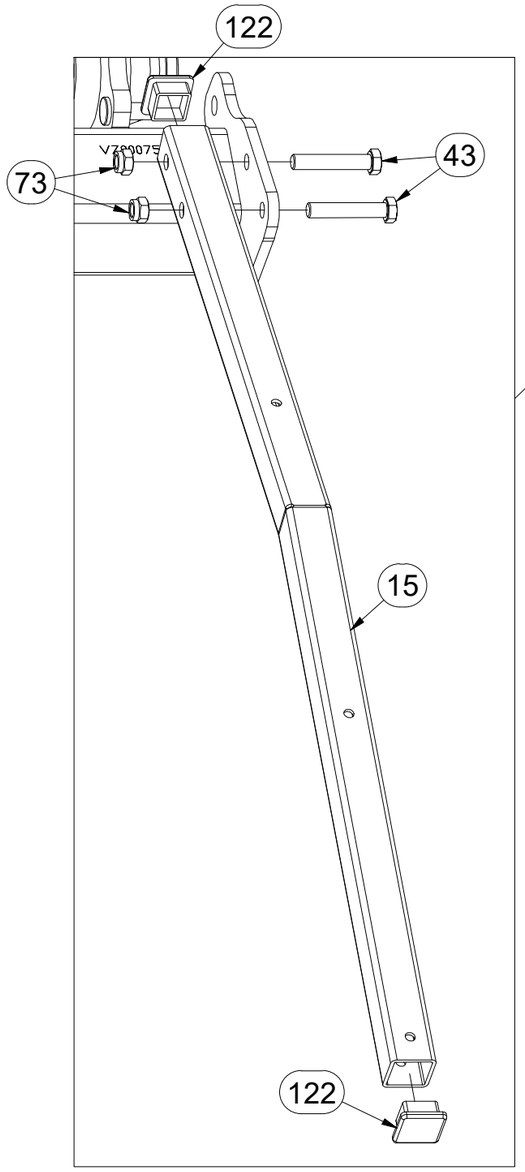

Pos.	Part Number	Pcs.
15	VZ00071701	2
43	m17836	4
73	m03683	24
122	m09445	4

CZ SADA PNEUMATIKOVÝCH VÁLCŮ

D SATZ VON REIFENWALZEN

F ENSEMBLE DE ROULEAUX À PNEUS

GB SET OF TIRE ROLLERS

RU НАБОР ШИННЫХ КАТКОВ

PL ZESTAW WAŁKÓW OPONOWYCH

VZ00075473

Pos.	Part Number	Pcs.
25	4008234	4
26	4015763	4
50	m14143	16
66	m02866	10
67	m14029	16
77	m03775	20
106	VZ00063762	2

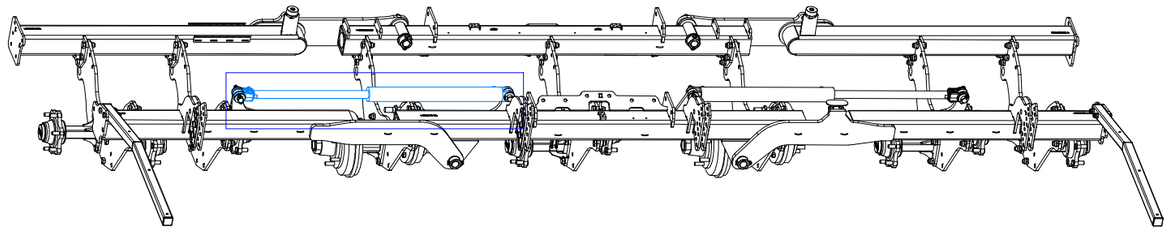

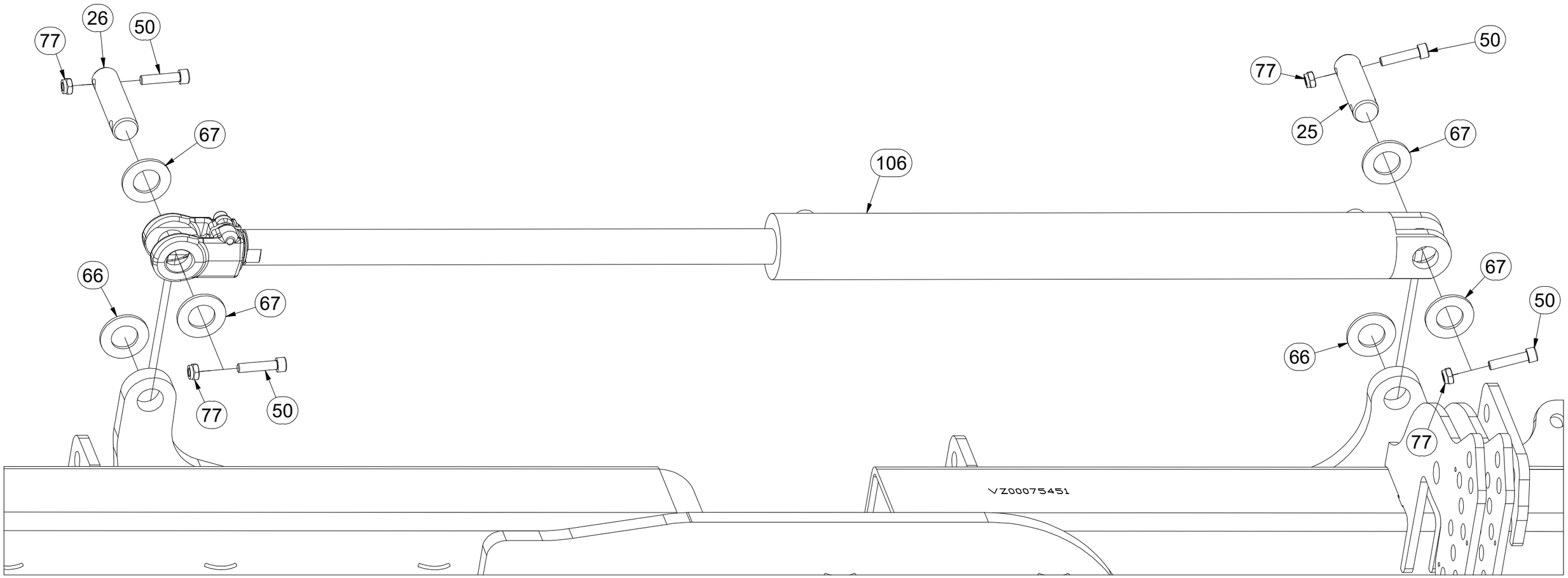

CZ SADA PNEUMATIKOVÝCH VÁLCŮ

D SATZ VON REIFENWALZEN

F ENSEMBLE DE ROULEAUX À PNEUS

GB SET OF TIRE ROLLERS

RU НАБОР ШИННЫХ КАТКОВ

PL ZESTAW WAŁKÓW OPONOWYCH

VZ00075473

Pos.	Part Number	Pcs.
25	4008234	4
26	4015763	4
50	m14143	16
66	m02866	10
67	m14029	16
77	m03775	20
106	VZ00063762	2

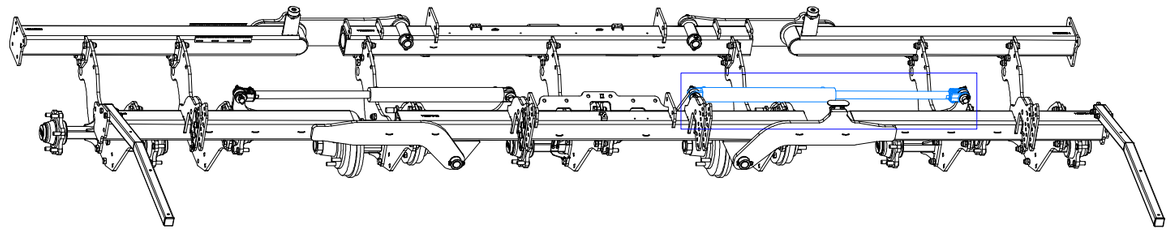

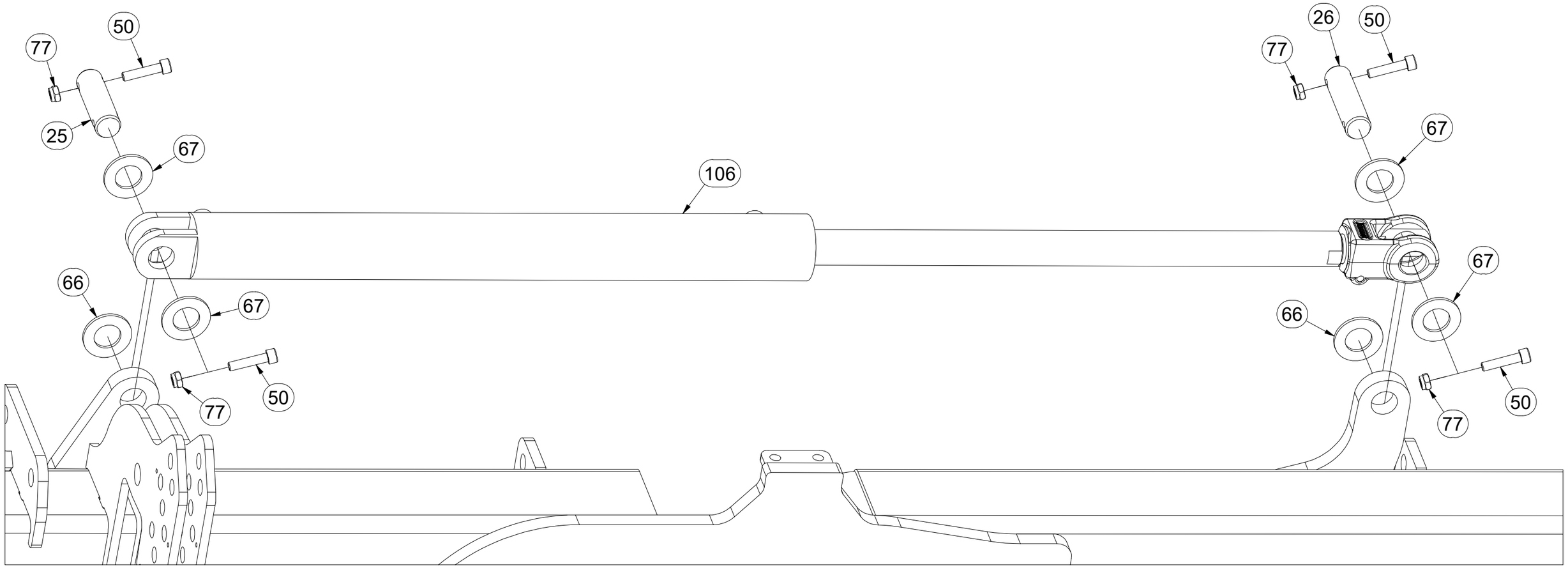

CZ SADA PNEUMATIKOVÝCH VÁLCŮ

D SATZ VON REIFENWALZEN

F ENSEMBLE DE ROULEAUX À PNEUS

GB SET OF TIRE ROLLERS

RU НАБОР ШИННЫХ КАТКОВ

PL ZESTAW WAŁKÓW OPONOWYCH

VZ00075473

Pos.	Part Number	Pcs.
25	4008234	4
26	4015763	4
50	m14143	16
66	m02866	10
67	m14029	16
77	m03775	20
105	VZ00047057	2

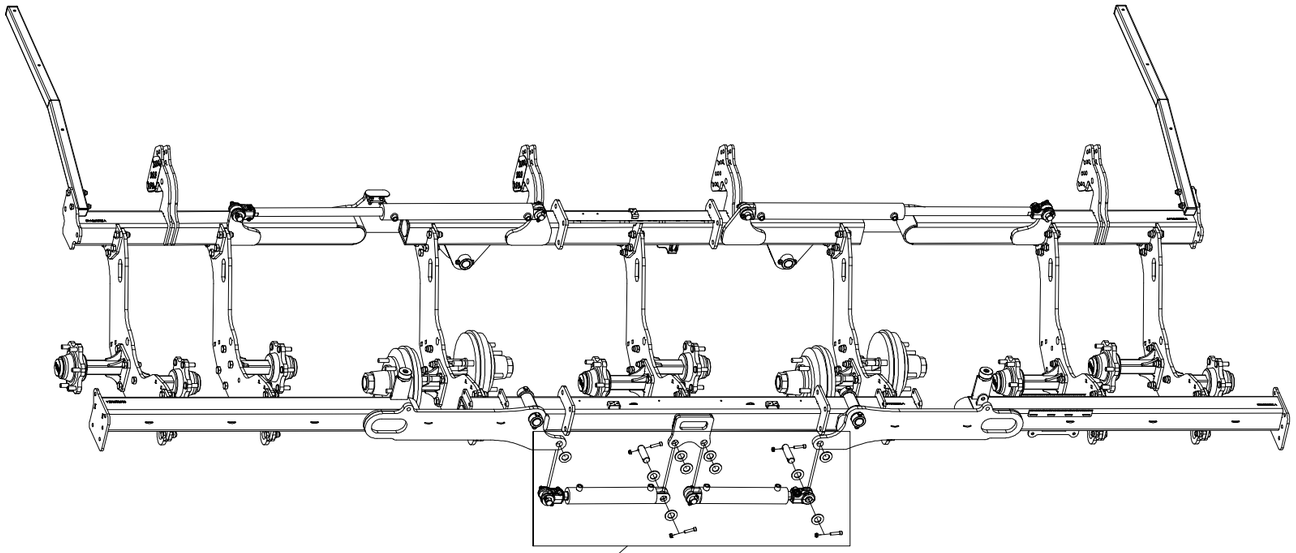

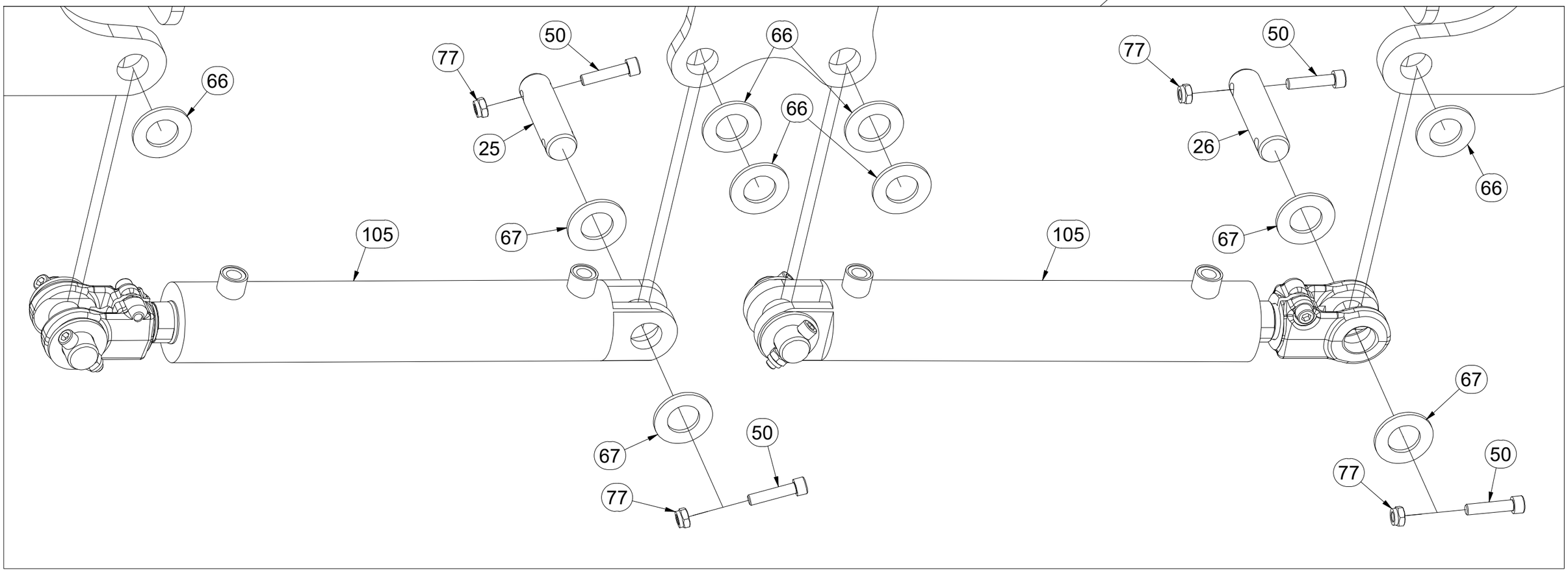

CZ SADA PNEUMATIKOVÝCH VÁLCŮ

D SATZ VON REIFENWALZEN

F ENSEMBLE DE ROULEAUX À PNEUS

GB SET OF TIRE ROLLERS

RU НАБОР ШИННЫХ КАТКОВ

PL ZESTAW WAŁKÓW OPONOWYCH

VZ00075473

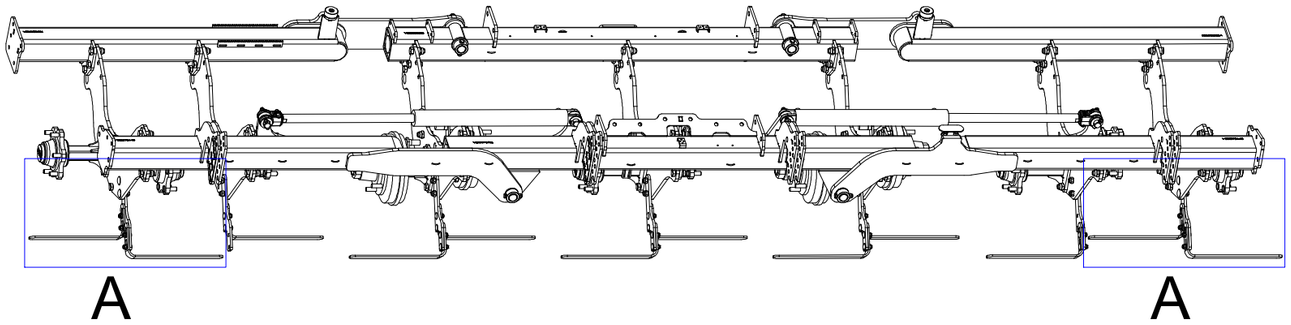

A

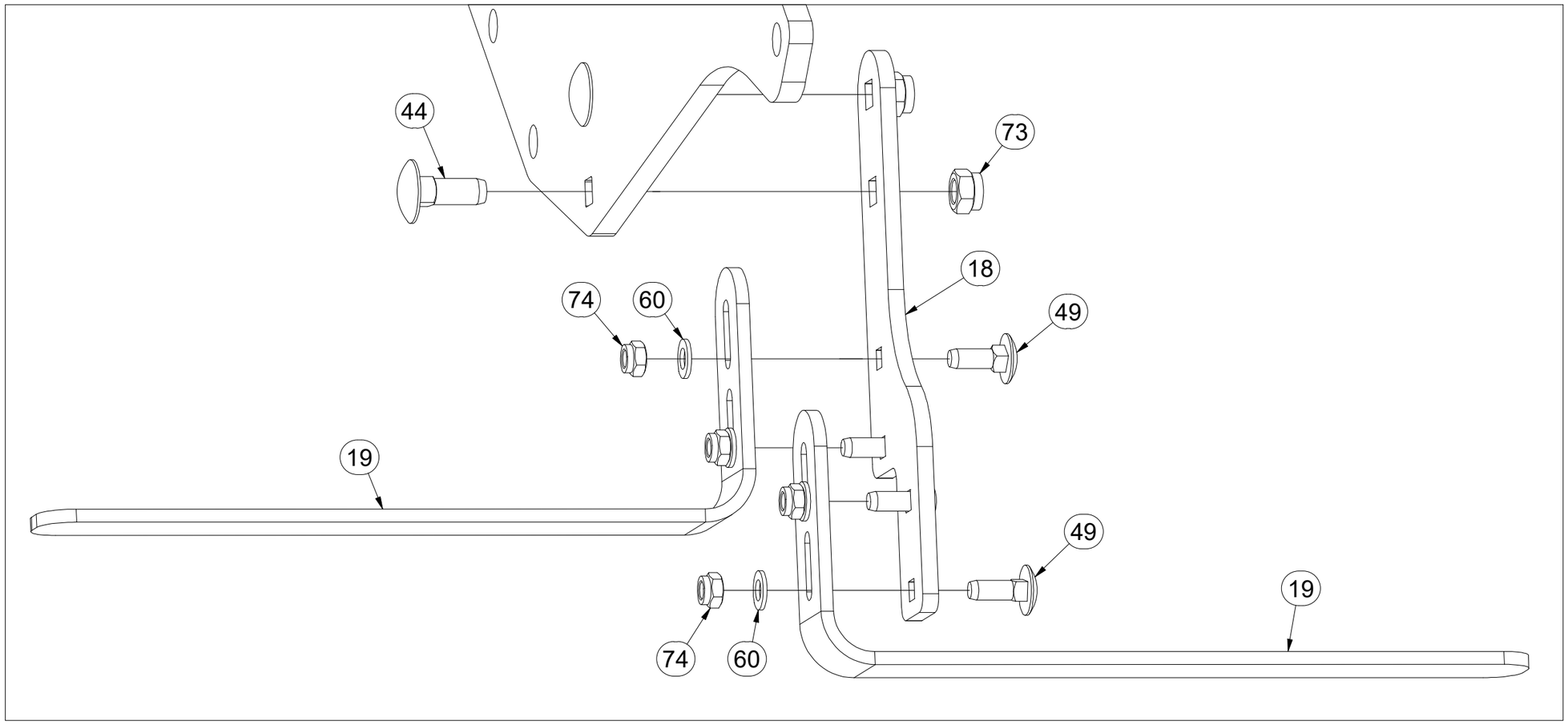

Pos.	Part Number	Pcs.
18	VZ00074141	7
19	VZ00041556	12
44	m27691	14
49	m10618	24
60	m01214	24
73	m03683	24
74	m04301	34

CZ SADA PNEUMATIKOVÝCH VÁLCŮ

D SATZ VON REIFENWALZEN

F ENSEMBLE DE ROULEAUX À PNEUS

GB SET OF TIRE ROLLERS

RU НАБОР ШИННЫХ КАТКОВ

PL ZESTAW WAŁKÓW OPONOWYCH

VZ00075473

Pos.	Part Number	Pcs.
18	VZ00074141	7
19	VZ00041556	12
44	m27691	14
49	m10618	24
60	m01214	24
73	m03683	24
74	m04301	34

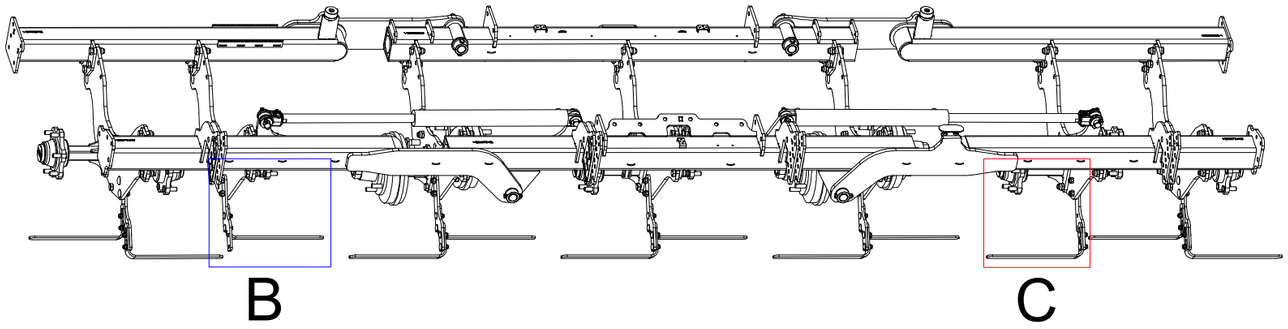

B

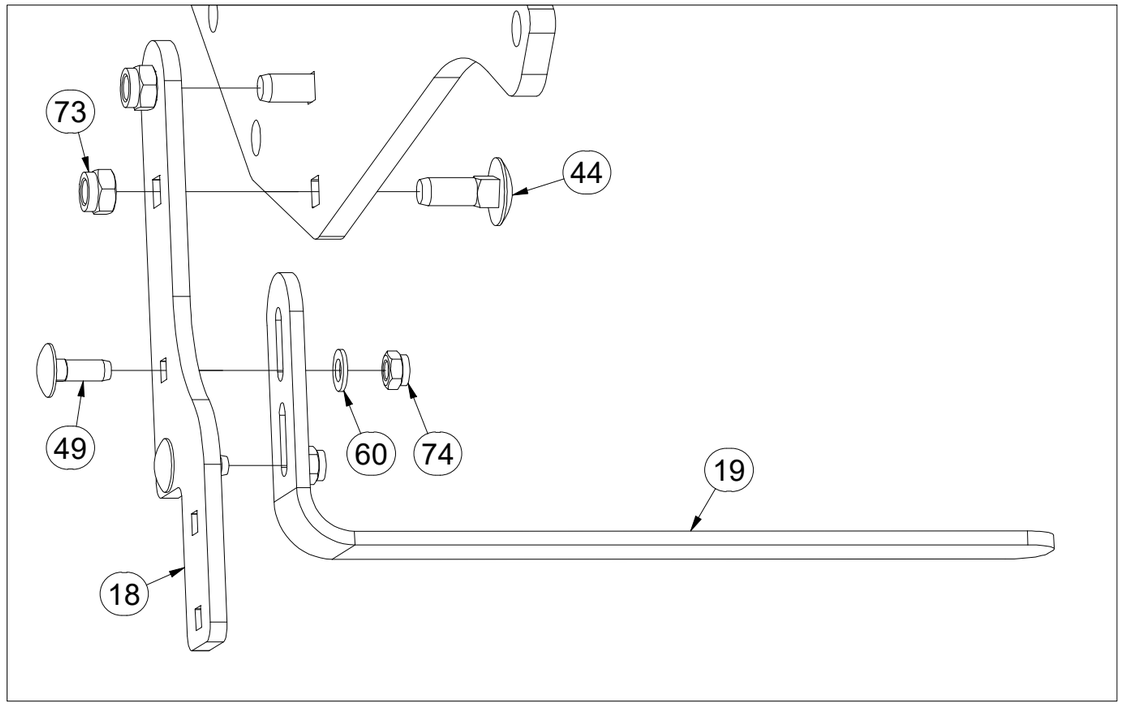

C

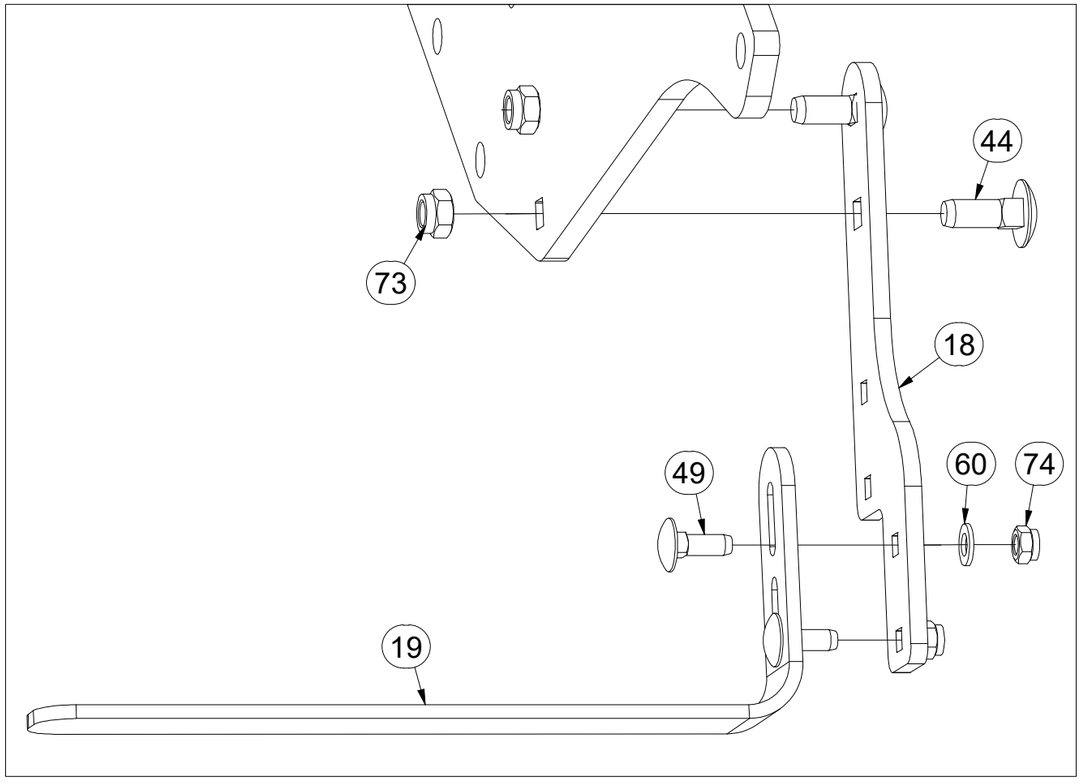

CZ SADA PNEUMATIKOVÝCH VÁLCŮ

D SATZ VON REIFENWALZEN

F ENSEMBLE DE ROULEAUX À PNEUS

GB SET OF TIRE ROLLERS

RU НАБОР ШИННЫХ КАТКОВ

PL ZESTAW WAŁKÓW OPONOWYCH

VZ00075473

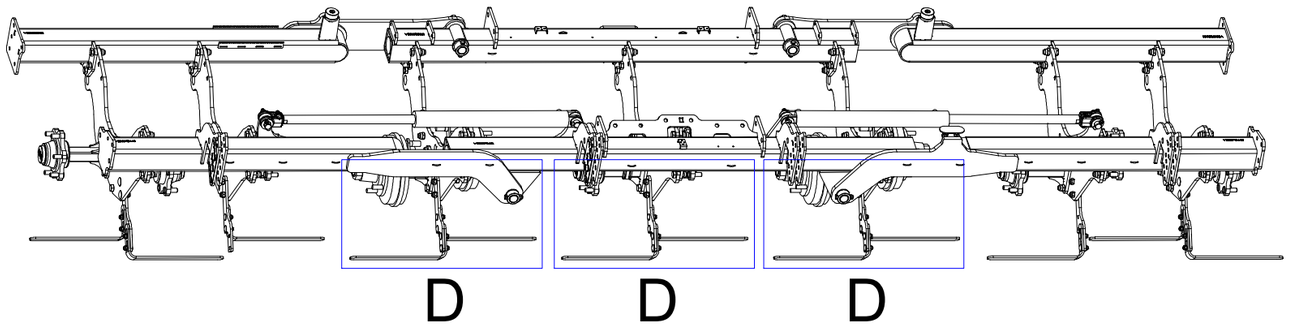

D

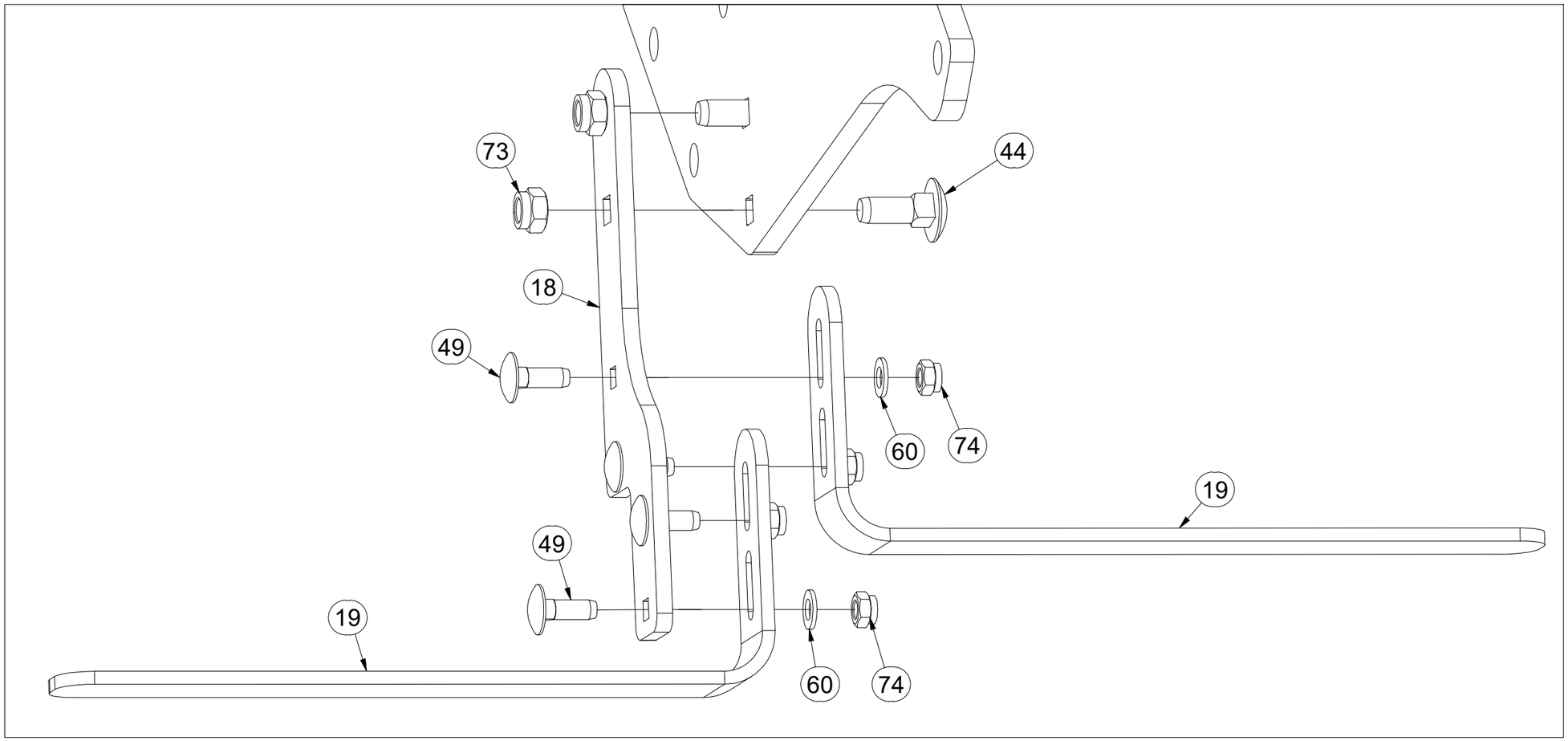

Pos.	Part Number	Pcs.
18	VZ00074141	7
19	VZ00041556	12
44	m27691	14
49	m10618	24
60	m01214	24
73	m03683	24
74	m04301	34

CZ SADA PNEUMATIKOVÝCH VÁLCŮ

D SATZ VON REIFENWALZEN

F ENSEMBLE DE ROULEAUX À PNEUS

GB SET OF TIRE ROLLERS

RU НАБОР ШИННЫХ КАТКОВ

PL ZESTAW WAŁKÓW OPONOWYCH

VZ00075473

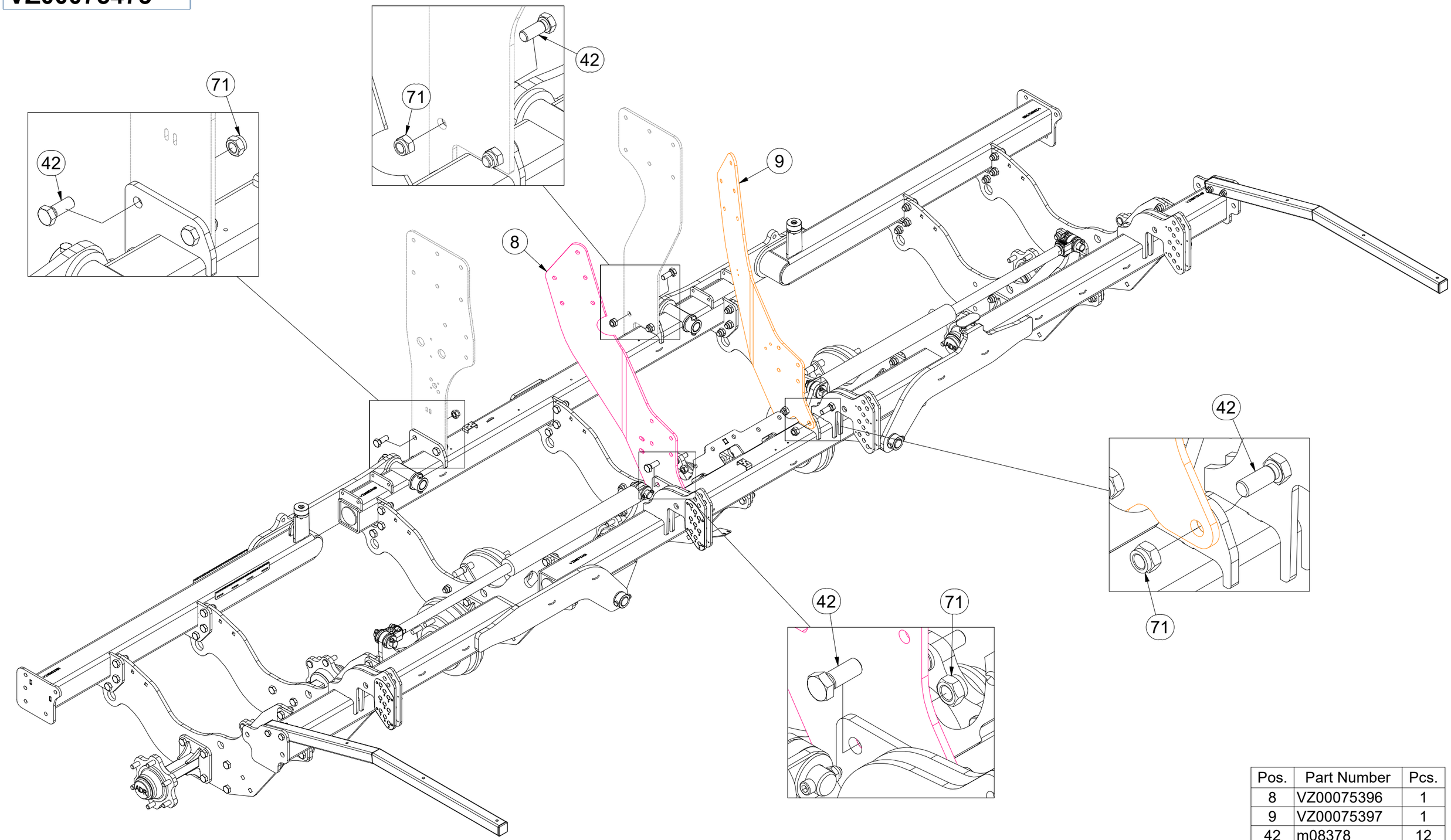

Pos.	Part Number	Pcs.
8	VZ00075396	1
9	VZ00075397	1
42	m08378	12
71	m05648	12

CZ SADA PNEUMATIKOVÝCH VÁLCŮ

D SATZ VON REIFENWALZEN

F ENSEMBLE DE ROULEAUX À PNEUS

GB SET OF TIRE ROLLERS

RU НАБОР ШИННЫХ КАТКОВ

PL ZESTAW WAŁKÓW OPONOWYCH

VZ00075473

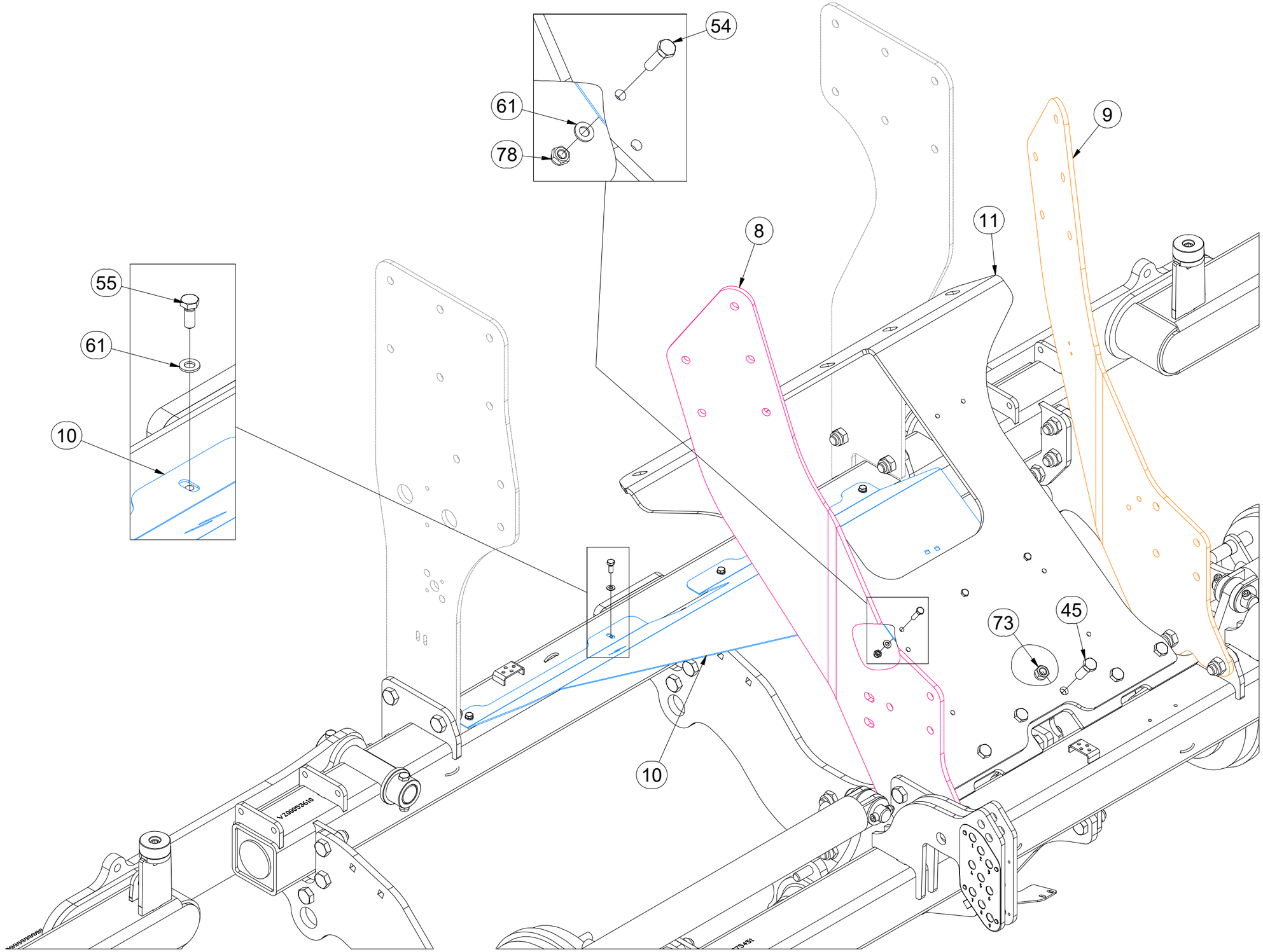

Pos.	Part Number	Pcs.
8	VZ00075396	1
9	VZ00075397	1
10	VZ00047288	1
11	VZ00072794	1
45	m02254	6
54	m04791	7
55	m01089	4
61	m01203	11
73	m03683	24
78	m04503	9

CZ SADA PNEUMATIKOVÝCH VÁLCŮ

D SATZ VON REIFENWALZEN

F ENSEMBLE DE ROULEAUX À PNEUS

GB SET OF TIRE ROLLERS

RU НАБОР ШИННЫХ КАТКОВ

PL ZESTAW WAŁKÓW OPONOWYCH

VZ00075473

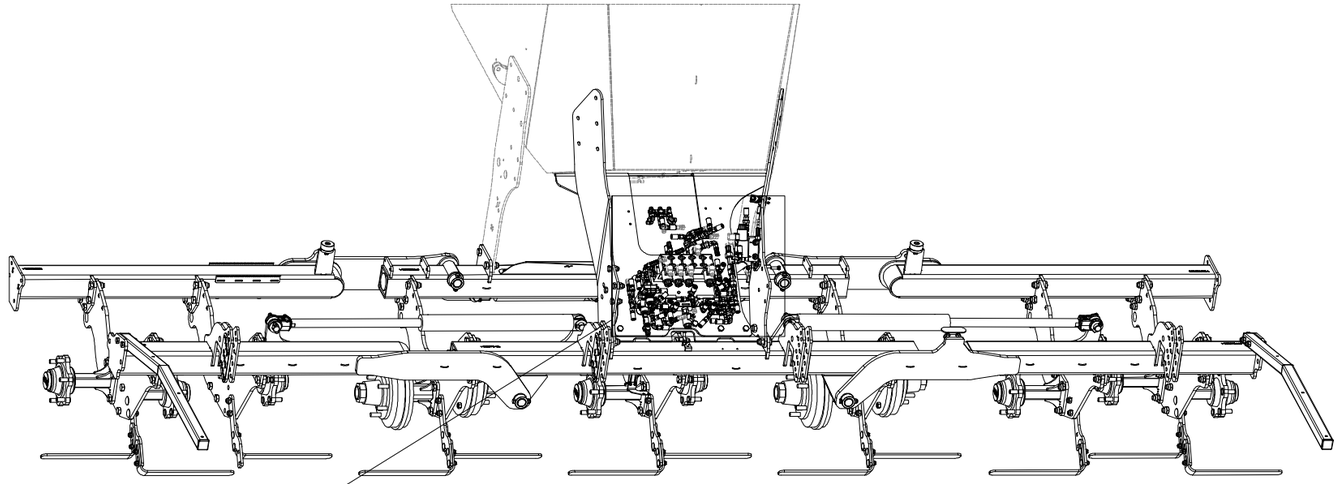

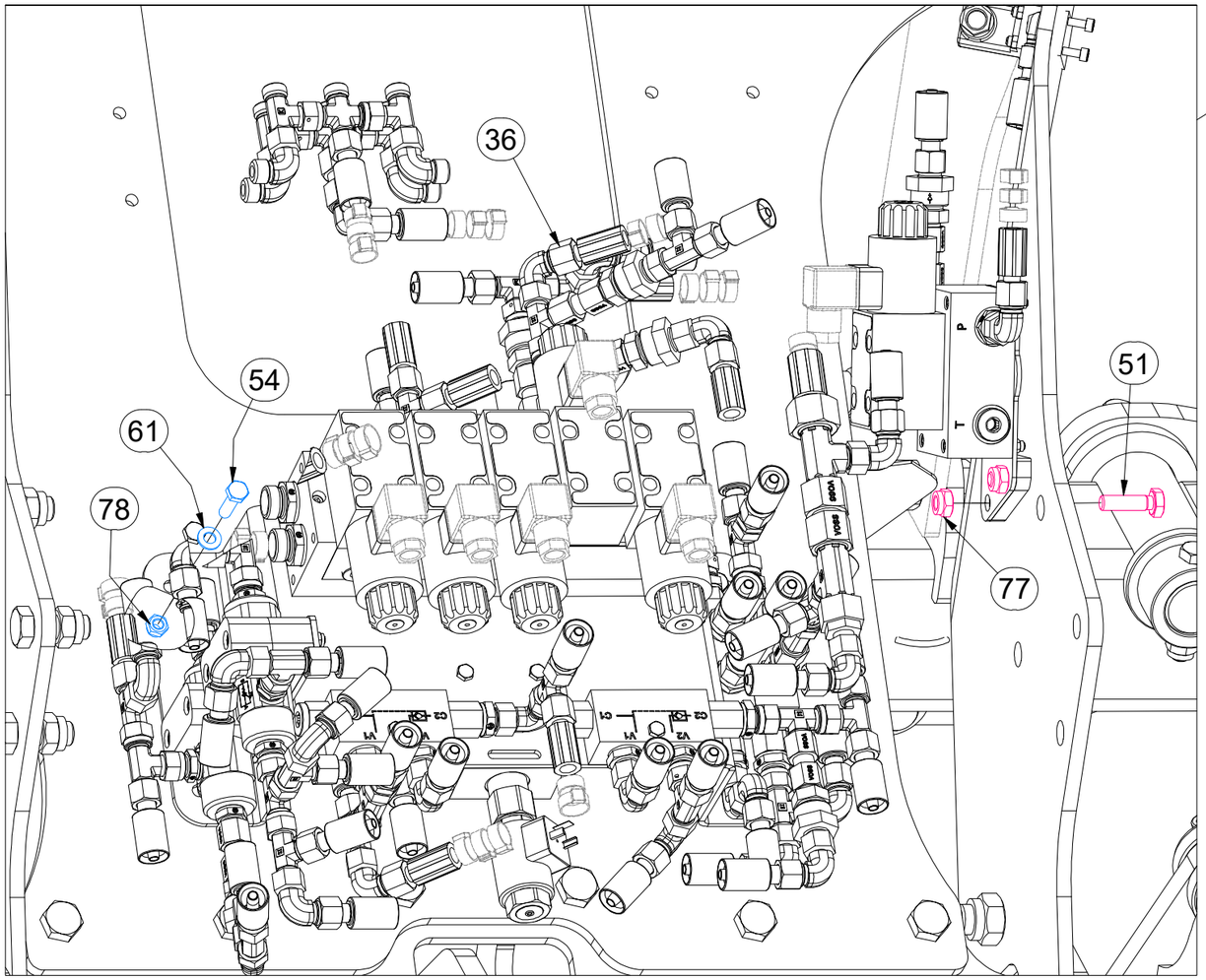

Pos.	Part Number	Pcs.
36	VZ00062337	1
51	m06586	2
54	m04791	7
61	m01203	11
77	m03775	20
78	m04503	9

CZ SADA PNEUMATIKOVÝCH VÁLCŮ

D SATZ VON REIFENWALZEN

F ENSEMBLE DE ROULEAUX À PNEUS

GB SET OF TIRE ROLLERS

RU НАБОР ШИННЫХ КАТКОВ

PL ZESTAW WAŁKÓW OPONOWYCH

VZ00075473

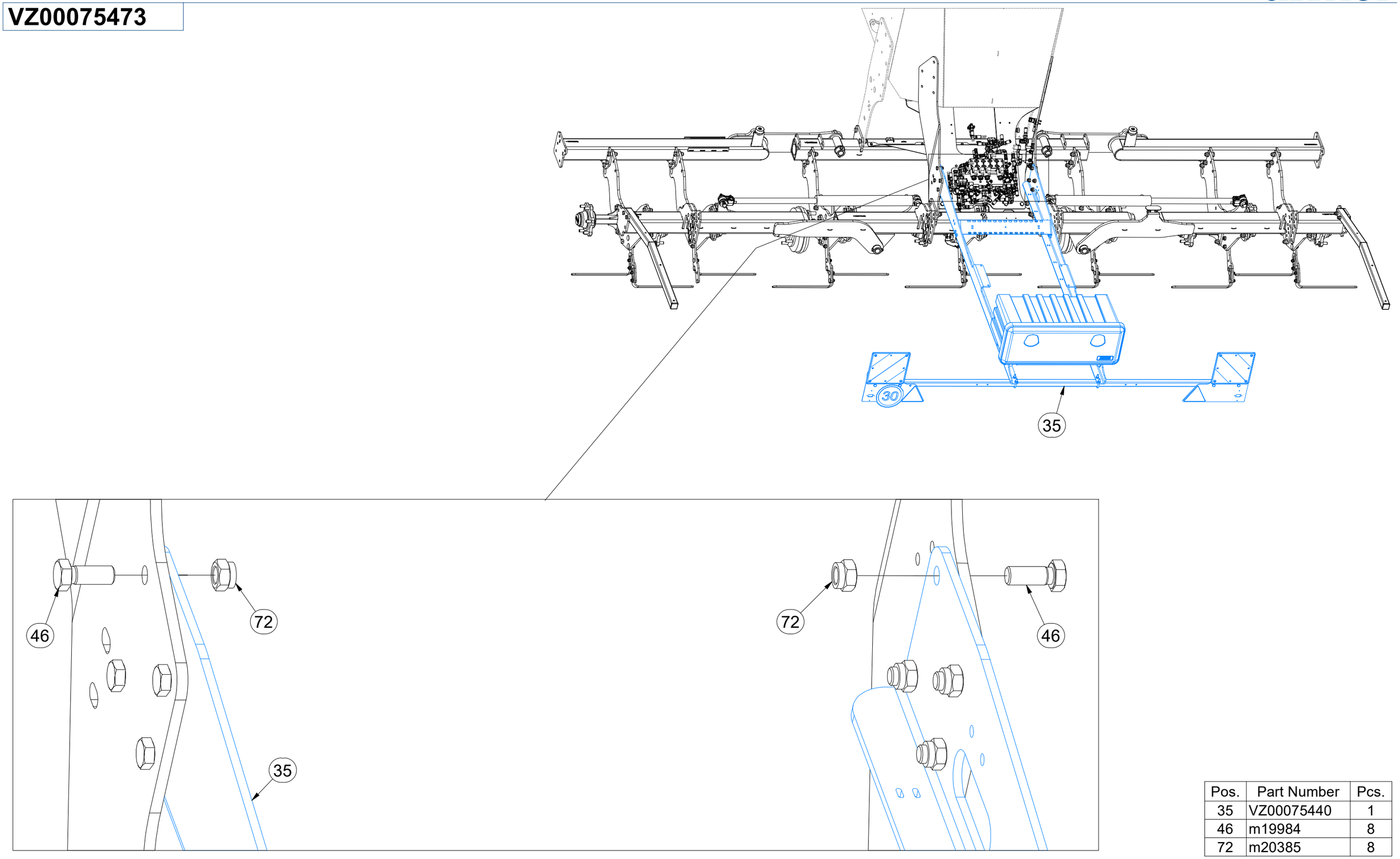

Pos.	Part Number	Pcs.
35	VZ00075440	1
46	m19984	8
72	m20385	8

CZ SADA PNEUMATIKOVÝCH VÁLCŮ

D SATZ VON REIFENWALZEN

F ENSEMBLE DE ROULEAUX À PNEUS

GB SET OF TIRE ROLLERS

RU НАБОР ШИННЫХ КАТКОВ

PL ZESTAW WAŁKÓW OPONOWYCH

VZ00075473

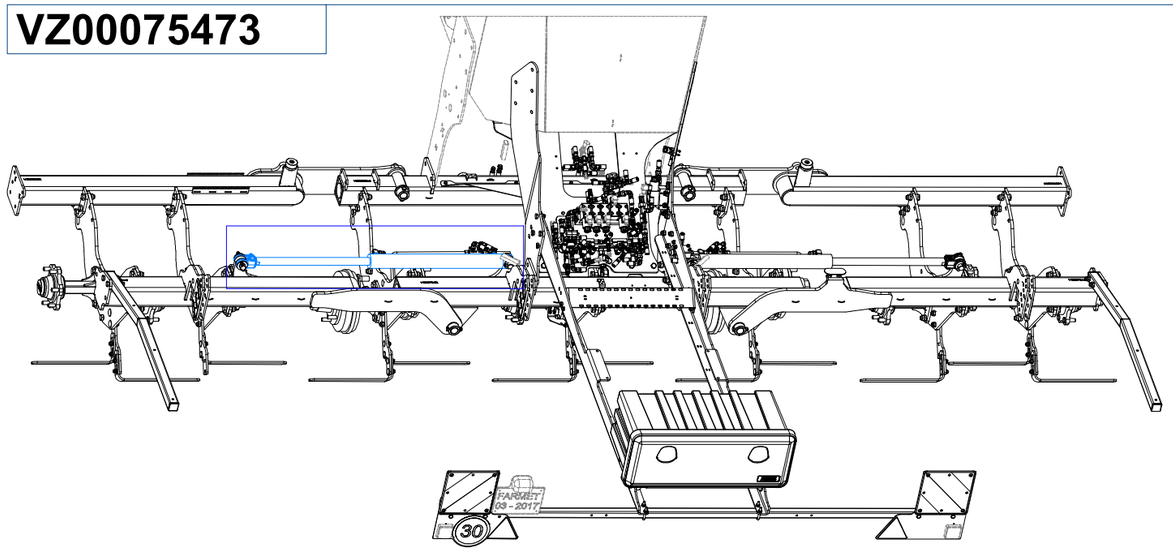

Pos.	Part Number	Pcs.
101	m16714	4
104	m15129	2
106	VZ00063762	2
107	m22306	4
108	m17321	8
109	m20882	8
110	m06803	10
111	m07654	4
113	m06528	10
114	m08083	4
115	m10775	8
120	m06496	4,000 m
124	m11253	8
125	m11294	12

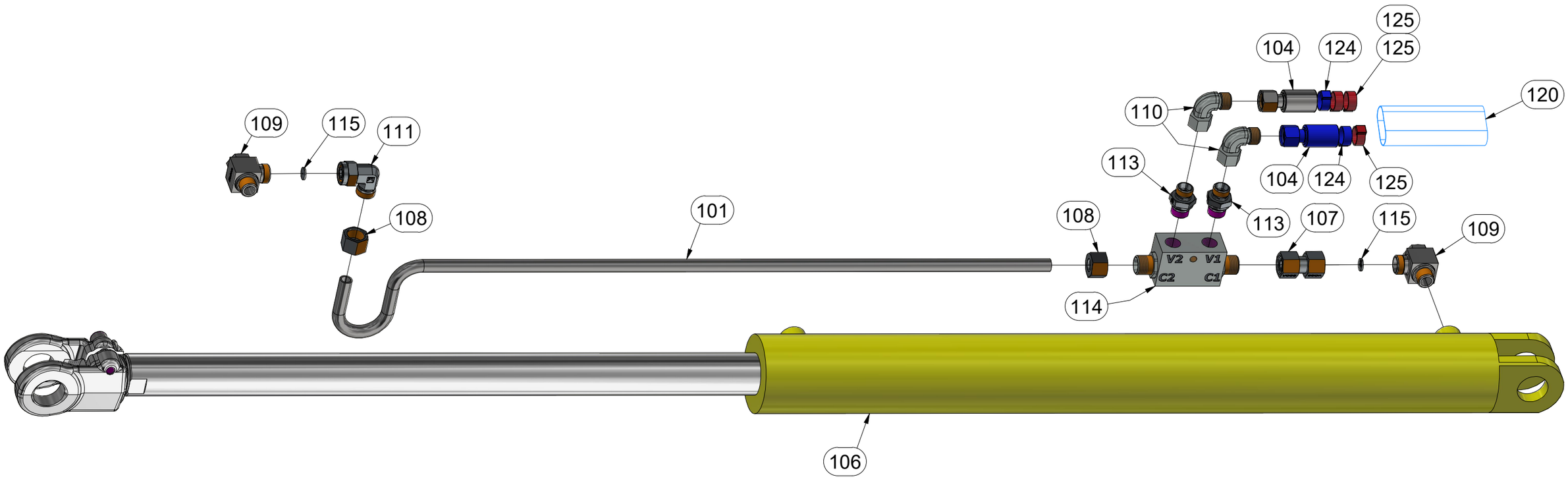

CZ SADA PNEUMATIKOVÝCH VÁLCŮ

D SATZ VON REIFENWALZEN

F ENSEMBLE DE ROULEAUX À PNEUS

GB SET OF TIRE ROLLERS

RU НАБОР ШИННЫХ КАТКОВ

PL ZESTAW WAŁKÓW OPONOWYCH

VZ00075473

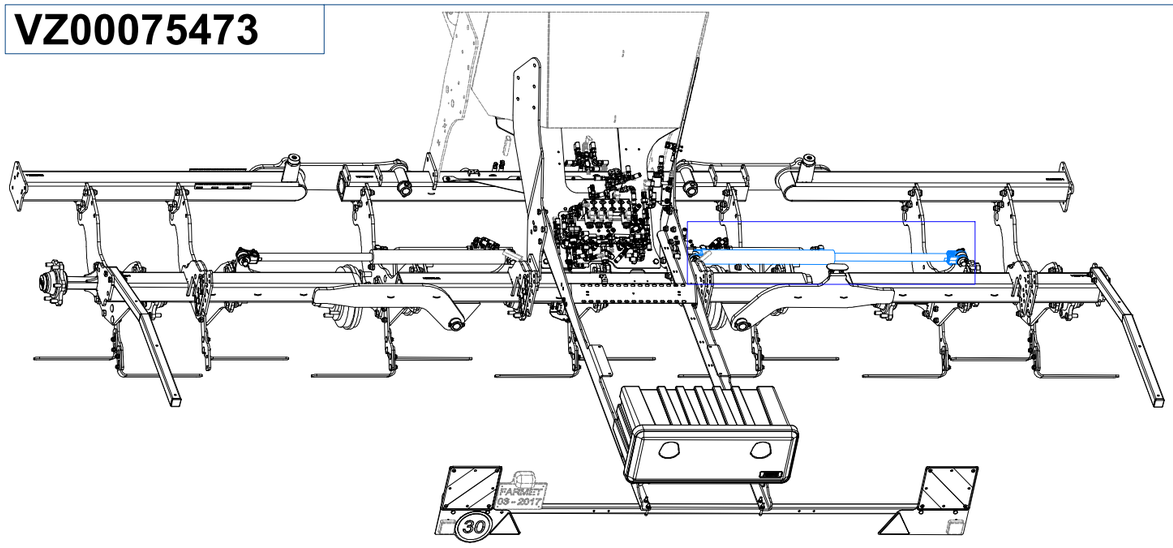

Pos.	Part Number	Pcs.
101	m16714	4
103	m03952	2
106	VZ00063762	2
107	m22306	4
108	m17321	8
109	m20882	8
110	m06803	10
111	m07654	4
113	m06528	10
114	m08083	4
115	m10775	8
120	m06496	4,000 m
124	m11253	8
125	m11294	12

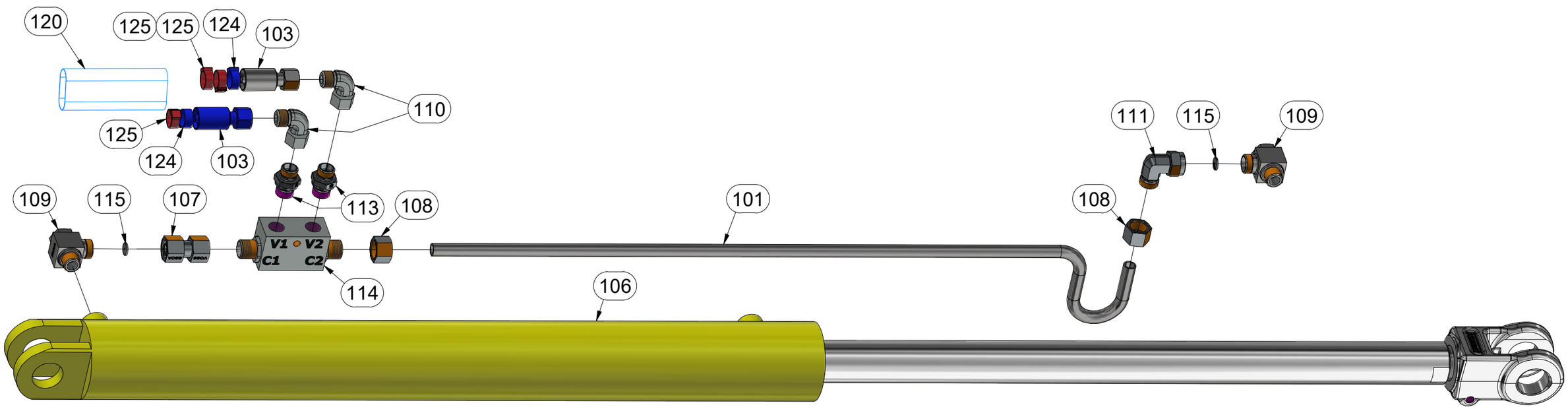

CZ SADA PNEUMATIKOVÝCH VÁLCŮ

D SATZ VON REIFENWALZEN

F ENSEMBLE DE ROULEAUX À PNEUS

GB SET OF TIRE ROLLERS

RU НАБОР ШИННЫХ КАТКОВ

PL ZESTAW WAŁKÓW OPONOWYCH

VZ00075473

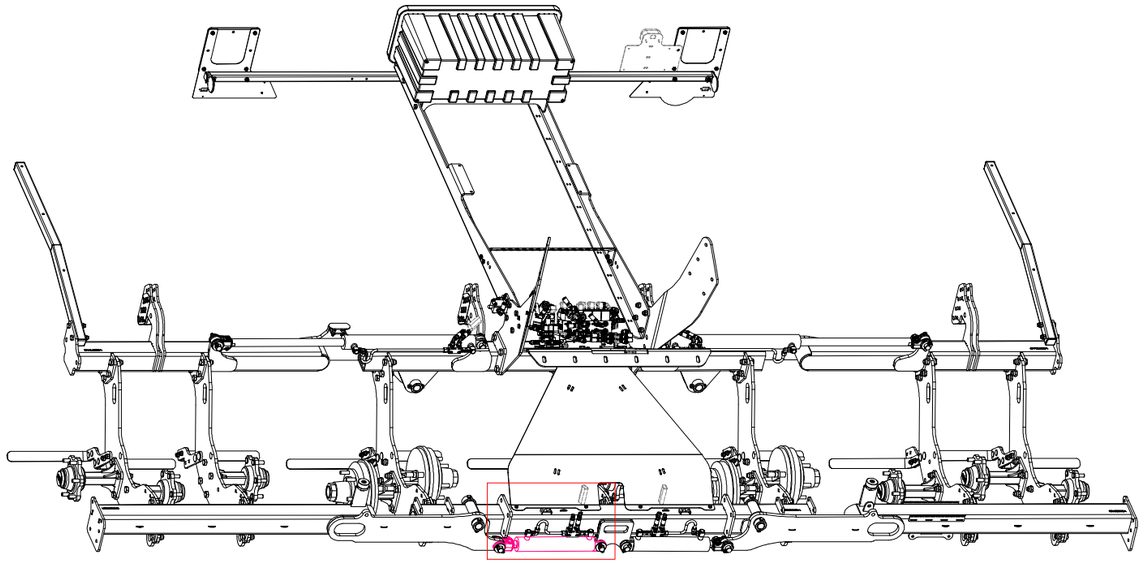

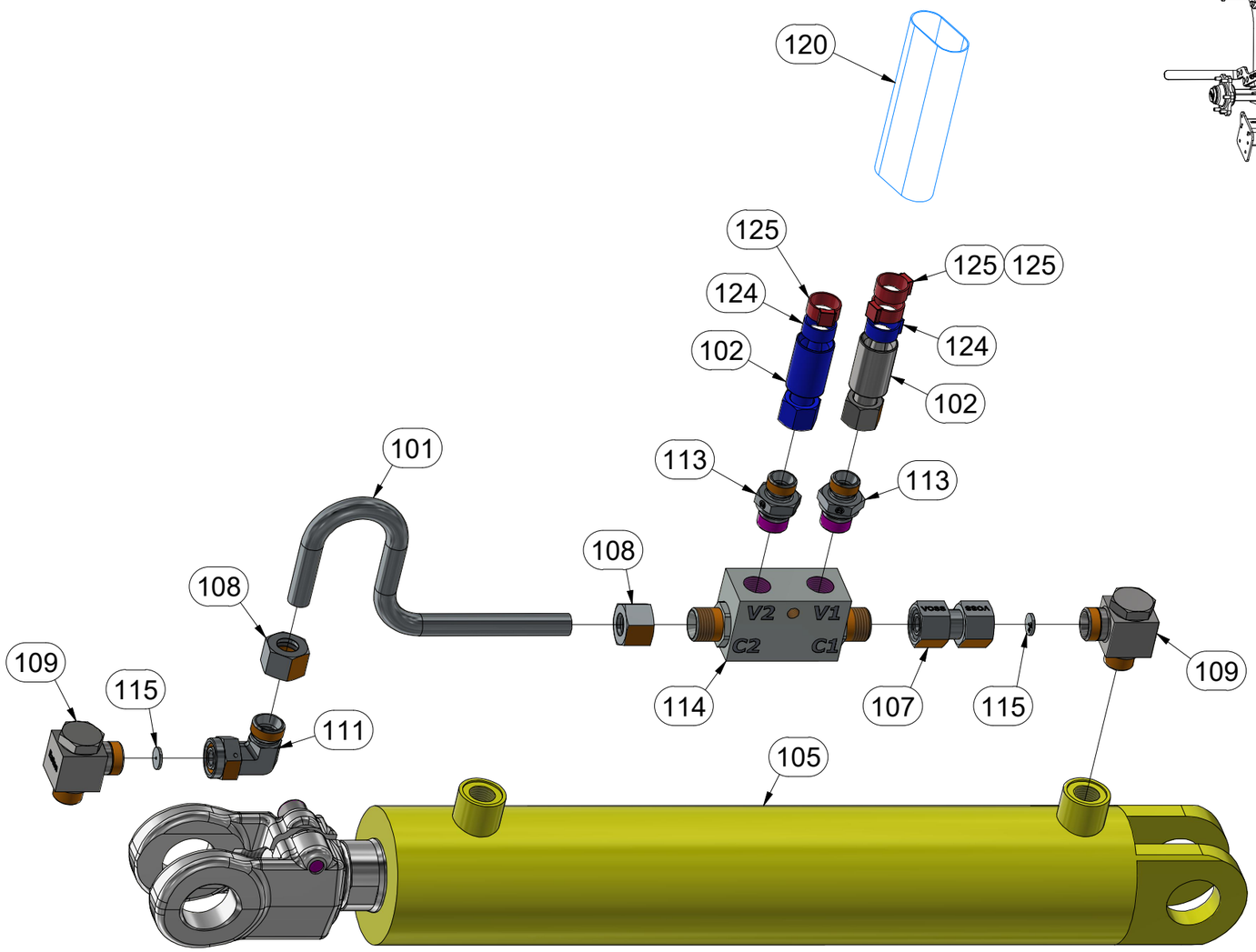

Pos.	Part Number	Pcs.
101	m16714	4
102	m04669	4
105	VZ00047057	2
107	m22306	4
108	m17321	8
109	m20882	8
111	m07654	4
113	m06528	10
114	m08083	4
115	m10775	8
120	m06496	4,000 m
124	m11253	8
125	m11294	12

CZ SADA PNEUMATIKOVÝCH VÁLCŮ

D SATZ VON REIFENWALZEN

F ENSEMBLE DE ROULEAUX À PNEUS

GB SET OF TIRE ROLLERS

RU НАБОР ШИННЫХ КАТКОВ

PL ZESTAW WAŁKÓW OPONOWYCH

VZ00075473

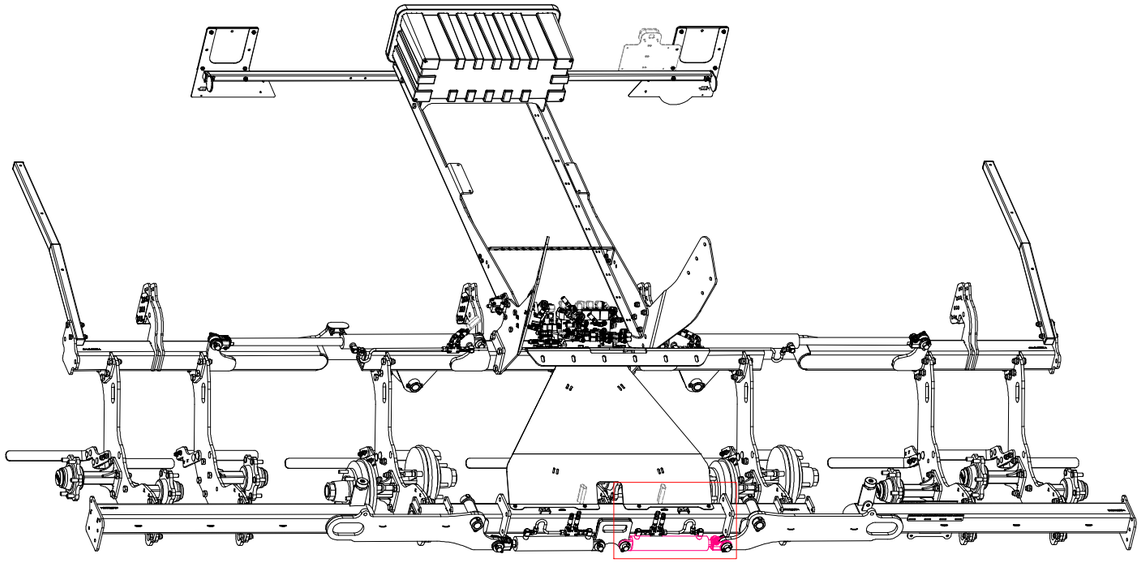

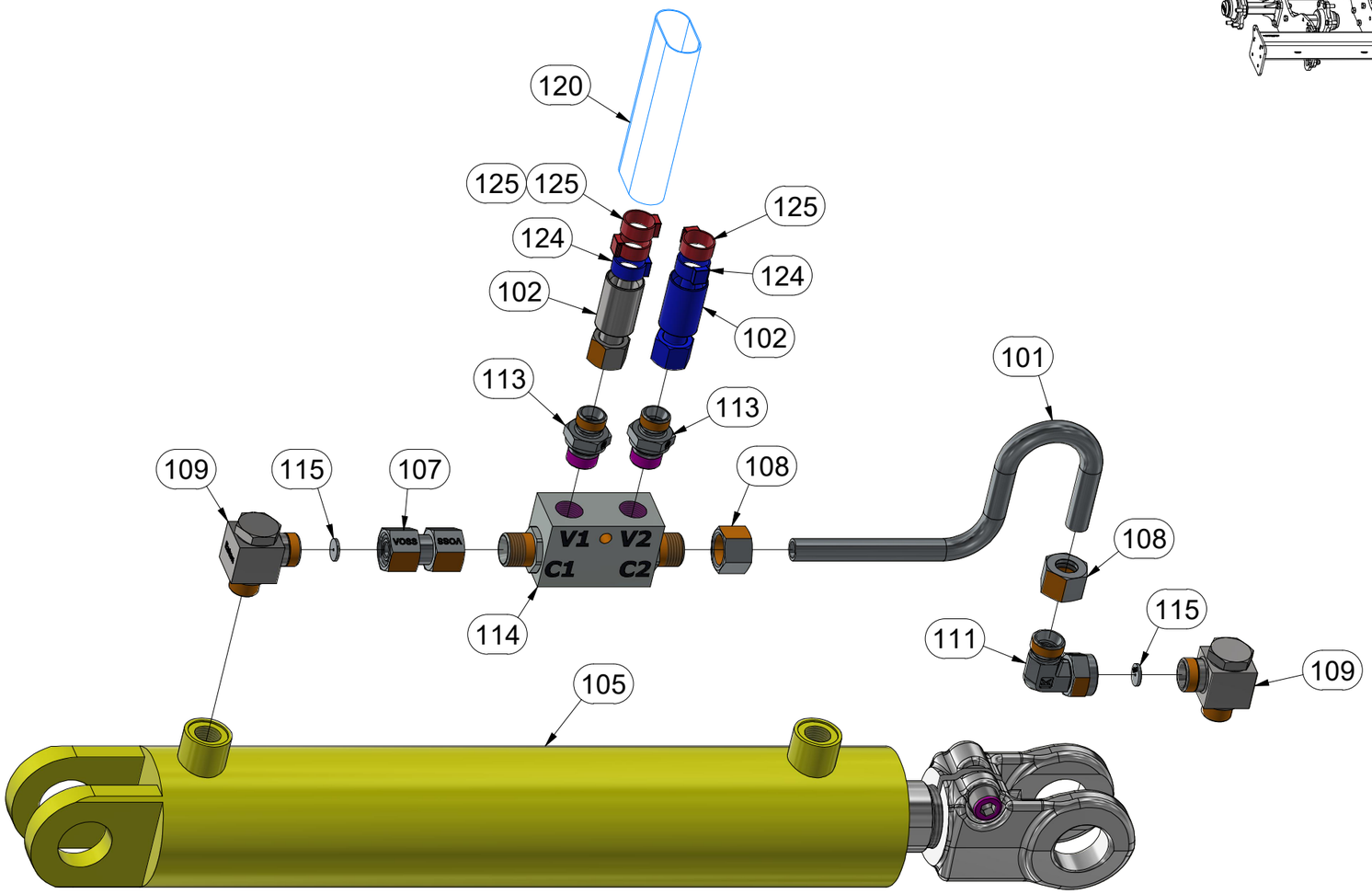

Pos.	Part Number	Pcs.
101	m16714	4
102	m04669	4
105	VZ00047057	2
107	m22306	4
108	m17321	8
109	m20882	8
111	m07654	4
113	m06528	10
114	m08083	4
115	m10775	8
120	m06496	4,000 m
124	m11253	8
125	m11294	12

CZ SADA PNEUMATIKOVÝCH VÁLCŮ

D SATZ VON REIFENWALZEN

F ENSEMBLE DE ROULEAUX À PNEUS

GB SET OF TIRE ROLLERS

RU НАБОР ШИННЫХ КАТКОВ

PL ZESTAW WAŁKÓW OPONOWYCH

VZ00075473

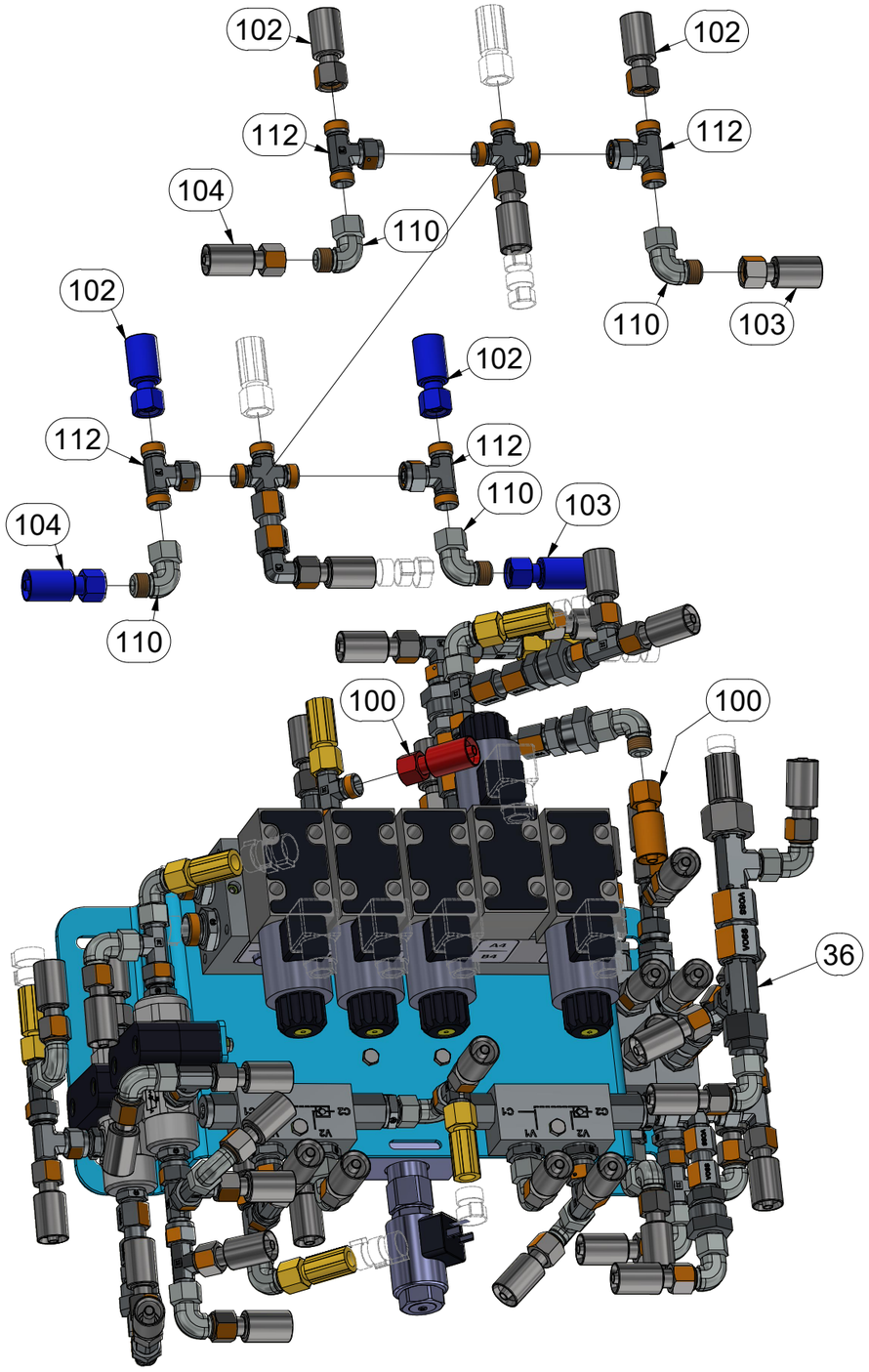

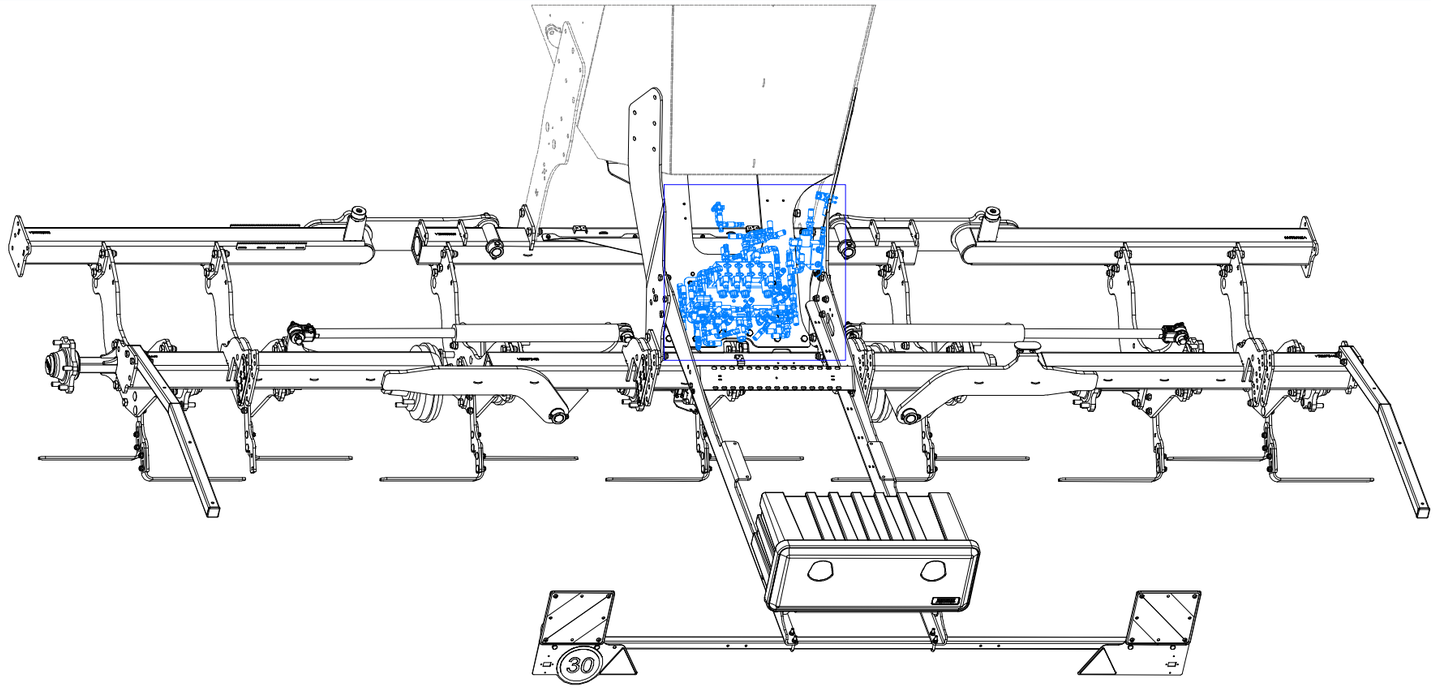

Pos.	Part Number	Pcs.
36	VZ00062337	1
100	m04033	2
102	m04669	4
103	m03952	2
104	m15129	2
110	m06803	10
112	m07567	4

CZ SADA PNEUMATIKOVÝCH VÁLCŮ

D SATZ VON REIFENWALZEN

F ENSEMBLE DE ROULEAUX À PNEUS

GB SET OF TIRE ROLLERS

RU НАБОР ШИННЫХ КАТКОВ

PL ZESTAW WAŁKÓW OPONOWYCH

VZ00075473

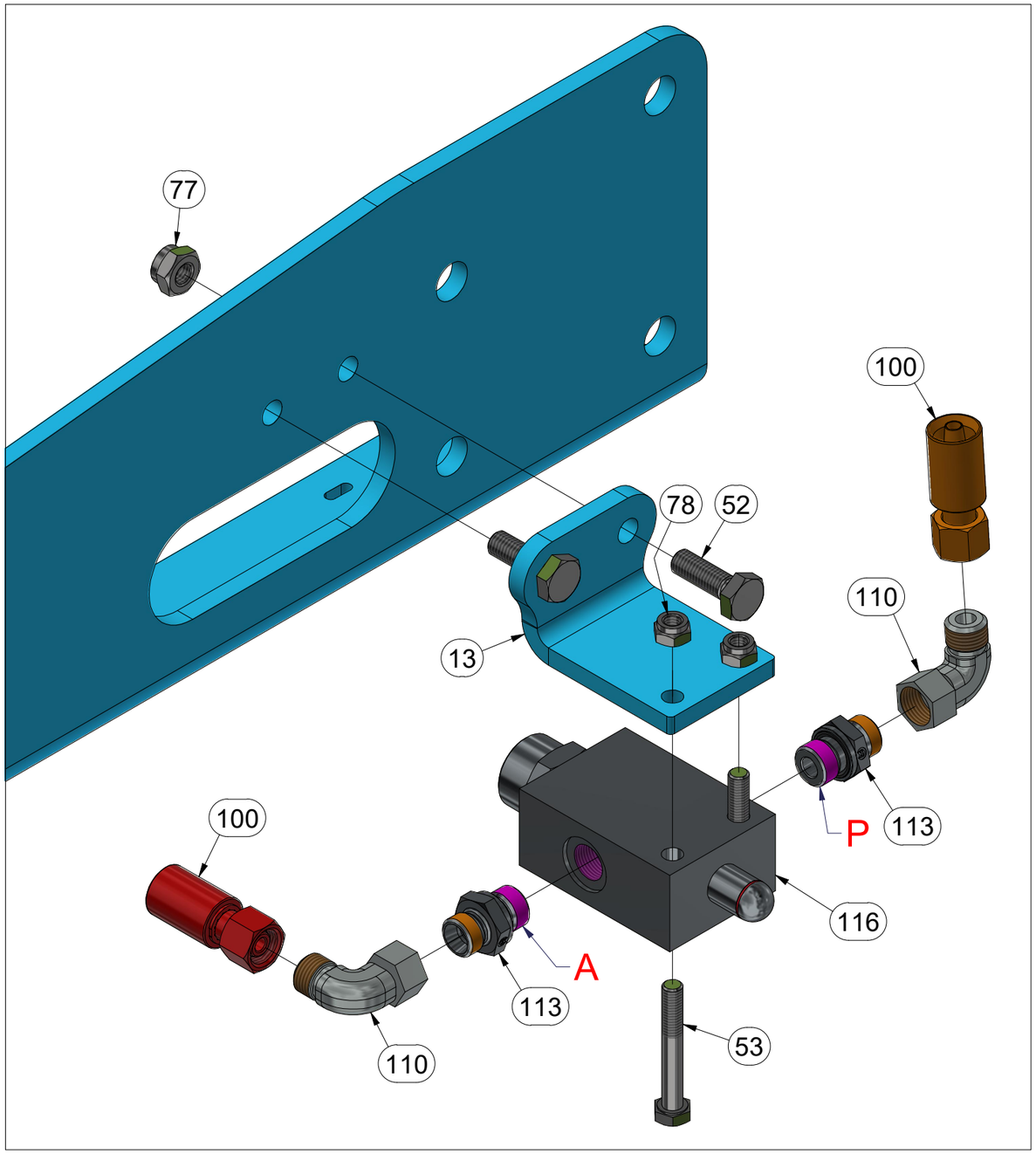

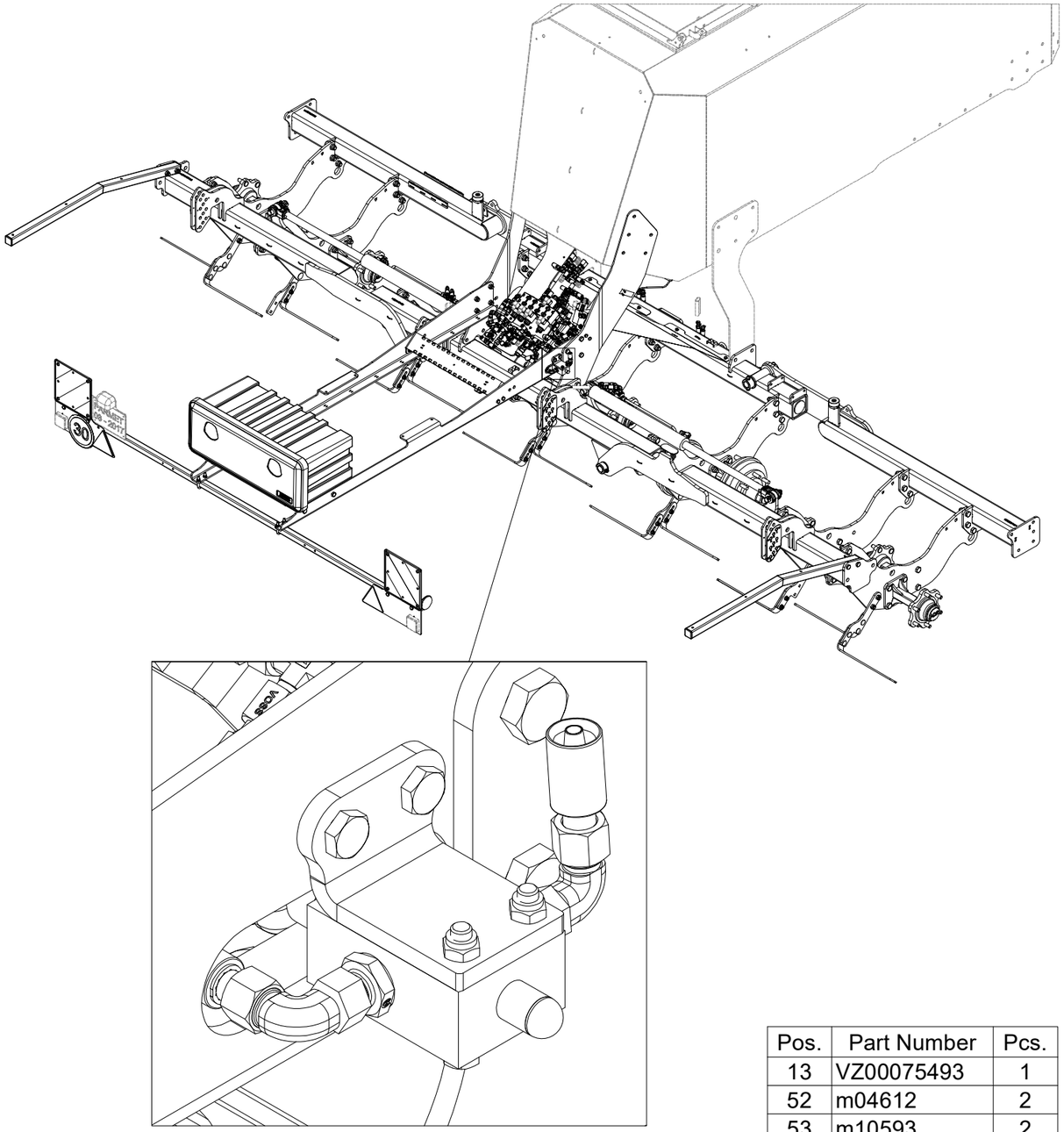

Pos.	Part Number	Pcs.
13	VZ00075493	1
52	m04612	2
53	m10593	2
77	m03775	20
78	m04503	9
100	m04033	2
110	m06803	10
113	m06528	10
116	m18047	1

CZ SADA PNEUMATIKOVÝCH VÁLCŮ

D SATZ VON REIFENWALZEN

F ENSEMBLE DE ROULEAUX À PNEUS

GB SET OF TIRE ROLLERS

RU НАБОР ШИННЫХ КАТКОВ

PL ZESTAW WAŁKÓW OPONOWYCH

VZ00075473

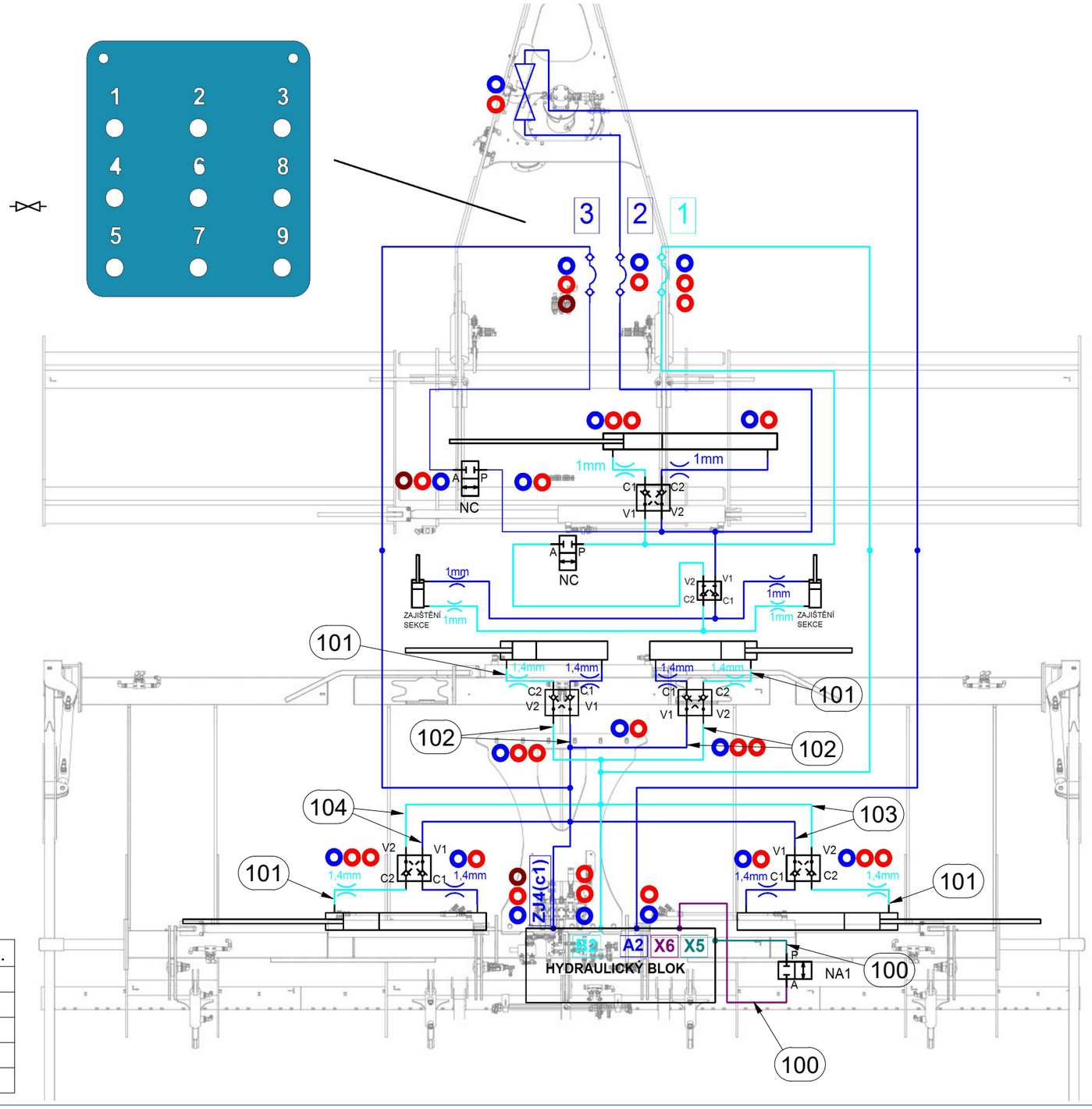

FA COM 4,6,8 SSC

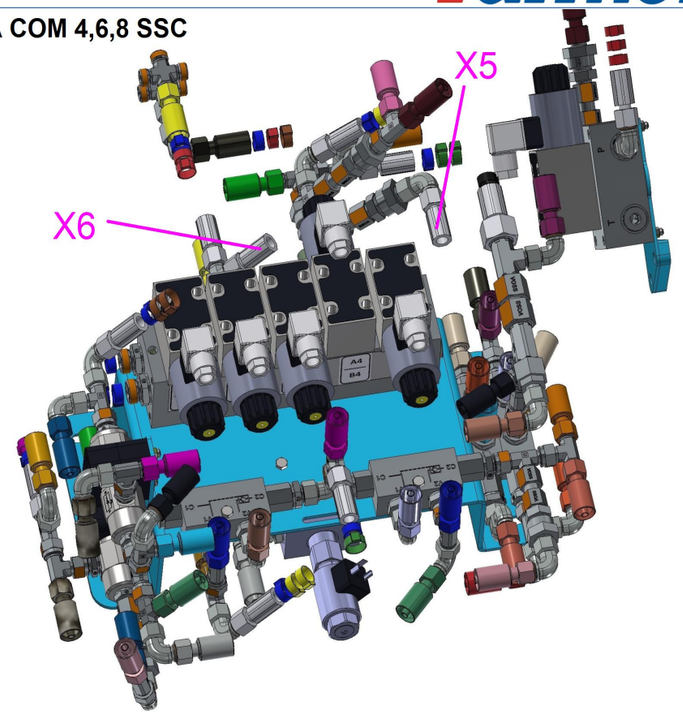

FA COM 4,6,8 PSC

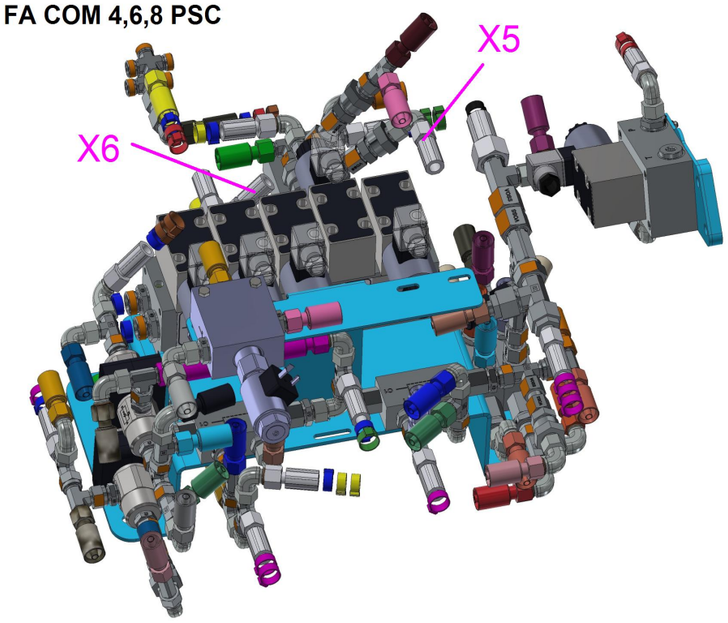

Pos.	Part Number	Pcs.
100	m04033	2
101	m16714	4
102	m04669	4
103	m03952	2
104	m15129	2

CZ NÁBOJ BRZDĚNÉ POLONÁPRAVY

D NABE DES GEBREMSTEN ACHSSCHENKELS

F MOYEU DE FUSÉE D'ESSIEU FREINÉ

GB BRAKED STUB AXLE HUB

RU СТУПИЦА ТОРМОЗНОГО ШКВОРНЯ

PL PIASTA HAMOWANEJ KRÓTKIEJ OSI

VZ00063732	ADR S70NA6FFN026

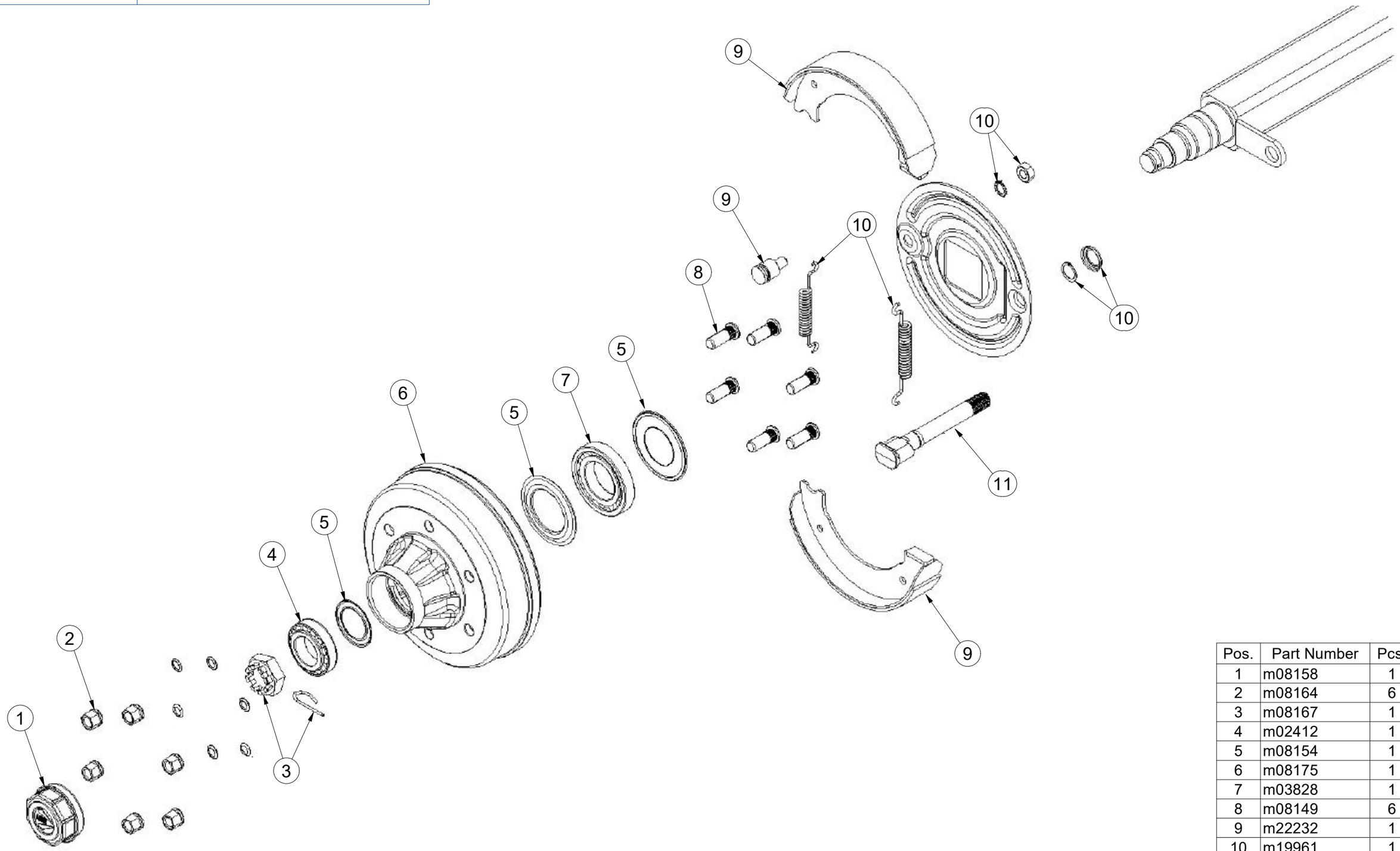

Pos.	Part Number	Pcs.
1	m08158	1
2	m08164	6
3	m08167	1
4	m02412	1
5	m08154	1
6	m08175	1
7	m03828	1
8	m08149	6
9	m22232	1
10	m19961	1
11	m26943	1

CZ SADA BRZDOVÁ

D BREMSENSATZ

F JEU DE FREINS

GB BRAKE SET

RU ТОРМОЗНОЙ КОМПЛЕКТ

PL ZESTAW HAMULCOWY

VZ00066143

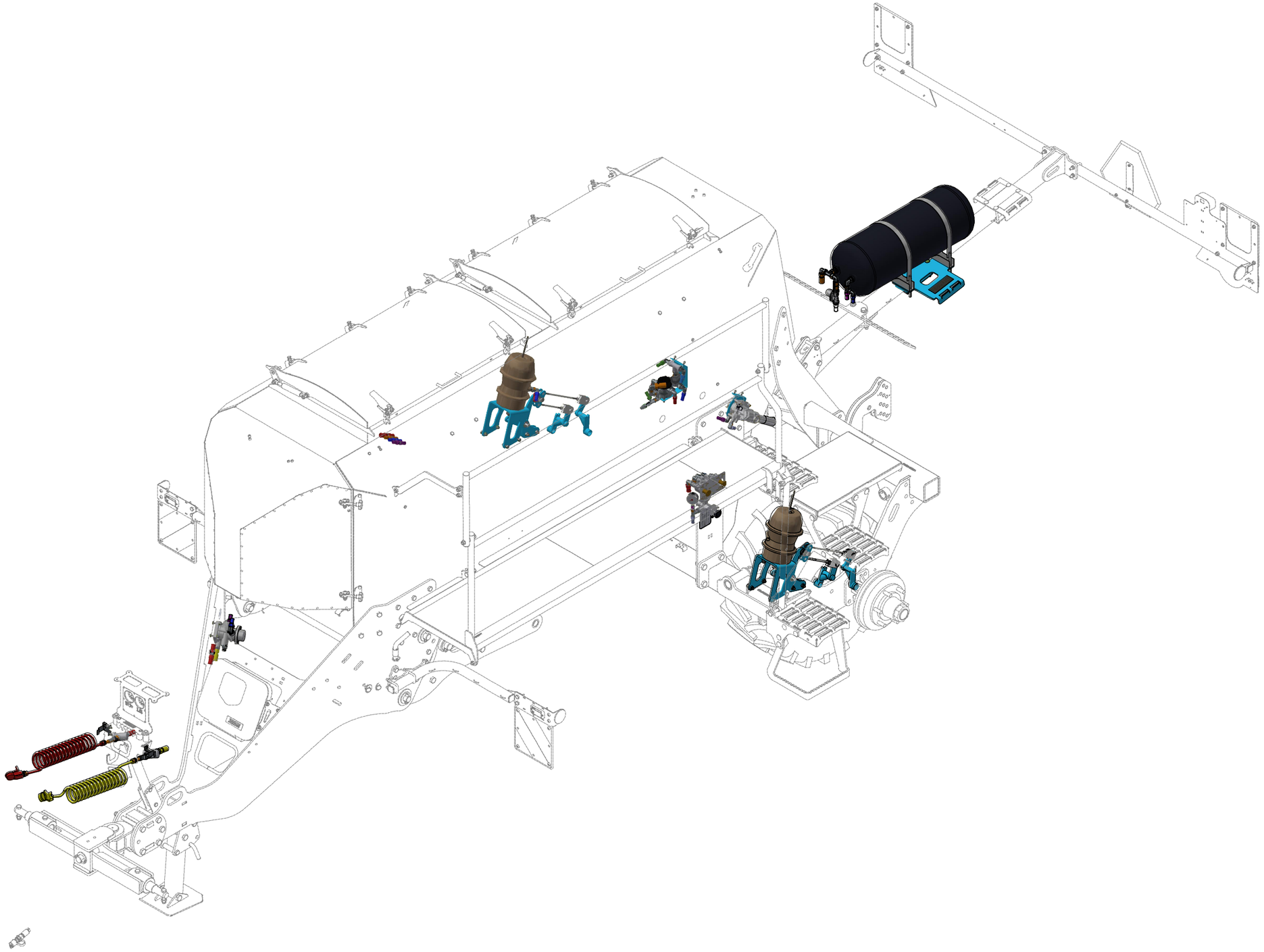

CZ SADA BRZDOVÁ

D BREMSENSATZ

F JEU DE FREINS

GB BRAKE SET

RU ТОРМОЗНОЙ КОМПЛЕКТ

PL ZESTAW HAMULCOWY

VZ00066143

Pos.	Part Number	Pcs.
43	m04503	23
61	m01089	4
100	m09789	2

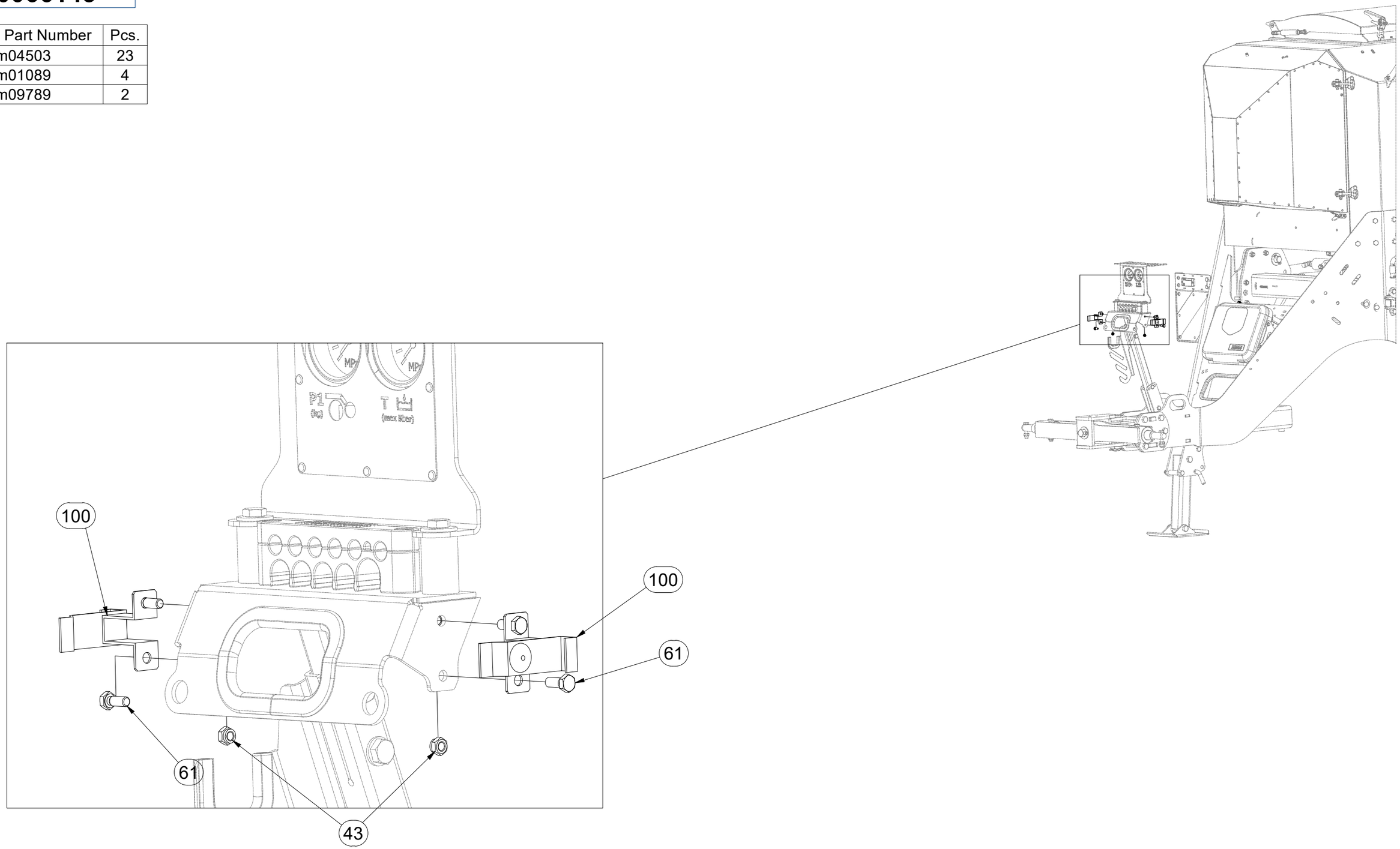

CZ SADA BRZDOVÁ

D BREMSENSATZ

F JEU DE FREINS

GB BRAKE SET

RU ТОРМОЗНОЙ КОМПЛЕКТ

PL ZESTAW HAMULCOWY

VZ00066143

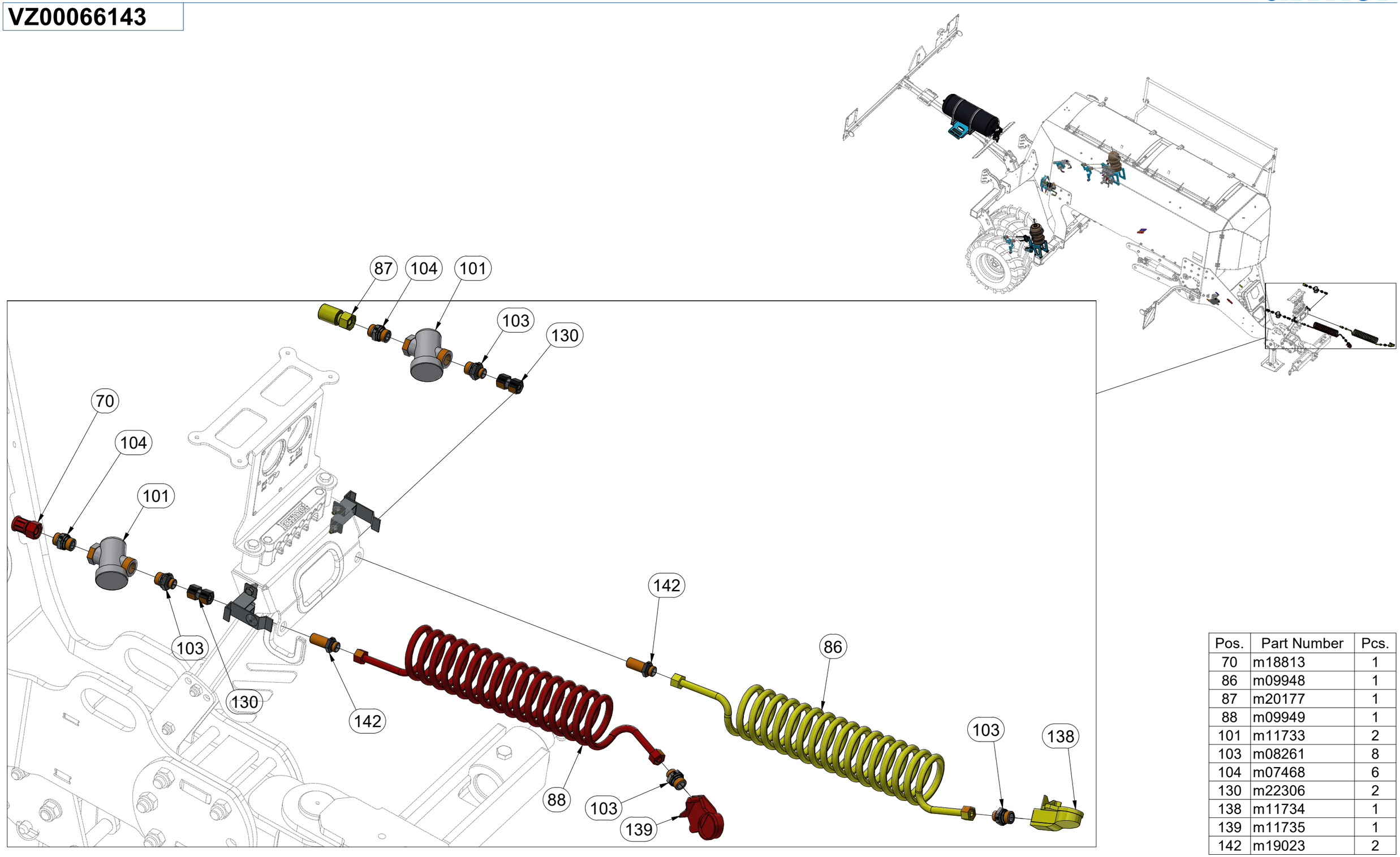

Pos.	Part Number	Pcs.
70	m18813	1
86	m09948	1
87	m20177	1
88	m09949	1
101	m11733	2
103	m08261	8
104	m07468	6
130	m22306	2
138	m11734	1
139	m11735	1
142	m19023	2

CZ SADA BRZDOVÁ

D BREMSENSATZ

F JEU DE FREINS

GB BRAKE SET

RU ТОРМОЗНОЙ КОМПЛЕКТ

PL ZESTAW HAMULCOWY

VZ00066143

Pos.	Part Number	Pcs.
44	m03775	10
62	m10444	2
70	m18813	1
72	m26004	1
78	m20530	1
83	m19320	3
87	m20177	1
103	m08261	8
104	m07468	6
110	m09784	1
134	m09816	2
136	m02633	10
143	m04428	2
149	m04855	1
161	m20543	1

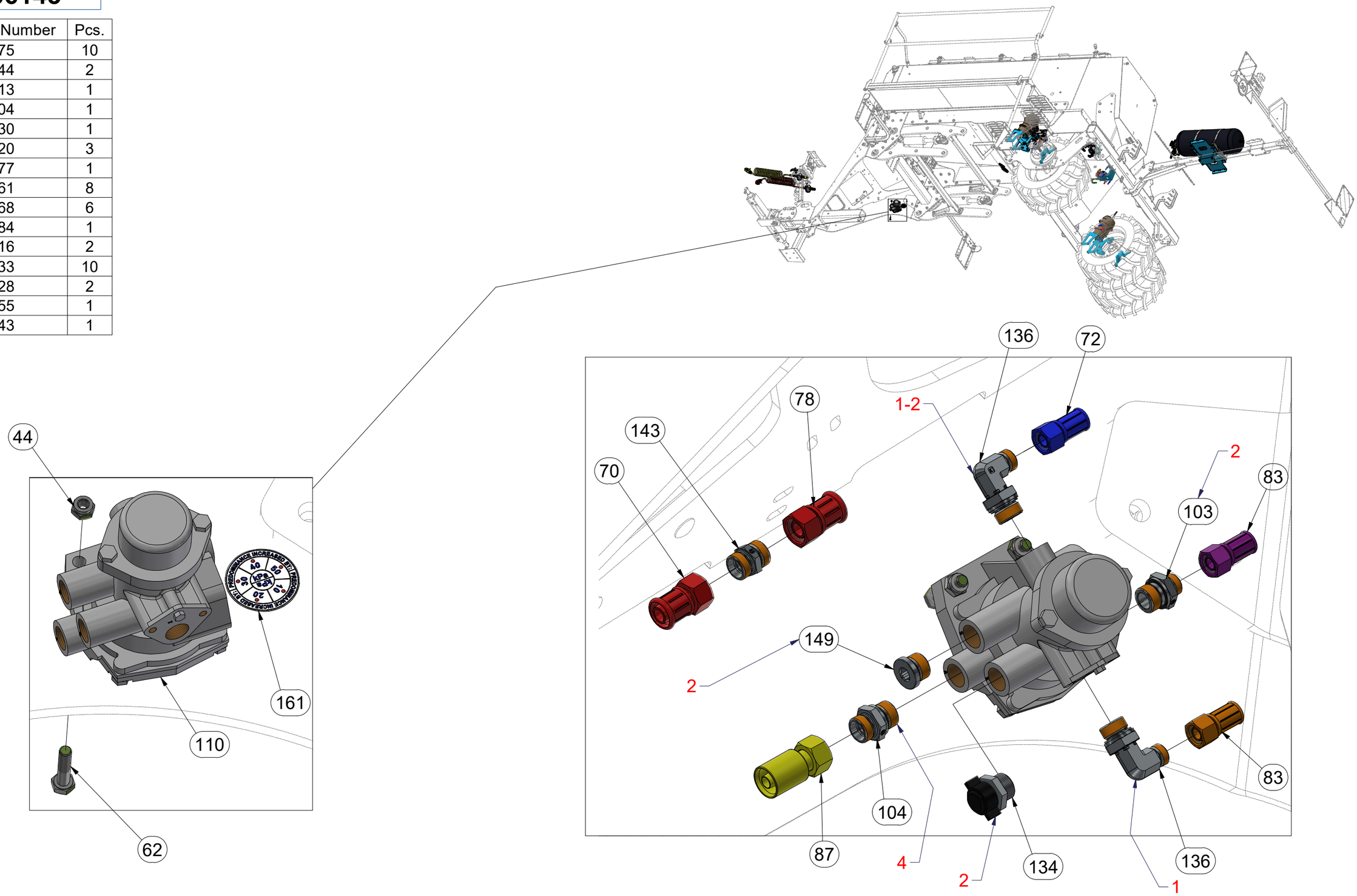

CZ SADA BRZDOVÁ

D BREMSENSATZ

F JEU DE FREINS

GB BRAKE SET

RU ТОРМОЗНОЙ КОМПЛЕКТ

PL ZESTAW HAMULCOWY

VZ00066143

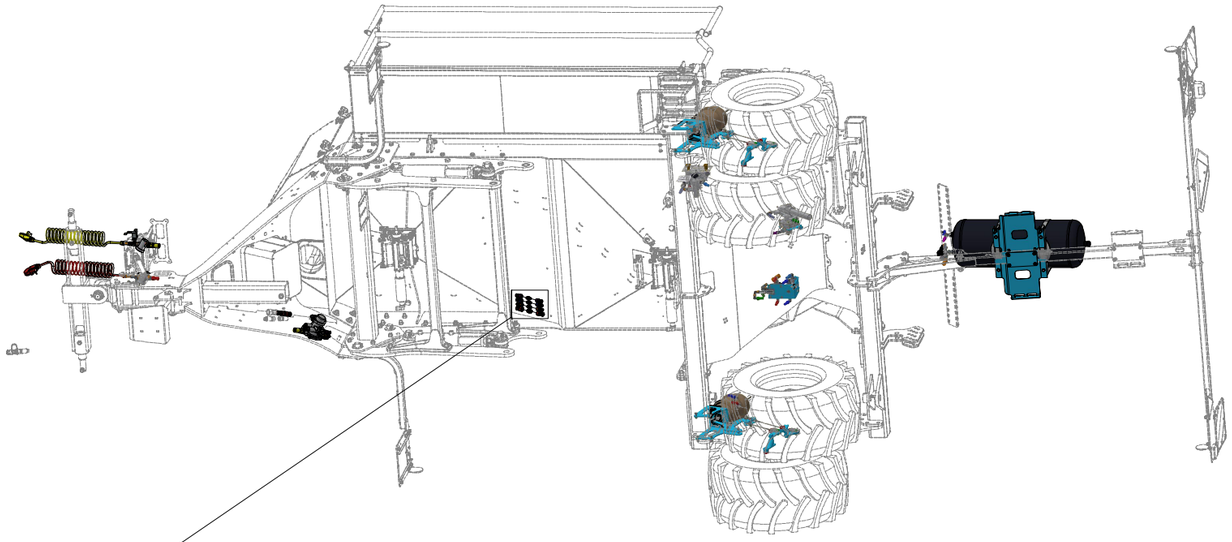

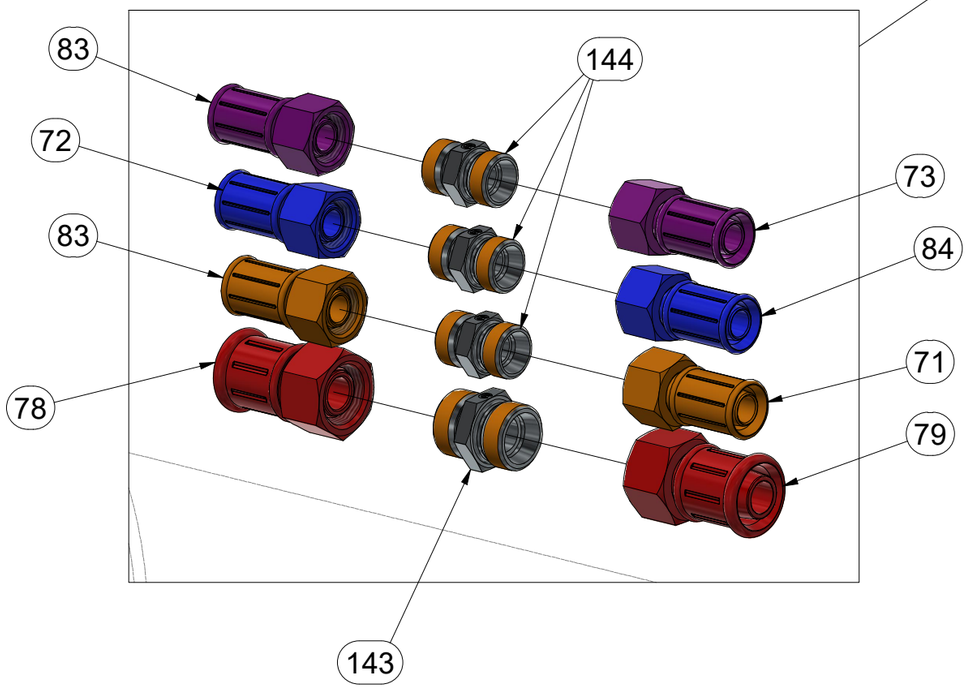

Pos.	Part Number	Pcs.
71	m19802	1
72	m26004	1
73	m18778	1
78	m20530	1
79	m24141	1
83	m19320	3
84	m19322	1
143	m04428	2
144	m16910	3

CZ SADA BRZDOVÁ

D BREMSENSATZ

F JEU DE FREINS

GB BRAKE SET

RU ТОРМОЗНОЙ КОМПЛЕКТ

PL ZESTAW HAMULCOWY

VZ00066143

Pos.	Part Number	Pcs.	Pos.	Part Number	Pcs.
51	m01199	2	103	m08261	8
54	m01202	2	107	m06433	1
63	m04650	2	108	m06640	1
64	m01092	8	111	m19202	1
71	m19802	1	112	m20958	1
74	m18911	1	135	m18899	2
79	m24141	1	137	m19574	1
81	m19777	1	140	m06114	5
82	m20328	1	141	m07654	9
83	m19320	3	146	m07502	1
102	m10097	5	160	m26699	1

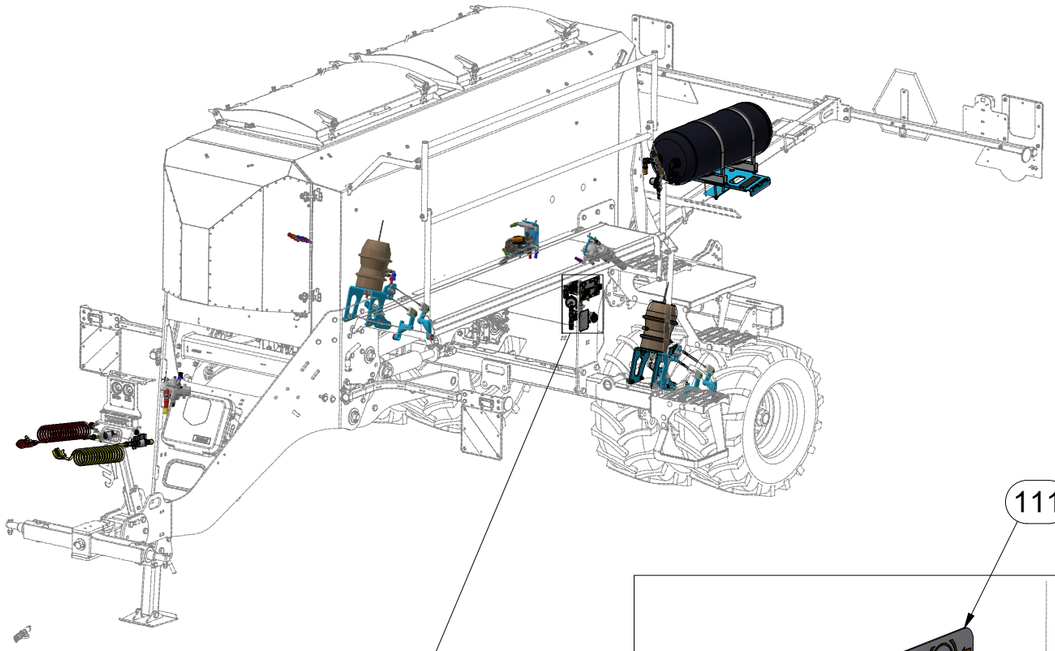

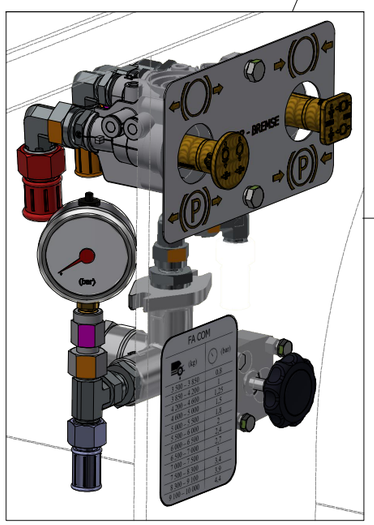

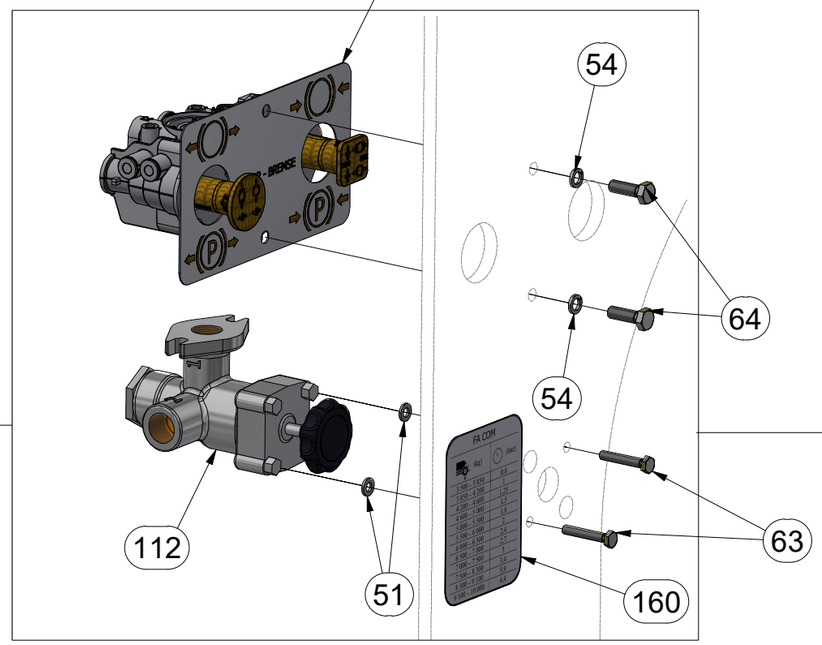

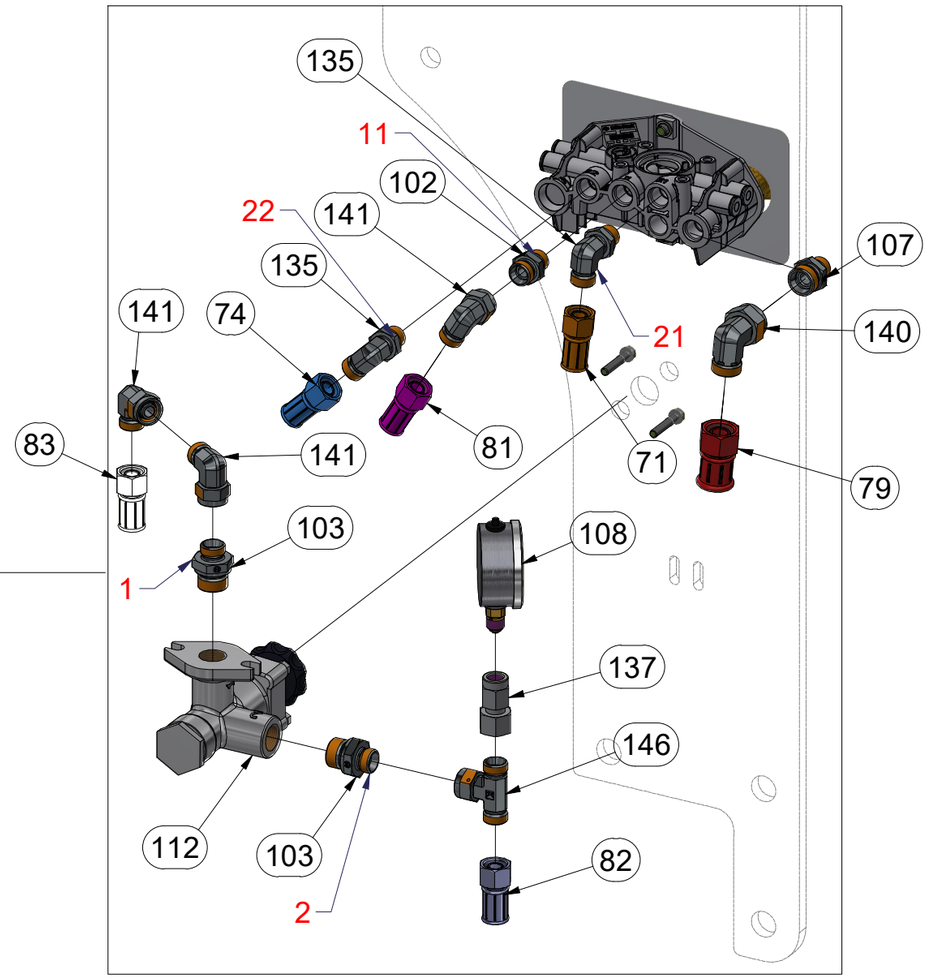

CZ SADA BRZDOVÁ

D BREMSENSATZ

F JEU DE FREINS

GB BRAKE SET

RU ТОРМОЗНОЙ КОМПЛЕКТ

PL ZESTAW HAMULCOWY

VZ00066143

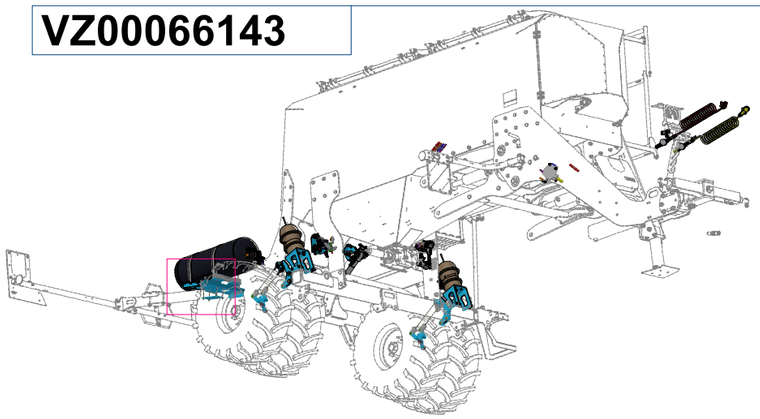

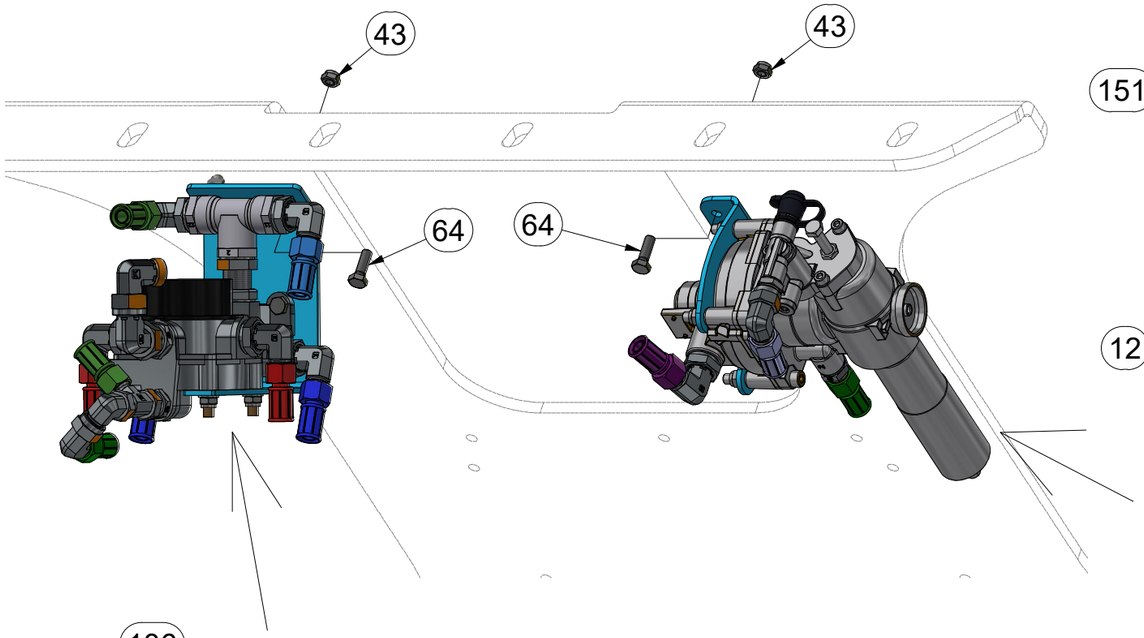

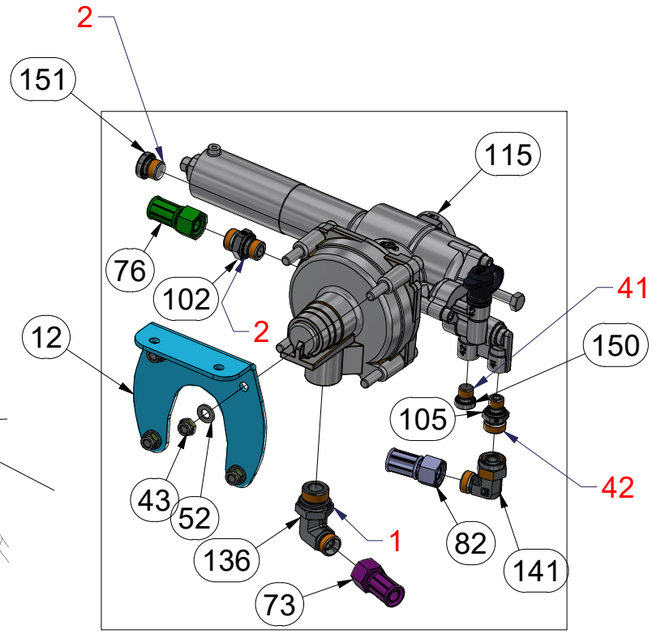

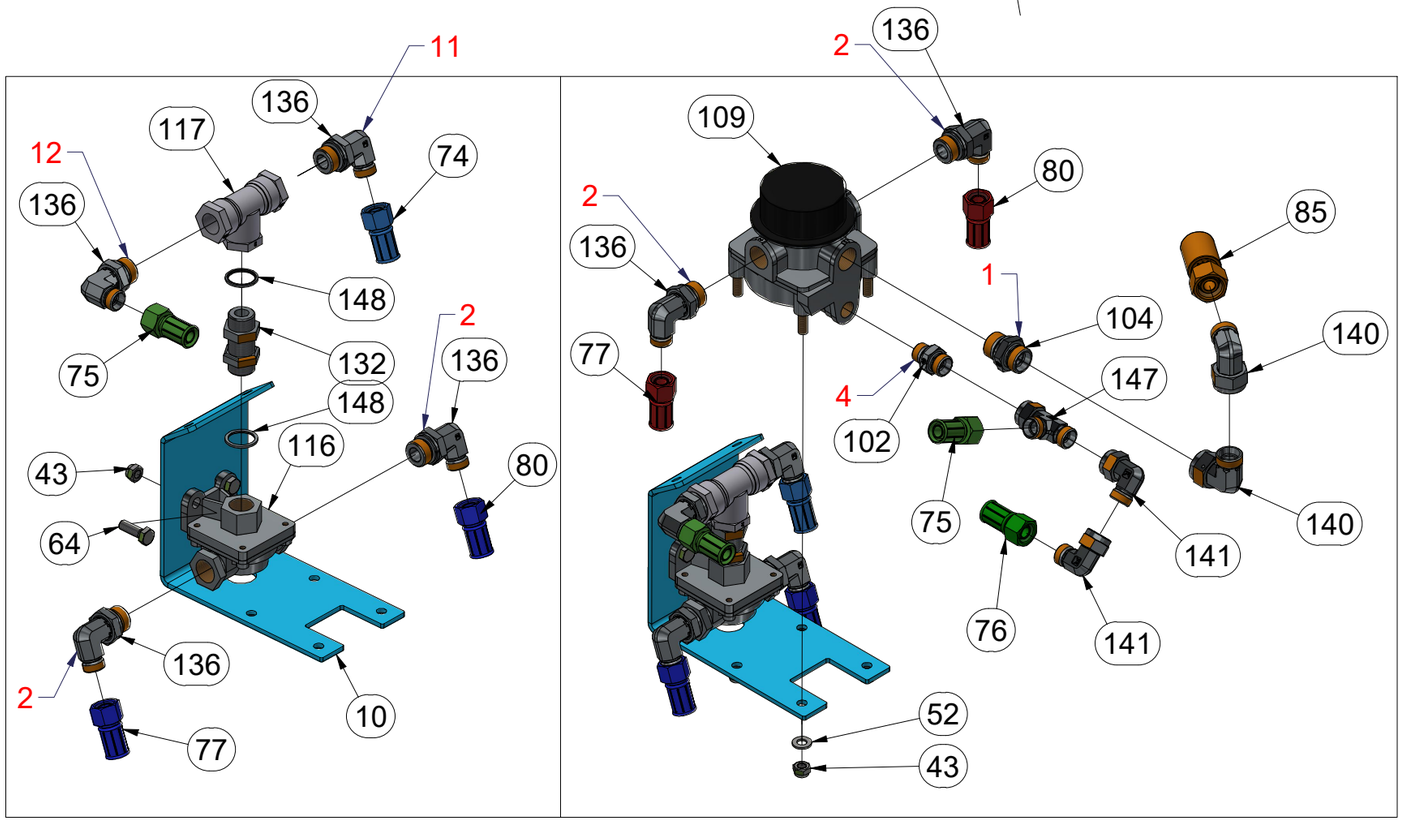

Pos.	Part Number	Pcs.	Pos.	Part Number	Pcs.
10	VZ00054205	1	104	m07468	6
12	VZ00054207	1	105	m20955	1
43	m04503	23	109	m09790	1
52	m01203	8	115	m20878	1
64	m01092	8	116	m09791	1
73	m18778	1	117	m09785	1
74	m18911	1	132	m09810	1
75	m19822	1	136	m02633	10
76	m19318	1	140	m06114	5
77	m19372	2	141	m07654	9
80	m19034	2	147	m08299	2
82	m20328	1	148	m09818	4
85	m19810	1	150	m20953	1
102	m10097	5	151	m04518	1

CZ SADA BRZDOVÁ

D BREMSENSATZ

F JEU DE FREINS

GB BRAKE SET

RU ТОРМОЗНОЙ КОМПЛЕКТ

PL ZESTAW HAMULCOWY

VZ00066143

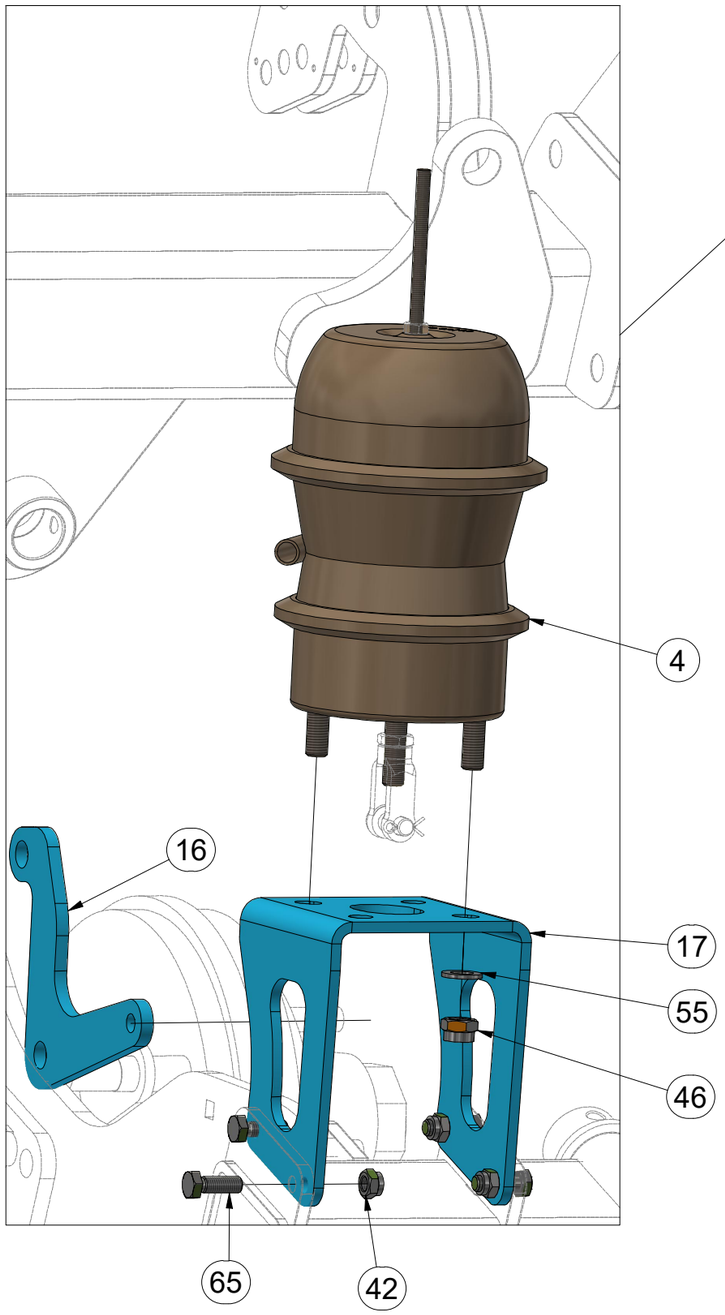

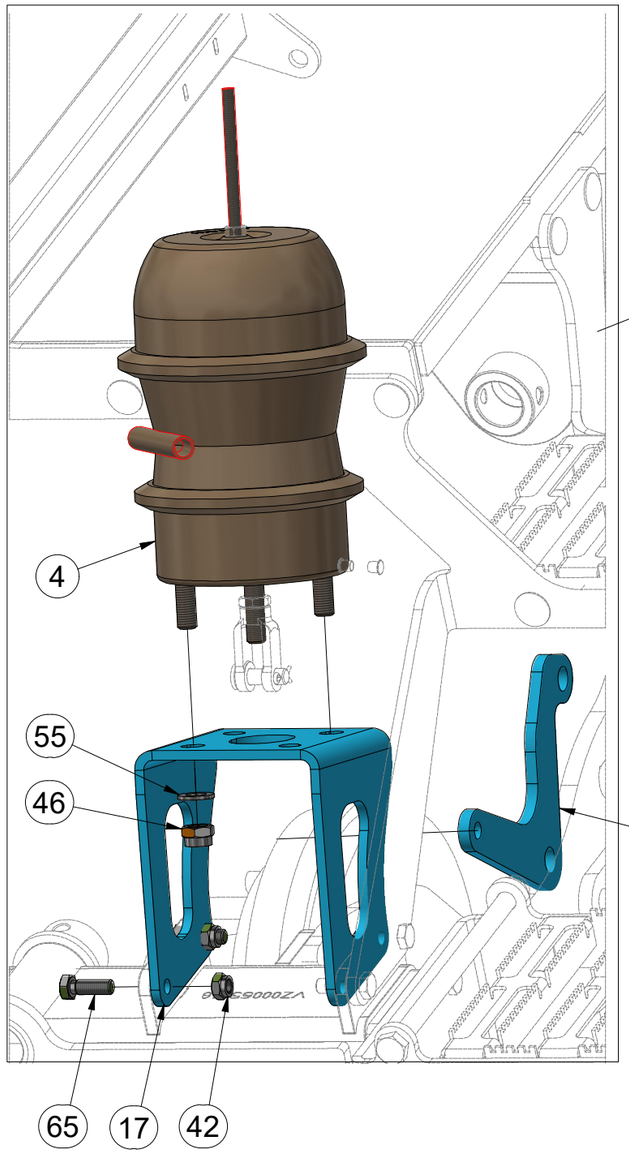

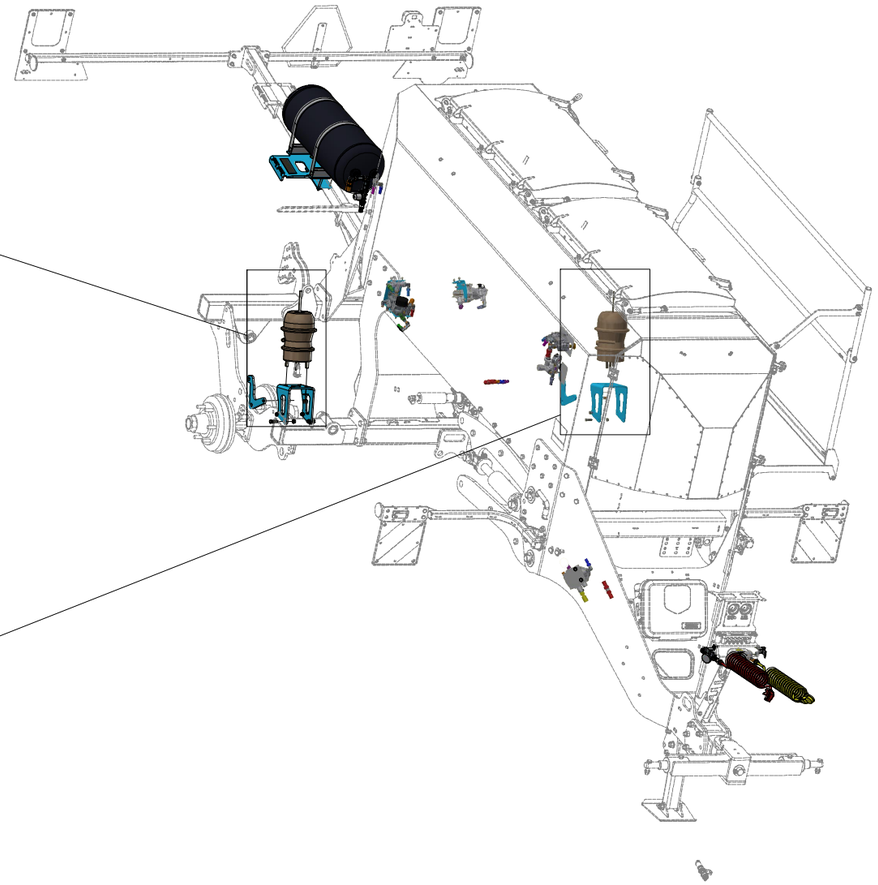

Pos.	Part Number	Pcs.
4	VZ00060680	2
16	VZ00057277	2
17	VZ00057289	2
42	m04301	10
46	m18478	4
55	m01219	4
65	m04343	6

CZ SADA BRZDOVÁ

D BREMSENSATZ

F JEU DE FREINS

GB BRAKE SET

RU ТОРМОЗНОЙ КОМПЛЕКТ

PL ZESTAW HAMULCOWY

VZ00066143

1.

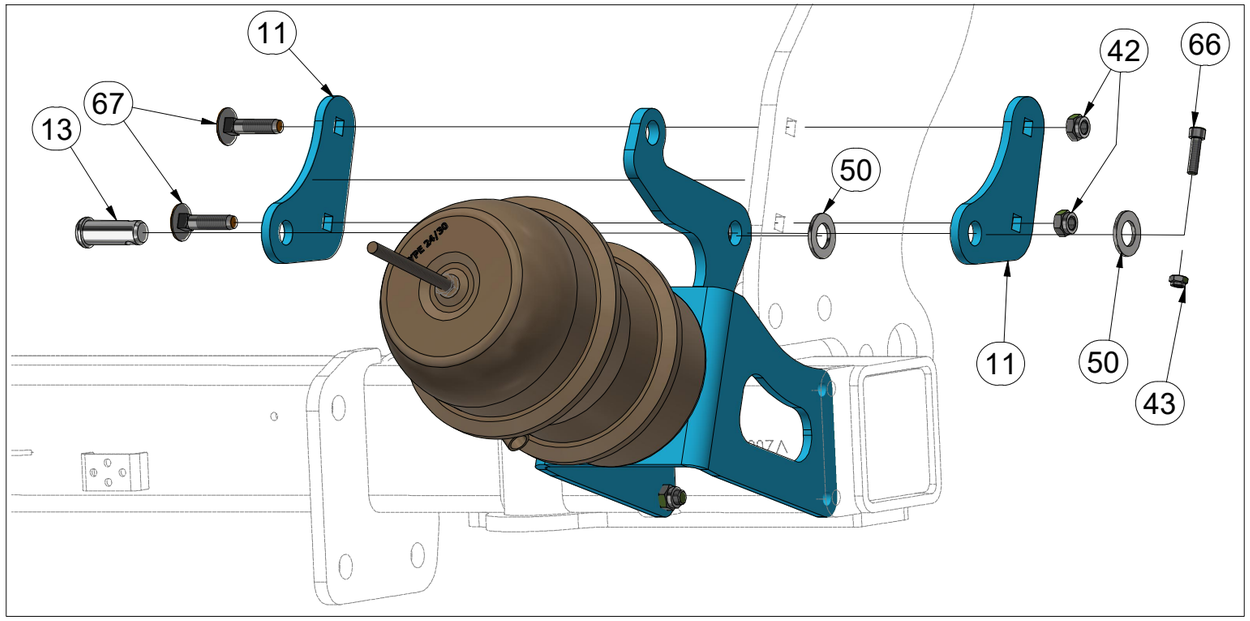

2.

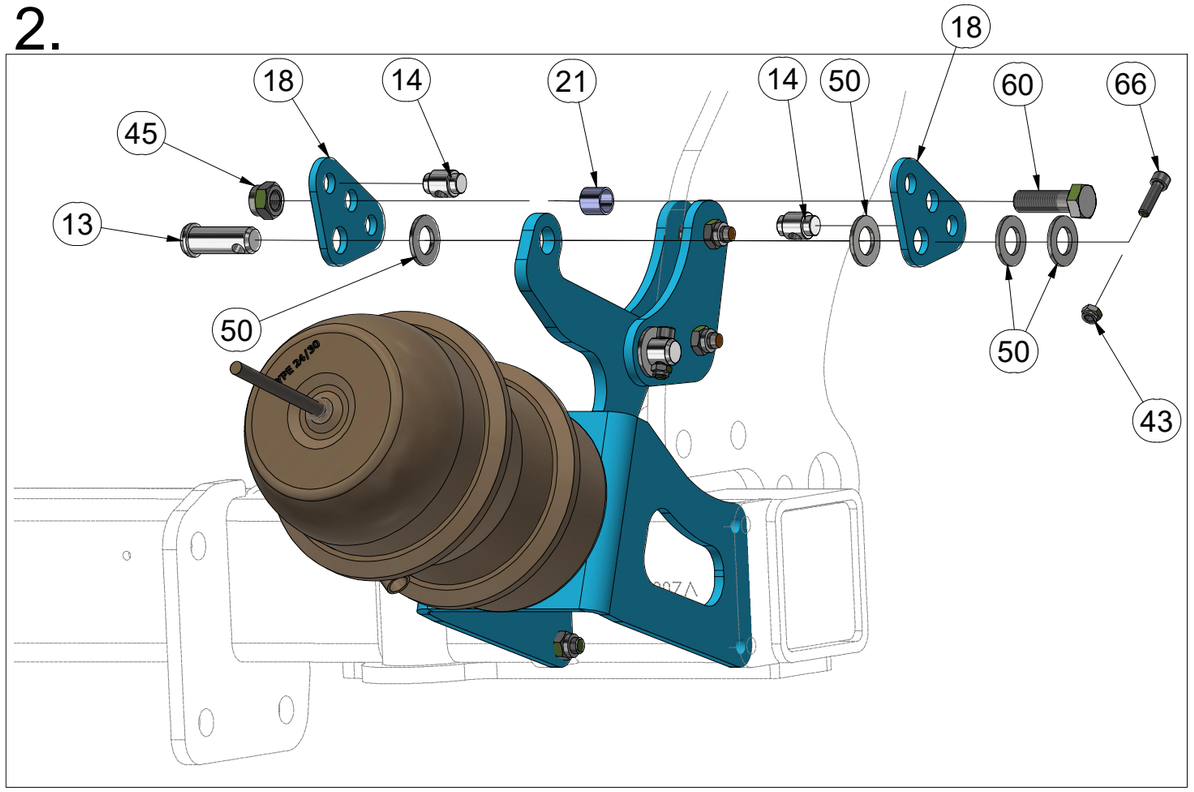

Pos.	Part Number	Pcs.
11	VZ00054226	4
13	4015710	5
14	VZ00051069	4
18	VZ00057367	4
21	VZ00057417	2
42	m04301	10
43	m04503	23
45	m03683	2
50	m03768	14
60	m04355	2
66	m09870	4
67	m12172	4

CZ SADA BRZDOVÁ

D BREMSENSATZ

F JEU DE FREINS

GB BRAKE SET

RU ТОРМОЗНОЙ КОМПЛЕКТ

PL ZESTAW HAMULCOWY

VZ00066143

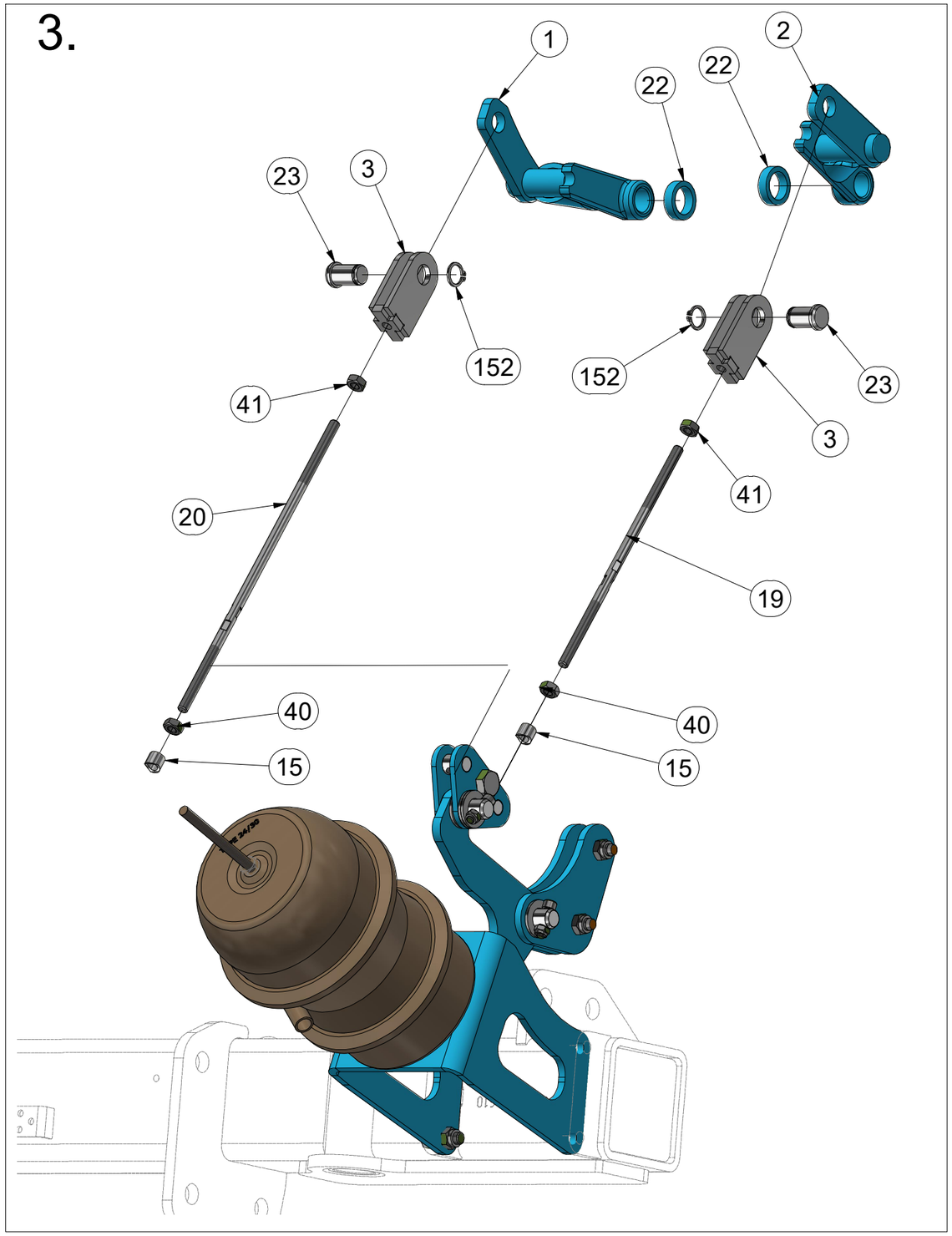

Pos.	Part Number	Pcs.
1	VZ00060563	2
2	VZ00054114	2
3	VZ00059068	4
15	4019077	4
19	VZ00057397	2
20	VZ00057400	2
22	VZ00058536	4
23	VZ00059370	4
40	m01299	4
41	m17867	4
152	m26023	4

CZ SADA BRZDOVÁ

D BREMSENSATZ

F JEU DE FREINS

GB BRAKE SET

RU ТОРМОЗНОЙ КОМПЛЕКТ

PL ZESTAW HAMULCOWY

VZ00066143

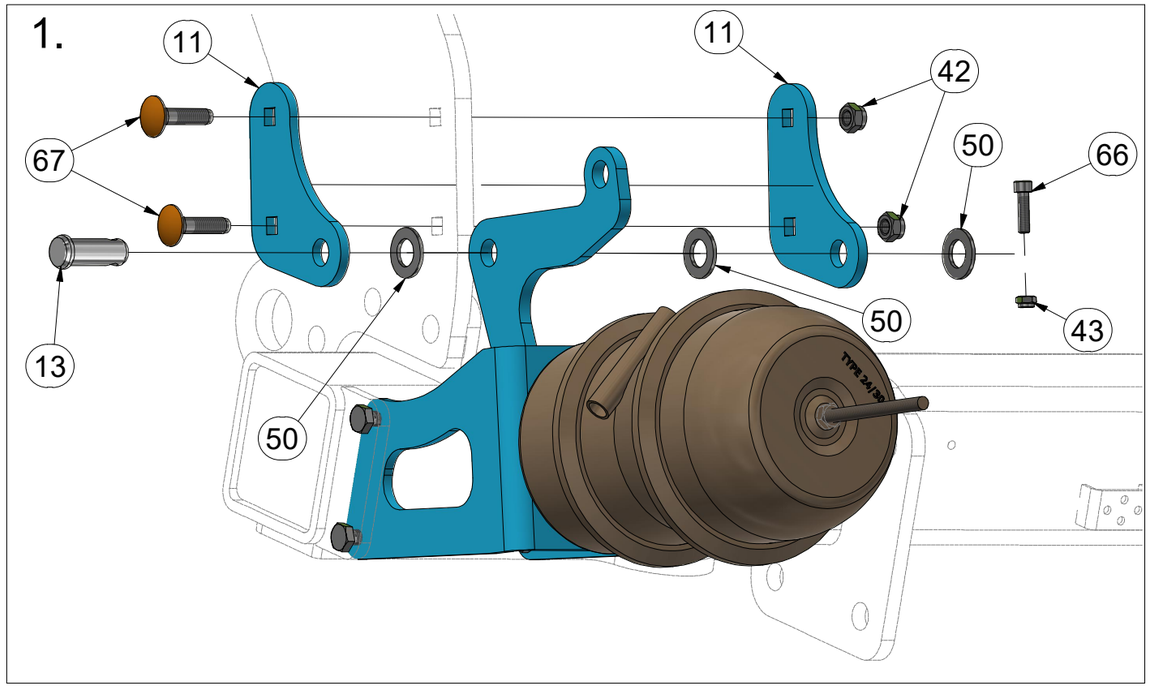

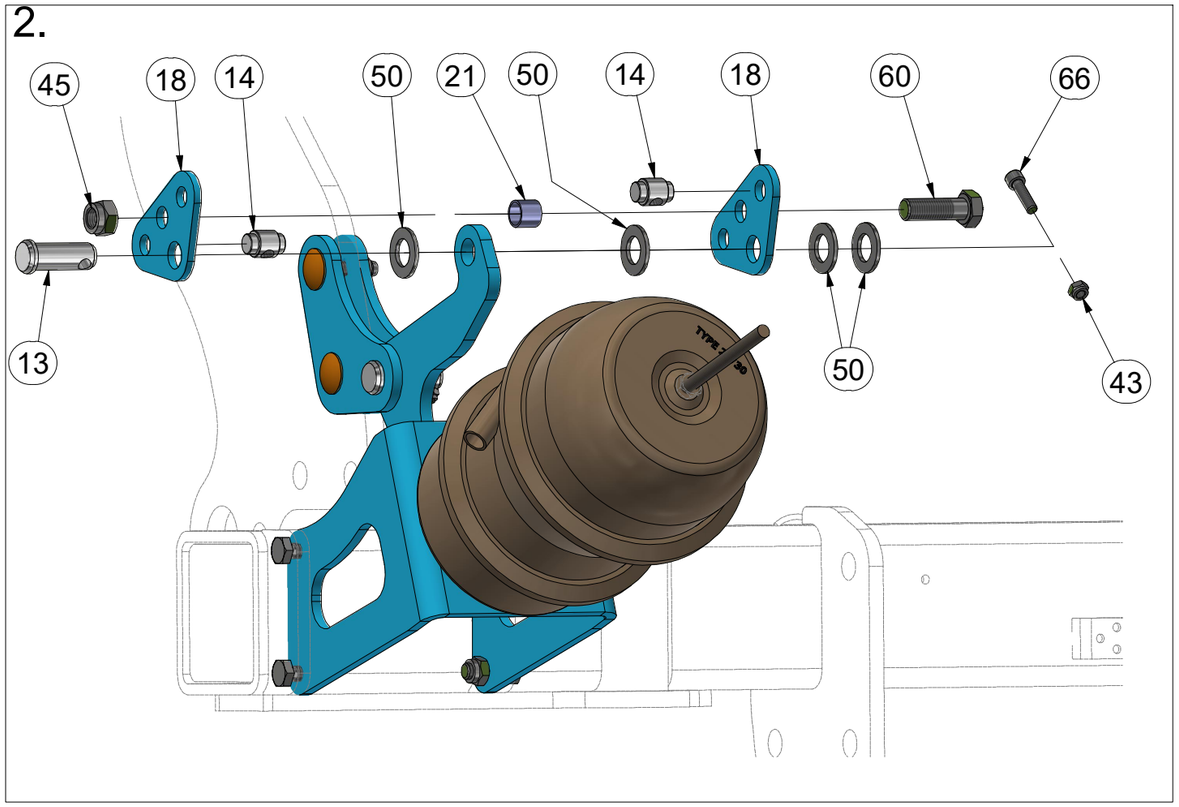

Pos.	Part Number	Pcs.
11	VZ00054226	4
13	4015710	5
14	VZ00051069	4
18	VZ00057367	4
21	VZ00057417	2
42	m04301	10
43	m04503	23
45	m03683	2
50	m03768	14
60	m04355	2
66	m09870	4
67	m12172	4

CZ SADA BRZDOVÁ

D BREMSENSATZ

F JEU DE FREINS

GB BRAKE SET

RU ТОРМОЗНОЙ КОМПЛЕКТ

PL ZESTAW HAMULCOWY

VZ00066143

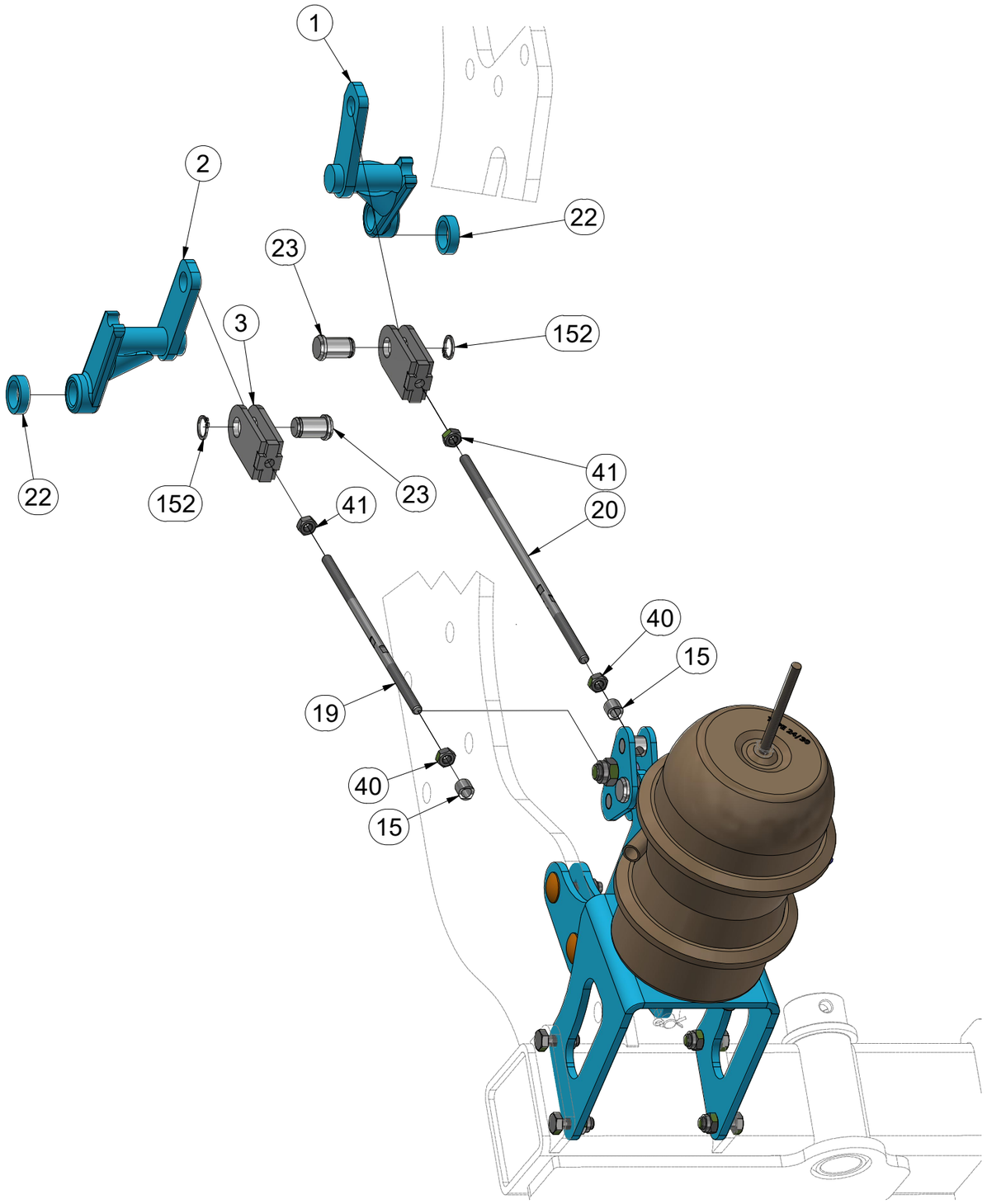

Pos.	Part Number	Pcs.
1	VZ00060563	2
2	VZ00054114	2
3	VZ00059068	4
15	4019077	4
19	VZ00057397	2
20	VZ00057400	2
22	VZ00058536	4
23	VZ00059370	4
40	m01299	4
41	m17867	4
152	m26023	4

CZ SADA BRZDOVÁ

D BREMSENSATZ

F JEU DE FREINS

GB BRAKE SET

RU ТОРМОЗНОЙ КОМПЛЕКТ

PL ZESTAW HAMULCOWY

VZ00066143

Pos.	Part Number	Pcs.
77	m19372	2
80	m19034	2
102	m10097	5
133	m19244	2
141	m07654	9
153	m09817	2

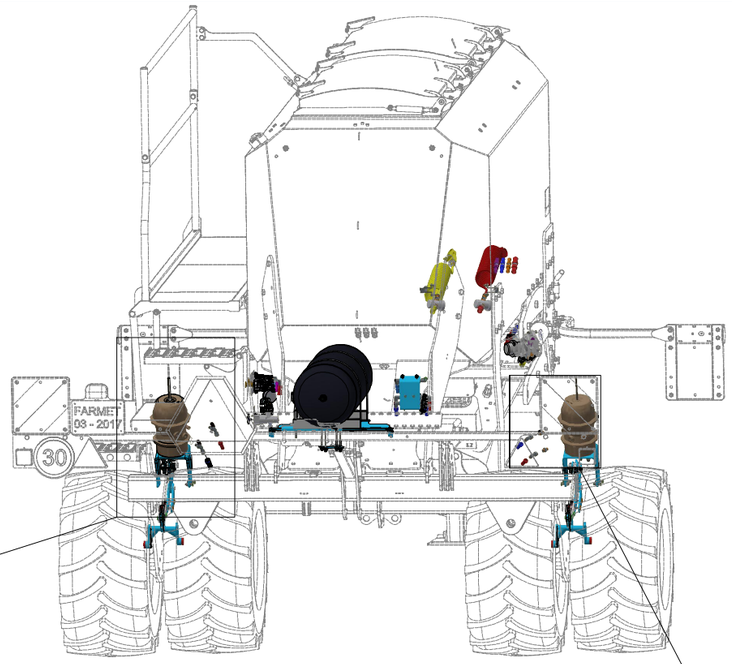

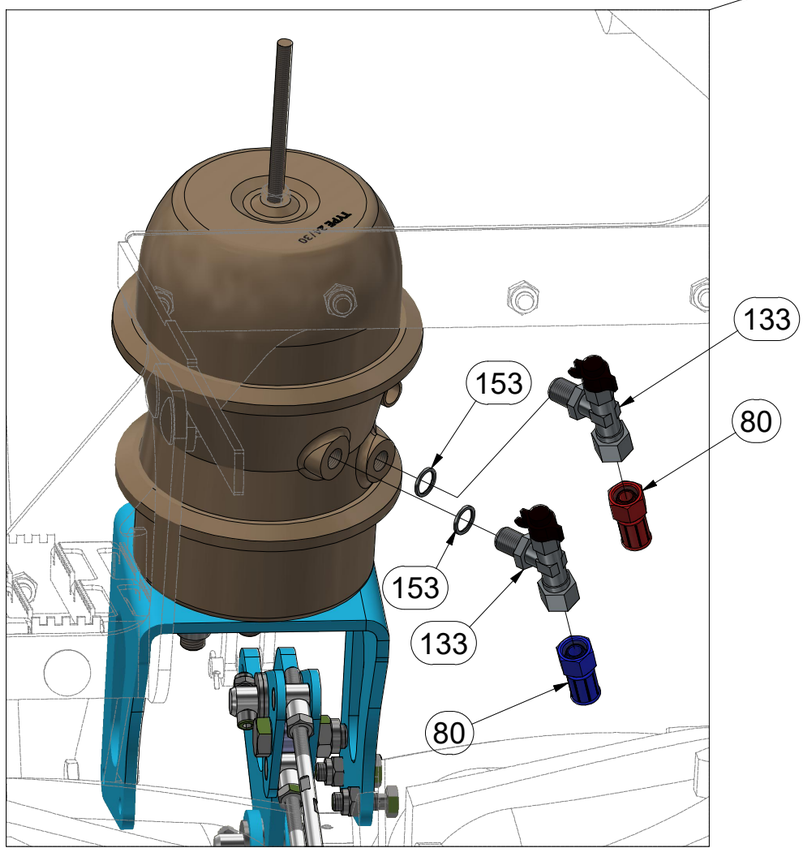

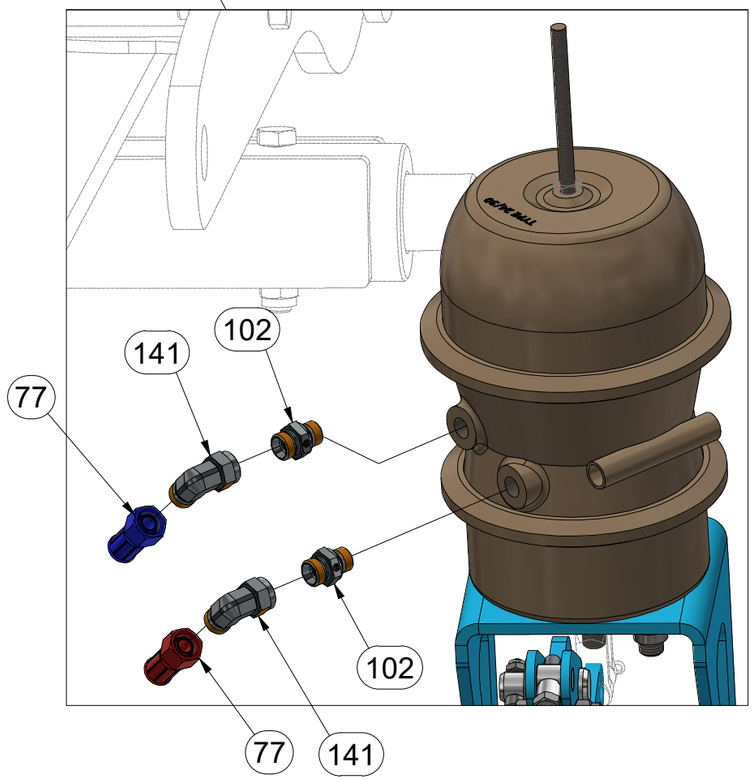

CZ SADA BRZDOVÁ

D BREMSENSATZ

F JEU DE FREINS

GB BRAKE SET

RU ТОРМОЗНОЙ КОМПЛЕКТ

PL ZESTAW HAMULCOWY

VZ00066143

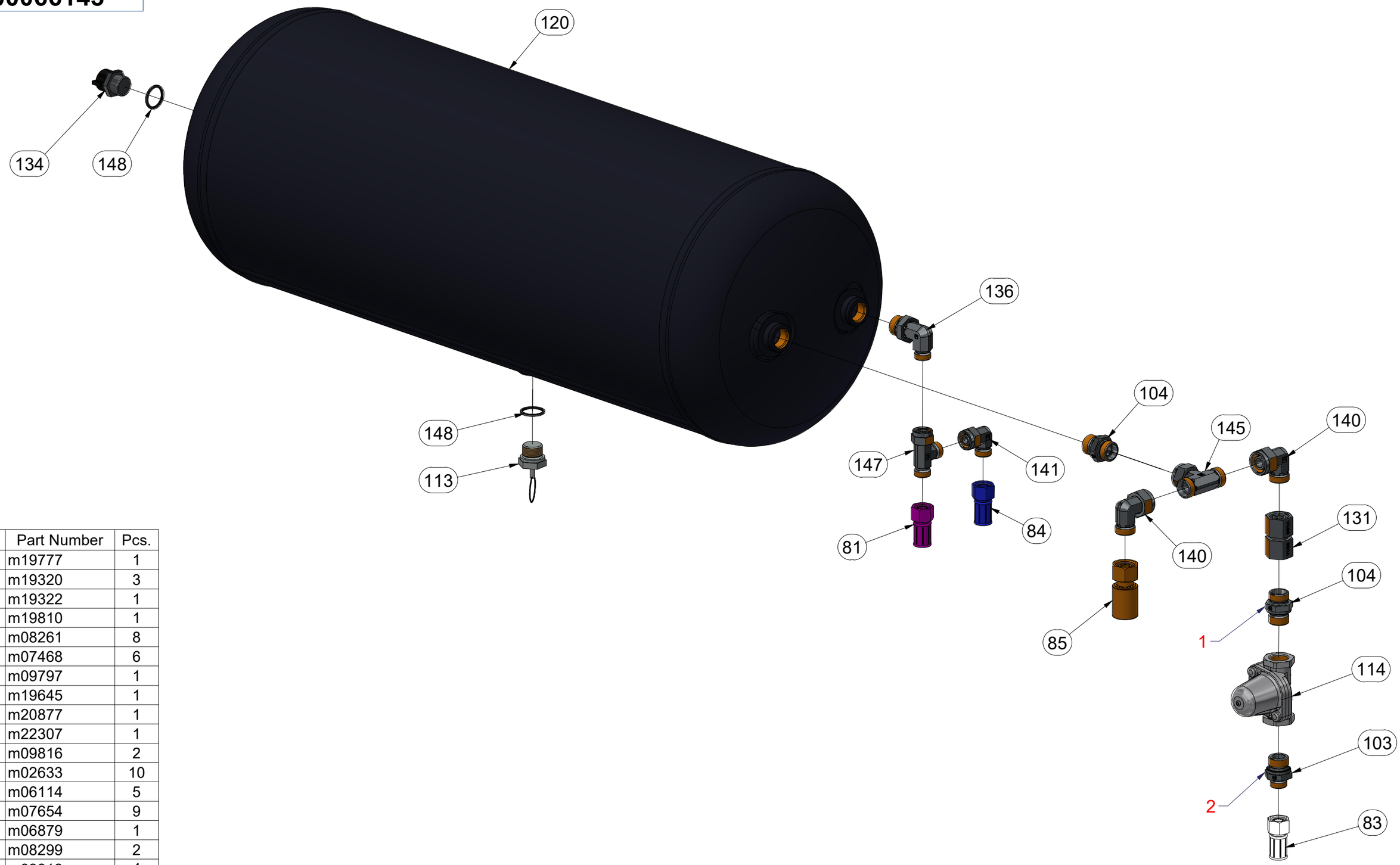

Pos.	Part Number	Pcs.
81	m19777	1
83	m19320	3
84	m19322	1
85	m19810	1
103	m08261	8
104	m07468	6
113	m09797	1
114	m19645	1
120	m20877	1
131	m22307	1
134	m09816	2
136	m02633	10
140	m06114	5
141	m07654	9
145	m06879	1
147	m08299	2
148	m09818	4

CZ SADA BRZDOVÁ

D BREMSENSATZ

F JEU DE FREINS

GB BRAKE SET

RU ТОРМОЗНОЙ КОМПЛЕКТ

PL ZESTAW HAMULCOWY

VZ00066143

1.

Pos.	Part Number	Pcs.
24	VZ00066251	1
25	VZ00005112	1
44	m03775	10
69	m20234	4
177	VZ00059127	2

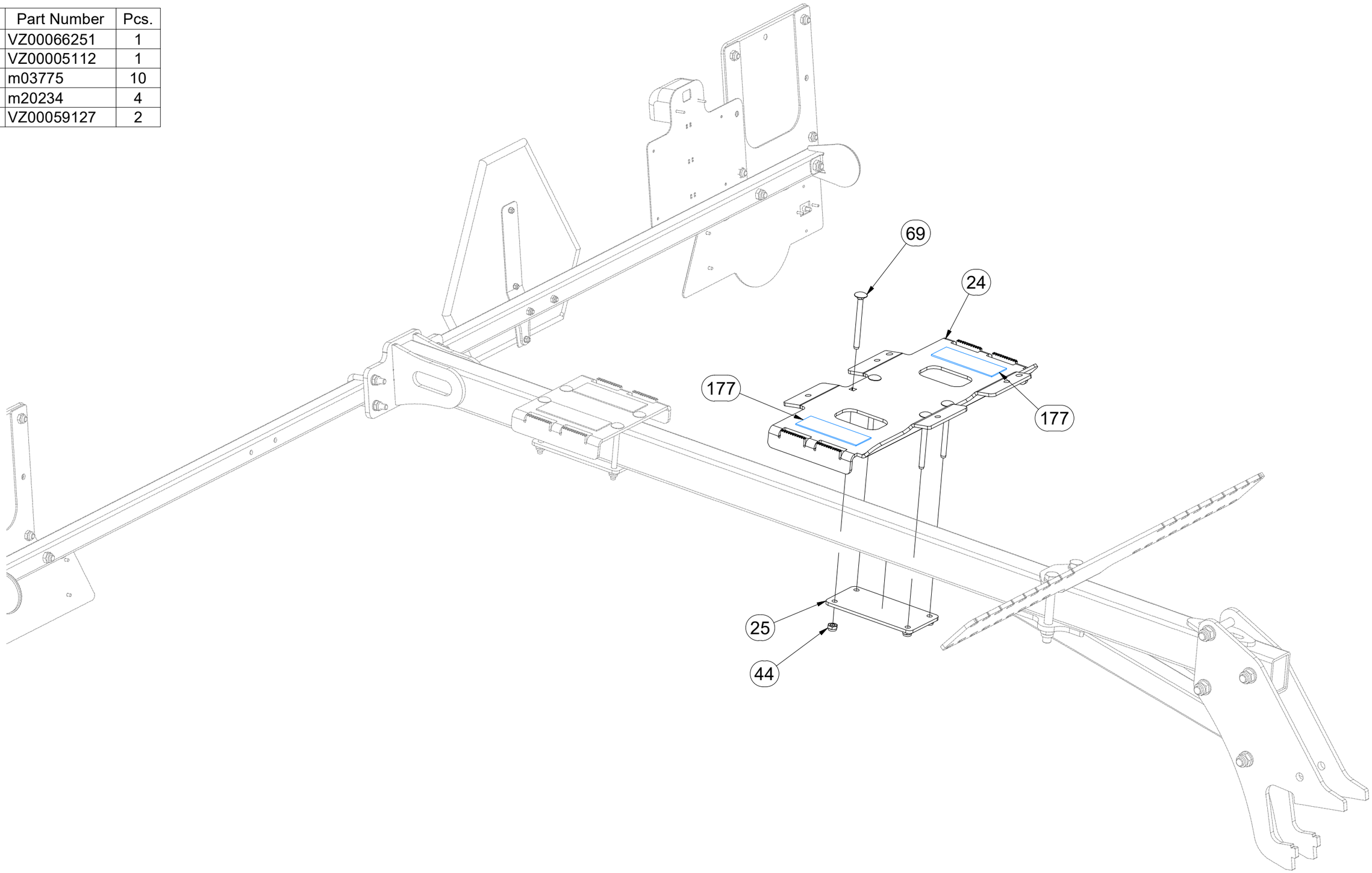

CZ SADA BRZDOVÁ

D BREMSENSATZ

F JEU DE FREINS

GB BRAKE SET

RU ТОРМОЗНОЙ КОМПЛЕКТ

PL ZESTAW HAMULCOWY

VZ00066143

2.

Pos.	Part Number	Pcs.
44	m03775	10
53	m01209	4
68	m03681	4
106	m19655	2

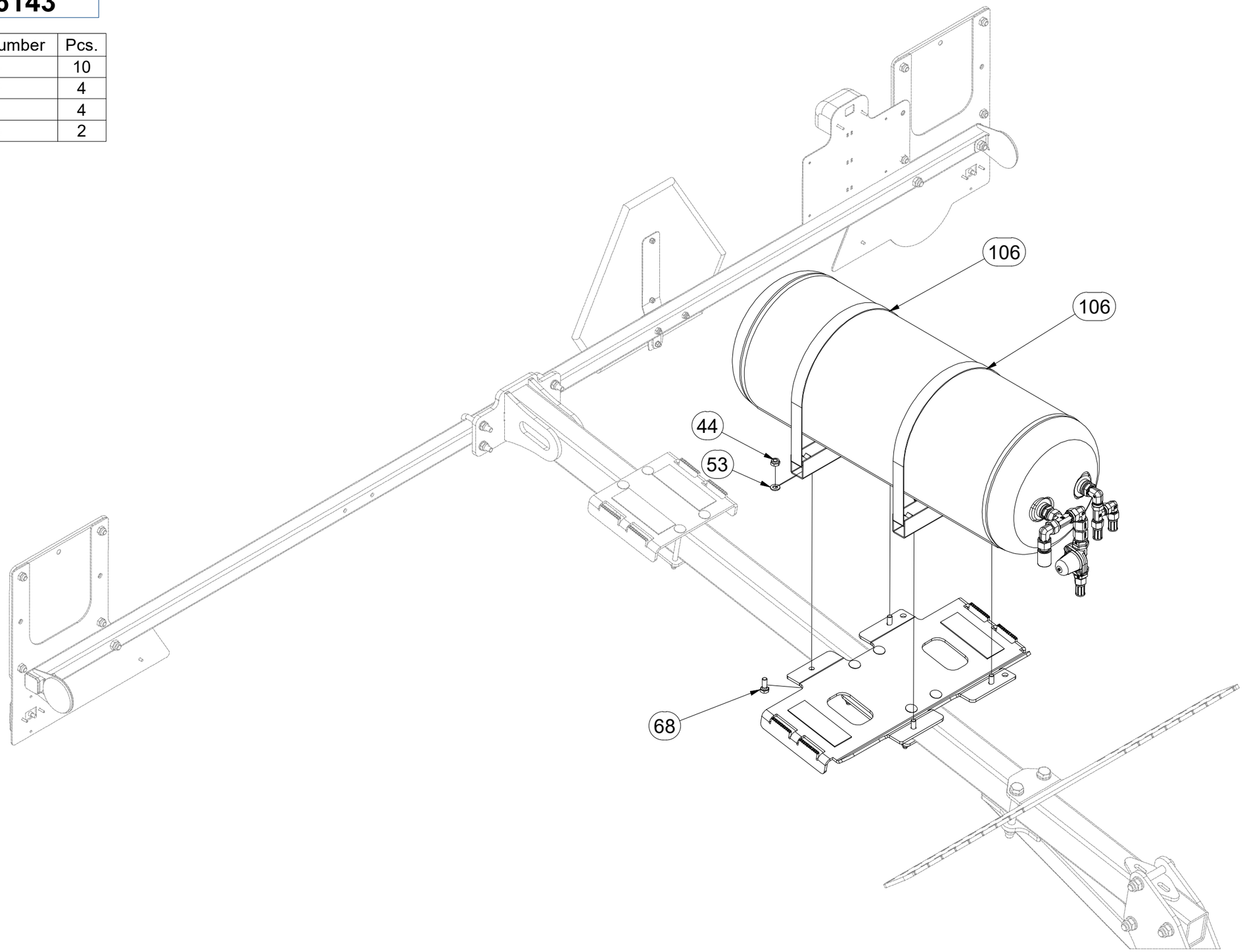

CZ VZDUCHOVÁ KLAPKA

D LUFTKLAPPE

F SOUPAPE D'AIR

GB AIR VALVE

RU ВОЗДУШНЫХ ЗАСЛОНОК

PL PRZEPUSTNIC POWIETRZA

VZ00067233

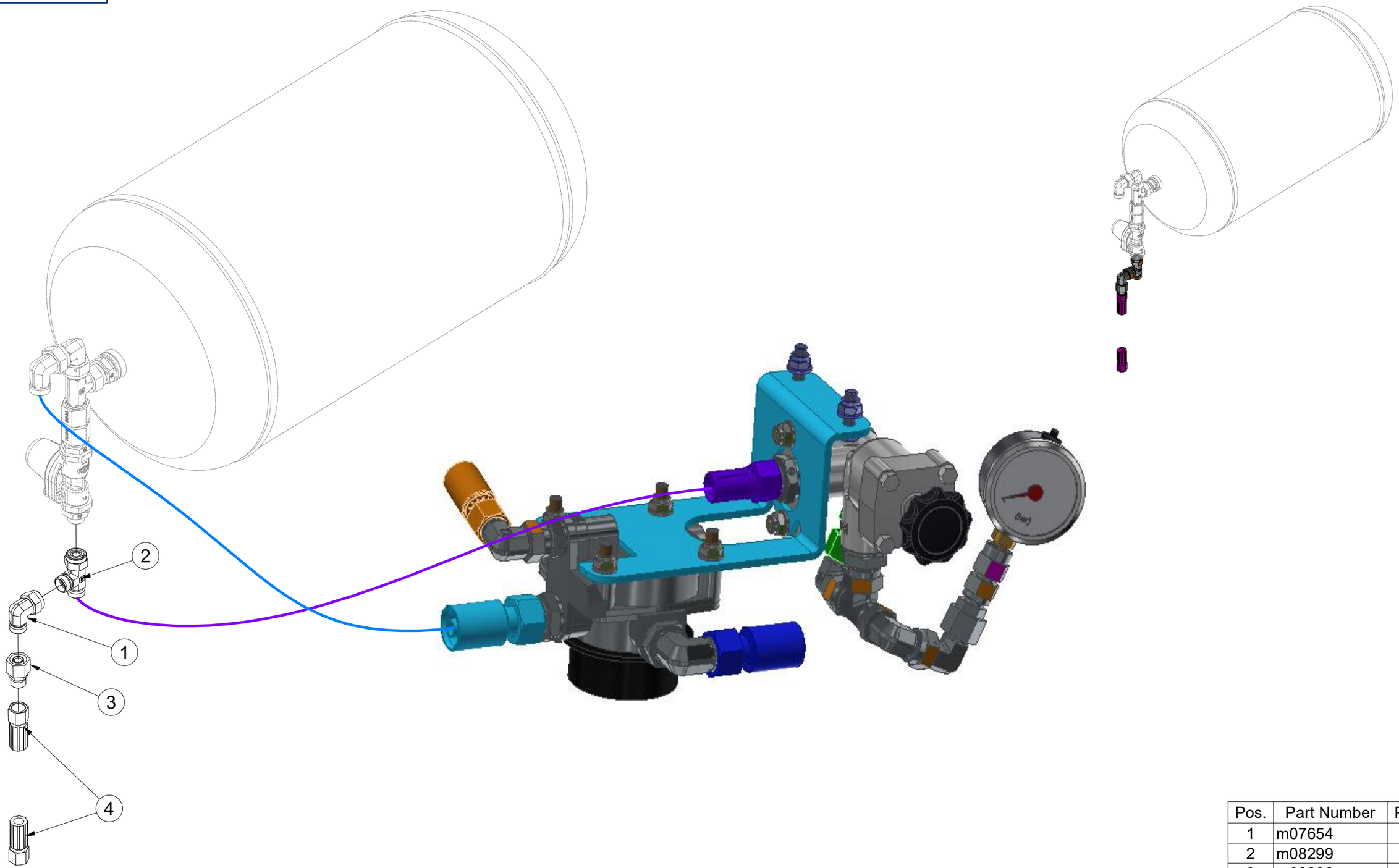

Pos.	Part Number	Pcs.
1	m07654	1
2	m08299	1
3	m09986	1
4	m08464	1

CZ TERČE

D SCHEIBE

F CIBLES

GB DISCS

RU ЩИТКИ

PL TARCZE

VZ00075440

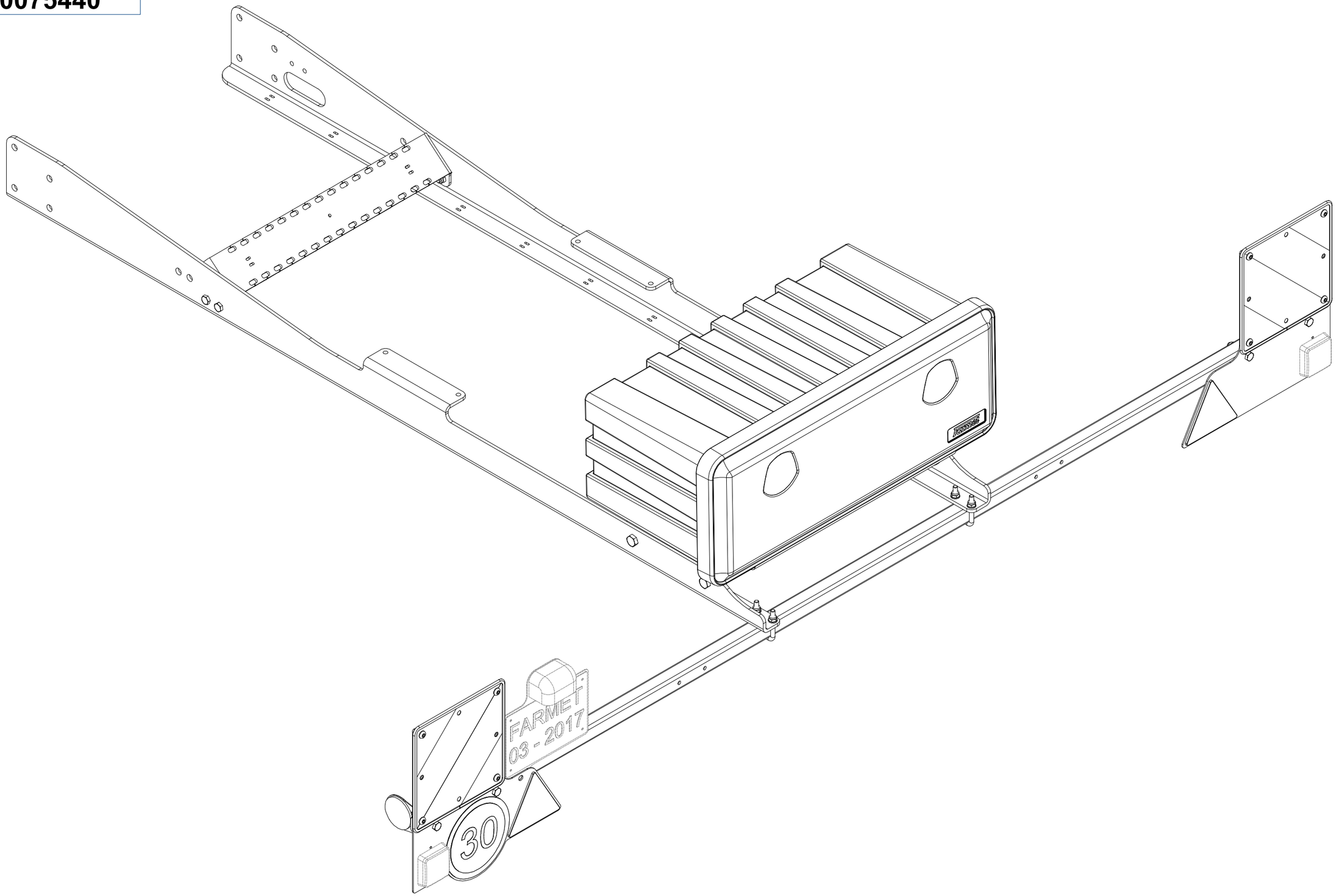

CZ TERČE

D SCHEIBE

F CIBLES

GB DISCS

RU ЩИТКИ

PL TARCZE

VZ00075440

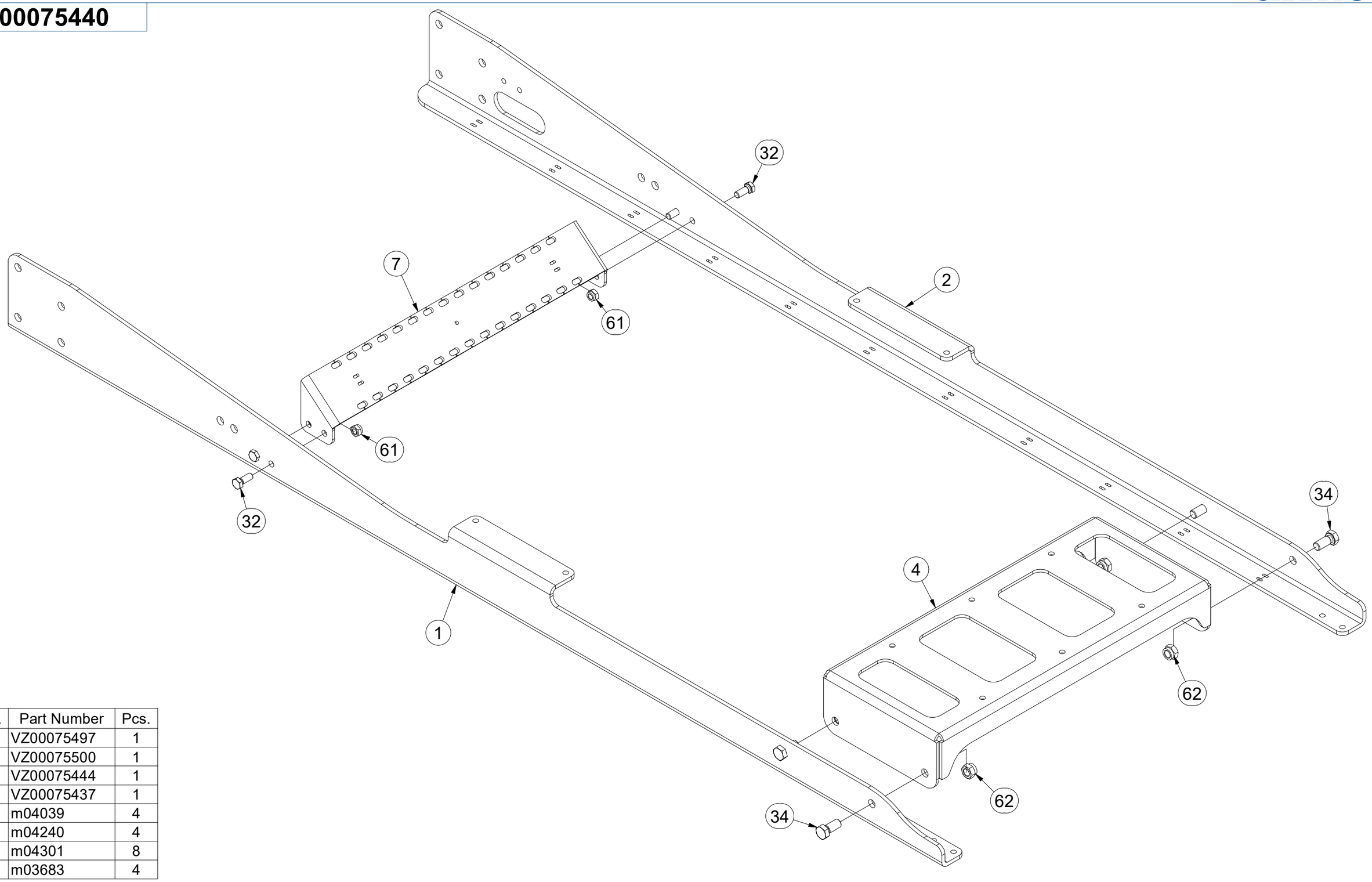

Pos.	Part Number	Pcs.
1	VZ00075497	1
2	VZ00075500	1
4	VZ00075444	1
7	VZ00075437	1
32	m04039	4
34	m04240	4
61	m04301	8
62	m03683	4

CZ TERČE

D SCHEIBE

F CIBLES

GB DISCS

RU ЩИТКИ

PL TARCZE

VZ00075440

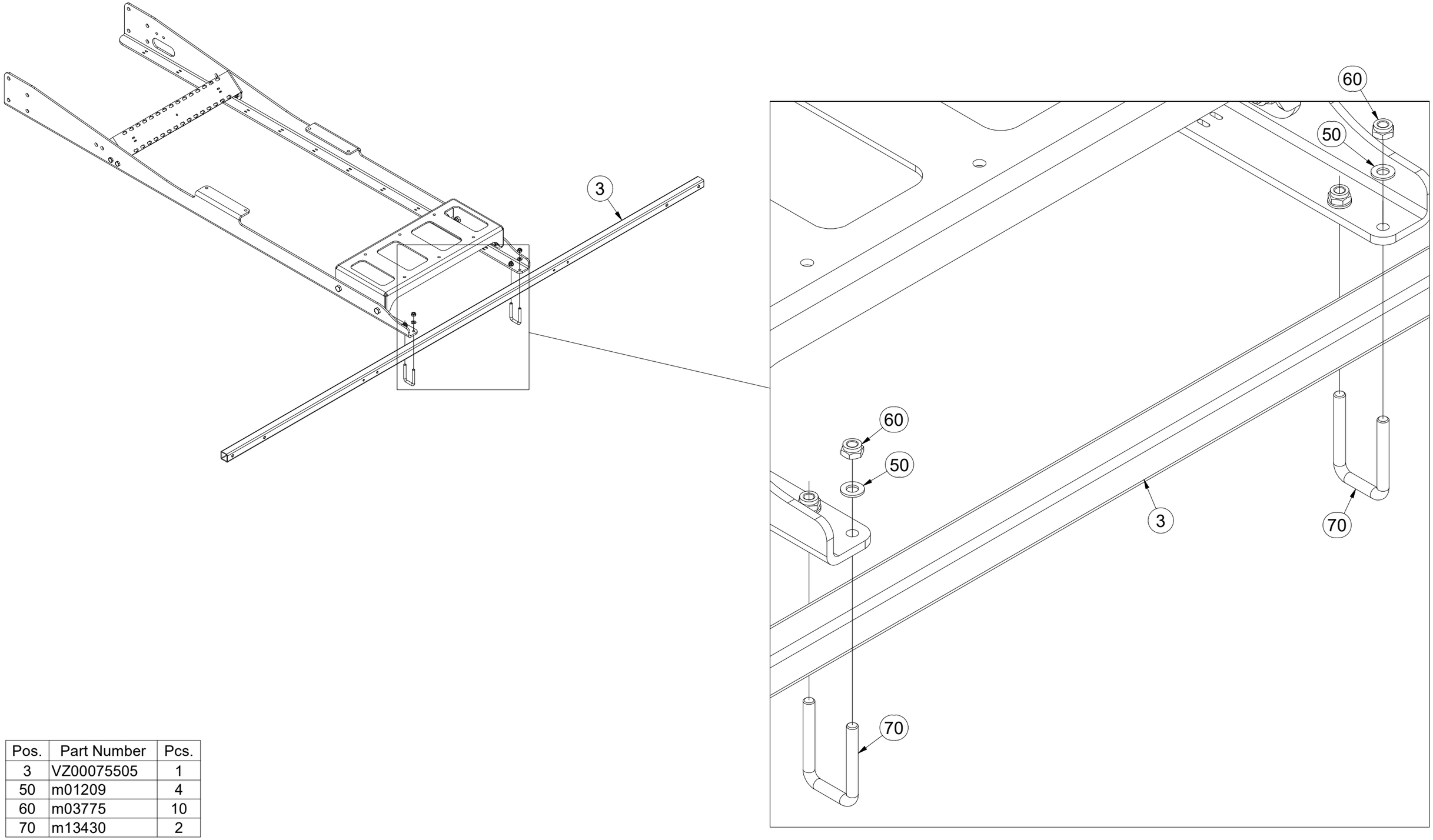

Pos.	Part Number	Pcs.
3	VZ00075505	1
50	m01209	4
60	m03775	10
70	m13430	2

CZ TERČE
D SCHEIBE
F CIBLES
GB DISCS
RU ЩИТКИ
PL TARCZE

VZ00075440

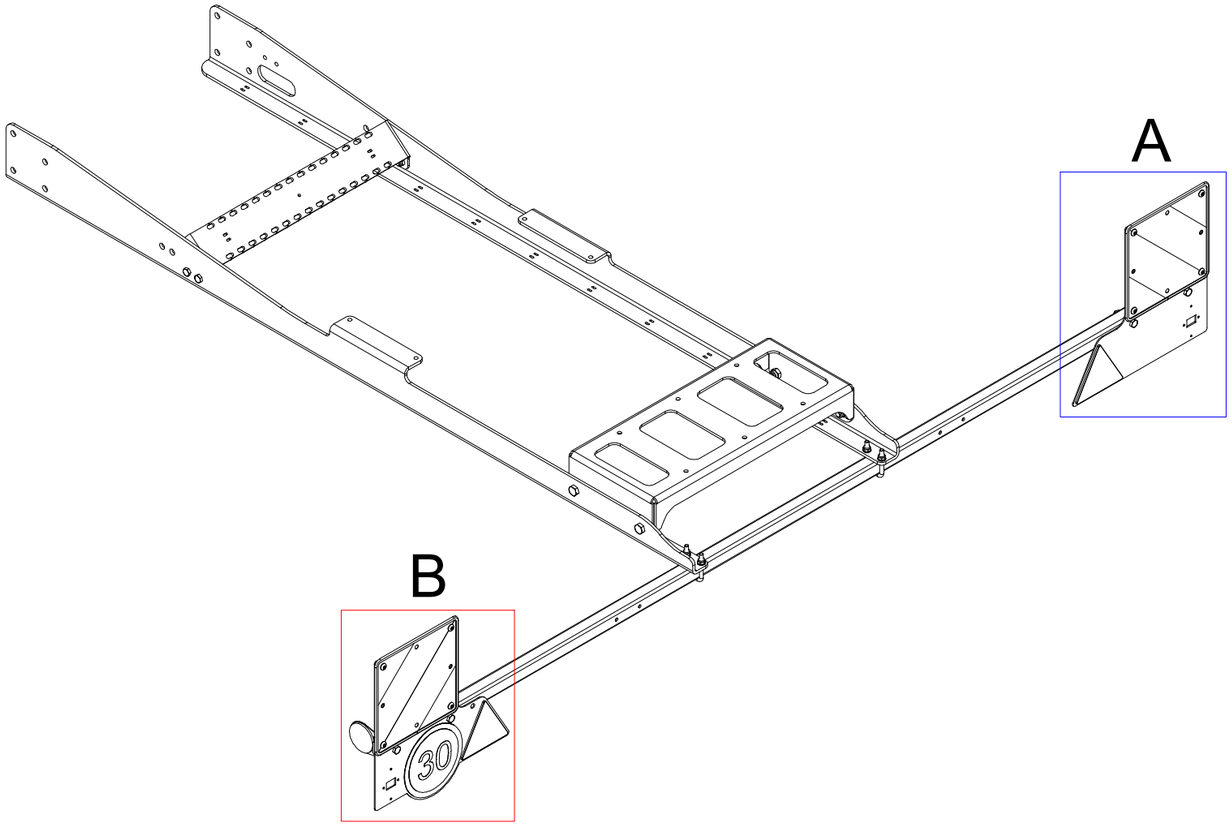

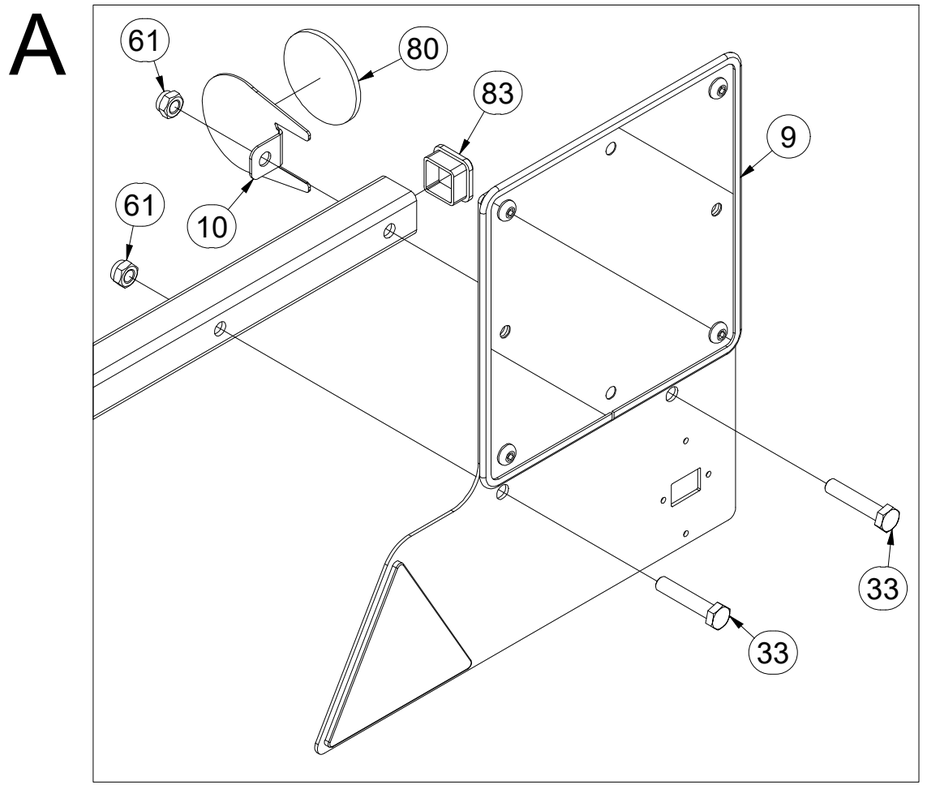

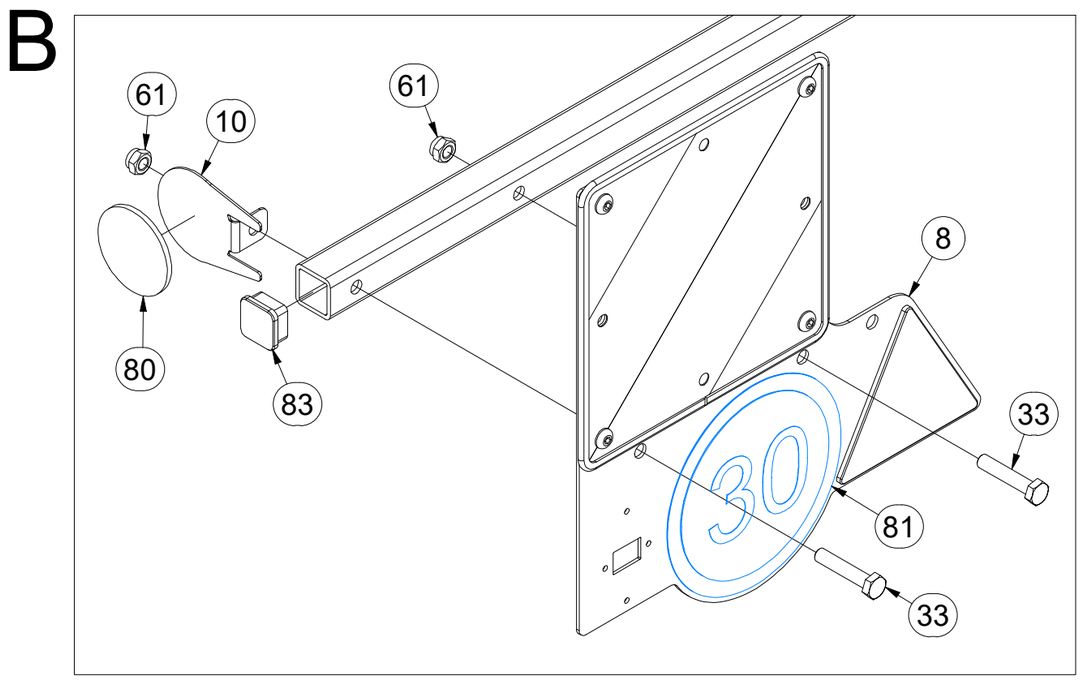

Pos.	Part Number	Pcs.
8	3012580	1
9	3012581	1
10	4024926	2
33	m01131	4
61	m04301	8
80	m02579	2
81	m19161	1
83	m12689	2

CZ TERČE

D SCHEIBE

F CIBLES

GB DISCS

RU ЩИТКИ

PL TARCZE

VZ00075440

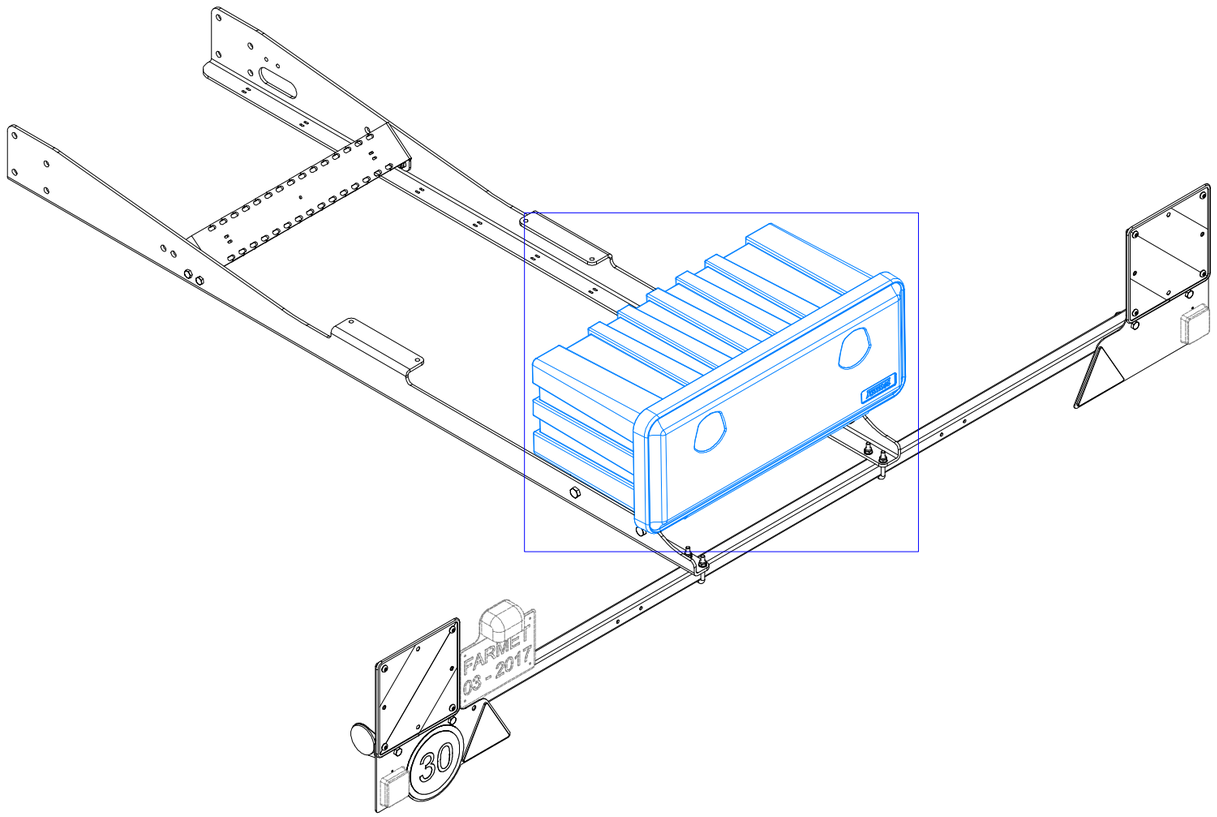

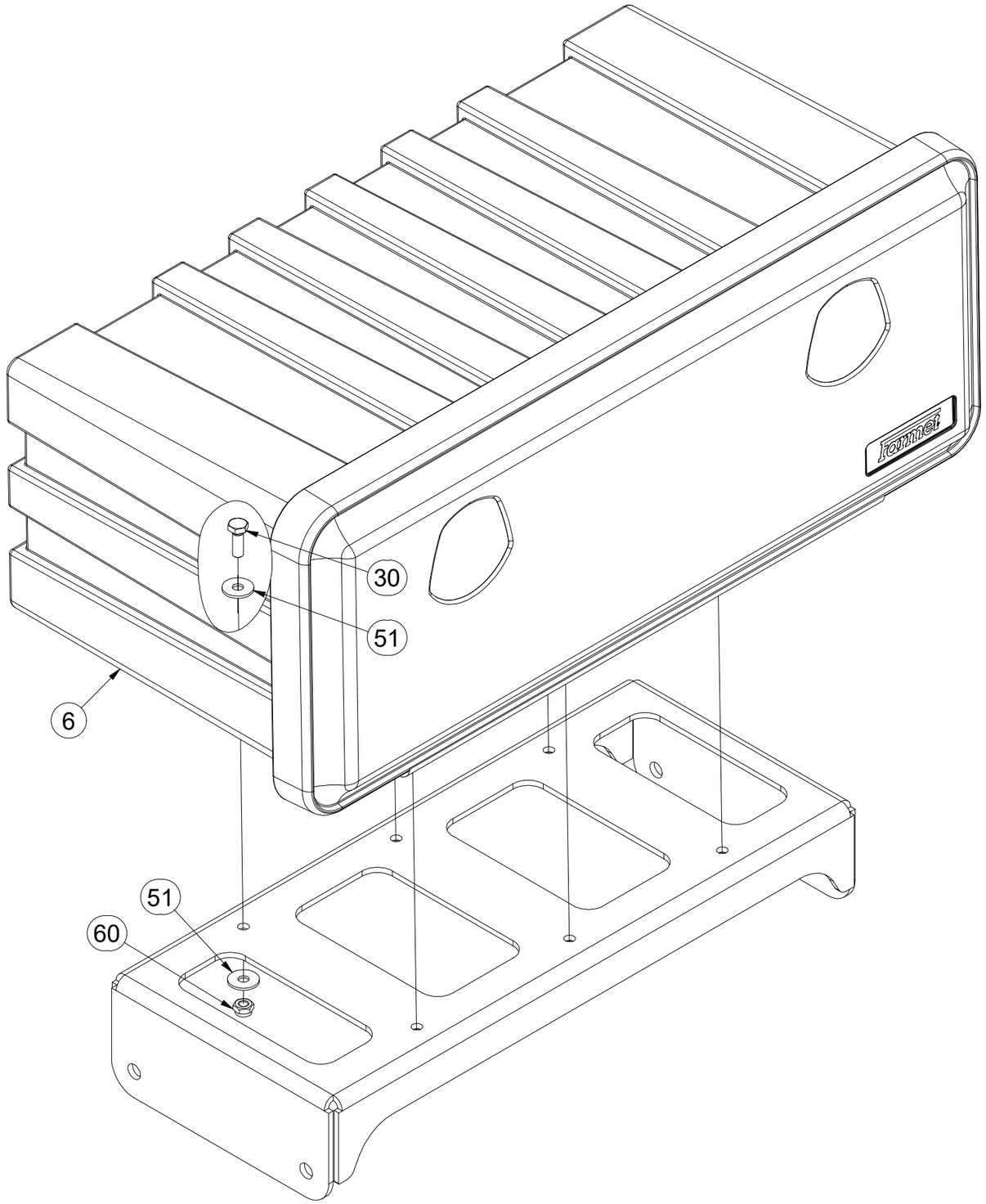

Pos.	Part Number	Pcs.
6	VZ00075439	1
30	m04612	6
51	m16981	12
60	m03775	10

CZ TERČ ZADNÍ LEVÝ

D SCHILD, HINTERES, LINKES

F CIBLE ARRIÈRE GAUCHE

GB LEFT REAR DISC

RU ЩИТОК ЗАДНИЙ ЛЕВЫЙ

PL TARCZA TYLNA LEWA

3012580

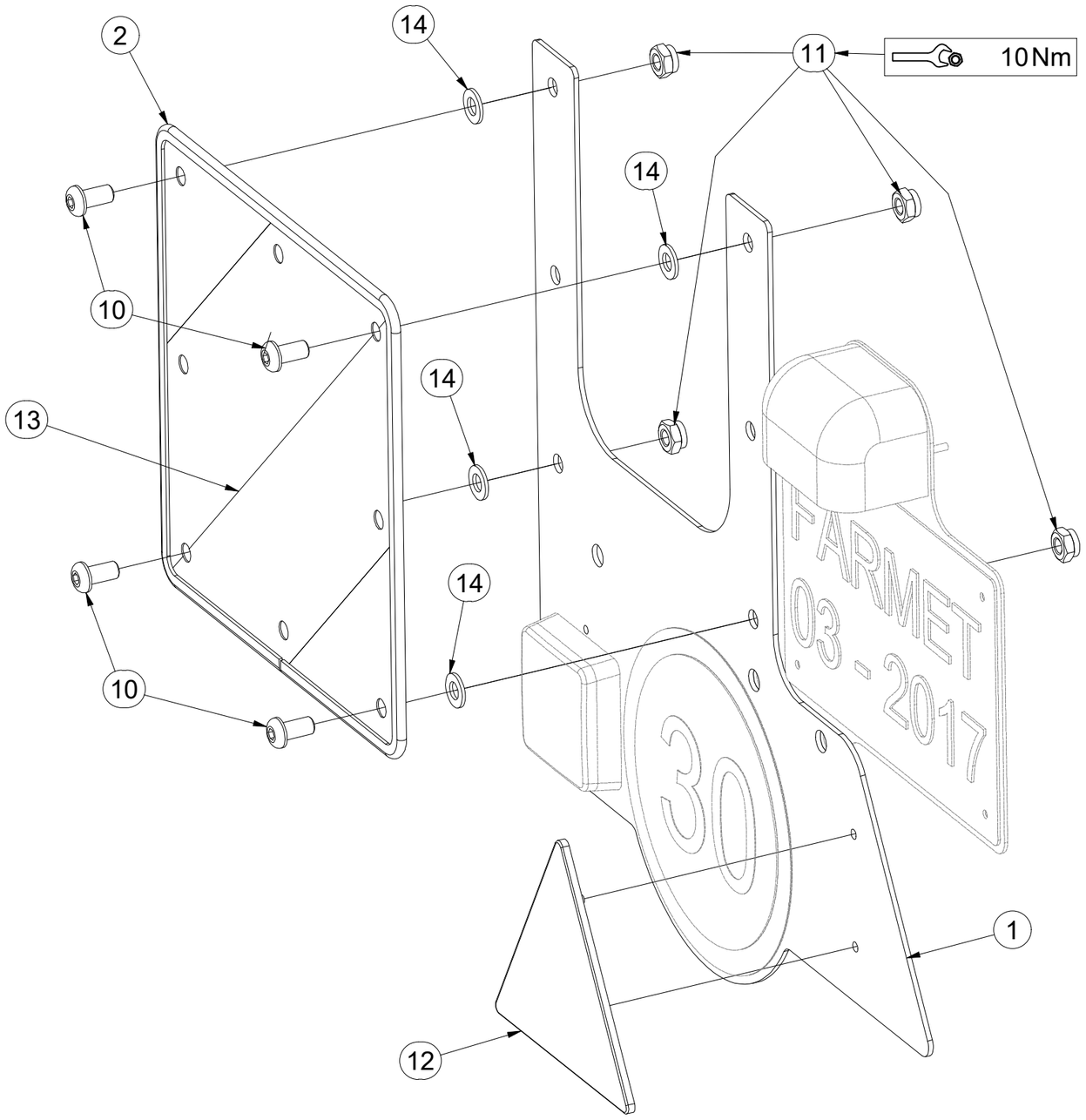

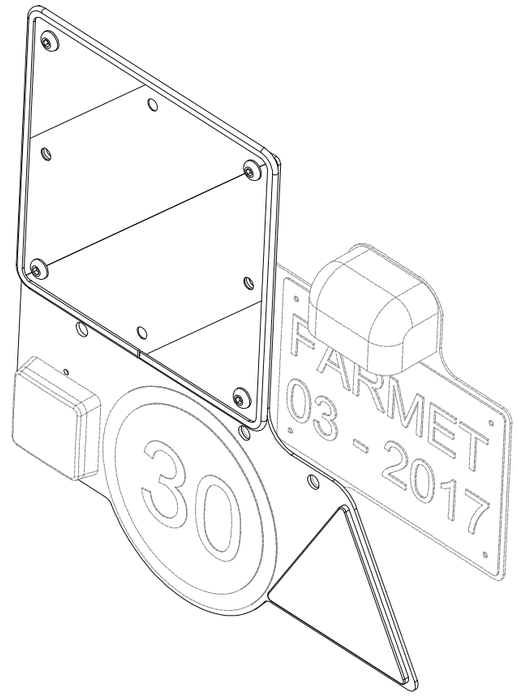

Pos.	Part Number	Pcs.
1	4024978	1
2	9005707	1
10	m16637	4
11	m03775	4
12	m02497	1
13	m18855	1
14	m01209	4

CZ TERČ ZADNÍ PRAVÝ

D SCHILD, HINTERES, RECHTES

F CIBLE ARRIÈRE DROITE

GB RIGHT REAR DISC

RU ЩИТОК ЗАДНИЙ ПРАВЫЙ

PL TARCZA TYLNA PRAWA

3012581

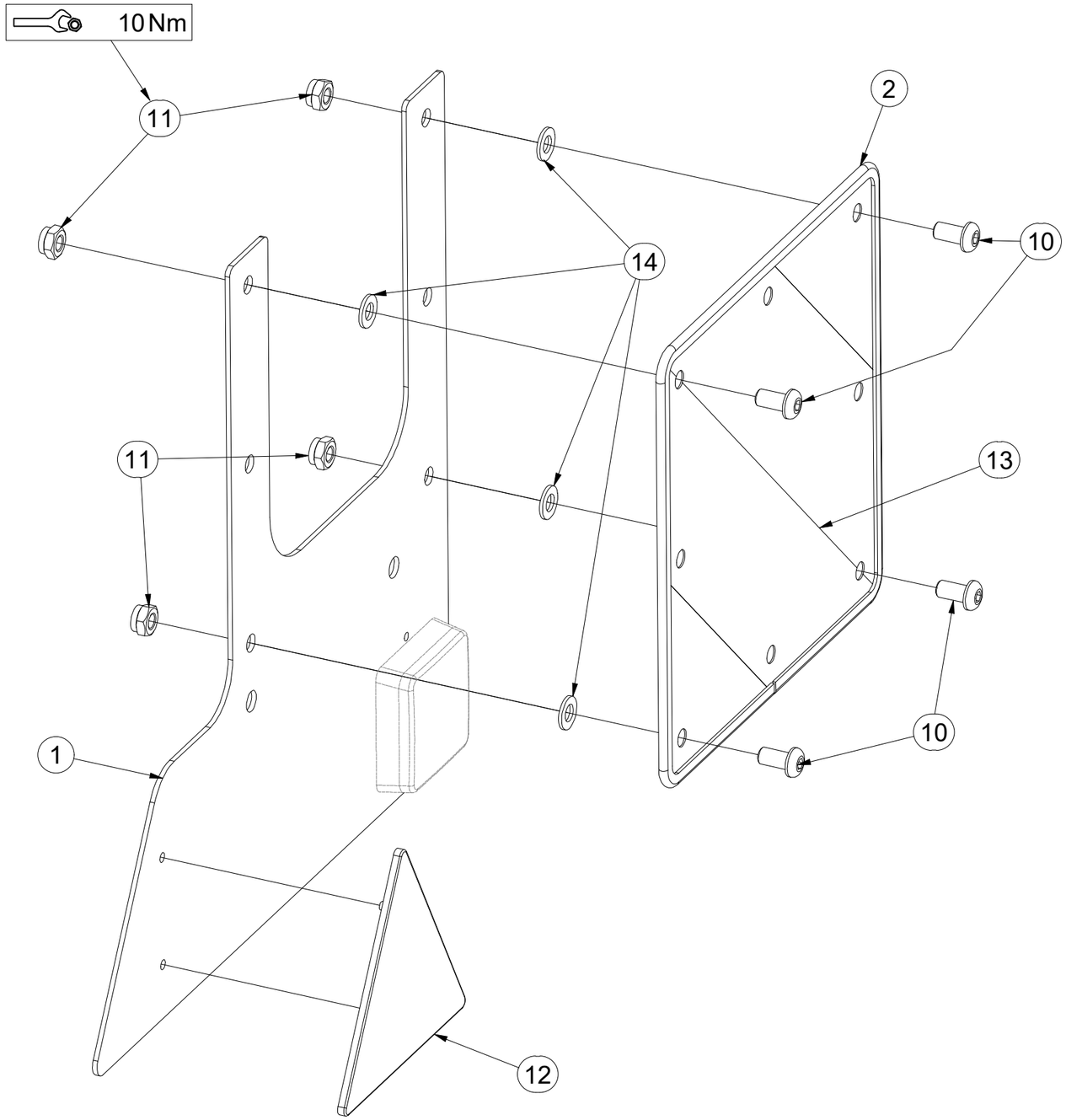

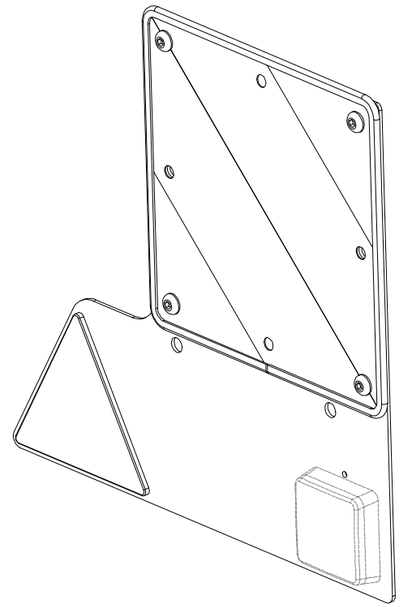

Pos.	Part Number	Pcs.
1	4024980	1
2	9005707	1
10	m16637	4
11	m03775	4
12	m02497	1
13	m18855	1
14	m01209	4

CZ TERČ ZADNÍ LEVÝ - HOMOLOGACE

D SCHILD, HINTERES, LINKES - HOMOLOGATION

F CIBLE ARRIÈRE GAUCHE - HOMOLOGATION

GB LEFT REAR DISC - HOMOLOGATION

RU ЩИТОК ЗАДНИЙ ЛЕВЫЙ - УТВЕРЖДЕНИЯ

PL TARCZA TYLNA LEWA - HOMOLOGACJA

VZ00002592

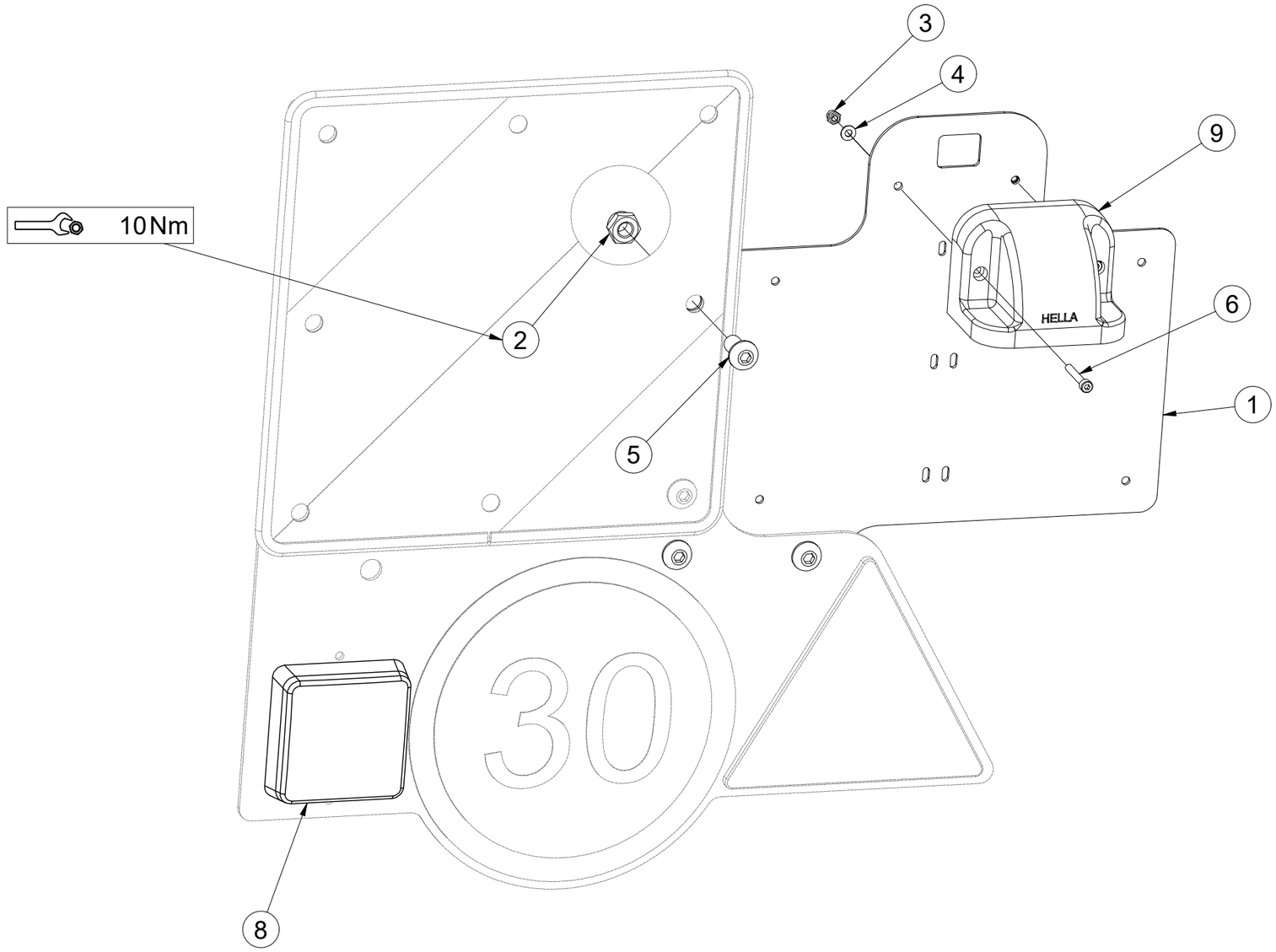

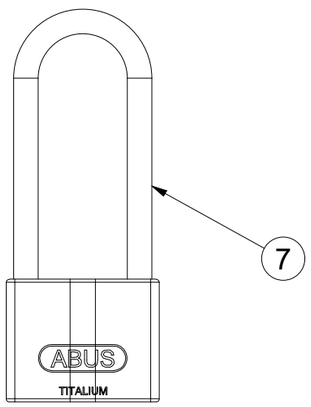

Pos.	Part Number	Pcs.
1	4026442	1
2	m03775	3
3	m05562	2
4	m05597	2
5	m16637	3
6	m16861	2
7	m18814	1
8	m18861	1
9	m18862	1

CZ BEDNA NA NÁŘADÍ

D WERKZEUGKASTEN

F BOÎTE À OUTILS

GB TOOL BOX

RU ЯЩИК ДЛЯ ИНСТРУМЕНТОВ

PL SKRZYNIA NA NARZĘDZIE

VZ00075439

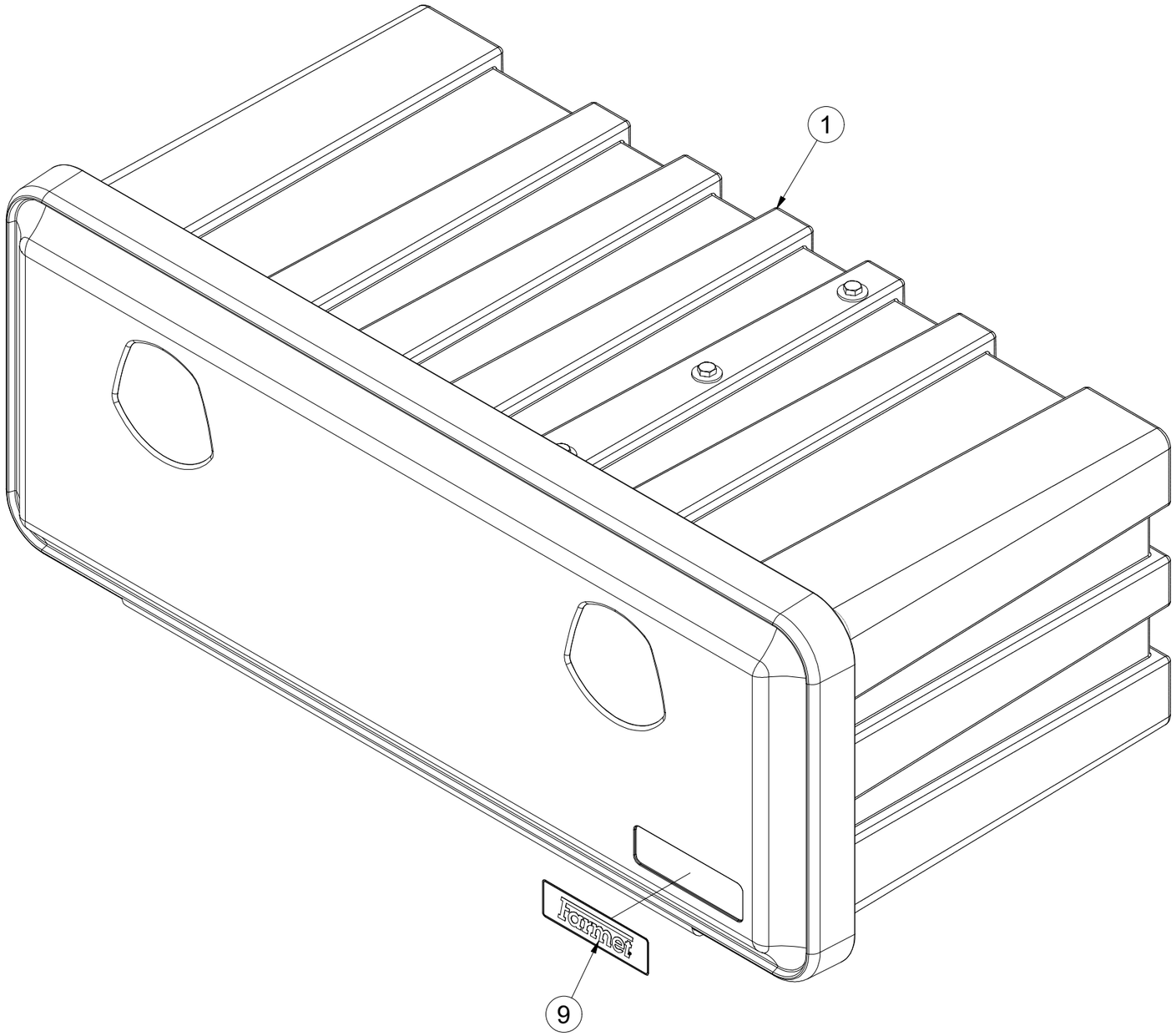

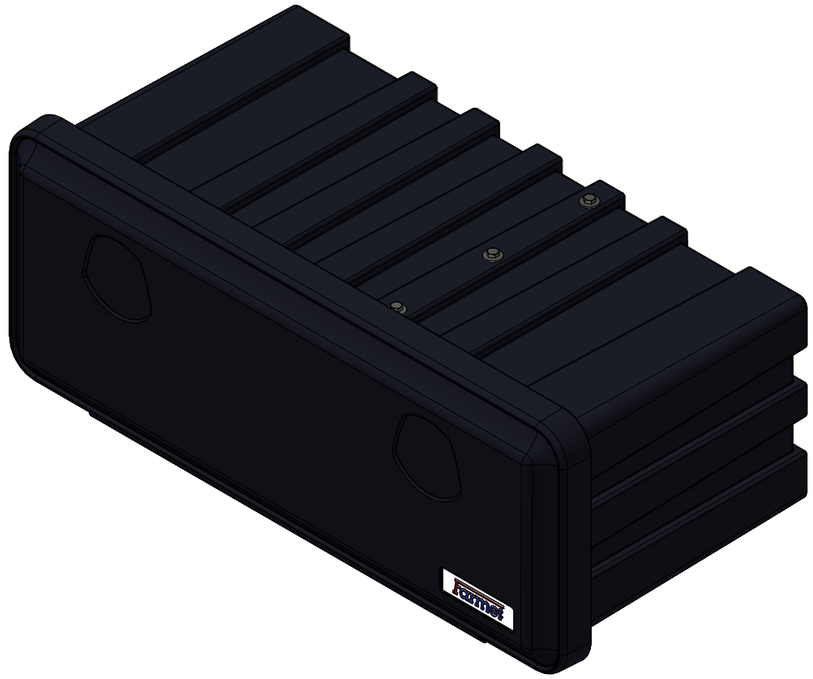

Pos.	Part Number	Pcs.
1	m27876	1
9	m19707	1

CZ BEDNA NA NÁŘADÍ

D WERKZEUGKASTEN

F BOÎTE À OUTILS

GB TOOL BOX

RU ЯЩИК ДЛЯ ИНСТРУМЕНТОВ

PL SKRZYNIA NA NARZĘDZIE

VZ00075439

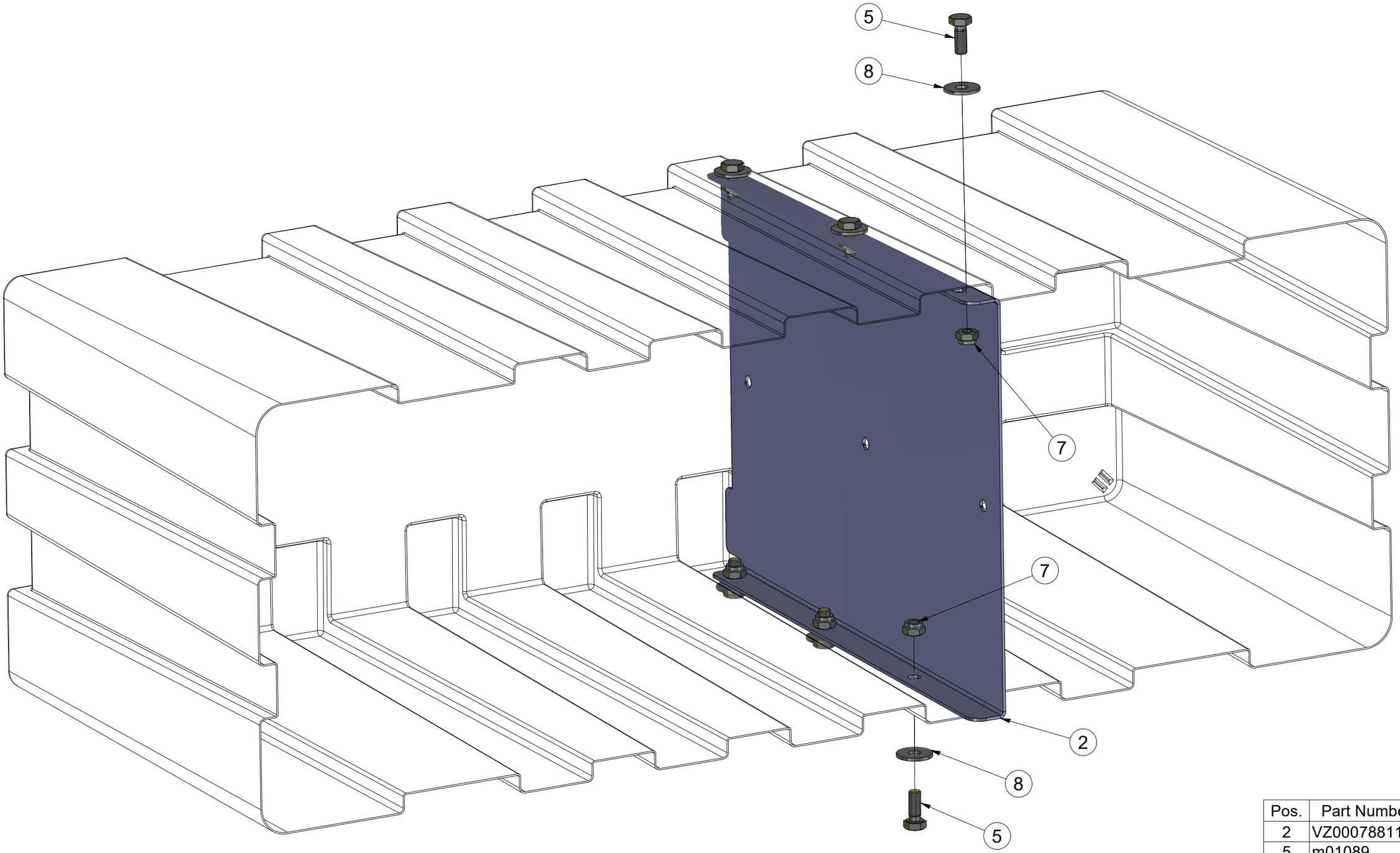

Pos.	Part Number	Pcs.
2	VZ00078811	1
5	m01089	9
7	m04503	12
8	m07936	9

CZ BEDNA NA NÁŘADÍ

D WERKZEUGKASTEN

F BOÎTE À OUTILS

GB TOOL BOX

RU ЯЩИК ДЛЯ ИНСТРУМЕНТОВ

PL SKRZYNIA NA NARZĘDZIE

VZ00075439

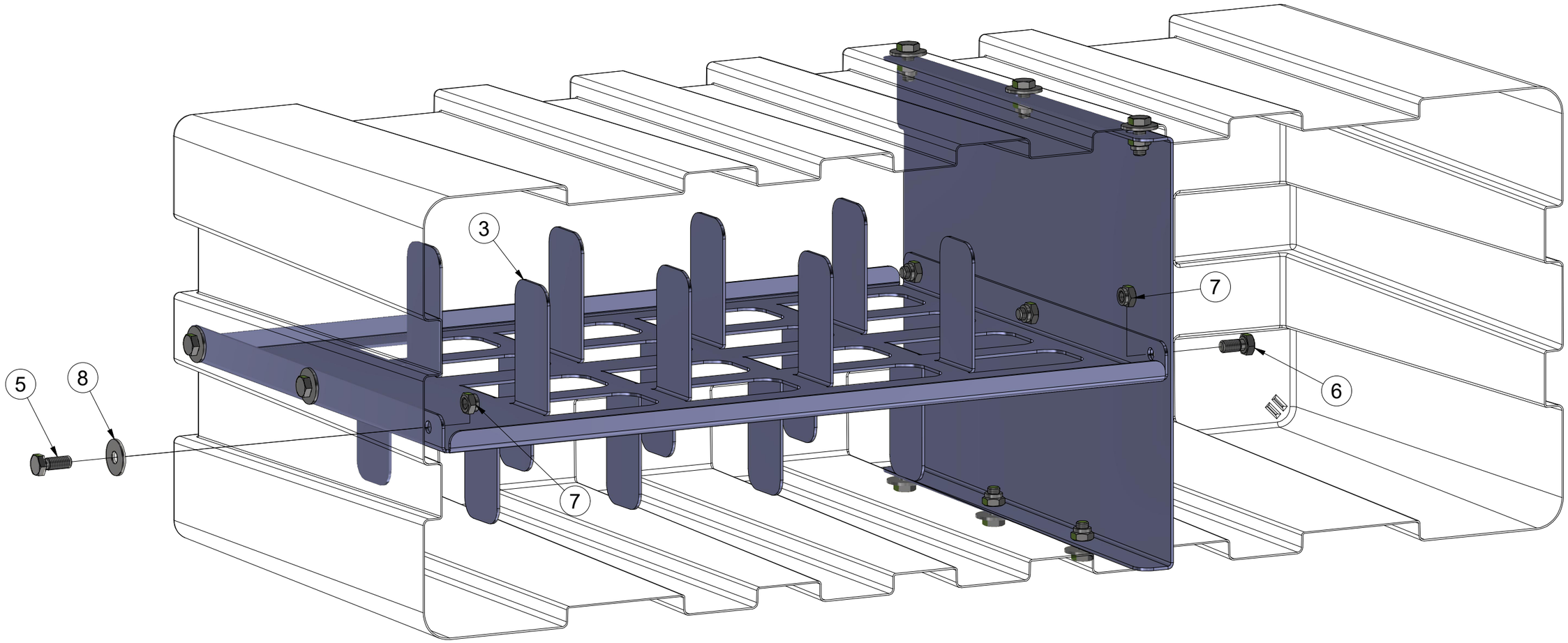

Pos.	Part Number	Pcs.
2	VZ00078811	1
3	VZ00078813	1
5	m01089	9
6	m04553	3
7	m04503	12
8	m07936	9

CZ SEKCE PRACOVNÍ SECÍ

D ARBEITSSEKTION AUSSAAT

F SECTION DE TRAVAIL - SEMIS

GB WORKING SECTION - SOWING

RU СЕКЦИЯ РАБОЧАЯ ВЫСЕВАЮЩАЯ

PL SEKCJA SIEWU ROBOCZEGO

VZ00052943

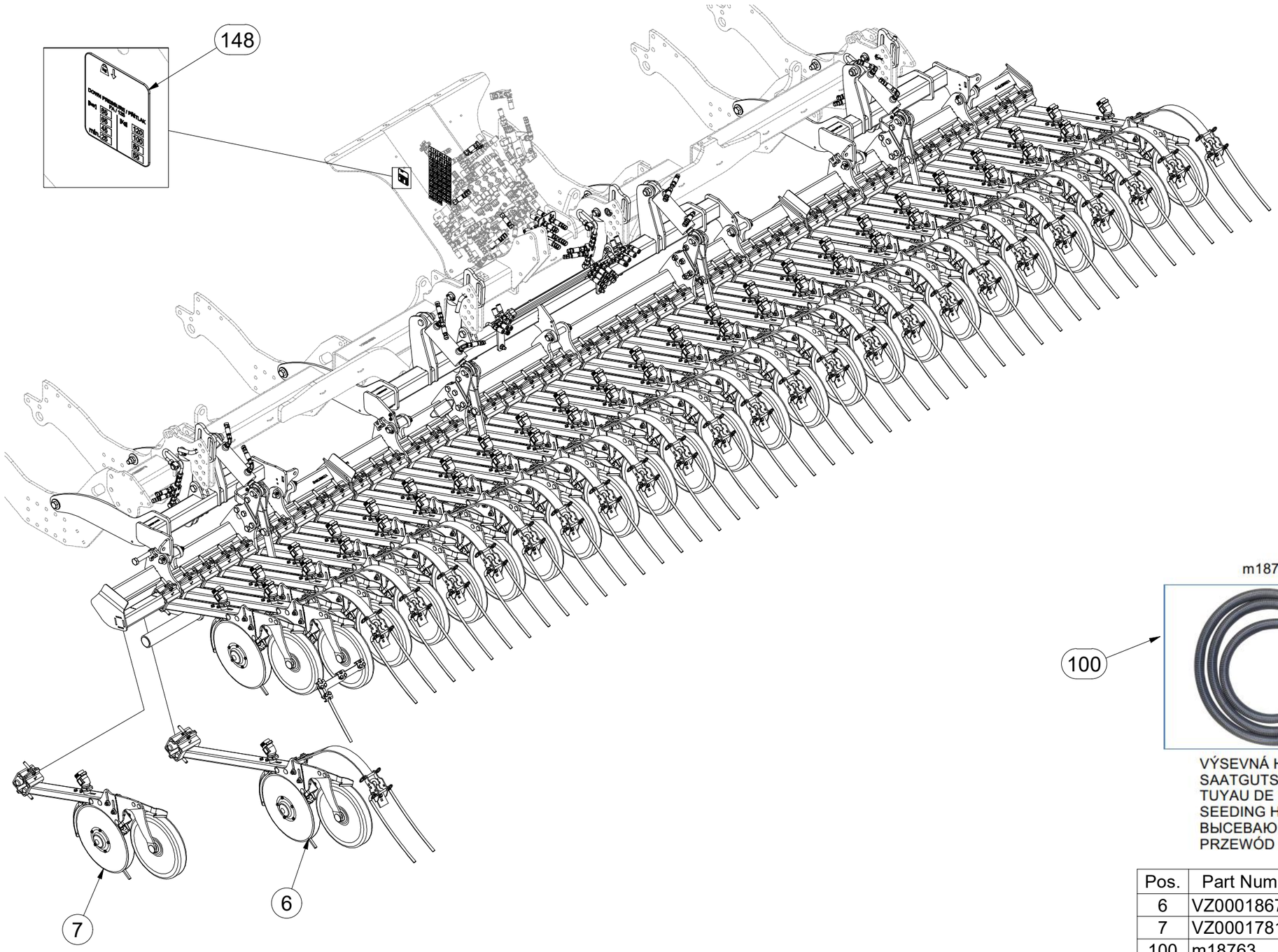

m18763

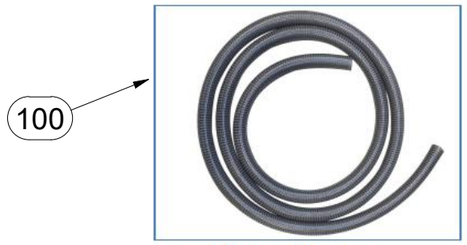

VÝSEVNÁ HADICE
SAATGUTSCHLAUCH
TUYAU DE DISTRIBUTION
SEEDING HOSE
ВЫСЕВАЮЩИЙ ШЛАНГ
PRZEWÓD WYSIEWU

Pos.	Part Number	Pcs.
6	VZ00018672	24
7	VZ00017816	24
100	m18763	150,000 m
148	m23843	1

CZ SEKCE PRACOVNÍ SECÍ

D ARBEITSSEKTION AUSSAAT

F SECTION DE TRAVAIL - SEMIS

GB WORKING SECTION - SOWING

RU СЕКЦИЯ РАБОЧАЯ ВЫСЕВАЮЩАЯ

PL SEKCJA SIEWU ROBOCZEGO

VZ00052943

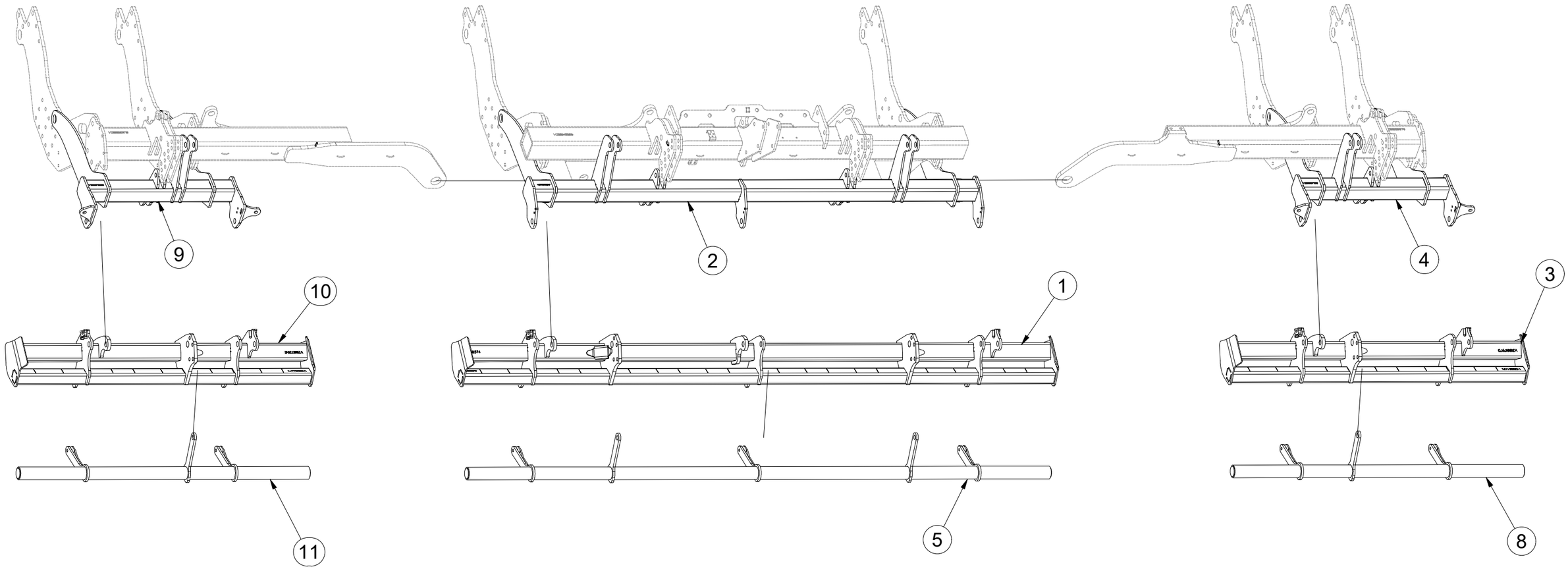

Pos.	Part Number	Pcs.
1	VZ00017932	1
2	VZ00034795	1
3	VZ00017917	1
4	VZ00034796	1
5	VZ00072757	1
8	VZ00072744	1
9	VZ00073037	1
10	VZ00073040	1
11	VZ00073042	1

CZ SEKCE PRACOVNÍ SECÍ

D ARBEITSSEKTION AUSSAAT

F SECTION DE TRAVAIL - SEMIS

GB WORKING SECTION - SOWING

RU СЕКЦИЯ РАБОЧАЯ ВЫСЕВАЮЩАЯ

PL SEKCJA SIEWU ROBOCZEGO

VZ00052943

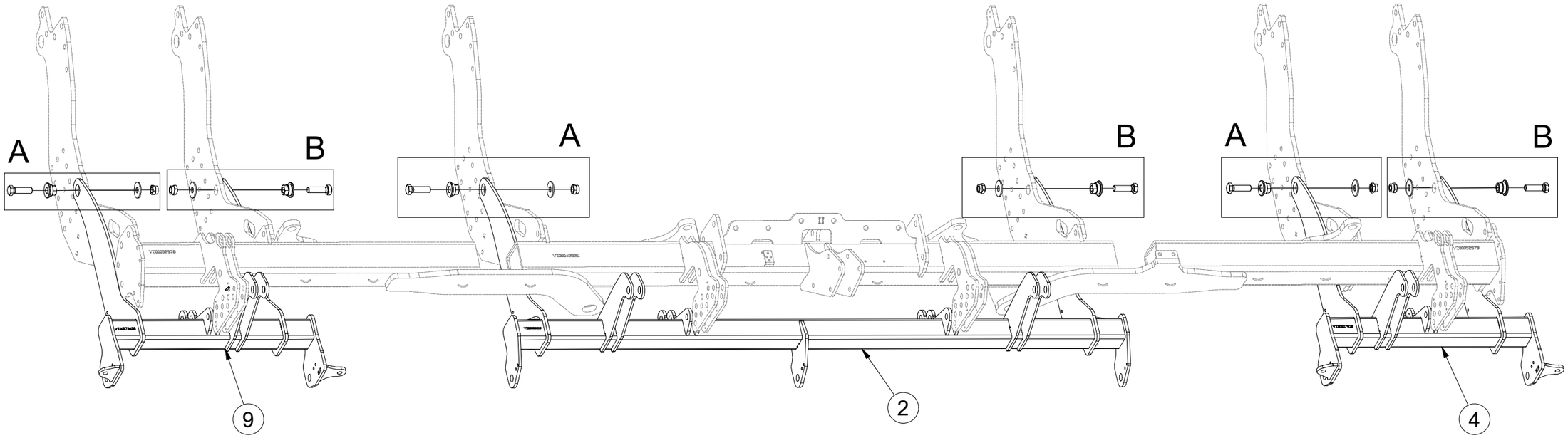

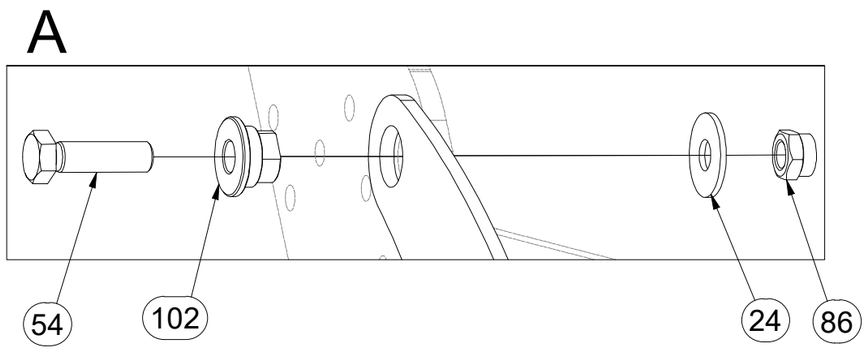

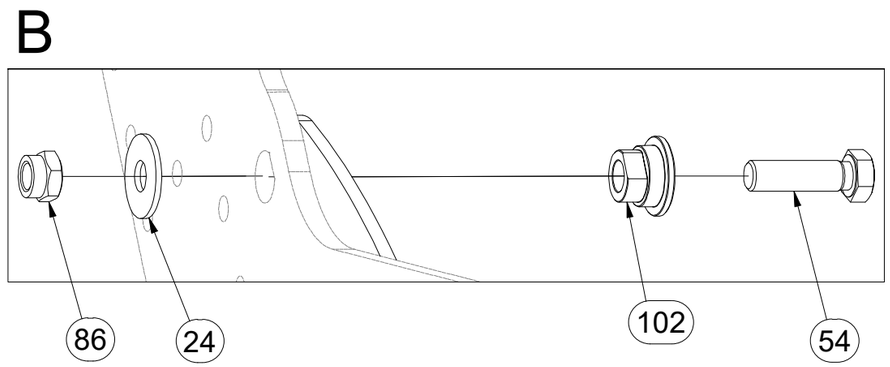

Pos.	Part Number	Pcs.
2	VZ00034795	1
4	VZ00034796	1
9	VZ00073037	1
24	4022688	6
54	m17009	6
86	m21660	6
102	m17965	6

CZ SEKCE PRACOVNÍ SECÍ

D ARBEITSSEKTION AUSSAAT

F SECTION DE TRAVAIL - SEMIS

GB WORKING SECTION - SOWING

RU СЕКЦИЯ РАБОЧАЯ ВЫСЕВАЮЩАЯ

PL SEKCJA SIEWU ROBOCZEGO

VZ00052943

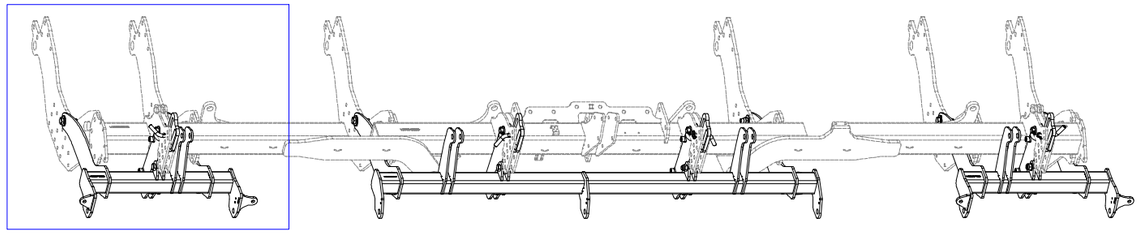

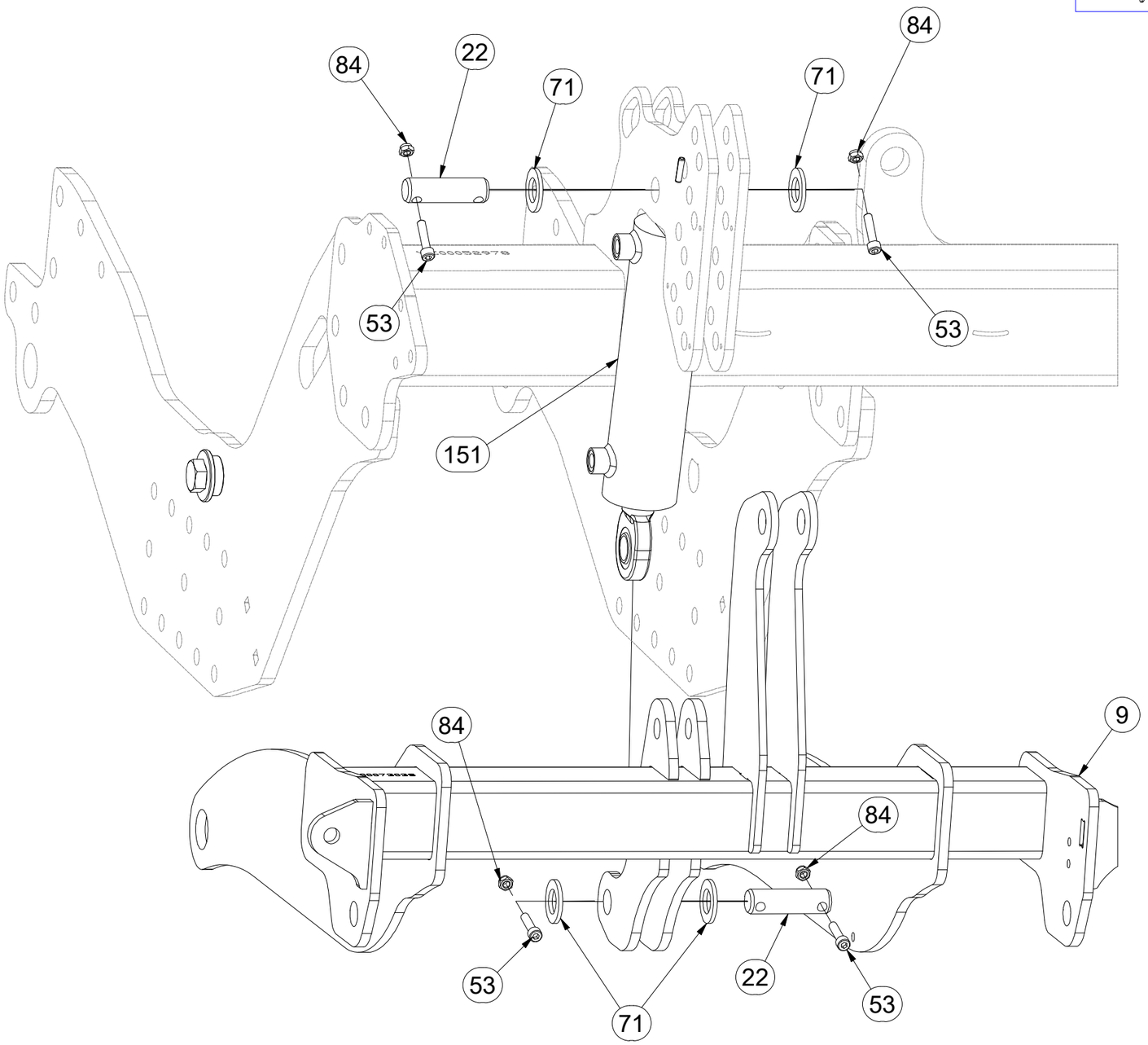

Pos.	Part Number	Pcs.
9	VZ00073037	1
22	4010390	8
53	m09464	30
71	m14028	16
84	m04503	46
151	m25326	4

CZ SEKCE PRACOVNÍ SECÍ

D ARBEITSSEKTION AUSSAAT

F SECTION DE TRAVAIL - SEMIS

GB WORKING SECTION - SOWING

RU СЕКЦИЯ РАБОЧАЯ ВЫСЕВАЮЩАЯ

PL SEKCJA SIEWU ROBOCZEGO

VZ00052943

Pos.	Part Number	Pcs.
2	VZ00034795	1
22	4010390	8
53	m09464	30
71	m14028	16
84	m04503	46
151	m25326	4

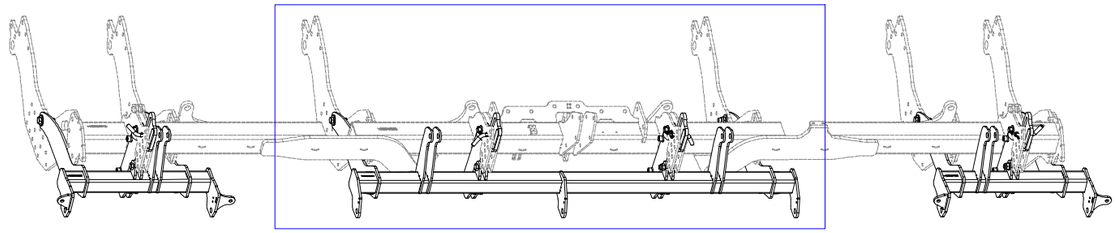

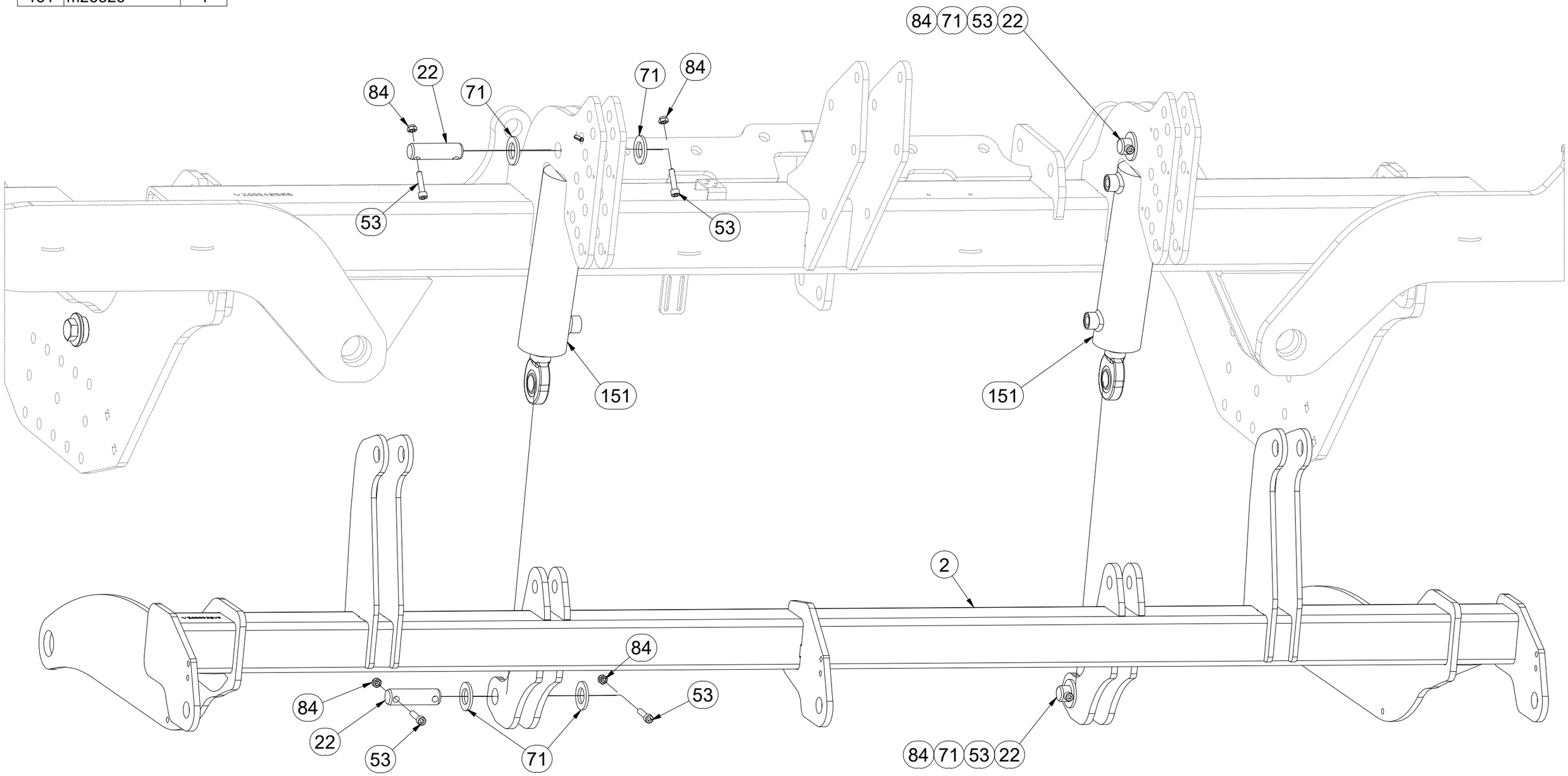

CZ SEKCE PRACOVNÍ SECÍ

D ARBEITSSEKTION AUSSAAT

F SECTION DE TRAVAIL - SEMIS

GB WORKING SECTION - SOWING

RU СЕКЦИЯ РАБОЧАЯ ВЫСЕВАЮЩАЯ

PL SEKCJA SIEWU ROBOCZEGO

VZ00052943

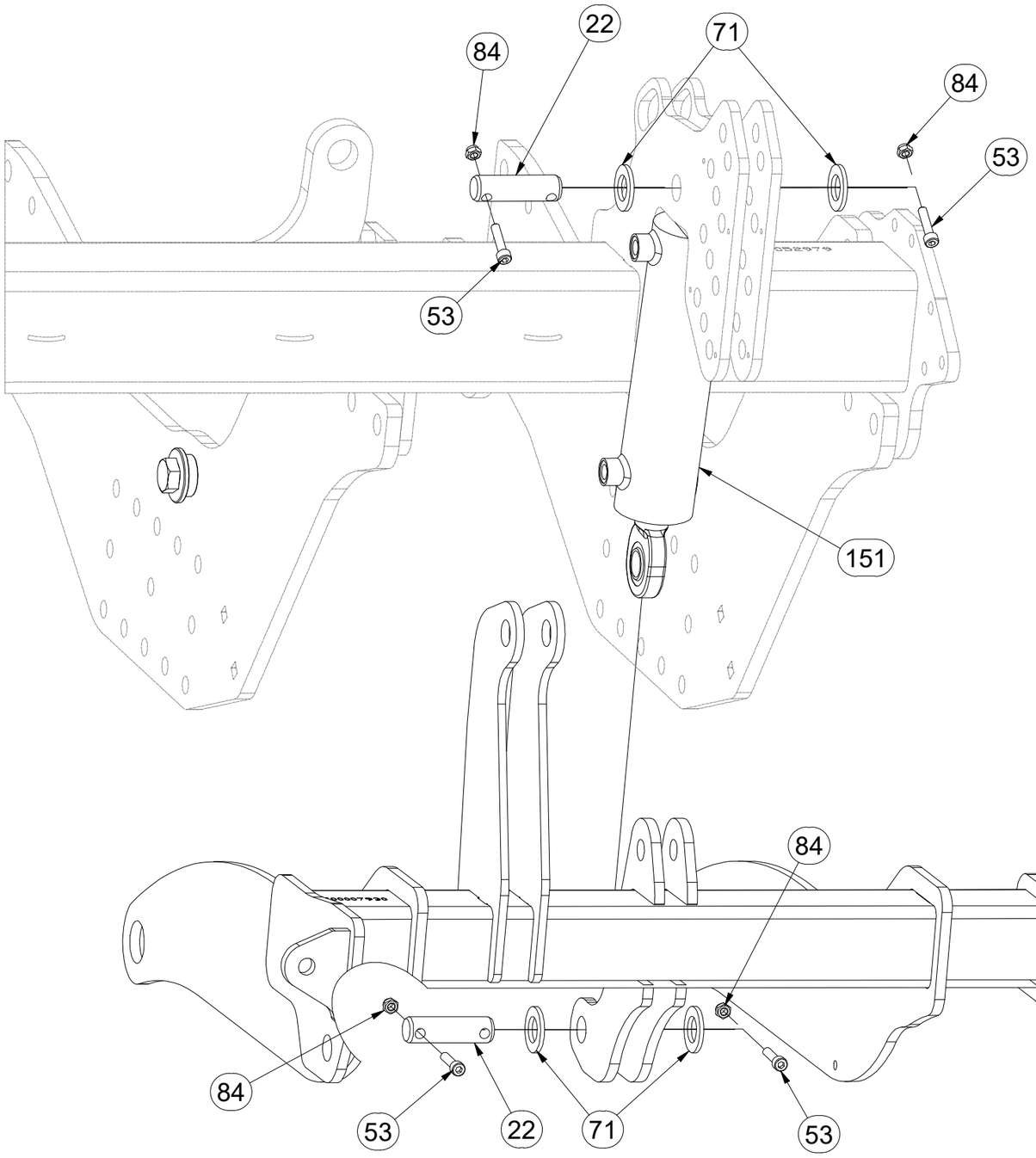

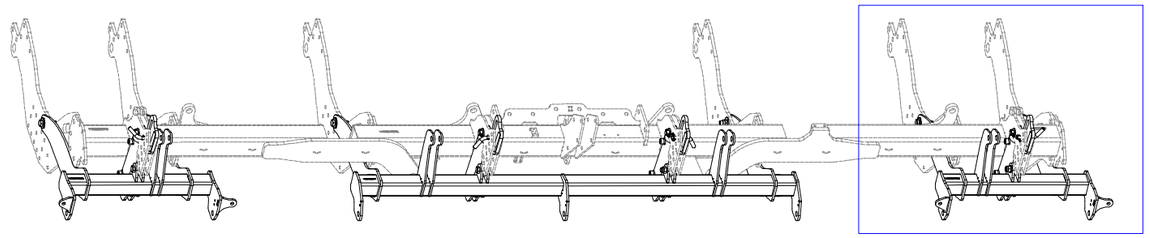

Pos.	Part Number	Pcs.
4	VZ00034796	1
22	4010390	8
53	m09464	30
71	m14028	16
84	m04503	46
151	m25326	4

CZ SEKCE PRACOVNÍ SECÍ

D ARBEITSSEKTION AUSSAAT

F SECTION DE TRAVAIL - SEMIS

GB WORKING SECTION - SOWING

RU СЕКЦИЯ РАБОЧАЯ ВЫСЕВАЮЩАЯ

PL SEKCJA SIEWU ROBOCZEGO

VZ00052943

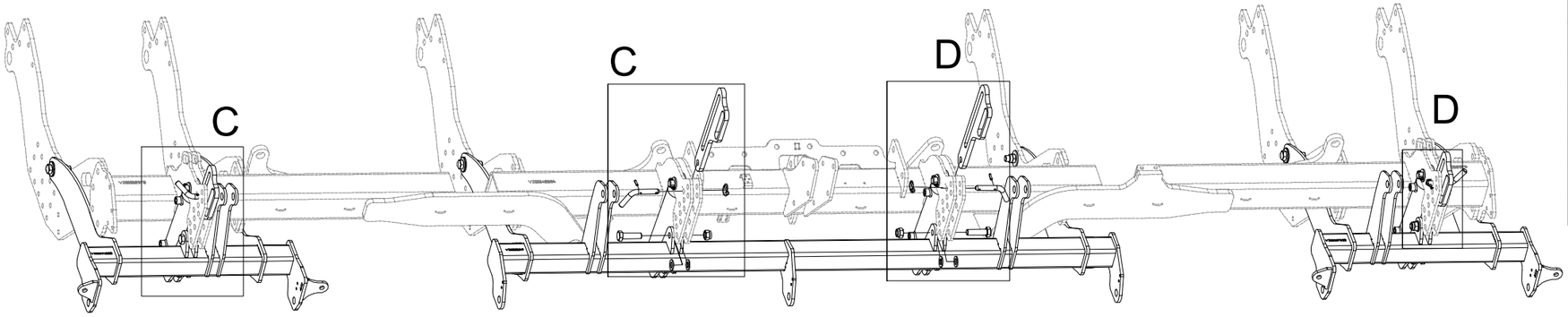

Pos.	Part Number	Pcs.
16	4010444	4
55	m03115	4
74	m03768	11
82	m05648	8
101	m10454	4
106	m10312	4
153	m11505	4

C

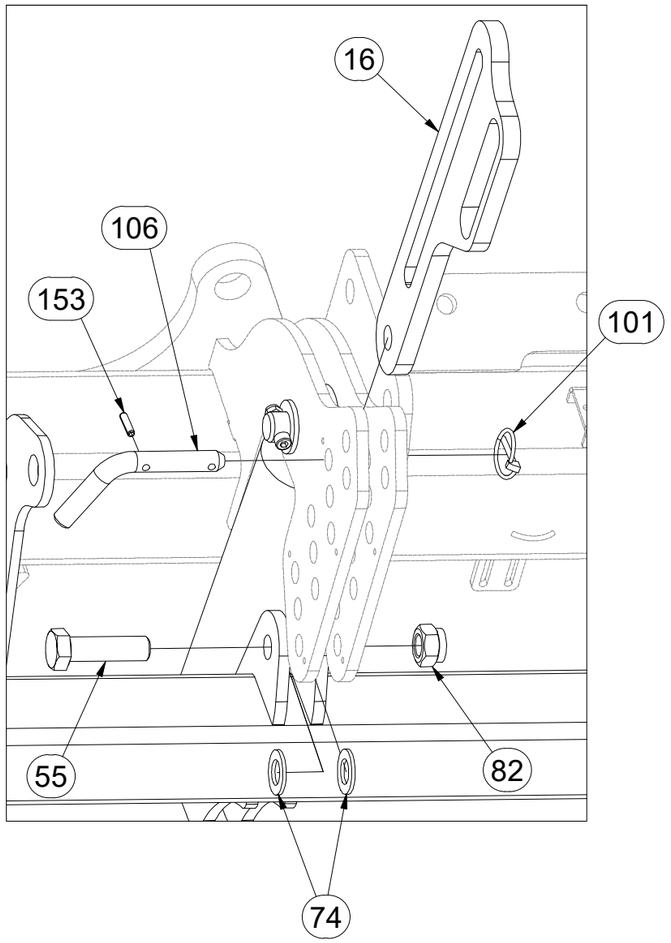

C

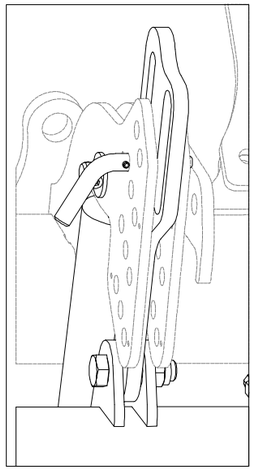

D

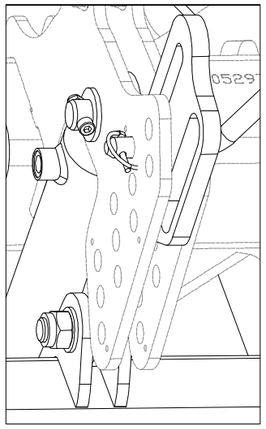

D

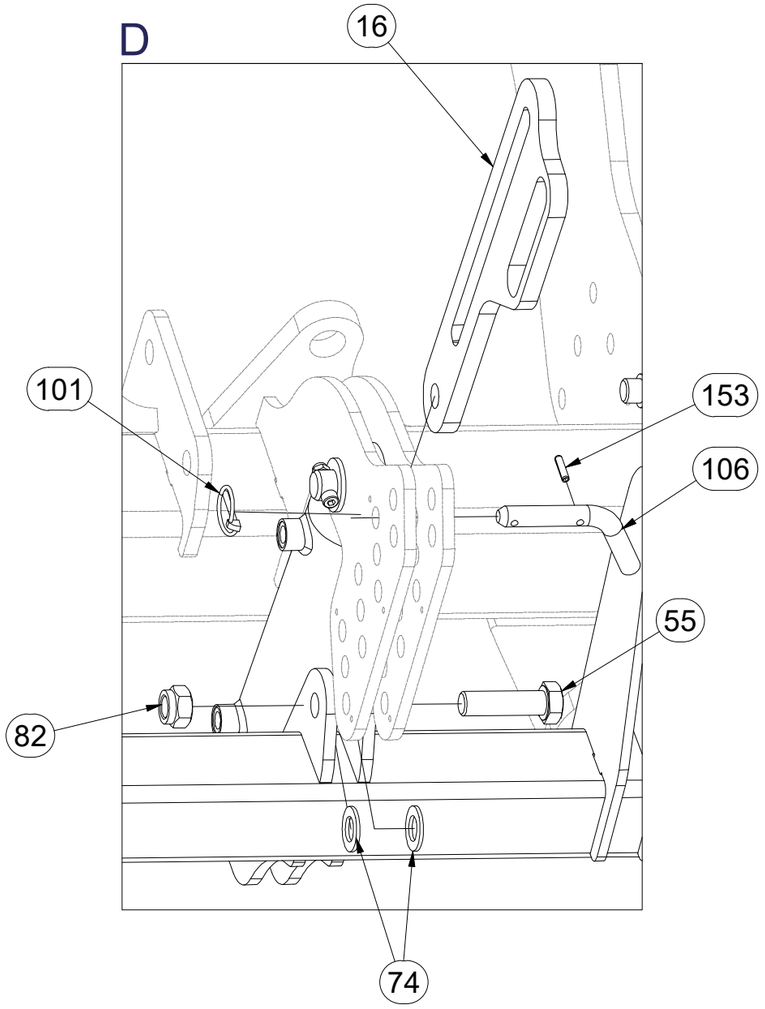

CZ SEKCE PRACOVNÍ SECÍ

D ARBEITSSEKTION AUSSAAT

F SECTION DE TRAVAIL - SEMIS

GB WORKING SECTION - SOWING

RU СЕКЦИЯ РАБОЧАЯ ВЫСЕВАЮЩАЯ

PL SEKCJA SIEWU ROBOCZEGO

VZ00052943

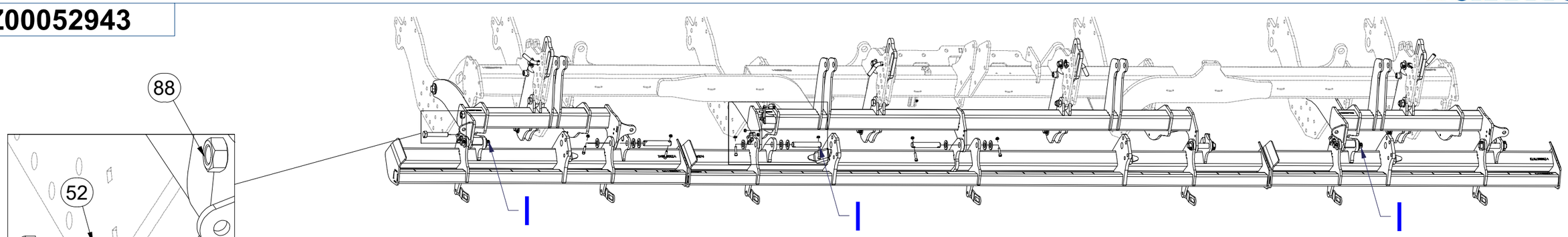

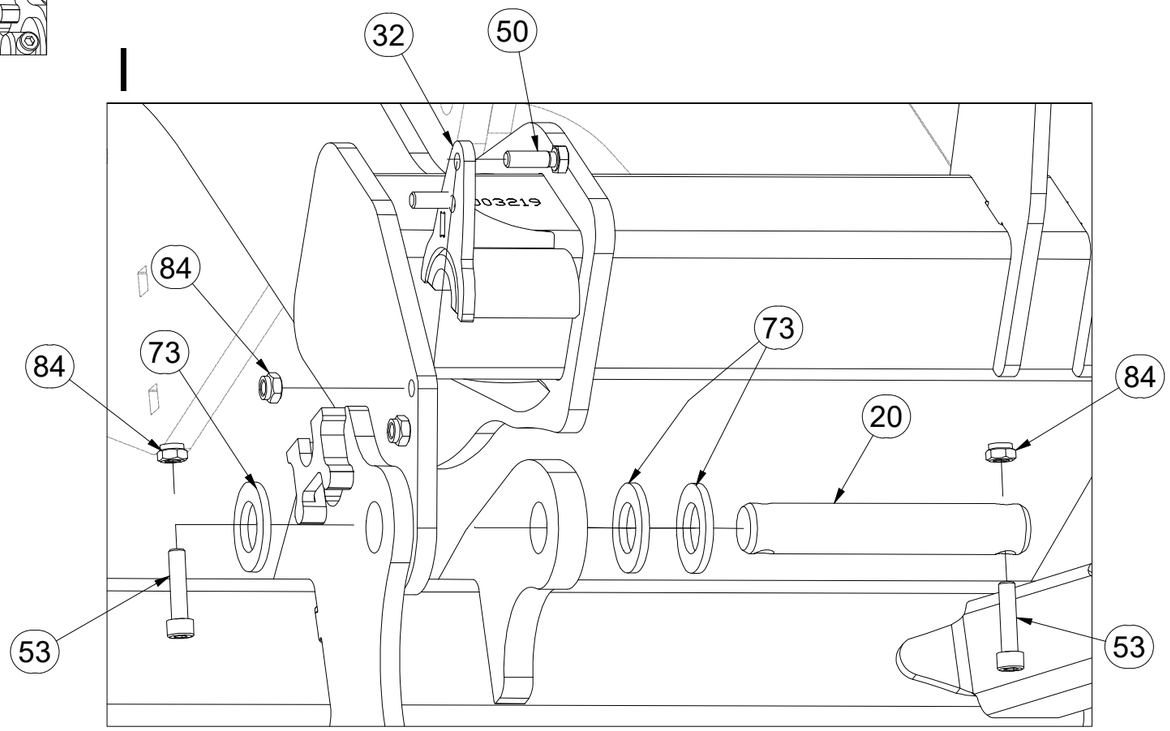

Pos.	Part Number	Pcs.
20	4020195	4
32	VZ00050234	3
50	m01092	6
52	m19985	1
53	m09464	30
73	m03718	21
84	m04503	46
88	m01307	1

CZ SEKCE PRACOVNÍ SECÍ

D ARBEITSSEKTION AUSSAAT

F SECTION DE TRAVAIL - SEMIS

GB WORKING SECTION - SOWING

RU СЕКЦИЯ РАБОЧАЯ ВЫСЕВАЮЩАЯ

PL SEKCJA SIEWU ROBOCZEGO

VZ00052943

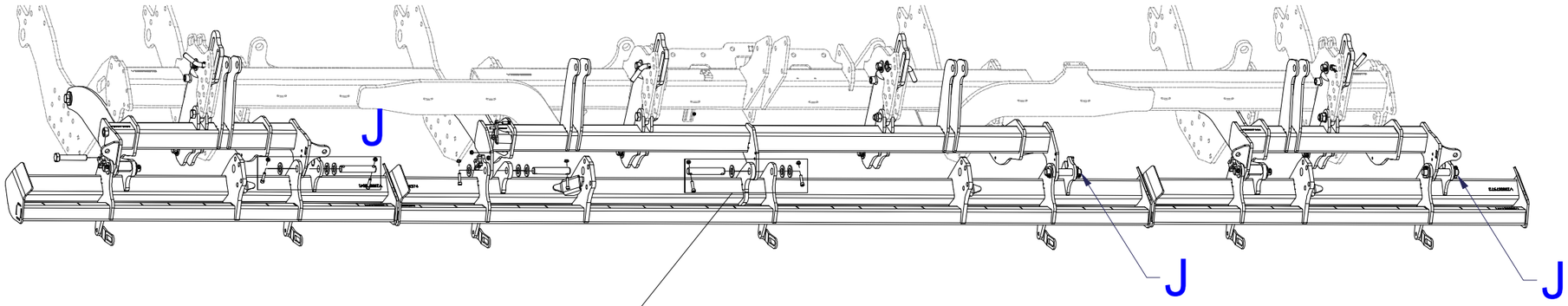

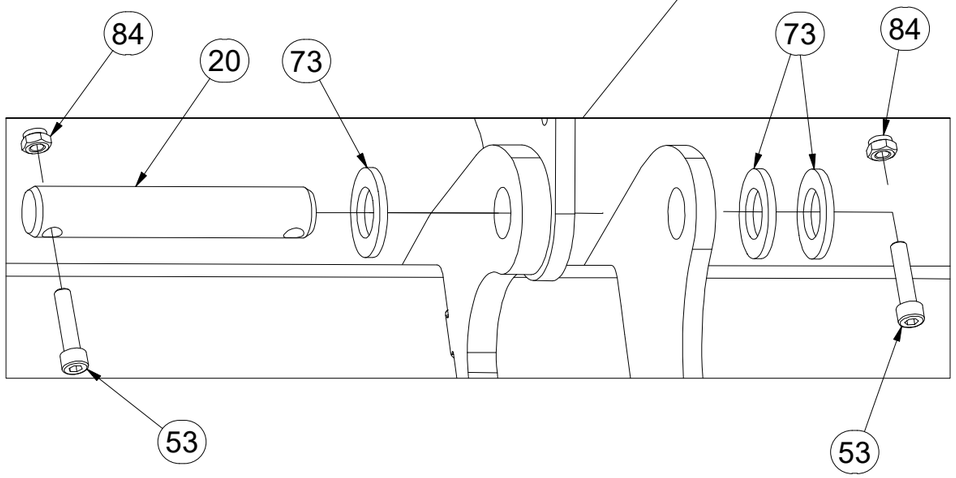

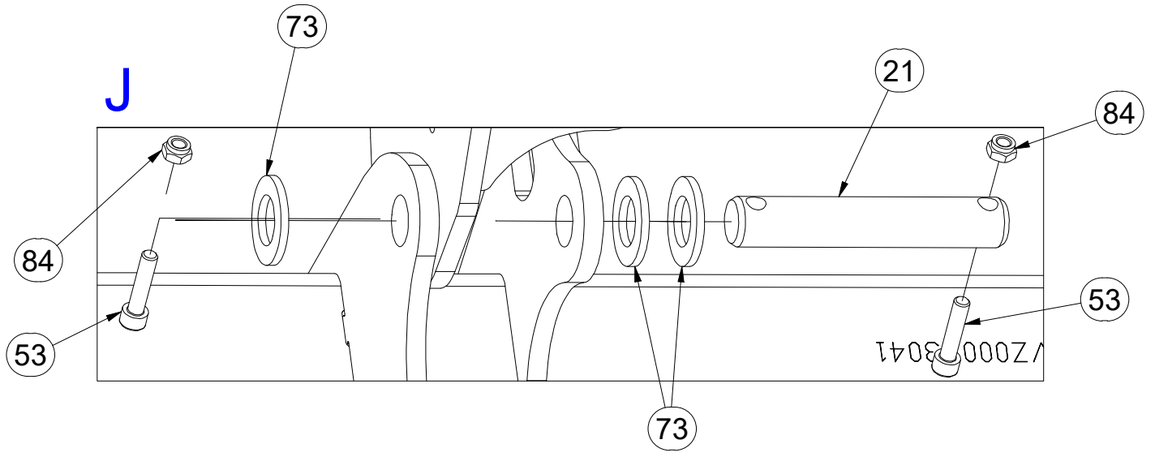

Pos.	Part Number	Pcs.
20	4020195	4
21	4008605	3
53	m09464	30
73	m03718	21
84	m04503	46

CZ SEKCE PRACOVNÍ SECÍ

D ARBEITSSEKTION AUSSAAT

F SECTION DE TRAVAIL - SEMIS

GB WORKING SECTION - SOWING

RU СЕКЦИЯ РАБОЧАЯ ВЫСЕВАЮЩАЯ

PL SEKCJA SIEWU ROBOCZEGO

VZ00052943

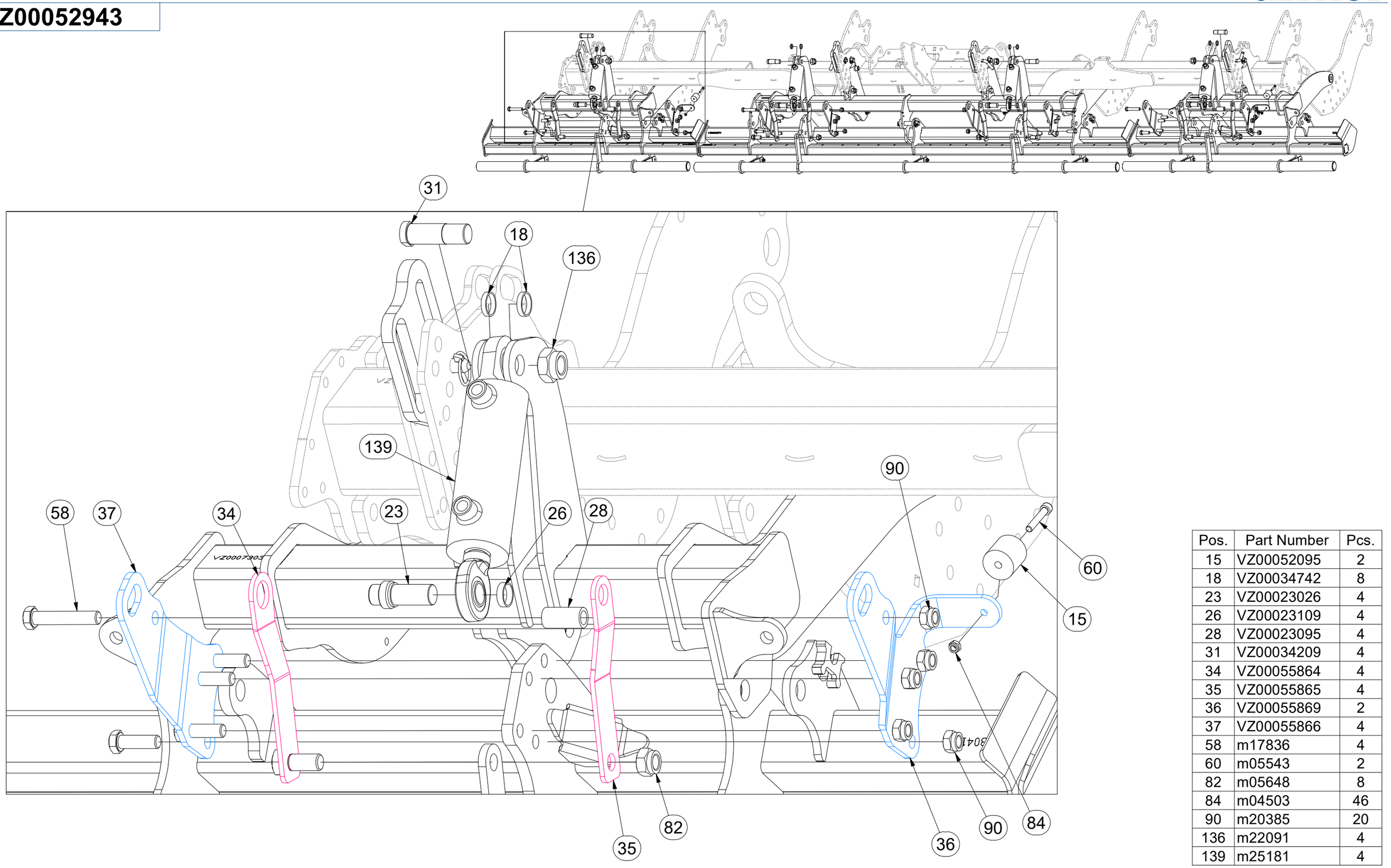

Pos.	Part Number	Pcs.
15	VZ00052095	2
18	VZ00034742	8
23	VZ00023026	4
26	VZ00023109	4
28	VZ00023095	4
31	VZ00034209	4
34	VZ00055864	4
35	VZ00055865	4
36	VZ00055869	2
37	VZ00055866	4
58	m17836	4
60	m05543	2
82	m05648	8
84	m04503	46
90	m20385	20
136	m22091	4
139	m25181	4

CZ SEKCE PRACOVNÍ SECÍ

D ARBEITSSEKTION AUSSAAT

F SECTION DE TRAVAIL - SEMIS

GB WORKING SECTION - SOWING

RU СЕКЦИЯ РАБОЧАЯ ВЫСЕВАЮЩАЯ

PL SEKCJA SIEWU ROBOCZEGO

VZ00052943

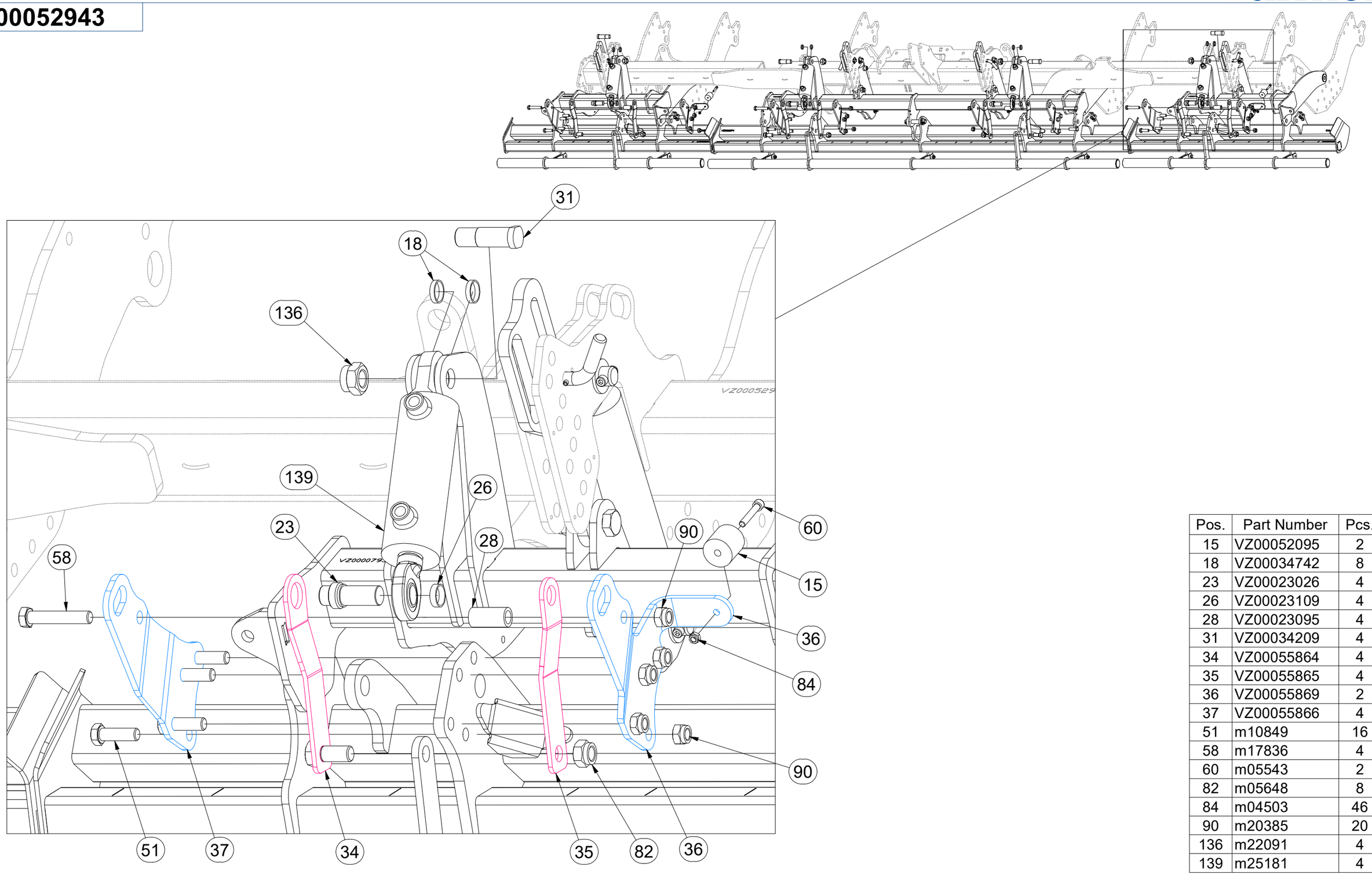

Pos.	Part Number	Pcs.
15	VZ00052095	2
18	VZ00034742	8
23	VZ00023026	4
26	VZ00023109	4
28	VZ00023095	4
31	VZ00034209	4
34	VZ00055864	4
35	VZ00055865	4
36	VZ00055869	2
37	VZ00055866	4
51	m10849	16
58	m17836	4
60	m05543	2
82	m05648	8
84	m04503	46
90	m20385	20
136	m22091	4
139	m25181	4

CZ SEKCE PRACOVNÍ SECÍ

D ARBEITSSEKTION AUSSAAT

F SECTION DE TRAVAIL - SEMIS

GB WORKING SECTION - SOWING

RU СЕКЦИЯ РАБОЧАЯ ВЫСЕВАЮЩАЯ

PL SEKCJA SIEWU ROBOCZEGO

VZ00052943

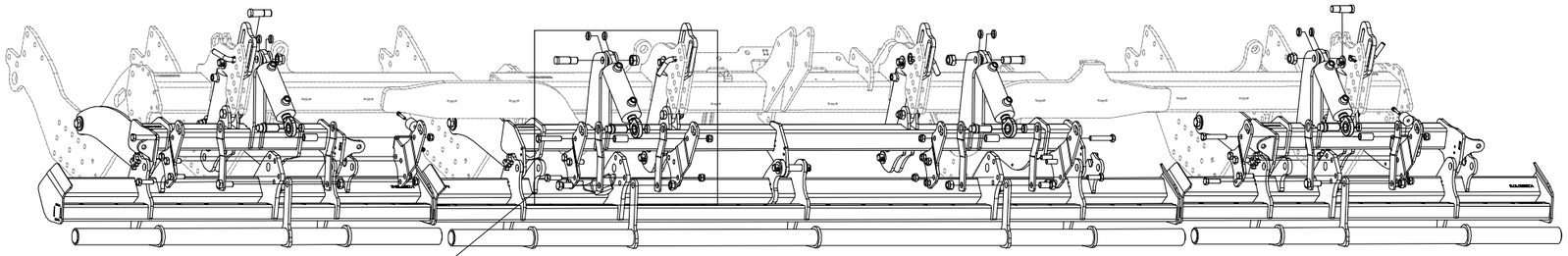

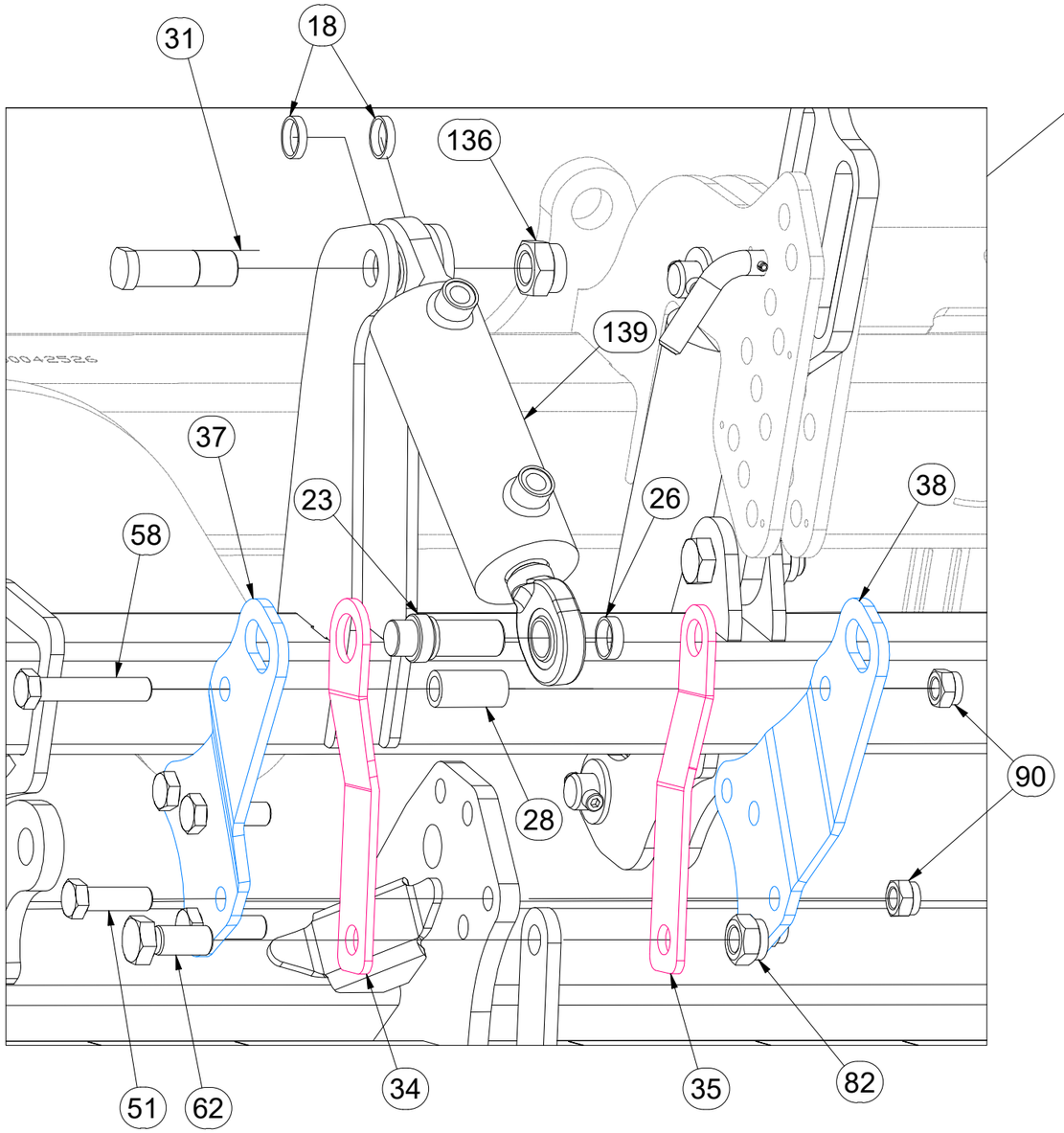

Pos.	Part Number	Pcs.
18	VZ00034742	8
23	VZ00023026	4
26	VZ00023109	4
28	VZ00023095	4
31	VZ00034209	4
34	VZ00055864	4
35	VZ00055865	4
37	VZ00055866	4
38	VZ00055867	2
51	m10849	16
58	m17836	4
62	m04241	4
82	m05648	8
90	m20385	20
136	m22091	4
139	m25181	4

CZ SEKCE PRACOVNÍ SECÍ

D ARBEITSSEKTION AUSSAAT

F SECTION DE TRAVAIL - SEMIS

GB WORKING SECTION - SOWING

RU СЕКЦИЯ РАБОЧАЯ ВЫСЕВАЮЩАЯ

PL SEKCJA SIEWU ROBOCZEGO

VZ00052943

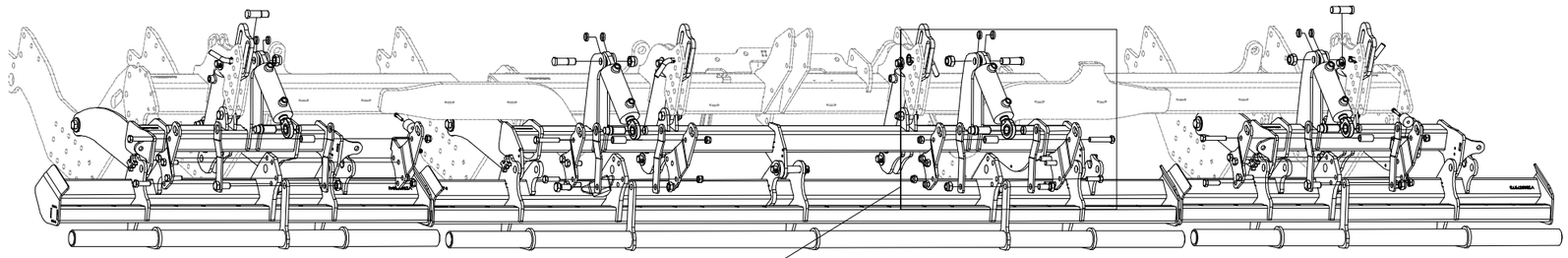

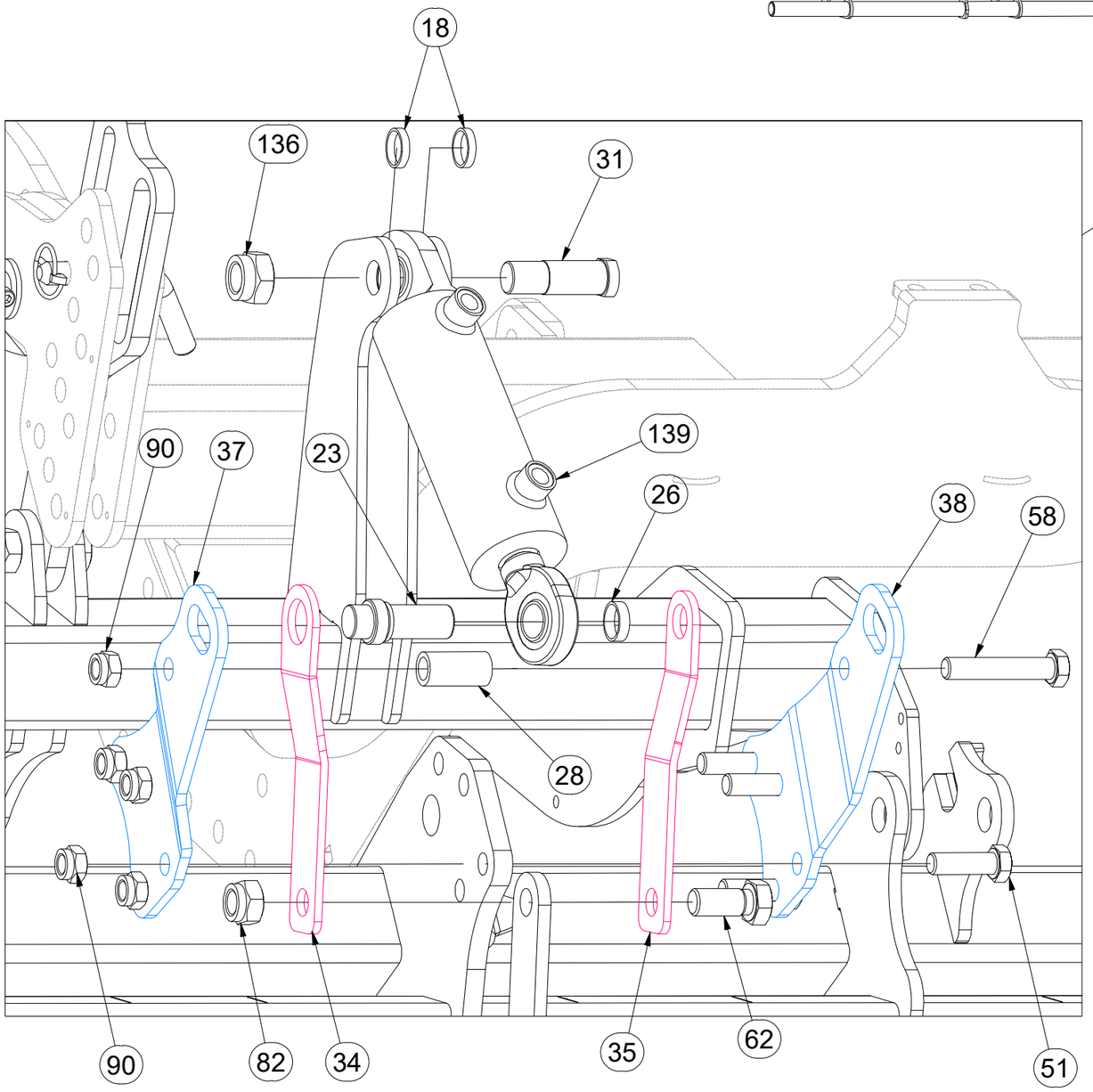

Pos.	Part Number	Pcs.
18	VZ00034742	8
23	VZ00023026	4
26	VZ00023109	4
28	VZ00023095	4
31	VZ00034209	4
34	VZ00055864	4
35	VZ00055865	4
37	VZ00055866	4
38	VZ00055867	2
51	m10849	16
58	m17836	4
62	m04241	4
82	m05648	8
90	m20385	20
136	m22091	4
139	m25181	4

CZ SEKCE PRACOVNÍ SECÍ

D ARBEITSSEKTION AUSSAAT

F SECTION DE TRAVAIL - SEMIS

GB WORKING SECTION - SOWING

RU СЕКЦИЯ РАБОЧАЯ ВЫСЕВАЮЩАЯ

PL SEKCJA SIEWU ROBOCZEGO

VZ00052943

Pos.	Part Number	Pcs.
5	VZ00072757	1
8	VZ00072744	1
11	VZ00073042	1
63	m06077	7
83	m04301	11

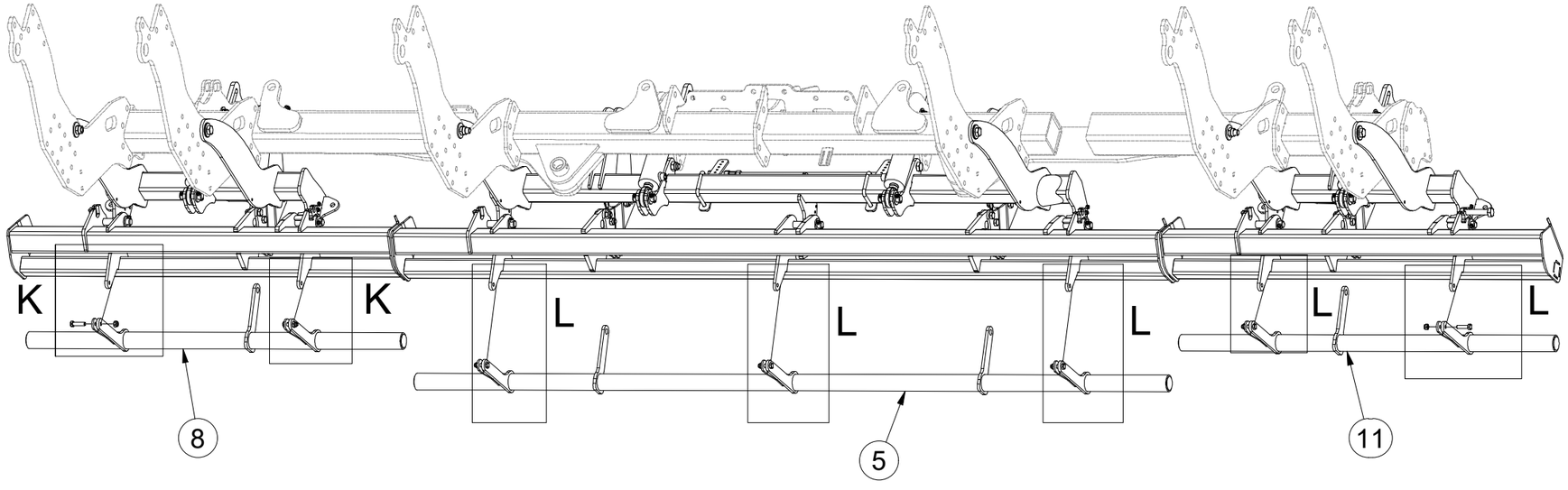

K

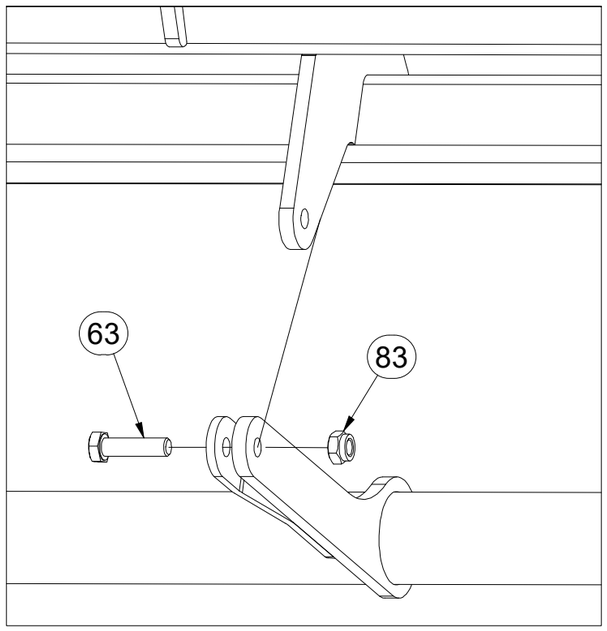

L

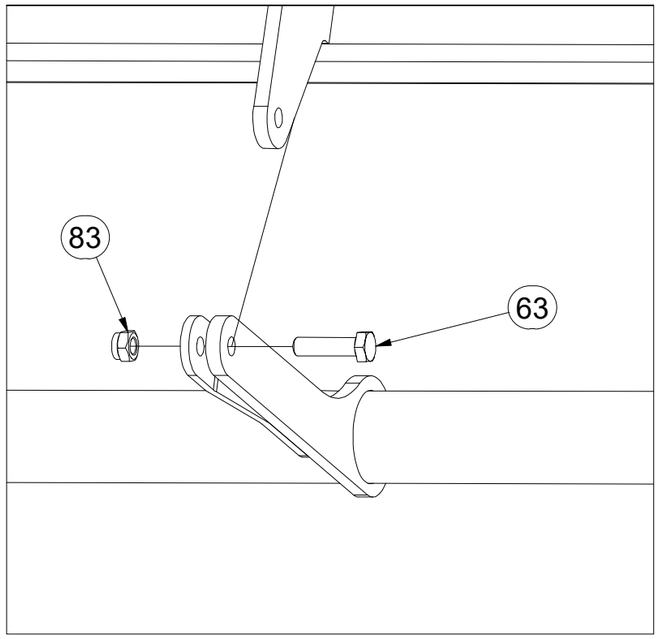

CZ SEKCE PRACOVNÍ SECÍ

D ARBEITSSEKTION AUSSAAT

F SECTION DE TRAVAIL - SEMIS

GB WORKING SECTION - SOWING

RU СЕКЦИЯ РАБОЧАЯ ВЫСЕВАЮЩАЯ

PL SEKCJA SIEWU ROBOCZEGO

VZ00052943

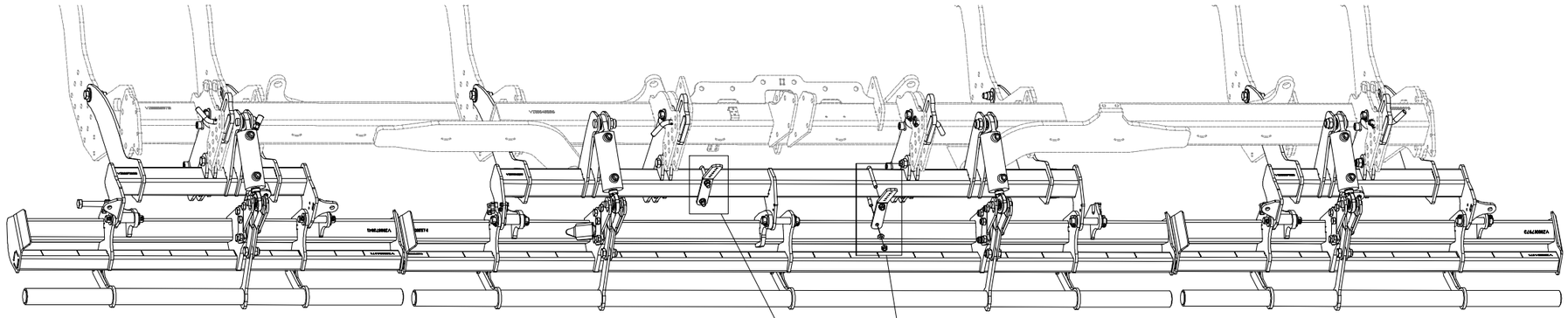

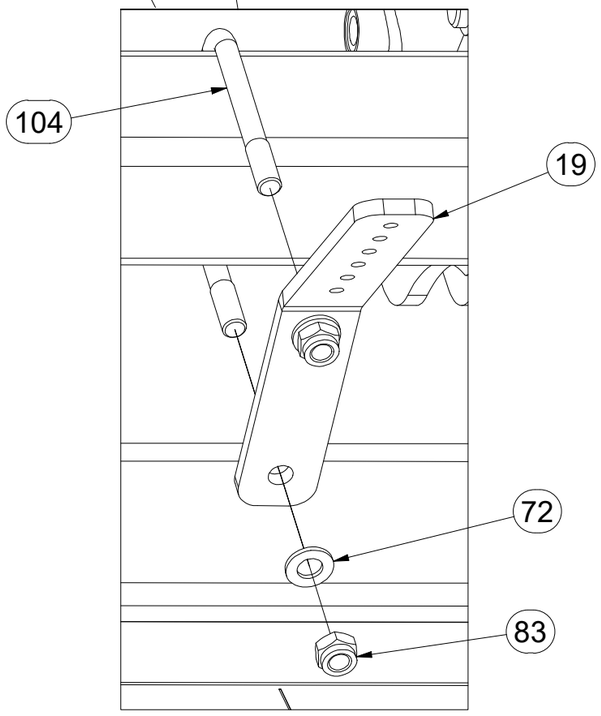

Pos.	Part Number	Pcs.
19	VZ00001403	2
72	m01214	4
83	m04301	11
104	m10296	2

CZ SEKCE PRACOVNÍ SECÍ

D ARBEITSSEKTION AUSSAAT

F SECTION DE TRAVAIL - SEMIS

GB WORKING SECTION - SOWING

RU СЕКЦИЯ РАБОЧАЯ ВЫСЕВАЮЩАЯ

PL SEKCJA SIEWU ROBOCZEGO

VZ00052943

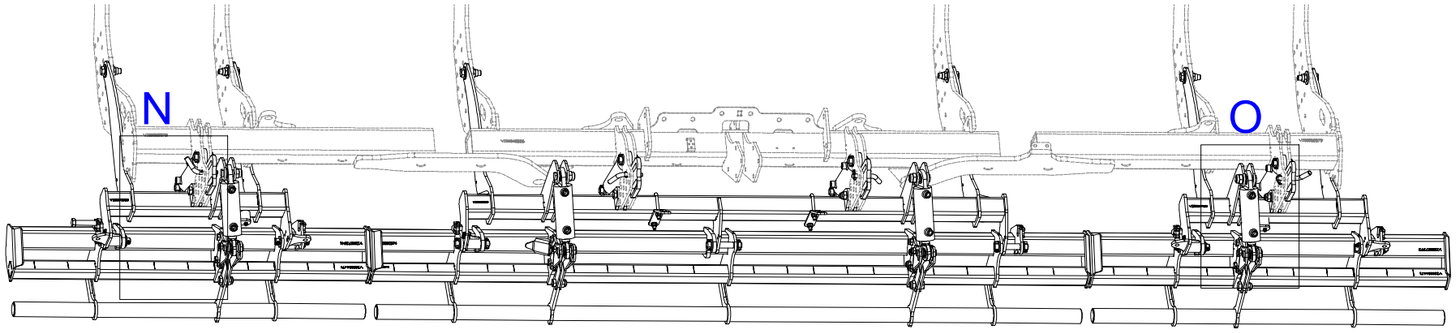

Pos.	Part Number	Pcs.
105	m06803	11
107	m10780	4
112	m11253	33
114	m11282	19
115	m21373	10
126	m04181	2
134	m08526	1
135	m03714	1
139	m25181	4
146	m07906	8

N

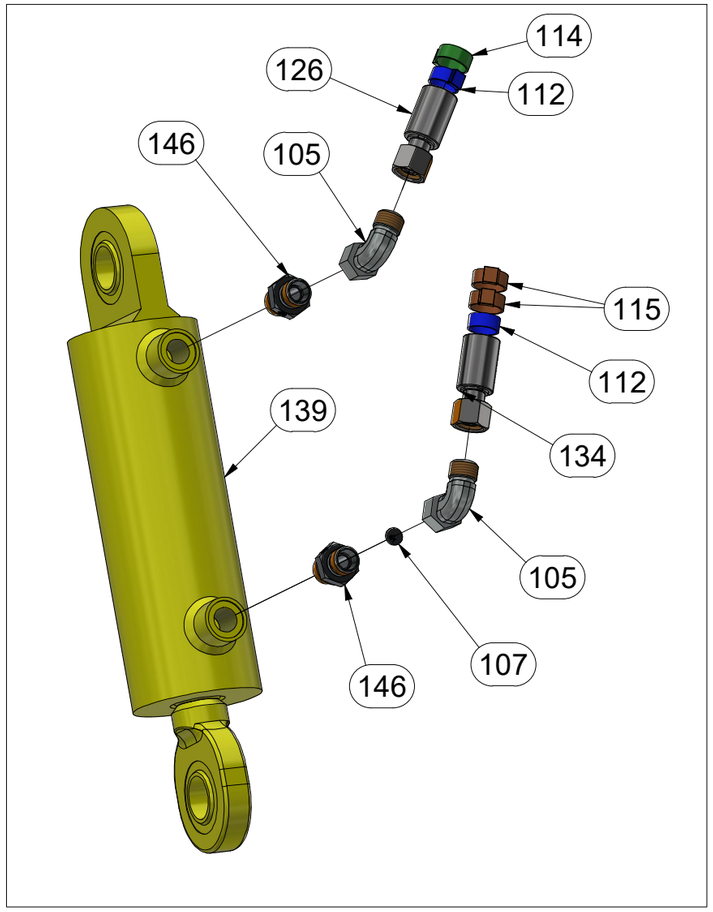

O

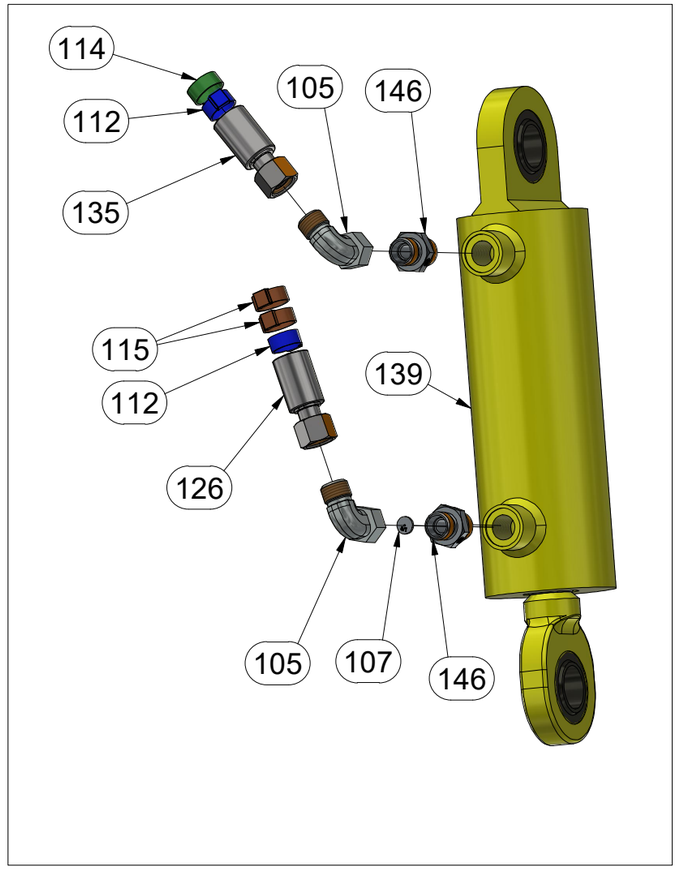

CZ SEKCE PRACOVNÍ SECÍ

D ARBEITSSEKTION AUSSAAT

F SECTION DE TRAVAIL - SEMIS

GB WORKING SECTION - SOWING

RU СЕКЦИЯ РАБОЧАЯ ВЫСЕВАЮЩАЯ

PL SEKCJA SIEWU ROBOCZEGO

VZ00052943

Pos.	Part Number	Pcs.
105	m06803	11
107	m10780	4
112	m11253	33
114	m11282	19
126	m04181	2
127	m09629	4
129	m04033	4
135	m03714	1
139	m25181	4
146	m07906	8
150	m07567	2

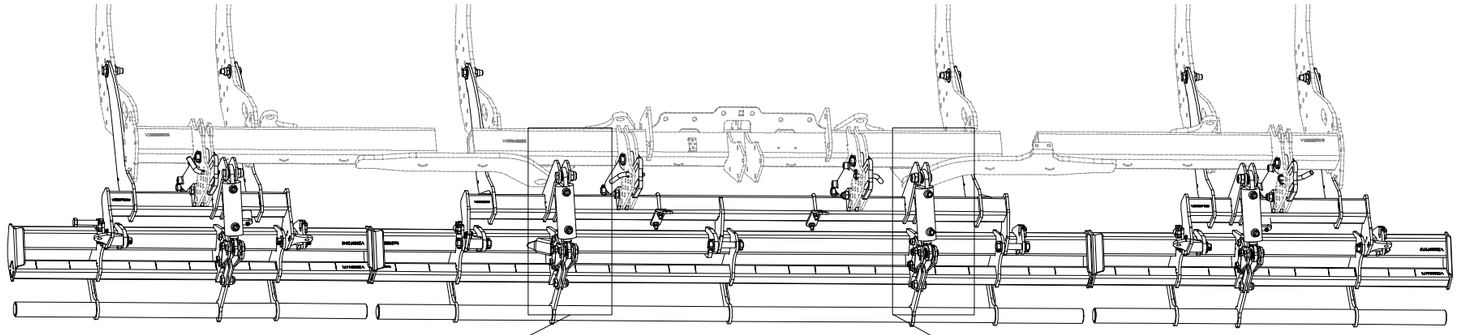

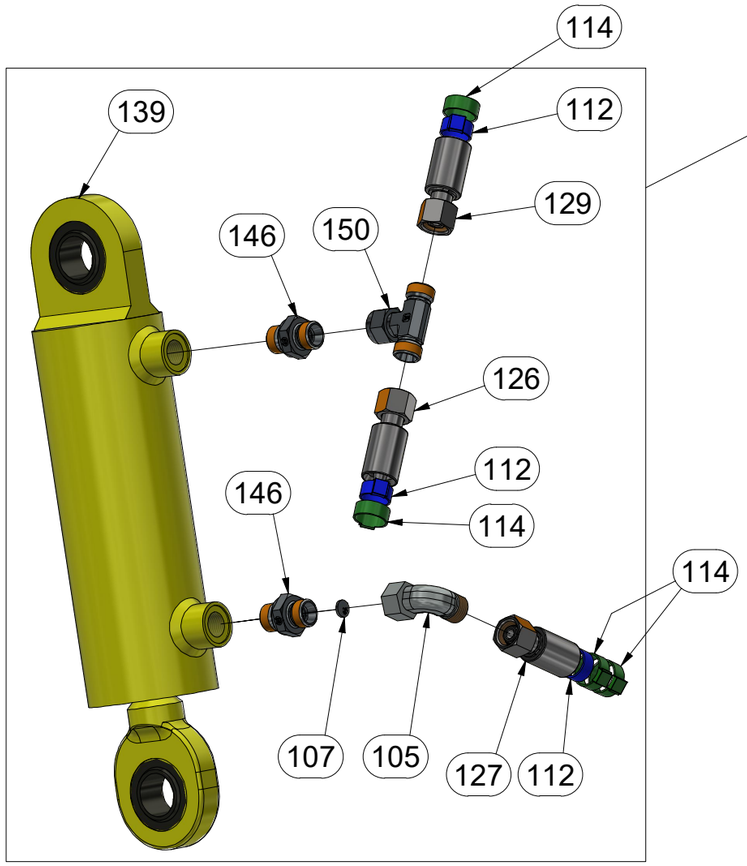

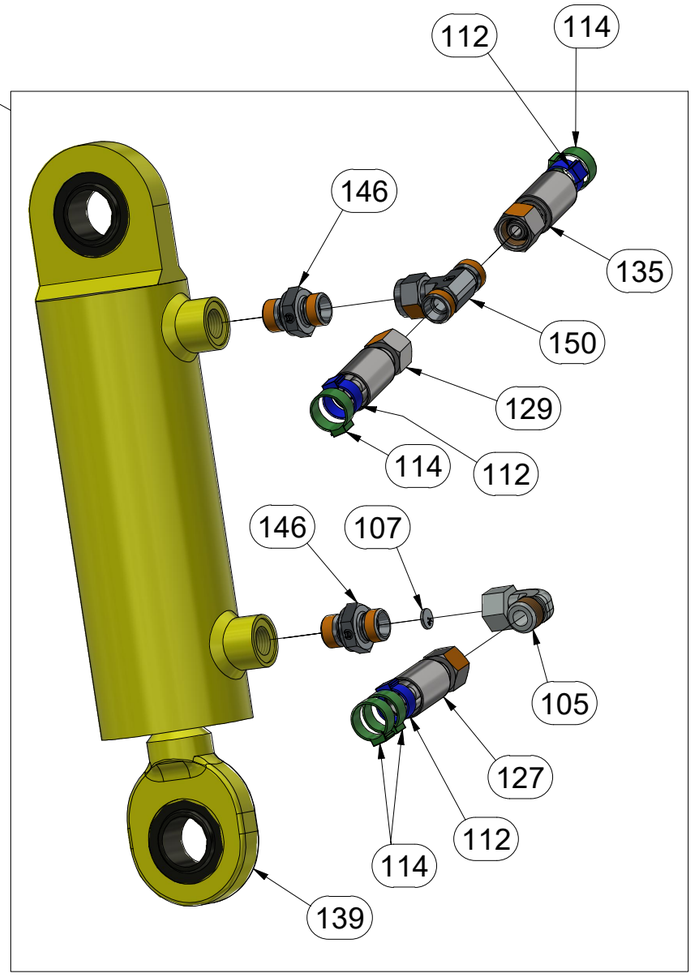

CZ SEKCE PRACOVNÍ SECÍ

D ARBEITSSEKTION AUSSAAT

F SECTION DE TRAVAIL - SEMIS

GB WORKING SECTION - SOWING

RU СЕКЦИЯ РАБОЧАЯ ВЫСЕВАЮЩАЯ

PL SEKCJA SIEWU ROBOCZEGO

VZ00052943

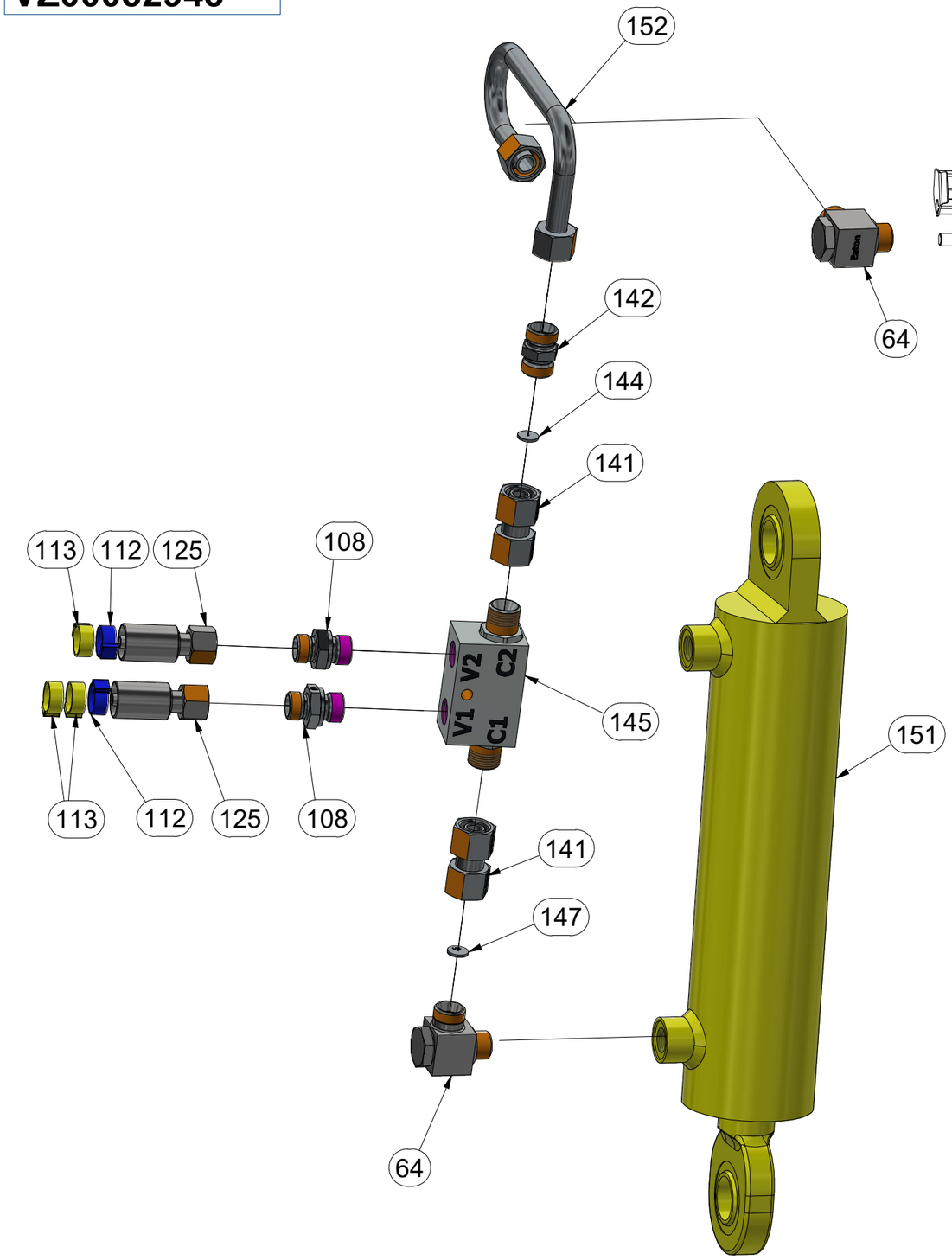

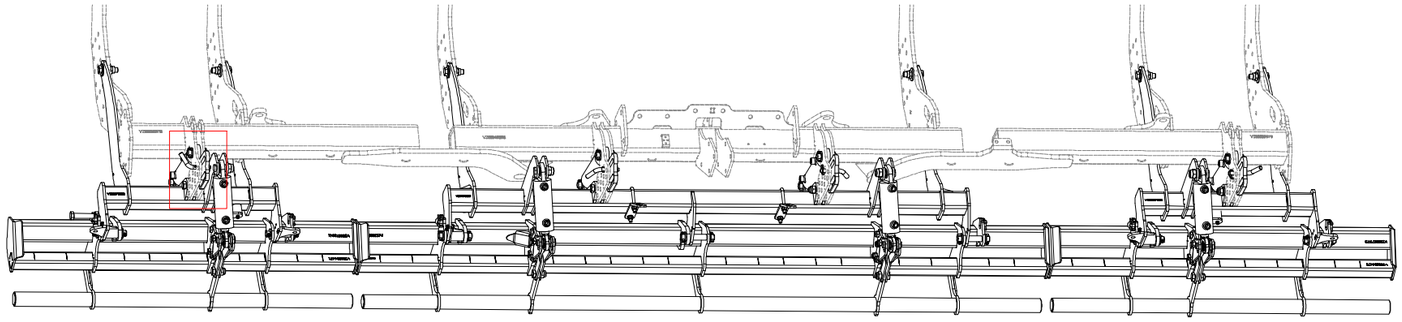

Pos.	Part Number	Pcs.
64	m20882	8
108	m06528	8
112	m11253	33
113	m11289	21
125	m05278	4
141	m22306	8
142	m16910	4
144	m10775	4
145	m08083	4
147	m10774	4
151	m25326	4
152	m26424	4

CZ SEKCE PRACOVNÍ SECÍ

D ARBEITSSEKTION AUSSAAT

F SECTION DE TRAVAIL - SEMIS

GB WORKING SECTION - SOWING

RU СЕКЦИЯ РАБОЧАЯ ВЫСЕВАЮЩАЯ

PL SEKCJA SIEWU ROBOCZEGO

VZ00052943

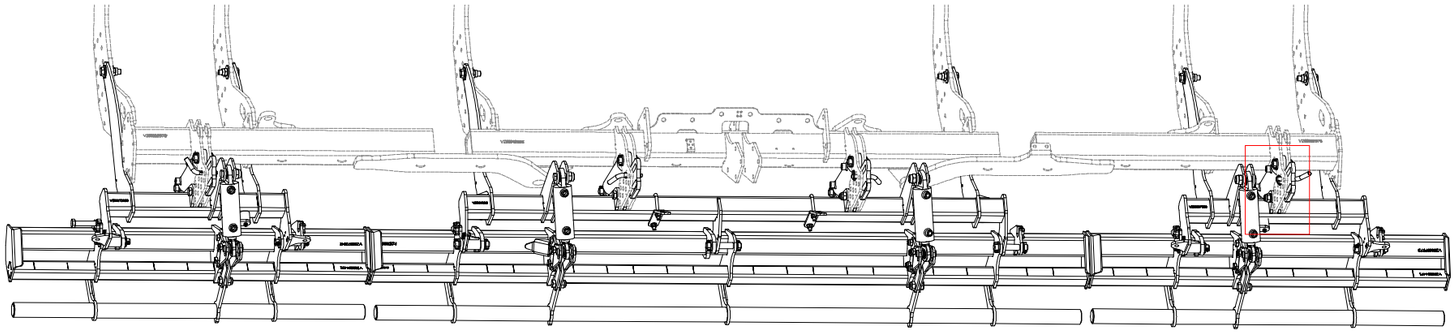

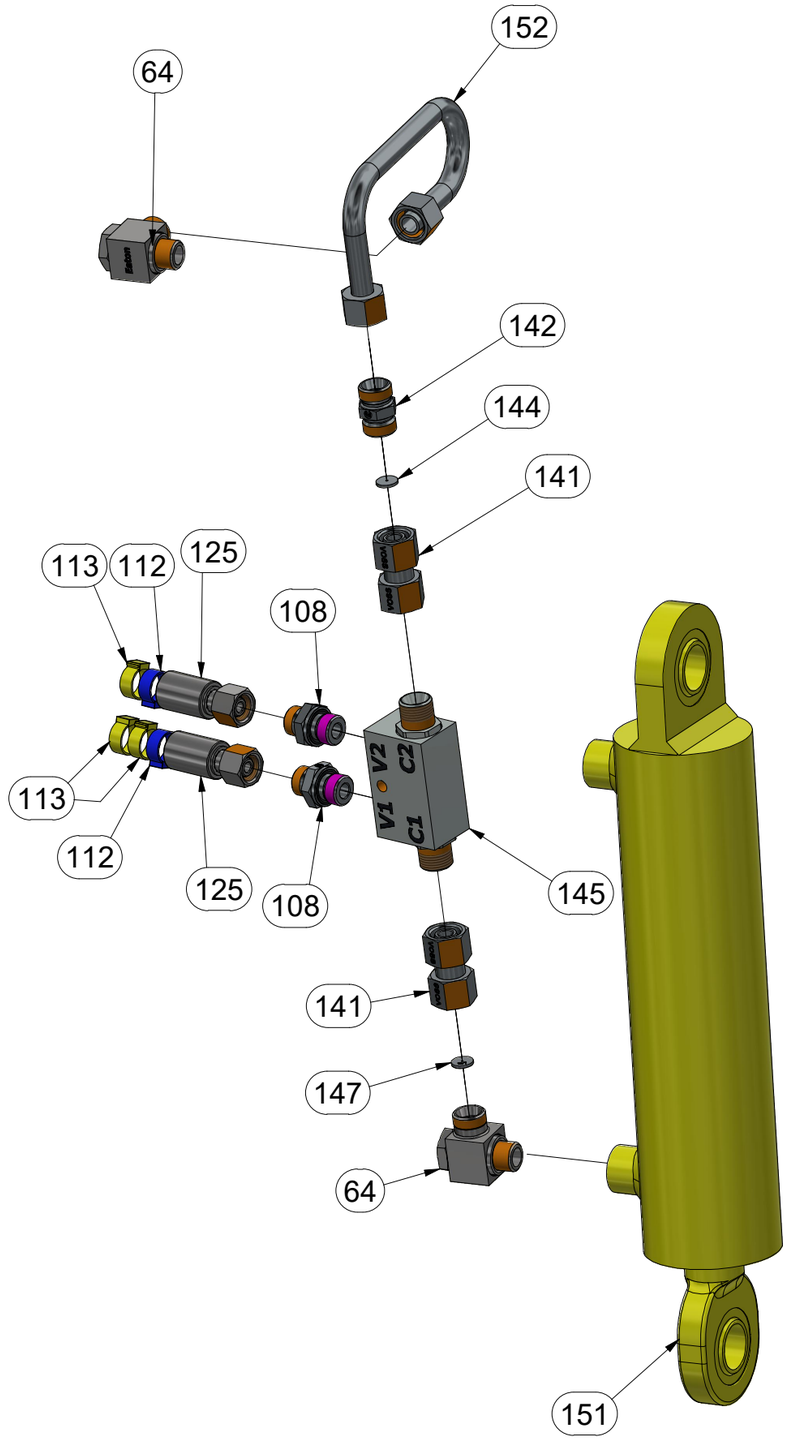

Pos.	Part Number	Pcs.
64	m20882	8
108	m06528	8
112	m11253	33
113	m11289	21
125	m05278	4
141	m22306	8
142	m16910	4
144	m10775	4
145	m08083	4
147	m10774	4
151	m25326	4
152	m26424	4

CZ SEKCE PRACOVNÍ SECÍ

D ARBEITSSEKTION AUSSAAT

F SECTION DE TRAVAIL - SEMIS

GB WORKING SECTION - SOWING

RU СЕКЦИЯ РАБОЧАЯ ВЫСЕВАЮЩАЯ

PL SEKCJA SIEWU ROBOCZEGO

VZ00052943

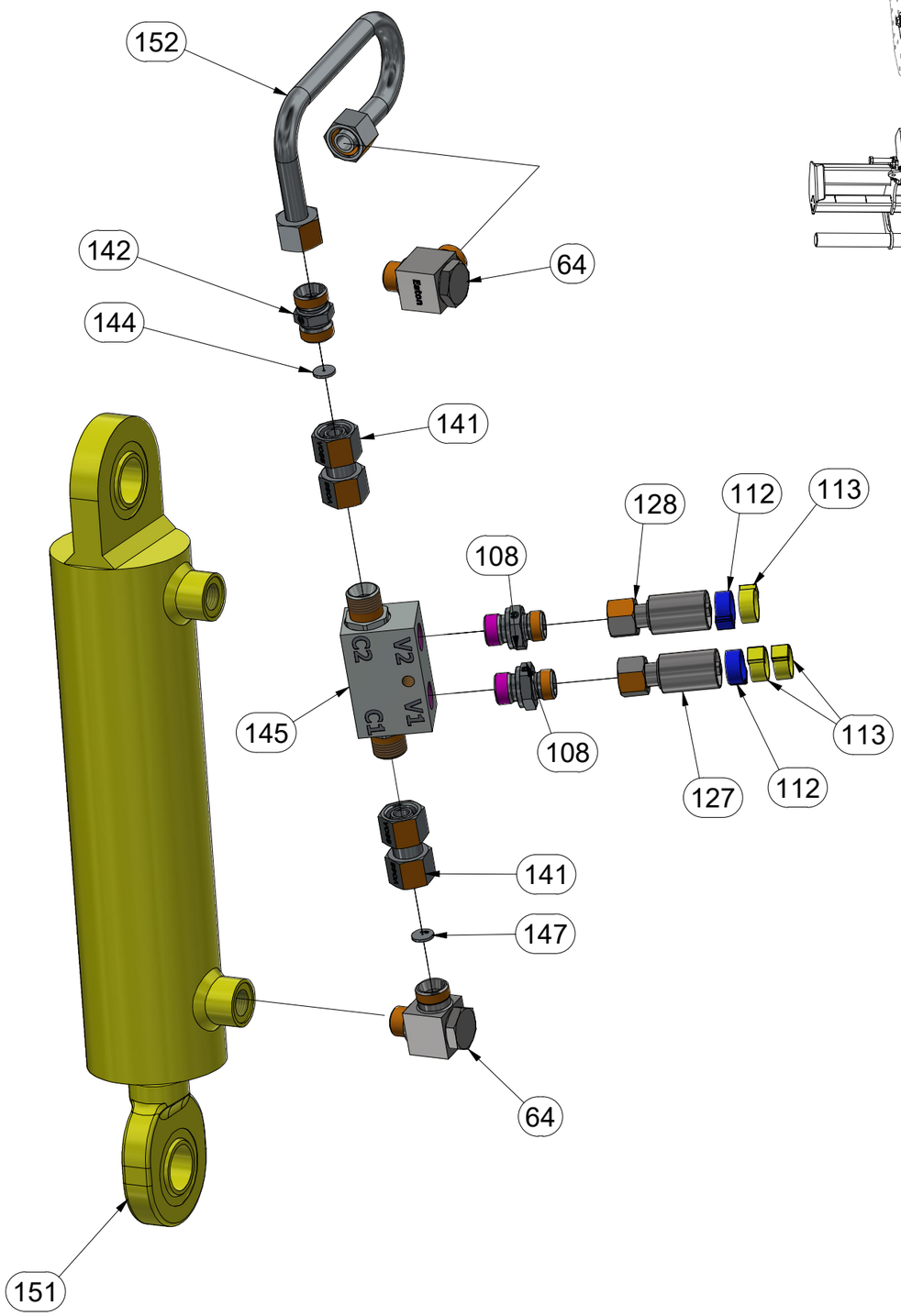

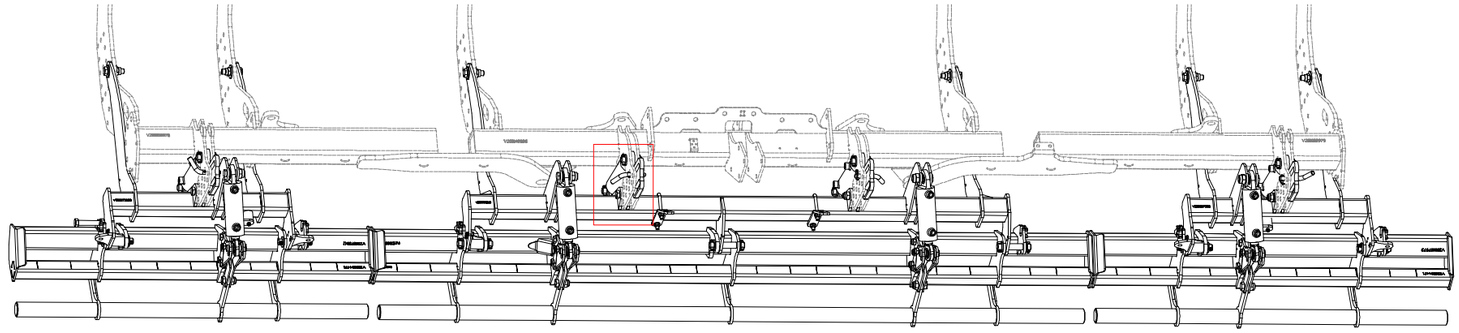

Pos.	Part Number	Pcs.
64	m20882	8
108	m06528	8
112	m11253	33
113	m11289	21
127	m09629	4
128	m07645	2
141	m22306	8
142	m16910	4
144	m10775	4
145	m08083	4
147	m10774	4
151	m25326	4
152	m26424	4

CZ SEKCE PRACOVNÍ SECÍ

D ARBEITSSEKTION AUSSAAT

F SECTION DE TRAVAIL - SEMIS

GB WORKING SECTION - SOWING

RU СЕКЦИЯ РАБОЧАЯ ВЫСЕВАЮЩАЯ

PL SEKCJA SIEWU ROBOCZEGO

VZ00052943

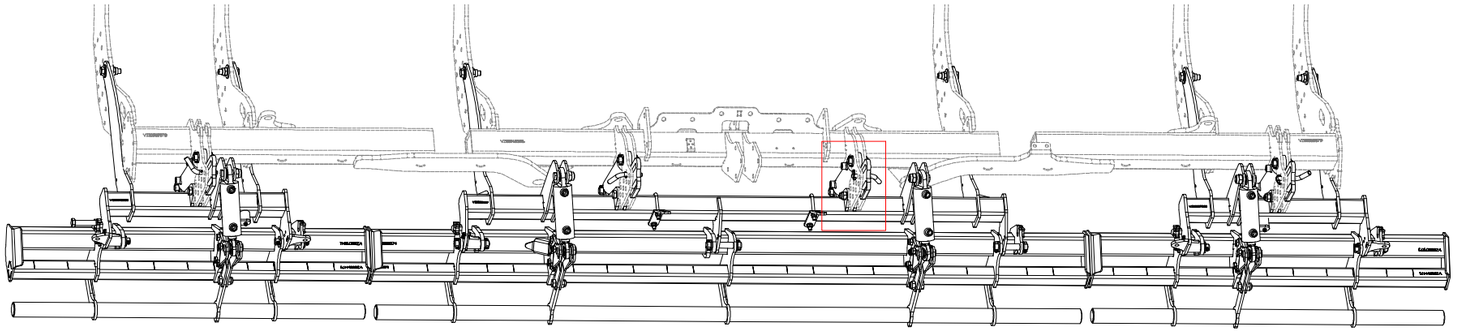

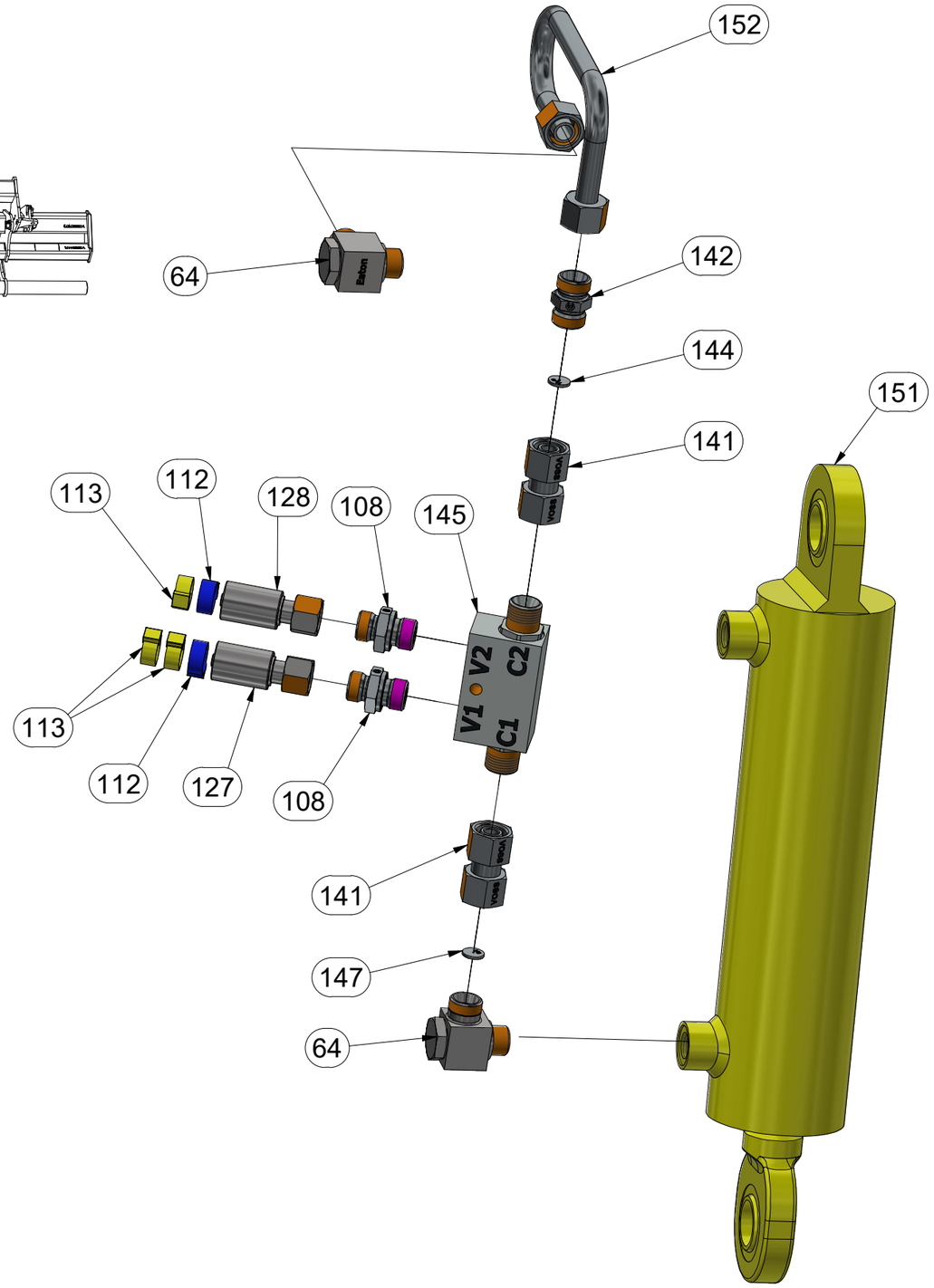

Pos.	Part Number	Pcs.
64	m20882	8
108	m06528	8
112	m11253	33
113	m11289	21
127	m09629	4
128	m07645	2
141	m22306	8
142	m16910	4
144	m10775	4
145	m08083	4
147	m10774	4
151	m25326	4
152	m26424	4

CZ SEKCE PRACOVNÍ SECÍ

D ARBEITSSEKTION AUSSAAT

F SECTION DE TRAVAIL - SEMIS

GB WORKING SECTION - SOWING

RU СЕКЦИЯ РАБОЧАЯ ВЫСЕВАЮЩАЯ

PL SEKCJA SIEWU ROBOCZEGO

VZ00052943

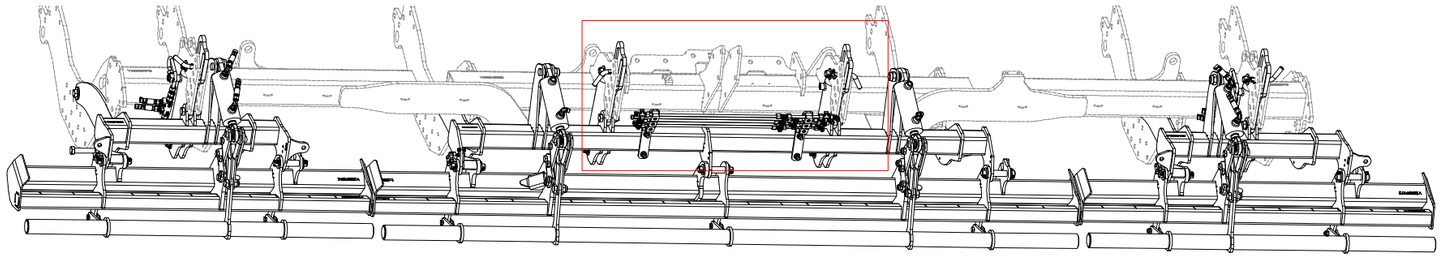

Pos.	Part Number	Pcs.
57	m06102	6
87	m05560	6
105	m06803	11
109	m05488	6
110	m03889	9
117	m06661	6
121	m13971	3
122	m13970	3
123	m13969	2
124	m13972	2

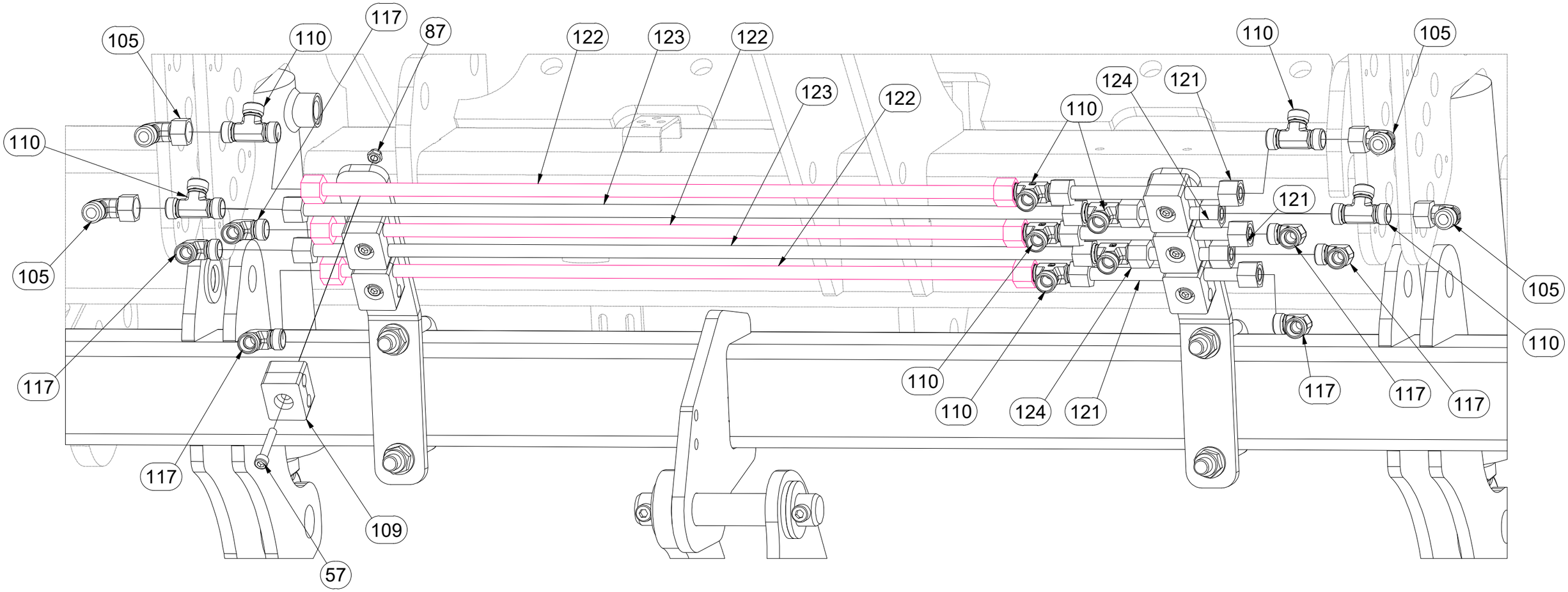

CZ SEKCE PRACOVNÍ SECÍ

D ARBEITSSEKTION AUSSAAT

F SECTION DE TRAVAIL - SEMIS

GB WORKING SECTION - SOWING

RU СЕКЦИЯ РАБОЧАЯ ВЫСЕВАЮЩАЯ

PL SEKCJA SIEWU ROBOCZEGO

VZ00052943

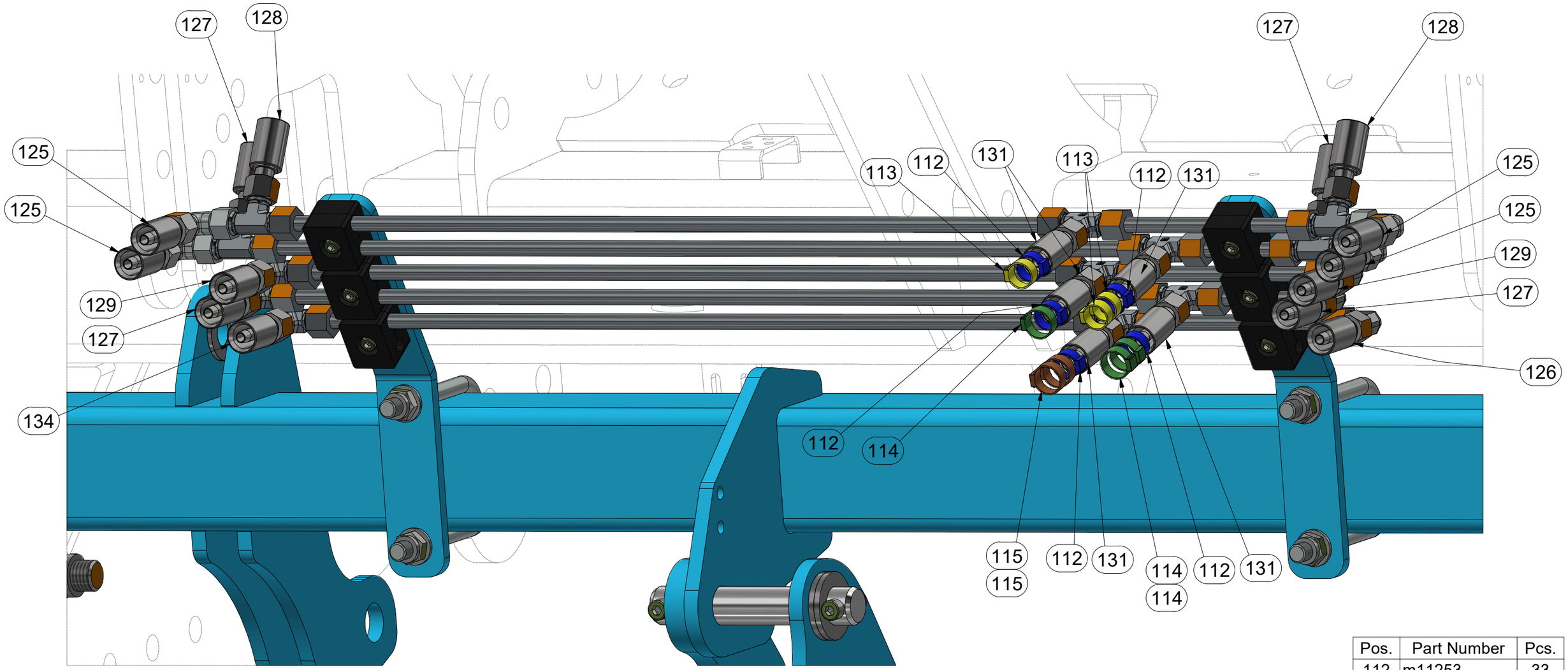

Pos.	Part Number	Pcs.
112	m11253	33
113	m11289	21
114	m11282	19
115	m21373	10
125	m05278	4
126	m04181	2
127	m09629	4
128	m07645	2
129	m04033	4
131	m07364	6
134	m08526	1

CZ SEKCE PRACOVNÍ SECÍ

D ARBEITSSEKTION AUSSAAT

F SECTION DE TRAVAIL - SEMIS

GB WORKING SECTION - SOWING

RU СЕКЦИЯ РАБОЧАЯ ВЫСЕВАЮЩАЯ

PL SEKCJA SIEWU ROBOCZEGO

VZ00052943

A,B

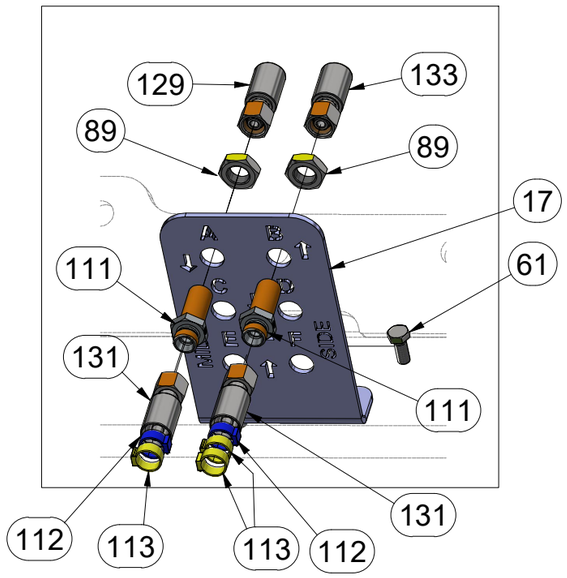

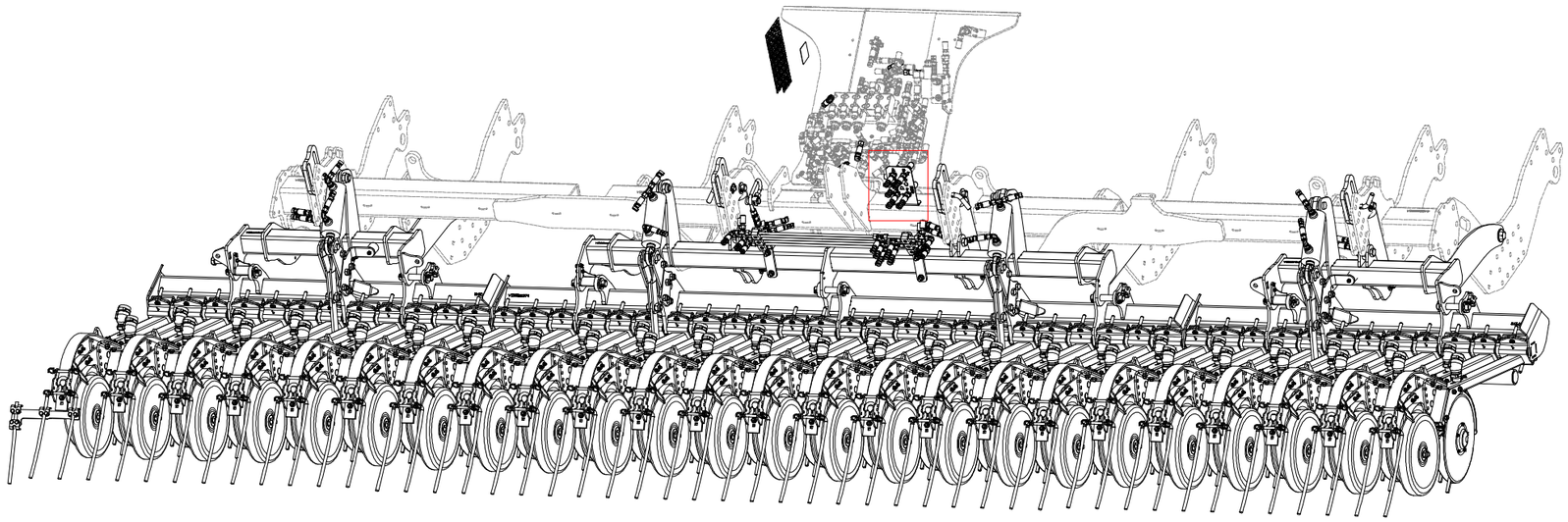

C

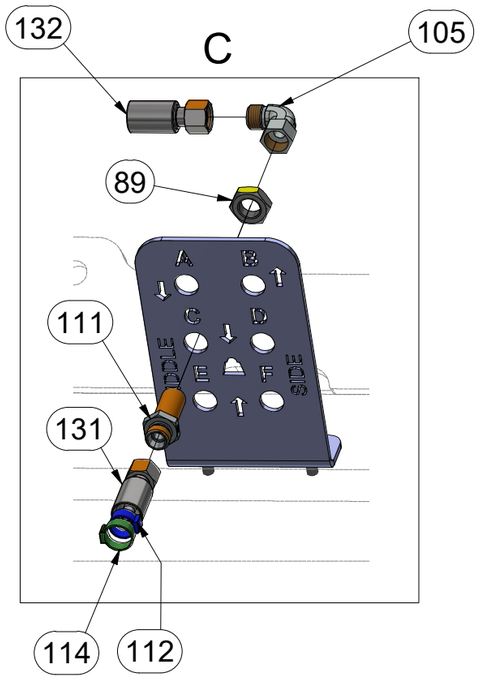

E,F

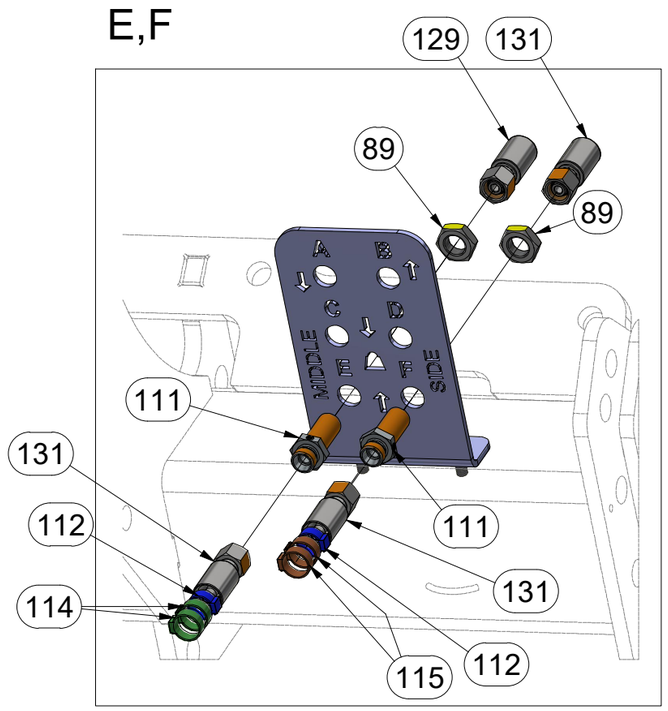

Pos.	Part Number	Pcs.
17	VZ00014425	1
61	m01089	2
89	m03941	5
105	m06803	11
111	m11768	5
112	m11253	33
113	m11289	21
114	m11282	19
115	m21373	10
129	m04033	4
131	m07364	6
132	m11125	1
133	m07363	1

CZ SEKCE PRACOVNÍ SECÍ

D ARBEITSSEKTION AUSSAAT

F SECTION DE TRAVAIL - SEMIS

GB WORKING SECTION - SOWING

RU СЕКЦИЯ РАБОЧАЯ ВЫСЕВАЮЩАЯ

PL SEKCJA SIEWU ROBOCZEGO

VZ00052943

Pos.	Part Number	Pcs.
112	m11253	33
113	m11289	21
114	m11282	19
115	m21373	10
129	m04033	4
131	m07364	6
132	m11125	1
133	m07363	1

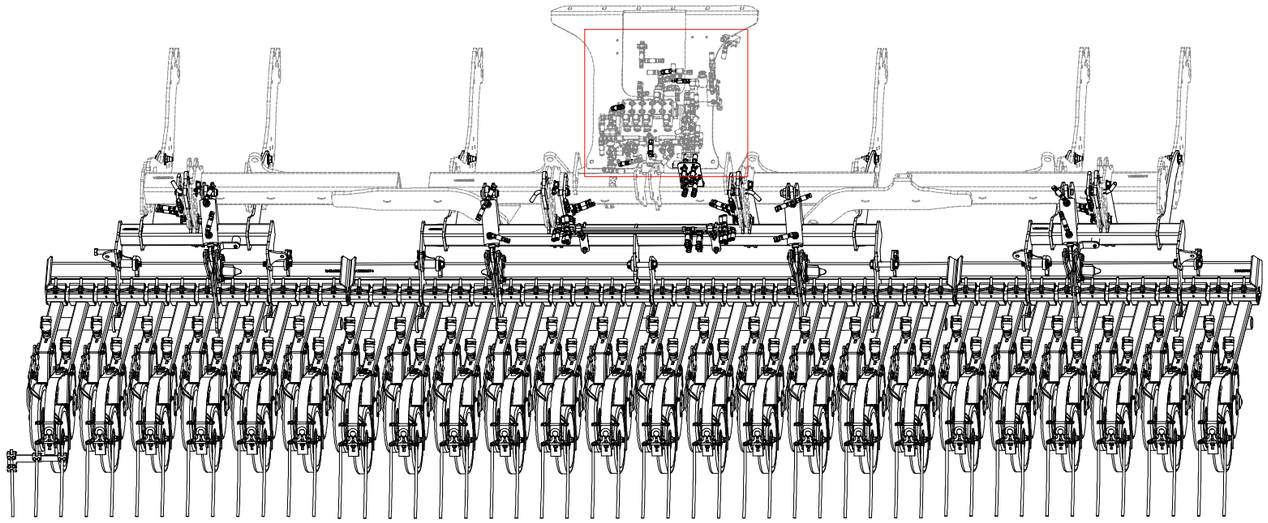

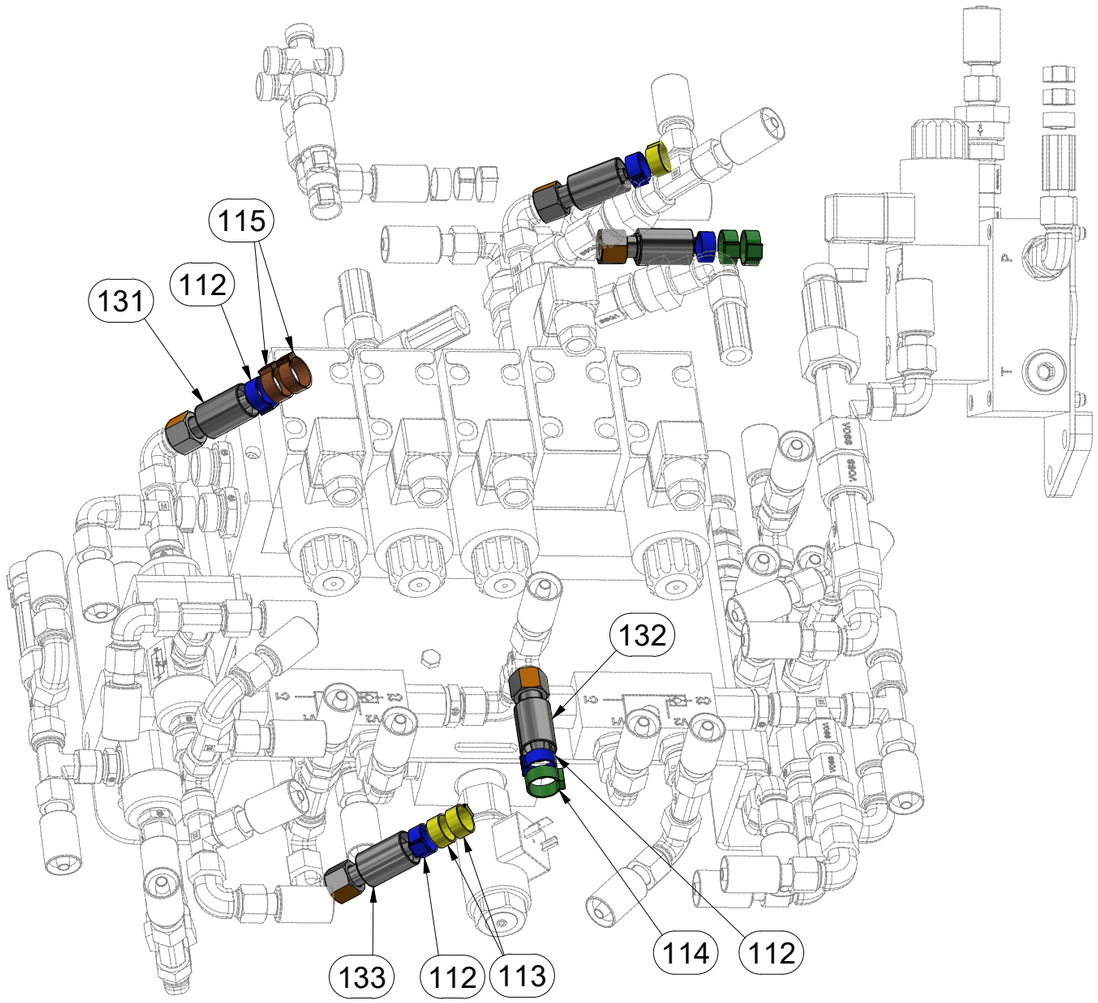

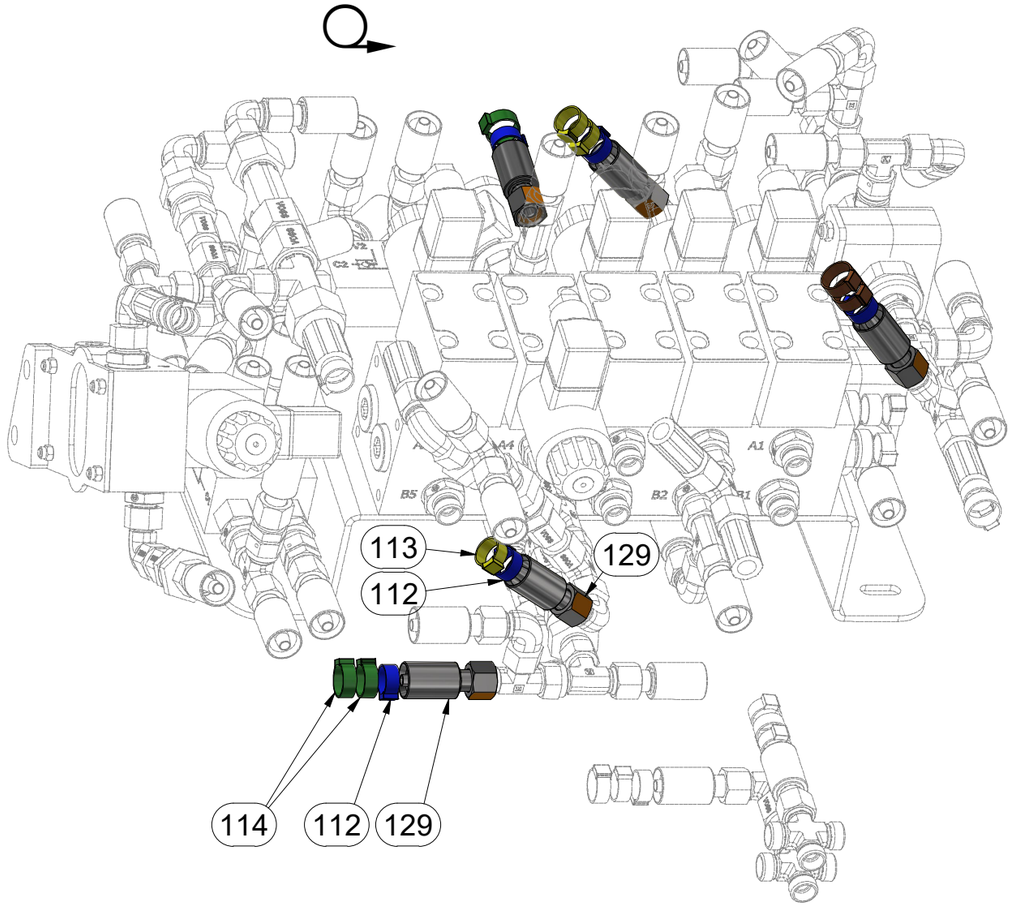

CZ SEKCE PRACOVNÍ SECÍ

D ARBEITSSEKTION AUSSAAT

F SECTION DE TRAVAIL - SEMIS

GB WORKING SECTION - SOWING

RU СЕКЦИЯ РАБОЧАЯ ВЫСЕВАЮЩАЯ

PL SEKCJA SIEWU ROBOCZEGO

VZ00052943

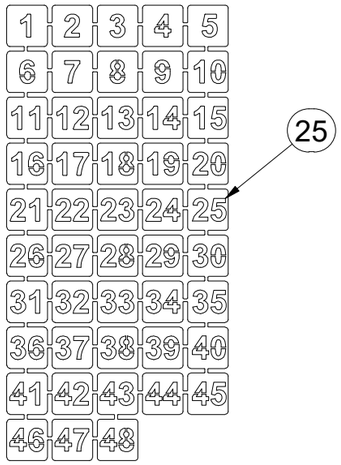

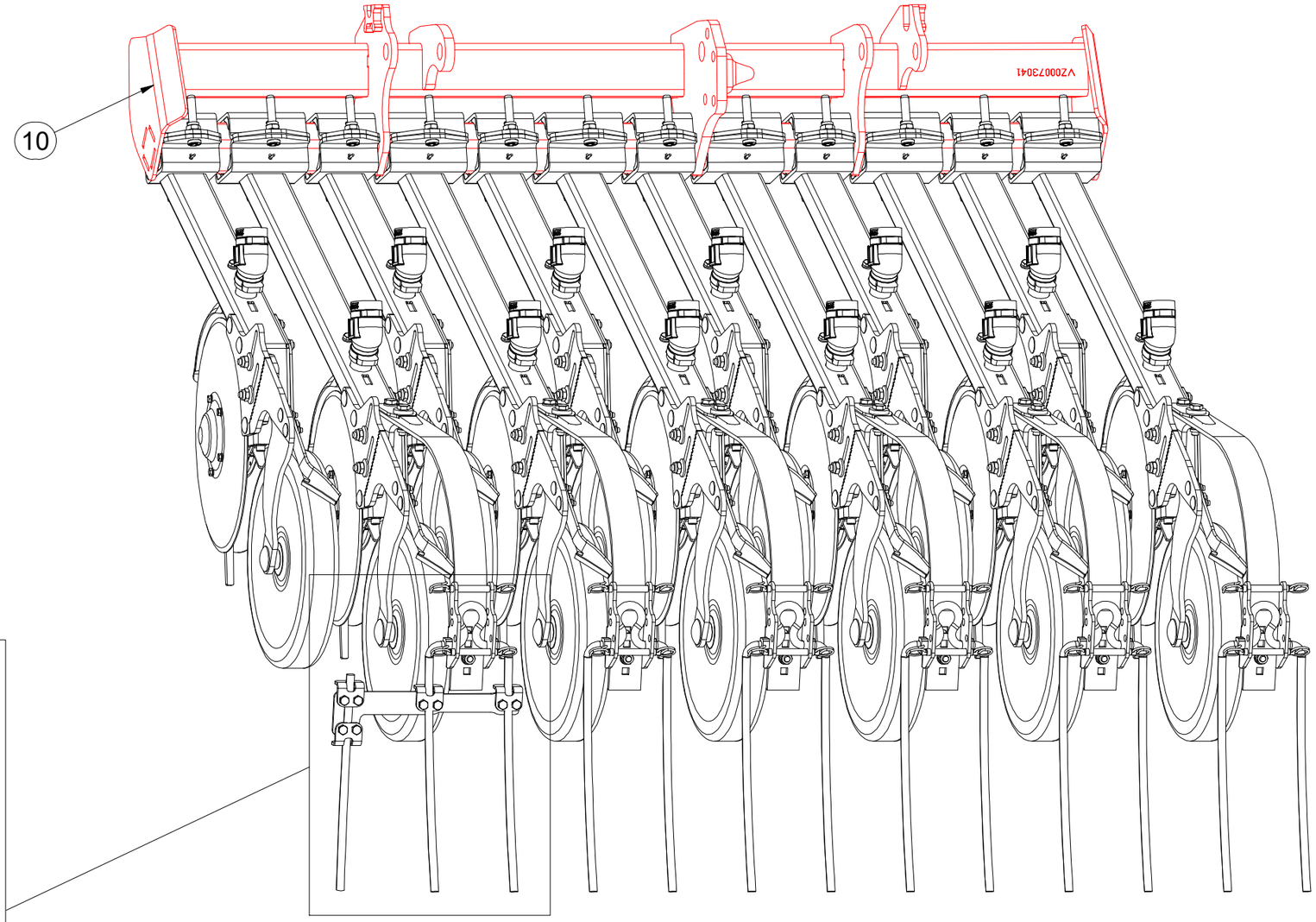

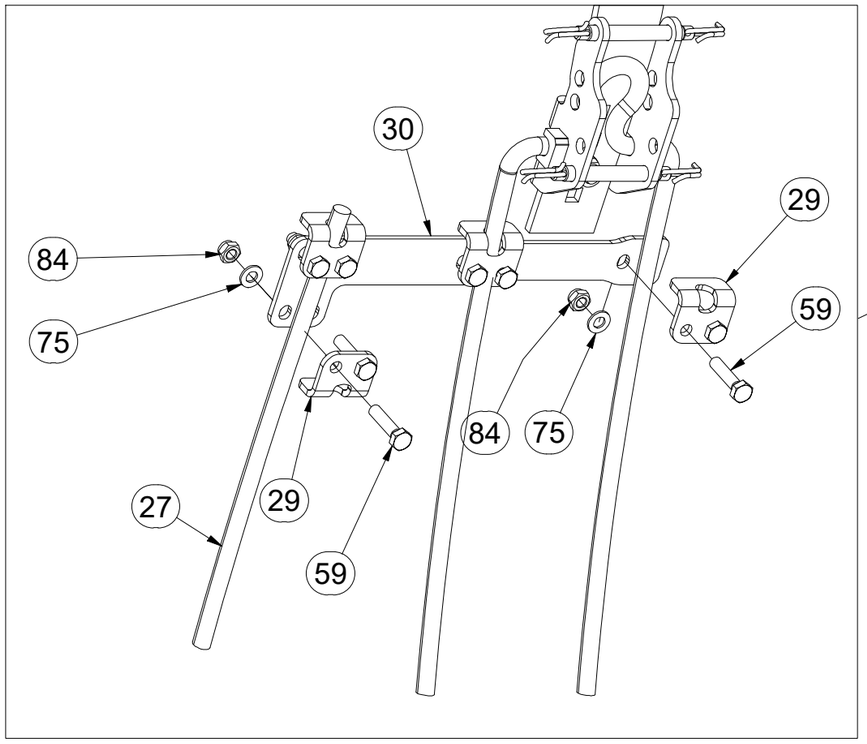

Pos.	Part Number	Pcs.
10	VZ00073040	1
25	4026216	1
27	VZ00004829	1
29	VZ00021252	4
30	VZ00021255	1
59	m01096	8
75	m01203	8
84	m04503	46

CZ SEKCE PRACOVNÍ SECÍ

D ARBEITSSEKTION AUSSAAT

F SECTION DE TRAVAIL - SEMIS

GB WORKING SECTION - SOWING

RU СЕКЦИЯ РАБОЧАЯ ВЫСЕВАЮЩАЯ

PL SEKCJA SIEWU ROBOCZEGO

VZ00052943

Pos.	Part Number	Pcs.
125	m05278	4
127	m09629	4
128	m07645	2
129	m04033	4
131	m07364	6
133	m07363	1

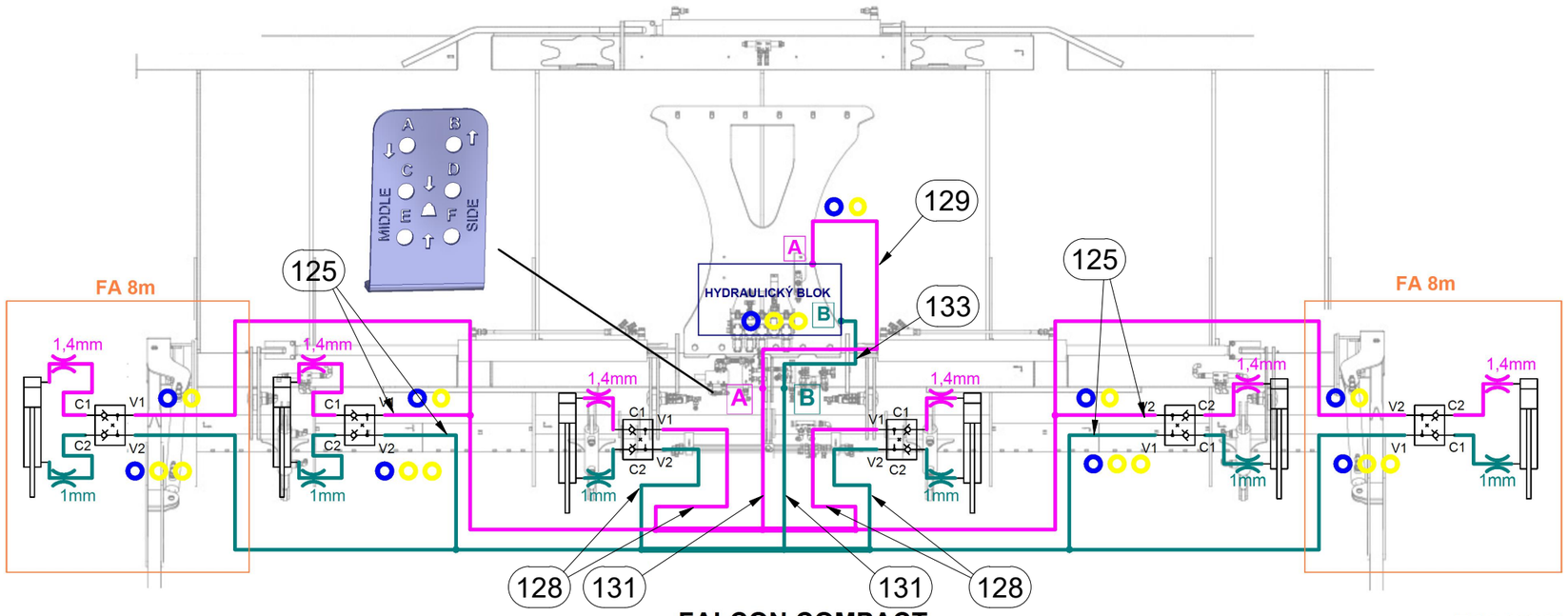

FALCON COMPACT

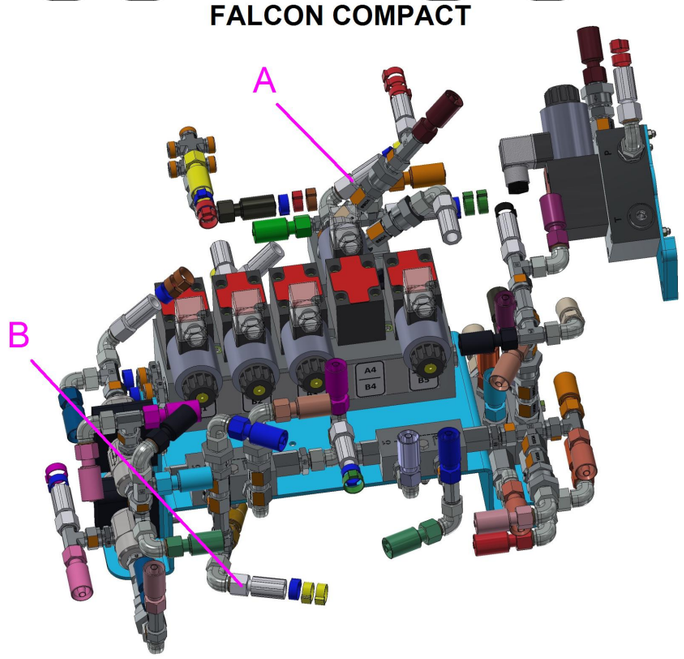

FALCON PRO

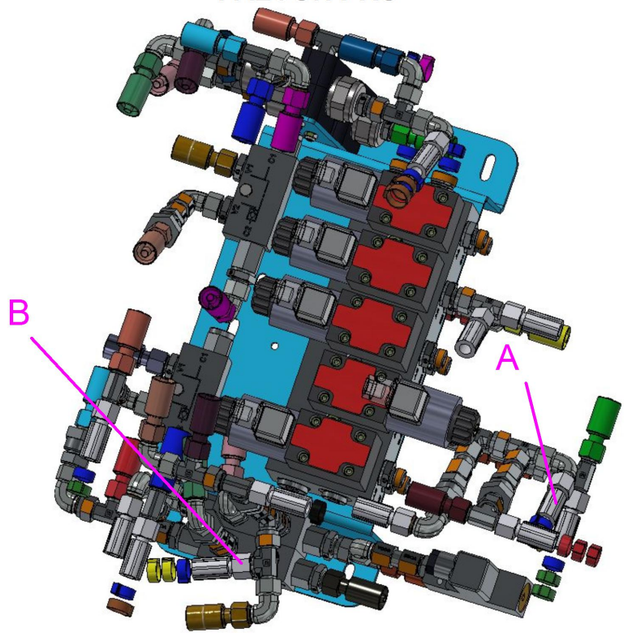

CZ SEKCE PRACOVNÍ SECÍ

D ARBEITSSEKTION AUSSAAT

F SECTION DE TRAVAIL - SEMIS

GB WORKING SECTION - SOWING

RU СЕКЦИЯ РАБОЧАЯ ВЫСЕВАЮЩАЯ

PL SEKCJA SIEWU ROBOCZEGO

VZ00052943

Pos.	Part Number	Pcs.
126	m04181	2
127	m09629	4
129	m04033	4
131	m07364	6
132	m11125	1
133	m07363	1
134	m08526	1
135	m03714	1

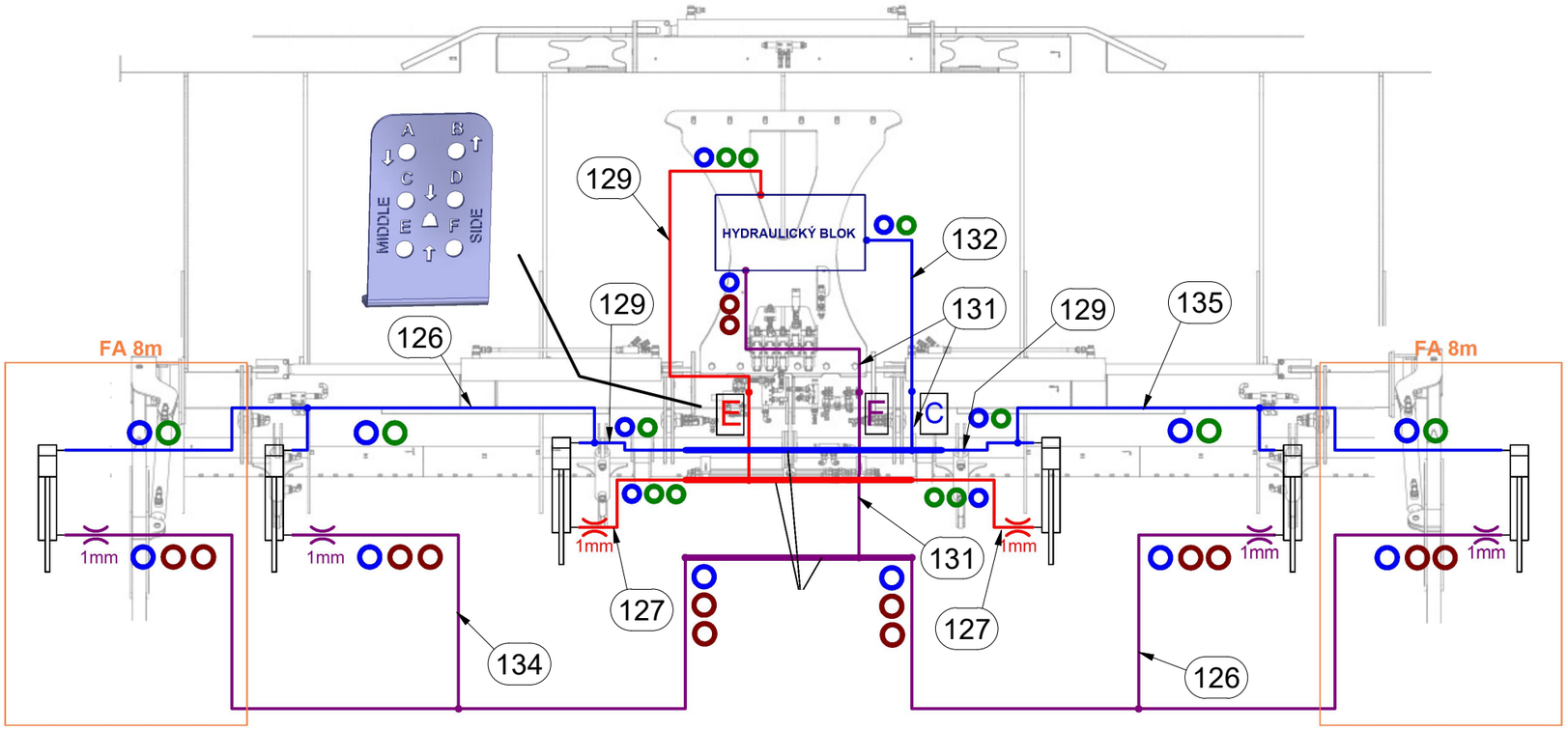

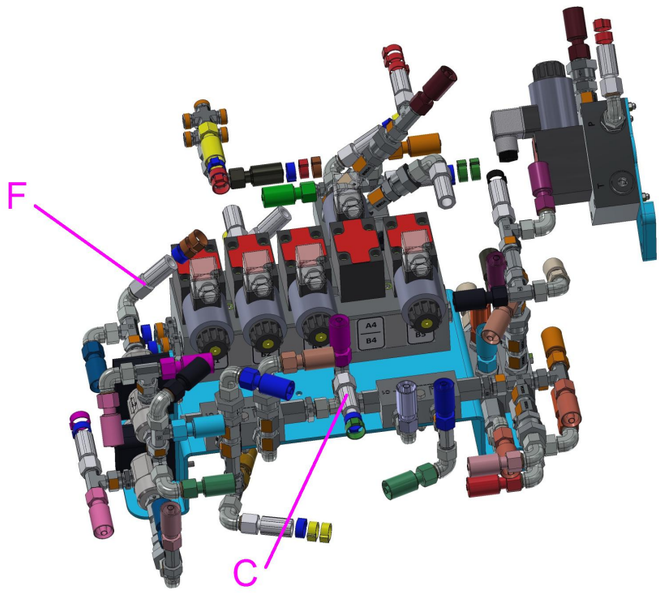

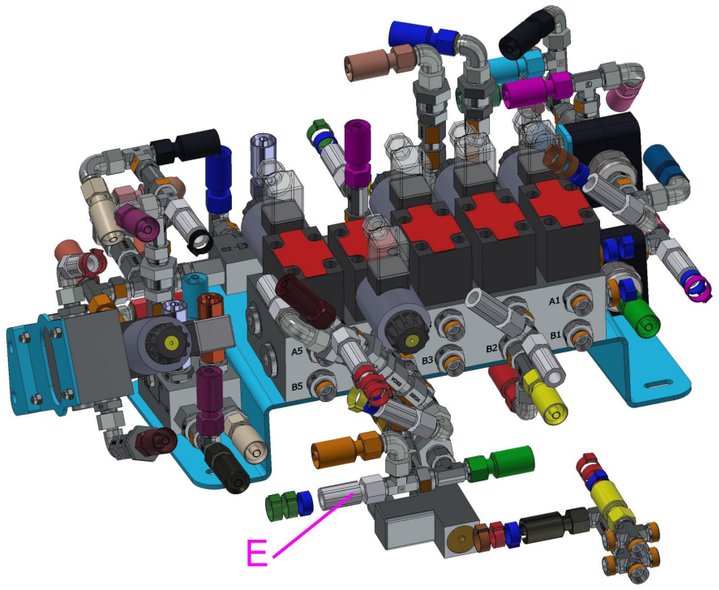

CZ SECÍ BOTKA - KRÁTKÁ

D KURZE SÄMASCHINE SCHAR

F SOC COURT DE SEMOIR

GB SHORT SEED DRILL OPENER

RU КОРОТКИЙ СОШНИК СЕЯЛКИ

PL KRÓTKA REDLICA SIEWNA

VZ00017816

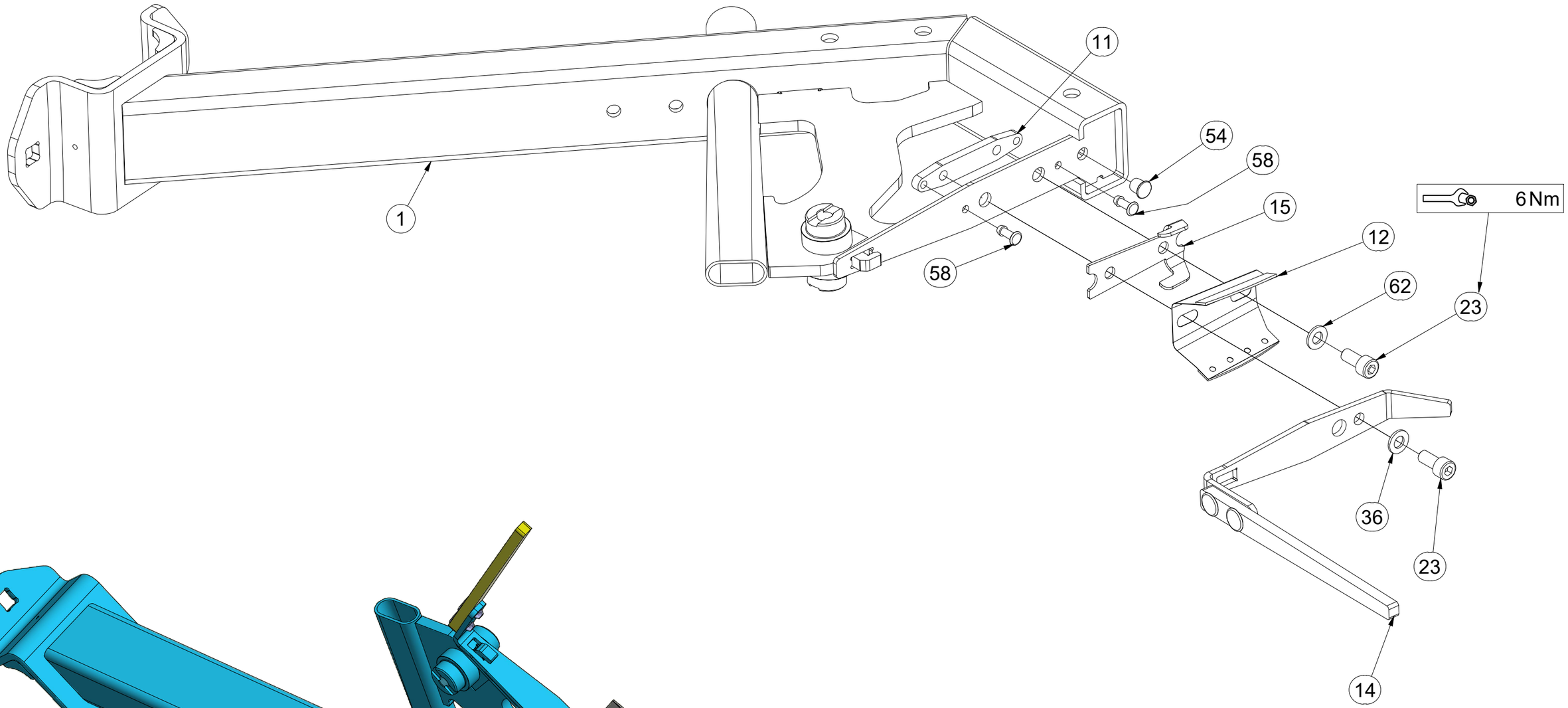

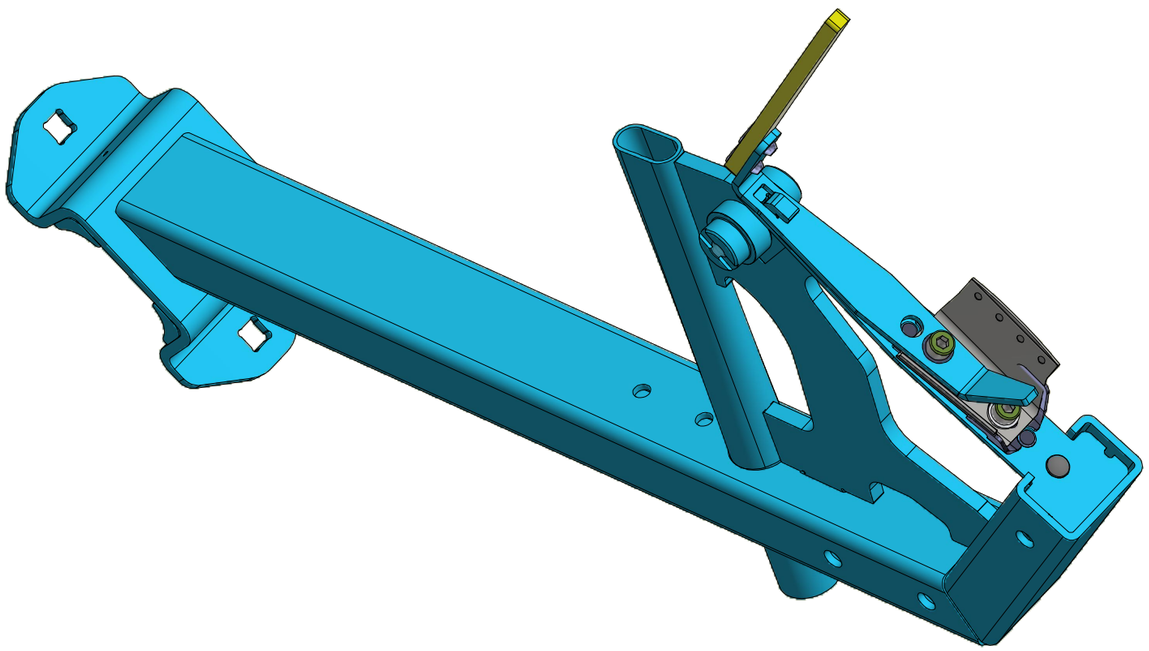

Pos.	Part Number	Pcs.	Pos.	Part Number	Pcs.
1	VZ00017817	1	23	m11050	2
11	4024683	1	36	m06846	1
12	VZ00038797	1	54	m14036	1
14	VZ00038794	1	58	m21683	2
15	VZ00038793	1	62	m26556	1

CZ SECÍ BOTKA - KRÁTKÁ

D KURZE SÄMASCHINE SCHAR

F SOC COURT DE SEMOIR

GB SHORT SEED DRILL OPENER

RU КОРОТКИЙ СОШНИК СЕЯЛКИ

PL KRÓTKA REDLICA SIEWNA

VZ00017816

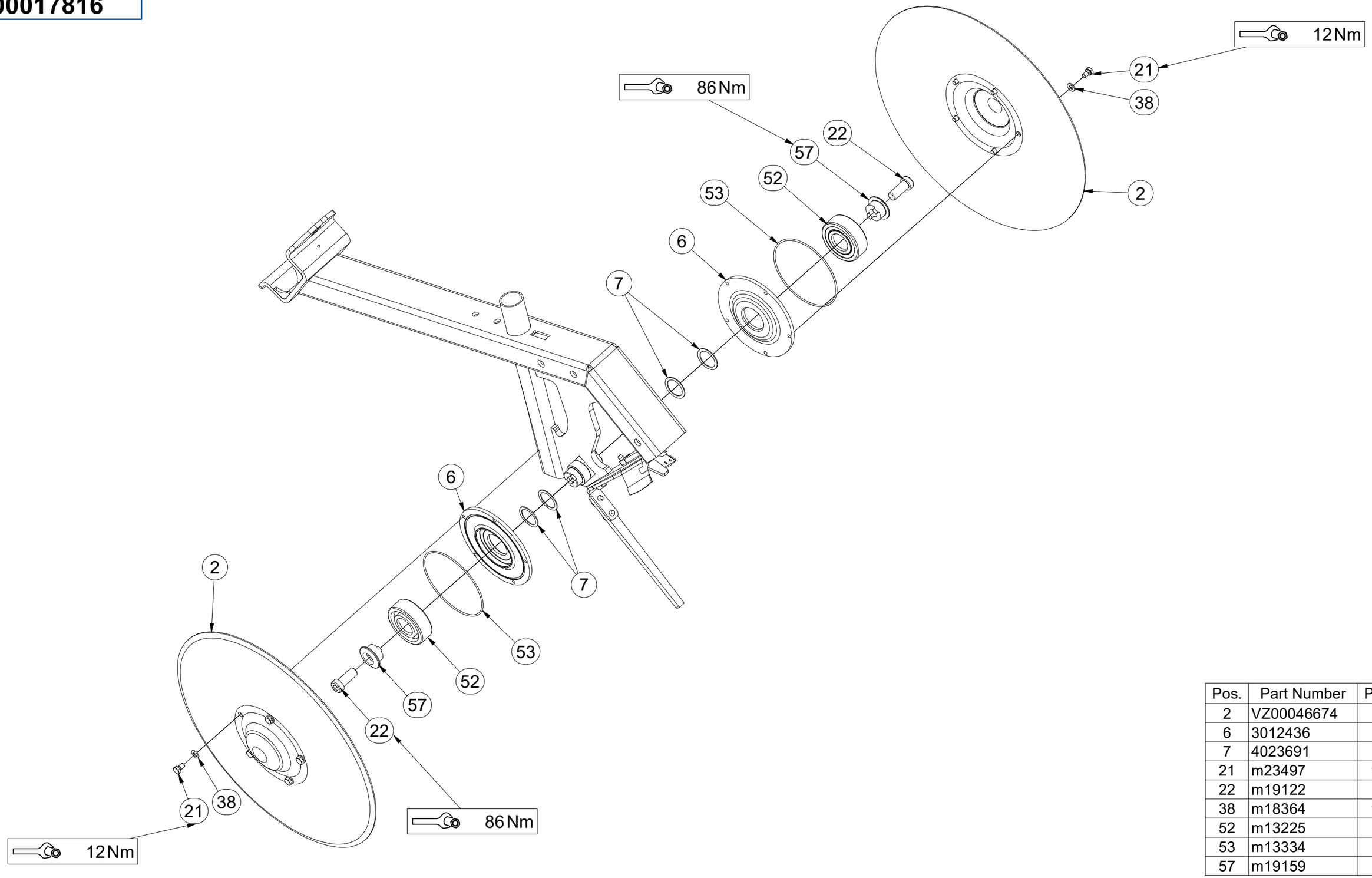

Pos.	Part Number	Pcs.
2	VZ00046674	2
6	3012436	2
7	4023691	4
21	m23497	10
22	m19122	2
38	m18364	10
52	m13225	2
53	m13334	2
57	m19159	2

CZ SECÍ BOTKA - KRÁTKÁ

D KURZE SÄMASCHINE SCHAR

F SOC COURT DE SEMOIR

GB SHORT SEED DRILL OPENER

RU КОРОТКИЙ СОШНИК СЕЯЛКИ

PL KRÓTKA REDLICA SIEWNA

VZ00017816

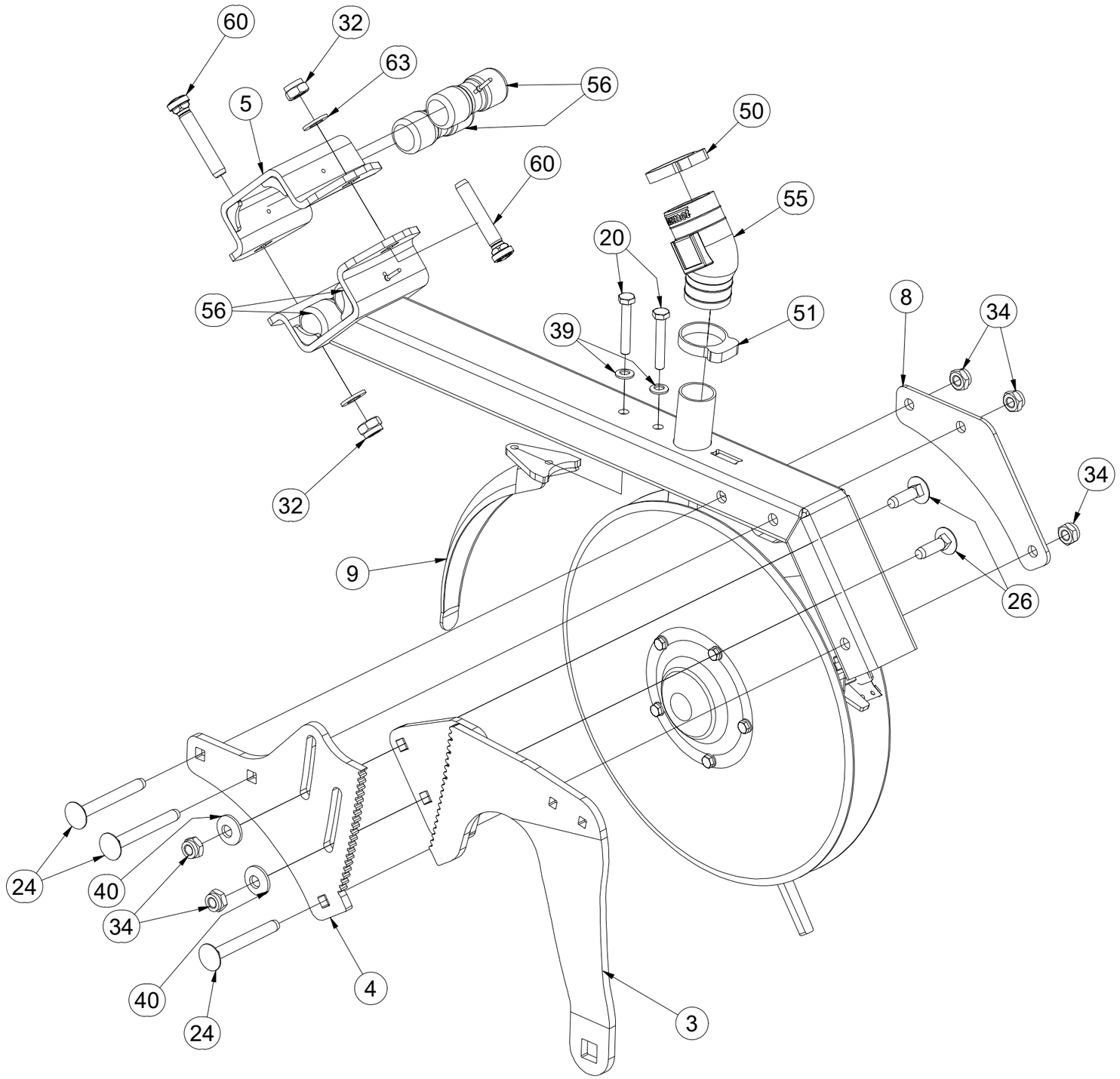

Pos.	Part Number	Pcs.
3	VZ00018455	1
4	VZ00018337	1
5	VZ00033608	1
8	4024675	1
9	4024685	1
20	m09296	2
24	m19229	3
26	m21932	2
32	m21001	2
34	m03775	5
39	m19156	2
40	m19157	2
50	m18762	1
51	m18761	1
55	m18492	1
56	m23854	4
60	m24075	2
63	m17741	2

CZ SECÍ BOTKA - KRÁTKÁ

D KURZE SÄMASCHINE SCHAR

F SOC COURT DE SEMOIR

GB SHORT SEED DRILL OPENER

RU КОРОТКИЙ СОШНИК СЕЯЛКИ

PL KRÓTKA REDLICA SIEWNA

VZ00017816

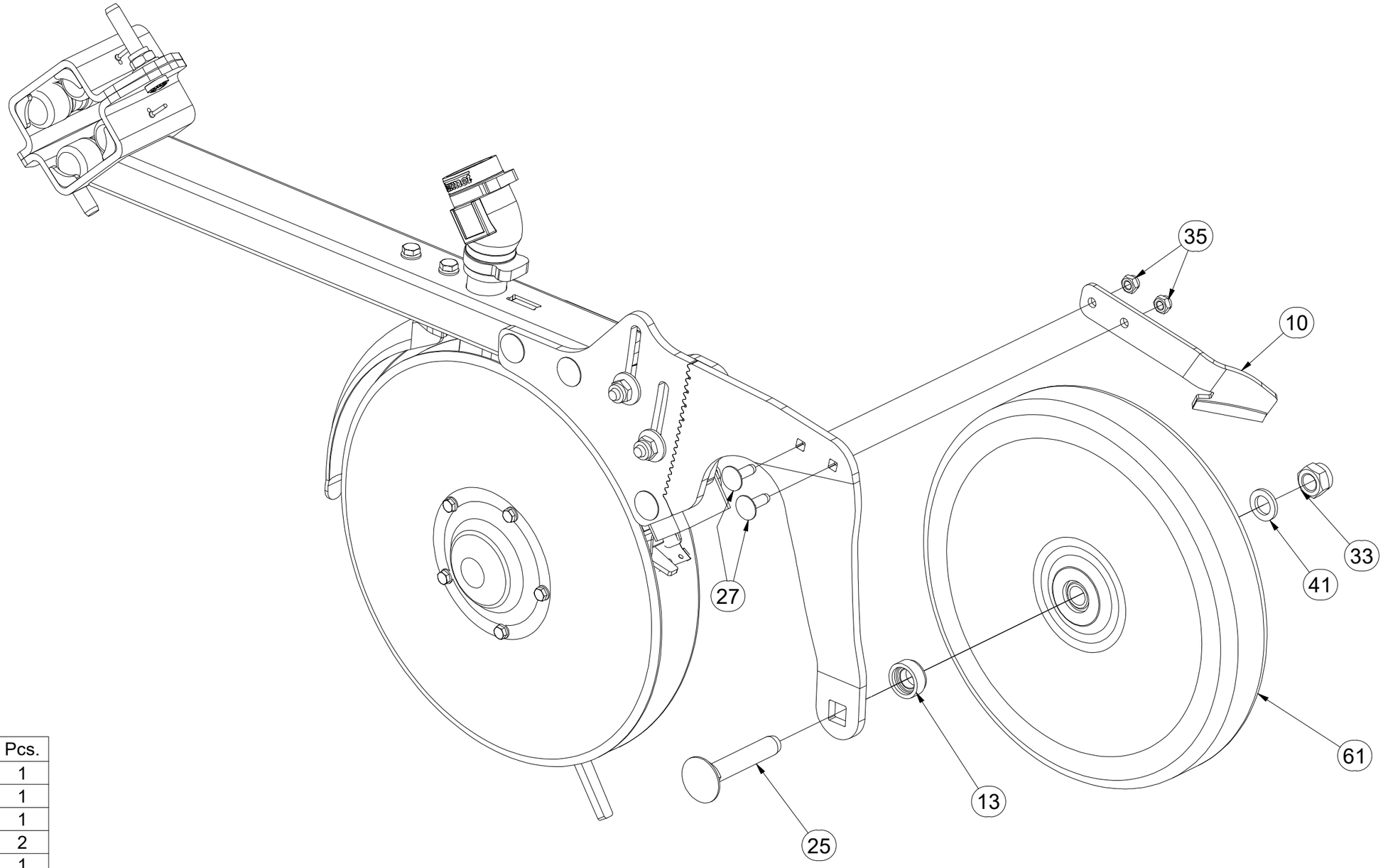

Pos.	Part Number	Pcs.
10	VZ00001555	1
13	VZ00001265	1
25	m20044	1
27	m19152	2
33	m03683	1
35	m04503	2
41	4023295	1
61	m19846	1

CZ SECÍ BOTKA - DLOUHÁ

D LANGE SÄMASCHINE SCHAR

F SOC LONG DE SEMOIR

GB LONG SEED DRILL OPENER

RU ДЛИННЫЙ СОШНИК СЕЯЛКИ

PL DŁUGA REDLICA SIEWNA

VZ00018672

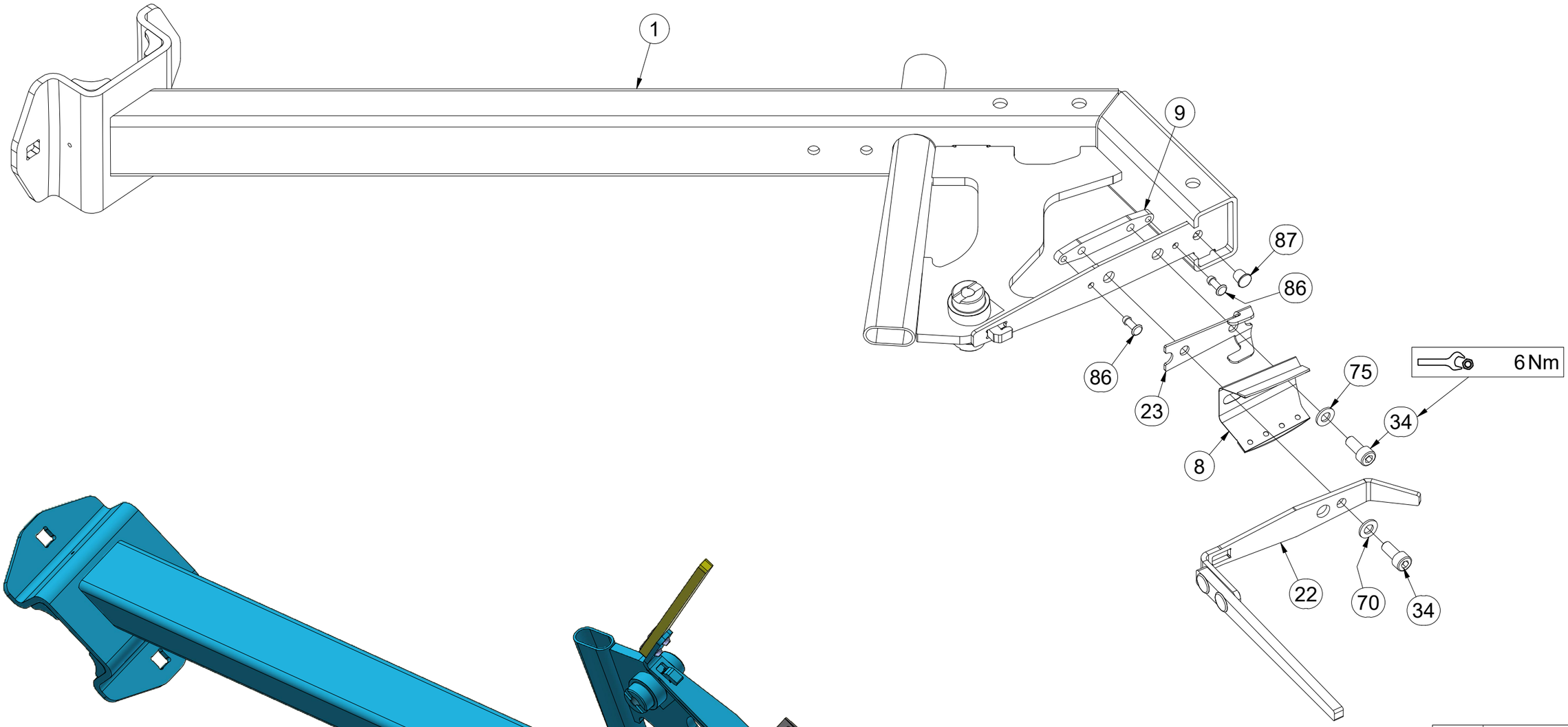

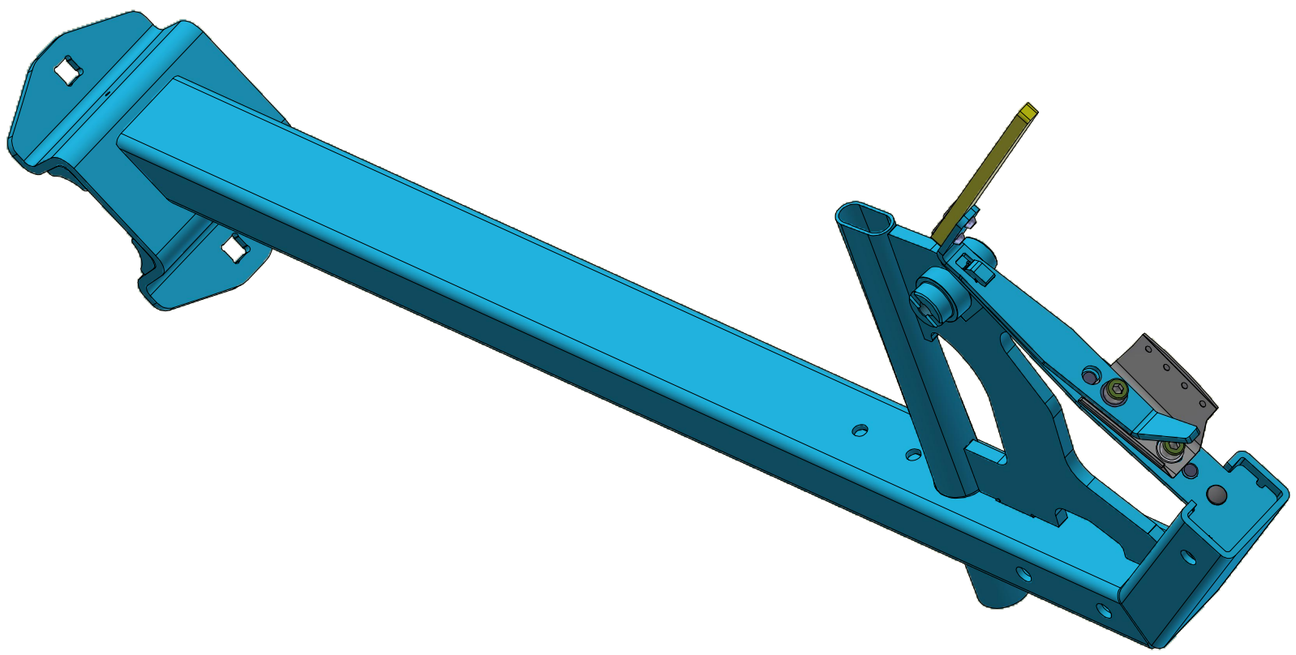

Pos.	Part Number	Pcs.
1	VZ00016711	1
8	VZ00038797	1
9	4024683	1
22	VZ00038794	1
23	VZ00038793	1
34	m11050	2
70	m06846	1
75	m26556	1
86	m21683	2
87	m14036	1

CZ SECÍ BOTKA - DLOUHÁ

D LANGE SÄMASCHINE SCHAR

F SOC LONG DE SEMOIR

GB LONG SEED DRILL OPENER

RU ДЛИННЫЙ СОШНИК СЕЯЛКИ

PL DŁUGA REDLICA SIEWNA

VZ00018672

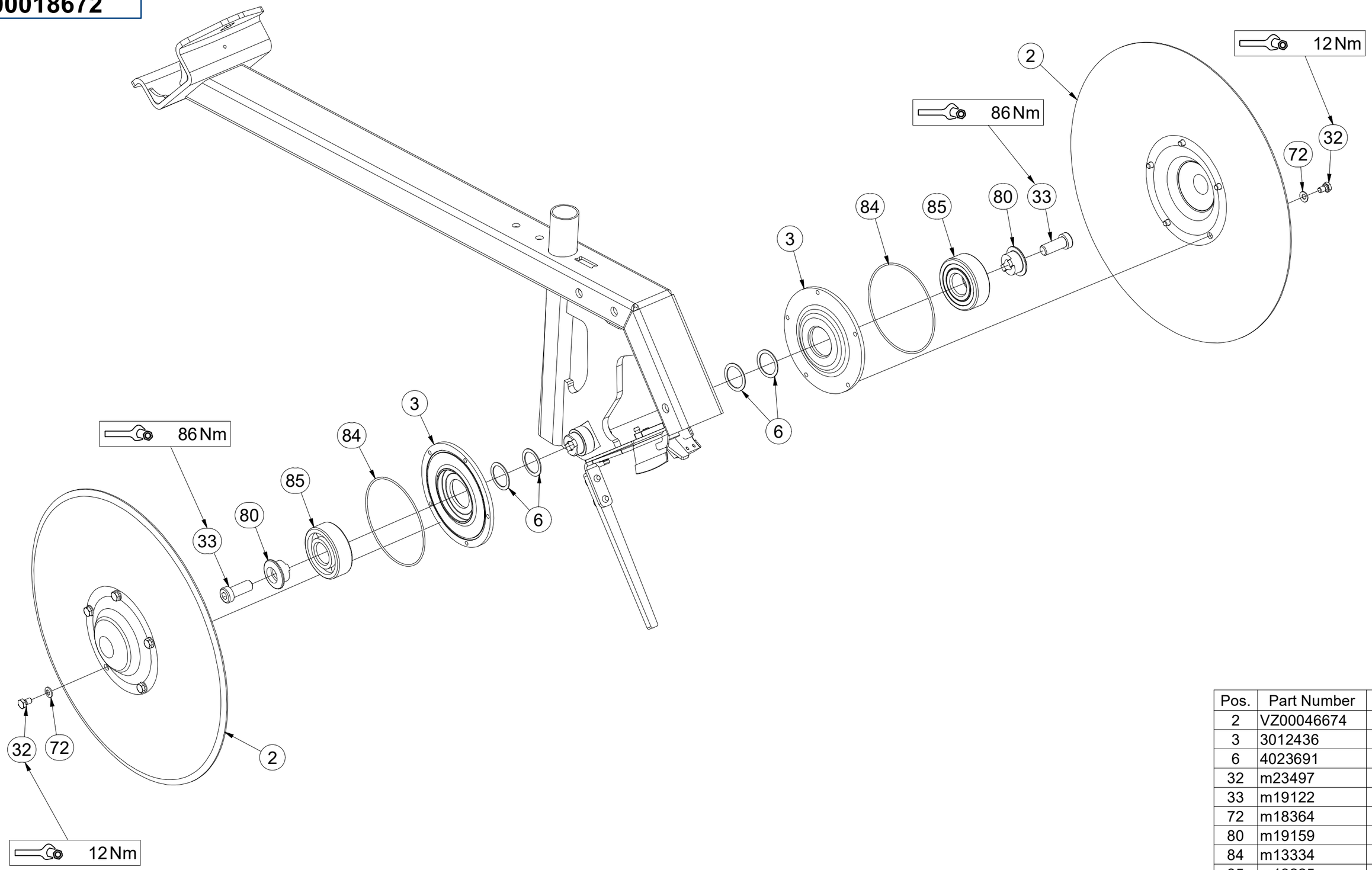

Pos.	Part Number	Pcs.
2	VZ00046674	2
3	3012436	2
6	4023691	4
32	m23497	10
33	m19122	2
72	m18364	10
80	m19159	2
84	m13334	2
85	m13225	2

CZ SECÍ BOTKA - DLOUHÁ

D LANGE SÄMASCHINE SCHAR

F SOC LONG DE SEMOIR

GB LONG SEED DRILL OPENER

RU ДЛИННЫЙ СОШНИК СЕЯЛКИ

PL DŁUGA REDLICA SIEWNA

VZ00018672

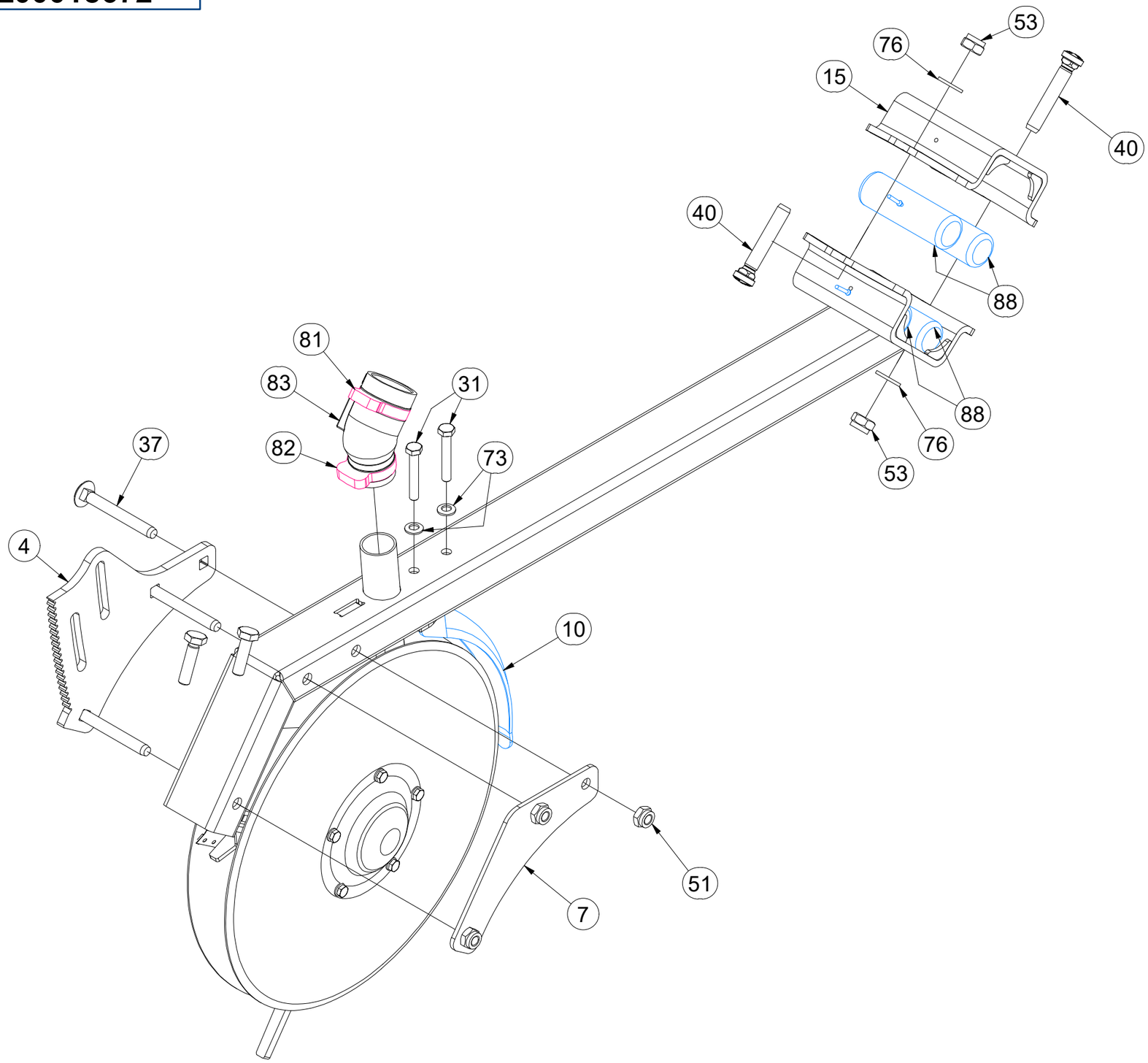

Pos.	Part Number	Pcs.
4	VZ00018337	1
7	4024675	1
10	4024685	1
15	VZ00033610	1
31	m09296	2
37	m19229	3
40	m24075	2
51	m03775	8
53	m21001	2
73	m19156	2
76	m17741	2
81	m18762	1
82	m18761	1
83	m18492	1
88	m23855	4

CZ SECÍ BOTKA - DLOUHÁ

D LANGE SÄMASCHINE SCHAR

F SOC LONG DE SEMOIR

GB LONG SEED DRILL OPENER

RU ДЛИННЫЙ СОШНИК СЕЯЛКИ

PL DŁUGA REDLICA SIEWNA

VZ00018672

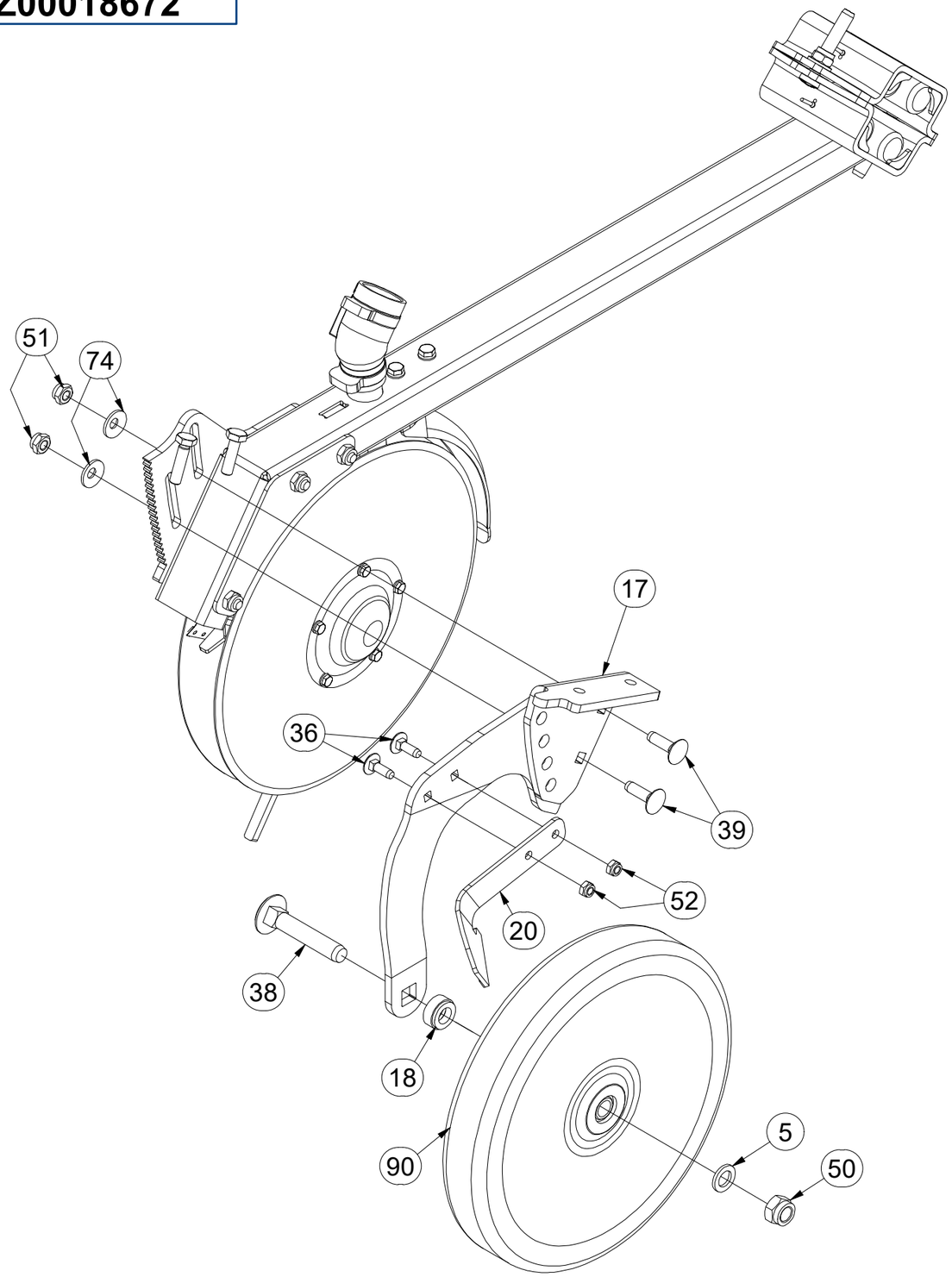

Pos.	Part Number	Pcs.
5	4023295	1
17	VZ00018439	1
18	VZ00001265	1
20	VZ00001555	1
36	m19152	2
38	m20044	1
39	m21932	2
50	m03683	1
51	m03775	8
52	m04503	2
74	m19157	2
90	m19846	1

CZ SECÍ BOTKA - DLOUHÁ

D LANGE SÄMASCHINE SCHAR

F SOC LONG DE SEMOIR

GB LONG SEED DRILL OPENER

RU ДЛИННЫЙ СОШНИК СЕЯЛКИ

PL DŁUGA REDLICA SIEWNA

VZ00018672

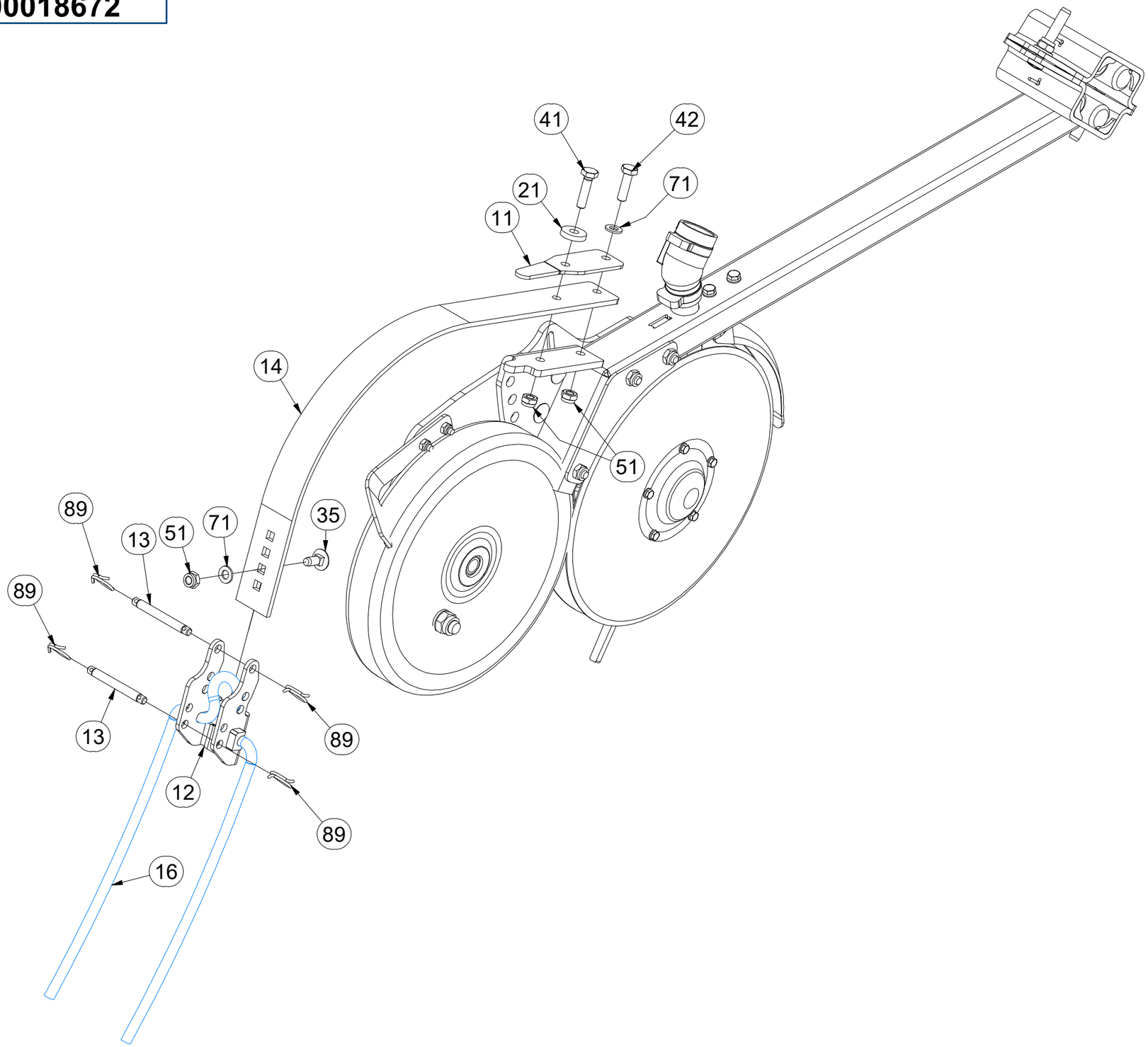

Pos.	Part Number	Pcs.
11	4024688	1
12	VZ00054478	1
13	VZ00022681	2
14	9005658	1
16	VZ00053477	1
21	VZ00013104	1
35	m03129	1
41	m01111	1
42	m04613	1
51	m03775	8
71	m01209	2
89	m22589	4

CZ ZNAMENÁK LEVÝ

D SPURREISSER LINKS

F MARQUEUR GAUCHE

GB MARKER LEFT

RU МАРКЕР ЛЕВЫЙ

PL ZNACZNIK LEWY

VZ00068803

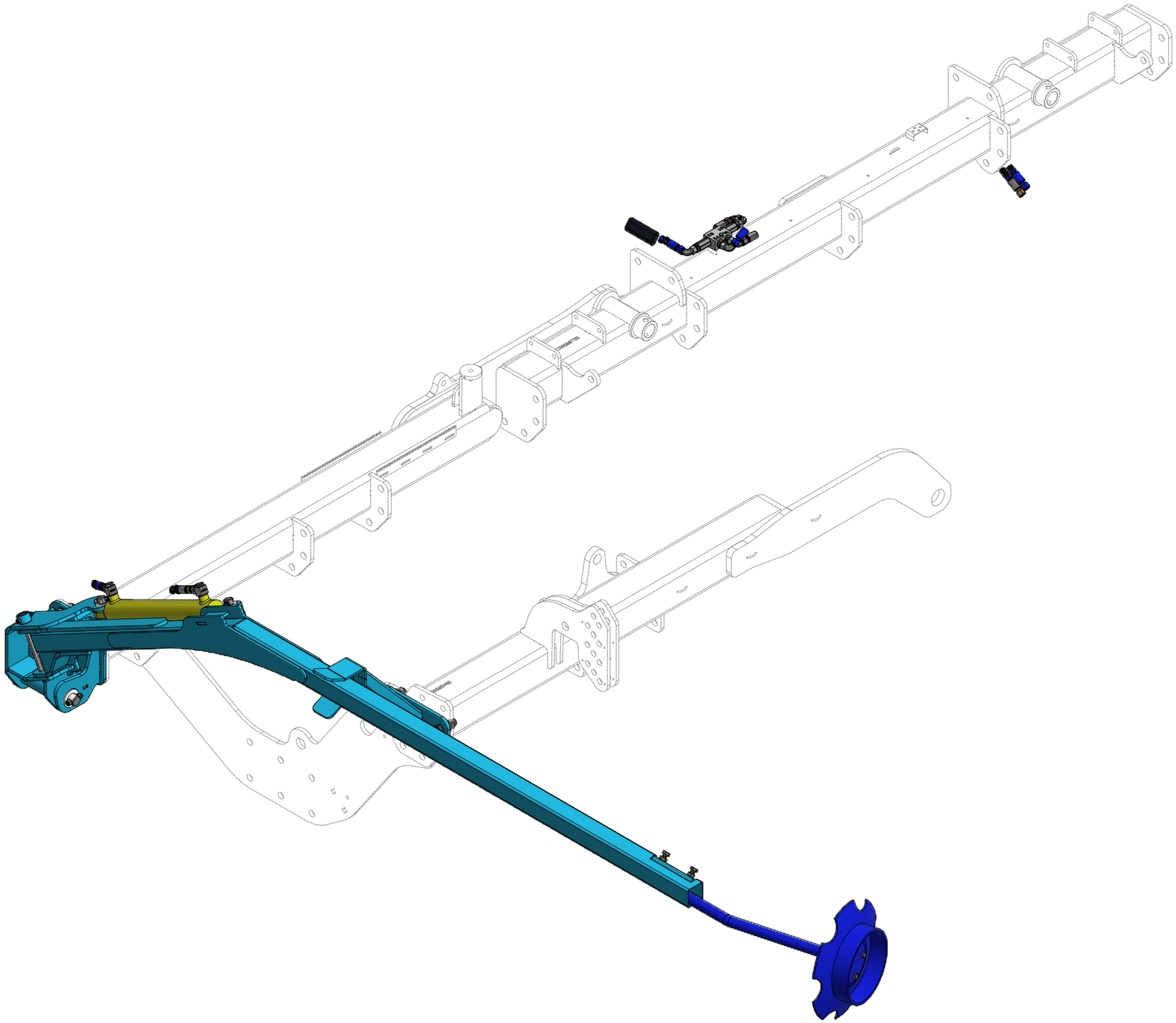

CZ ZNAMENÁK LEVÝ

D SPURREISSER LINKS

F MARQUEUR GAUCHE

GB MARKER LEFT

RU МАРКЕР ЛЕВЫЙ

PL ZNACZNIK LEWY

VZ00068803

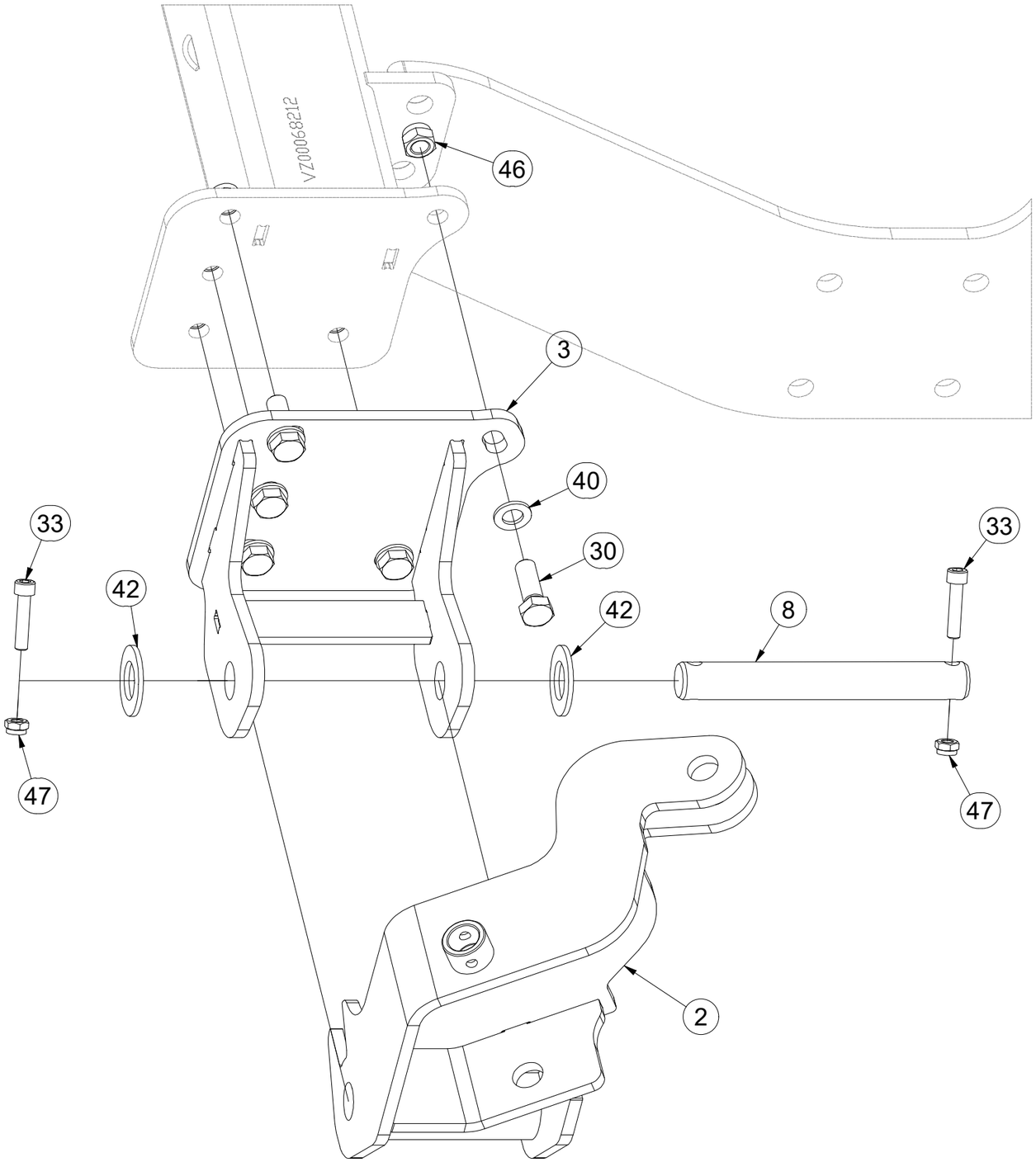

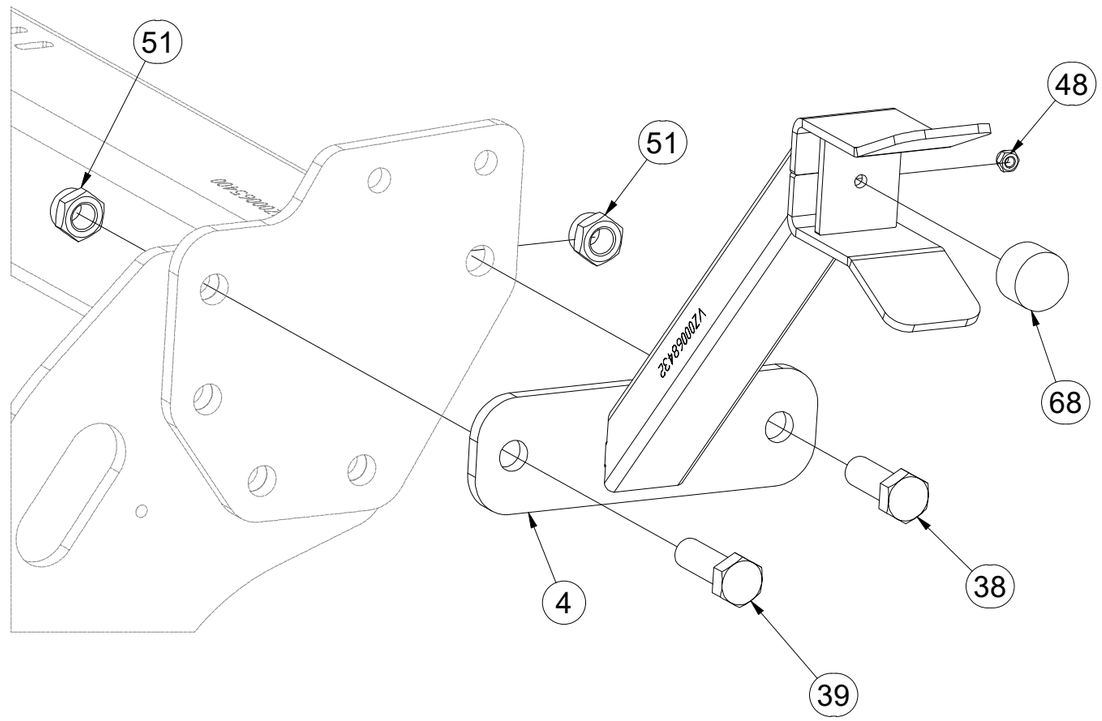

Pos.	Part Number	Pcs.	Pos.	Part Number	Pcs.
2	VZ00053061	1	46	m03683	5
3	VZ00053665	1	47	m03775	2
4	VZ00068433	1	48	m04503	6
8	4014597	1	68	m08098	1
30	m02254	5	51	m21660	2
33	m14143	2	38	m27644	1
40	m01219	5	39	m14496	1
42	m14029	2			

CZ ZNAMENÁK LEVÝ

D SPURREISSER LINKS

F MARQUEUR GAUCHE

GB MARKER LEFT

RU МАРКЕР ЛЕВЫЙ

PL ZNACZNIK LEWY

VZ00068803

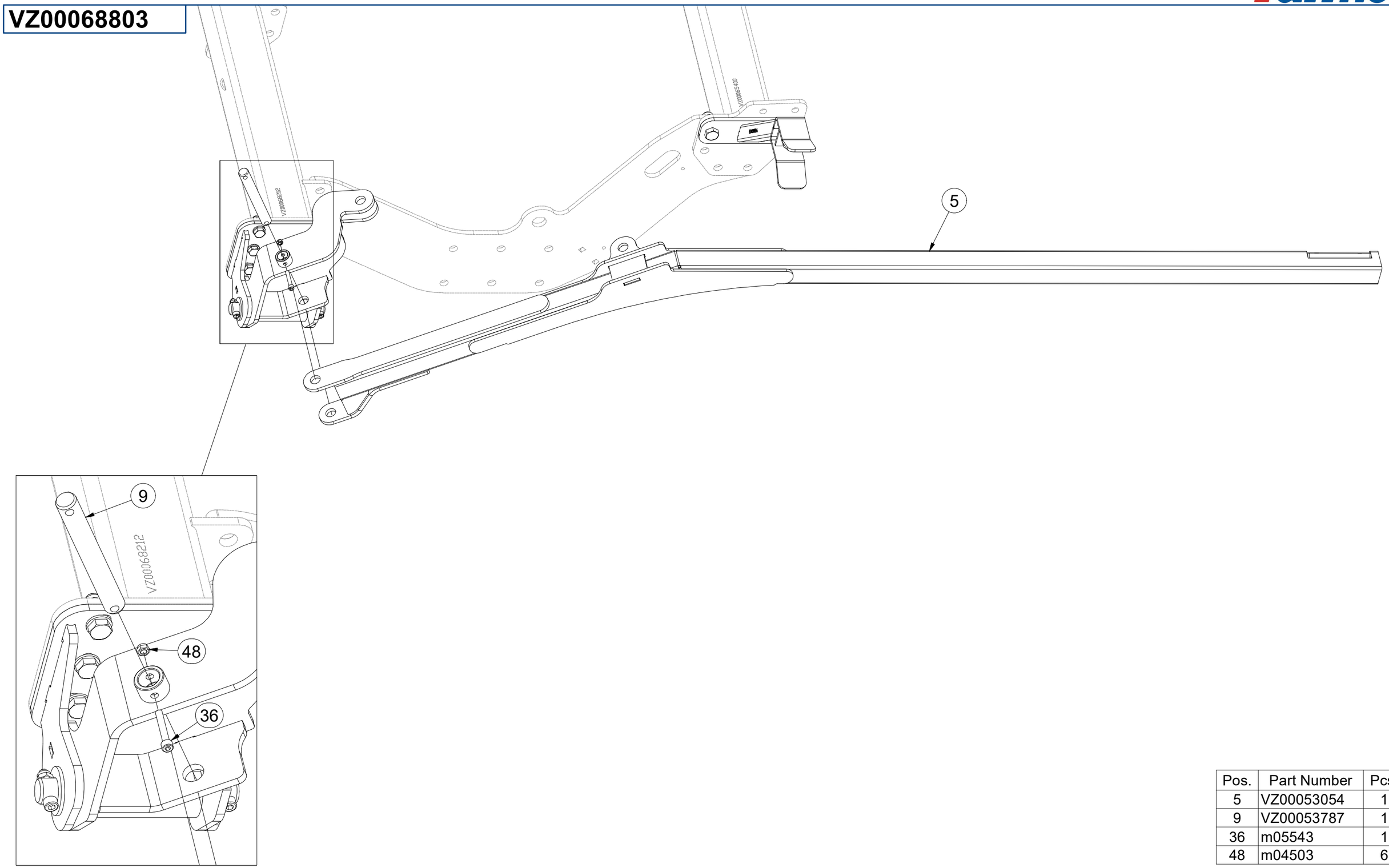

Pos.	Part Number	Pcs.
5	VZ00053054	1
9	VZ00053787	1
36	m05543	1
48	m04503	6

CZ ZNAMENÁK LEVÝ

D SPURREISSER LINKS

F MARQUEUR GAUCHE

GB MARKER LEFT

RU МАРКЕР ЛЕВЫЙ

PL ZNACZNIK LEWY

VZ00068803

Pos.	Part Number	Pcs.
1	3005022	1
6	4007638	1
7	4010390	1
31	m07963	2
32	m09464	4
41	m14028	4
45	m01305	2
48	m04503	6
67	m25318	1

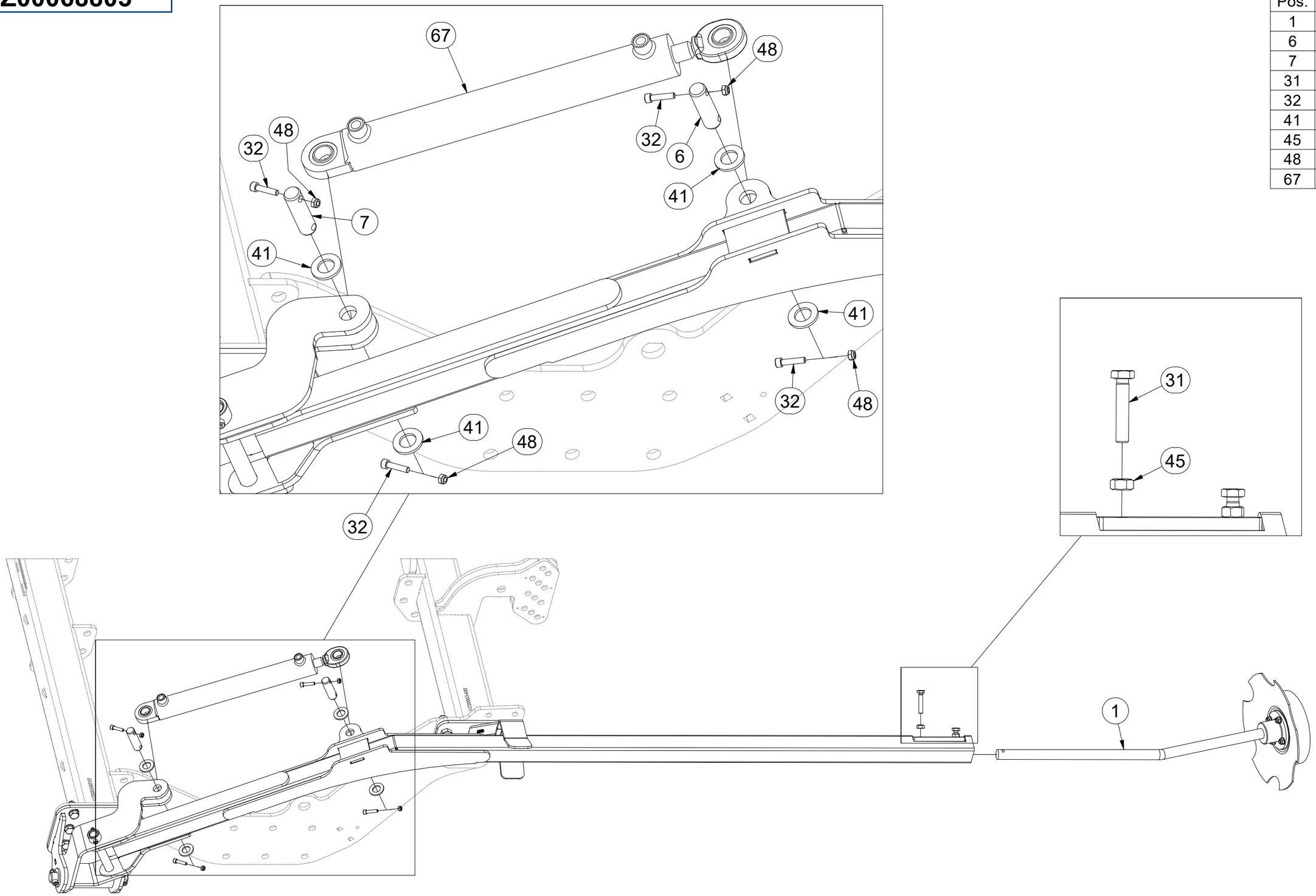

CZ ZNAMENÁK LEVÝ
D SPURREISSER LINKS
F MARQUEUR GAUCHE
GB MARKER LEFT
RU МАРКЕР ЛЕВЫЙ
PL ZNACZNIK LEWY

VZ00068803

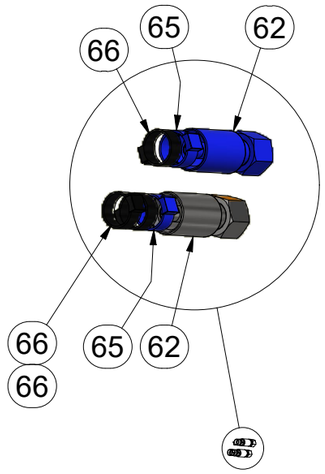

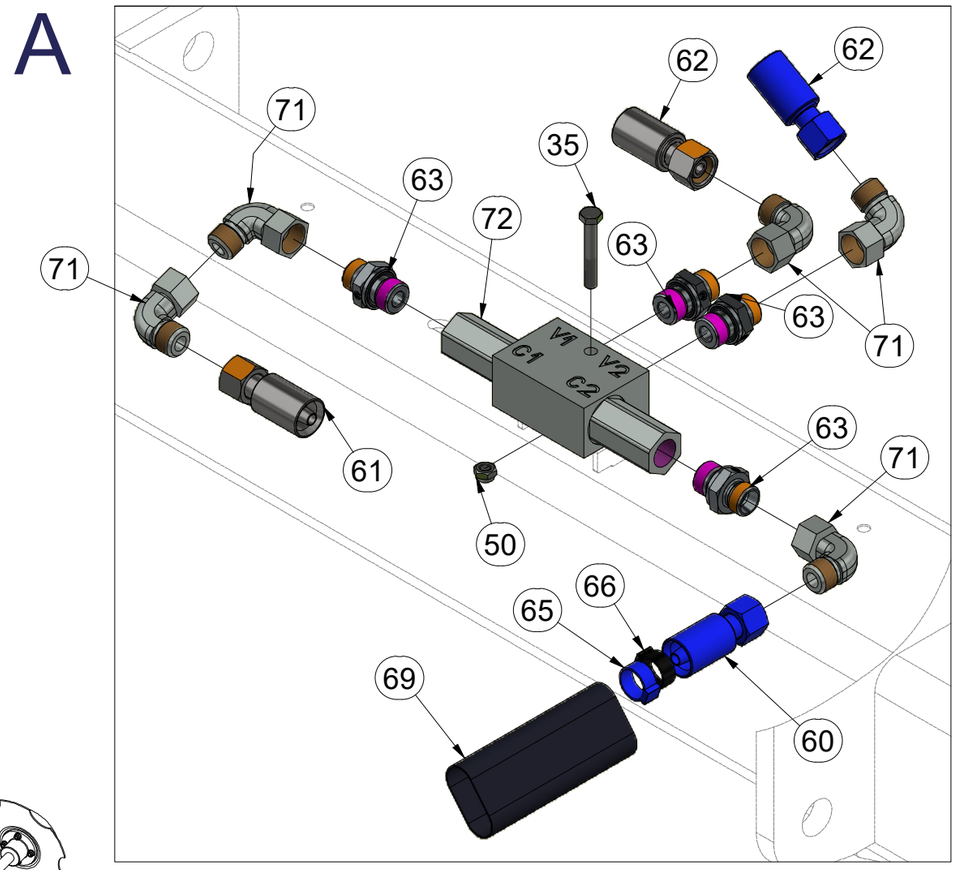

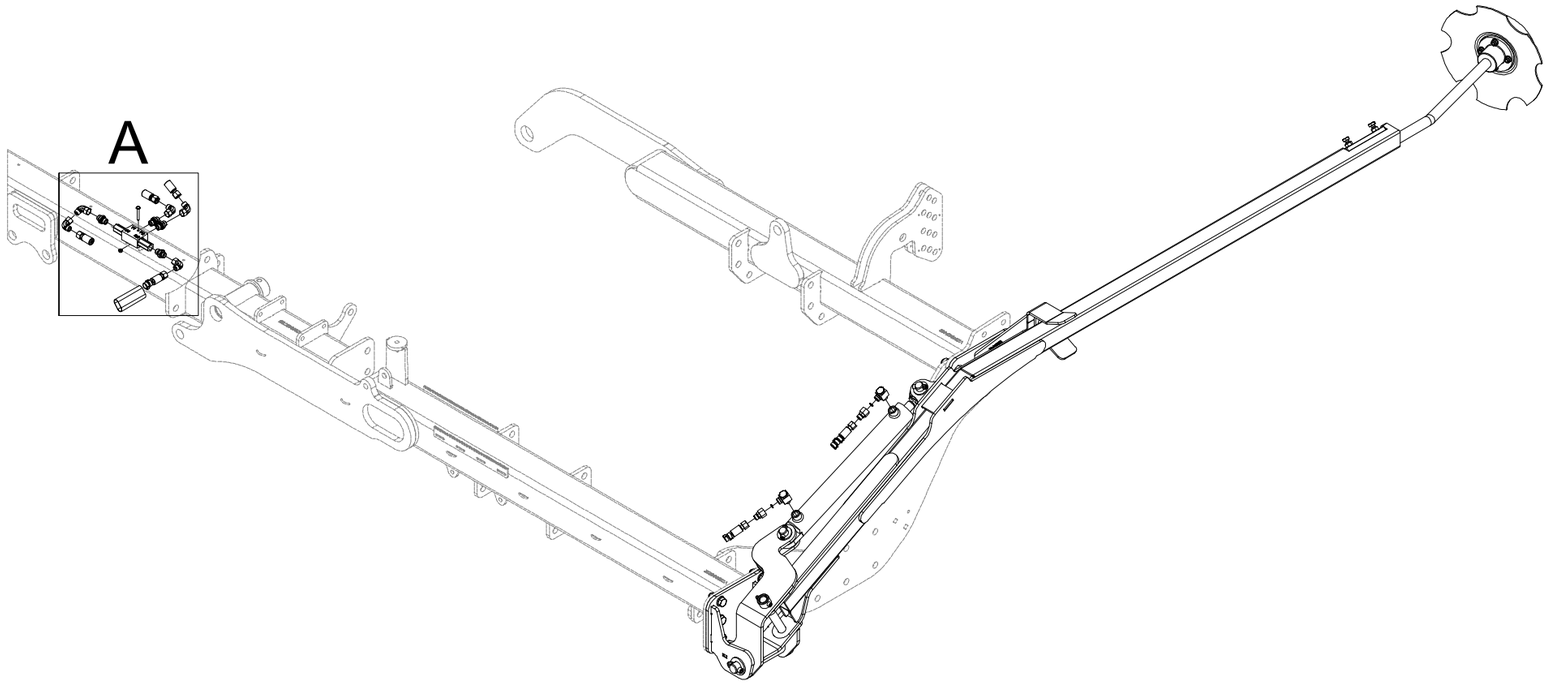

Pos.	Part Number	Pcs.
35	m04641	1
50	m05560	1
63	m06528	4
72	m06673	1
71	m06803	5
60	m08526	1
61	m18092	1
62	m05210	2
65	m11253	5
66	m05566	7
69	m11183	1

CZ ZNAMENÁK LEVÝ
D SPURREISSER LINKS
F MARQUEUR GAUCHE
GB MARKER LEFT
RU МАРКЕР ЛЕВЫЙ
PL ZNACZNIK LEWY

VZ00068803

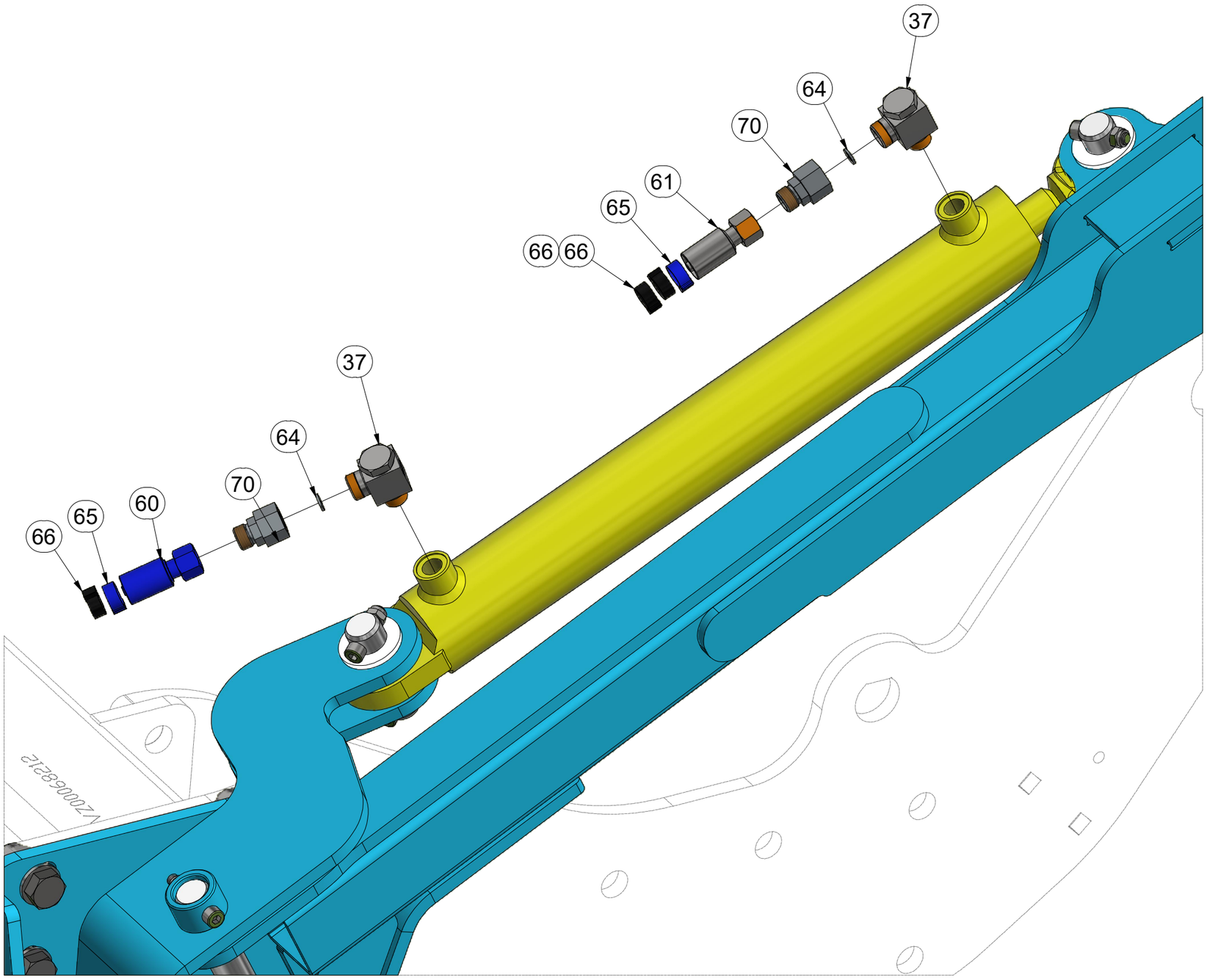

Pos.	Part Number	Pcs.
37	m20882	2
70	m09986	2
64	m10775	2
60	m08526	1
61	m18092	1
65	m11253	5
66	m05566	7

CZ ZNAMENÁK LEVÝ

D SPURREISSER LINKS

F MARQUEUR GAUCHE

GB MARKER LEFT

RU МАРКЕР ЛЕВЫЙ

PL ZNACZNIK LEWY

VZ00068803

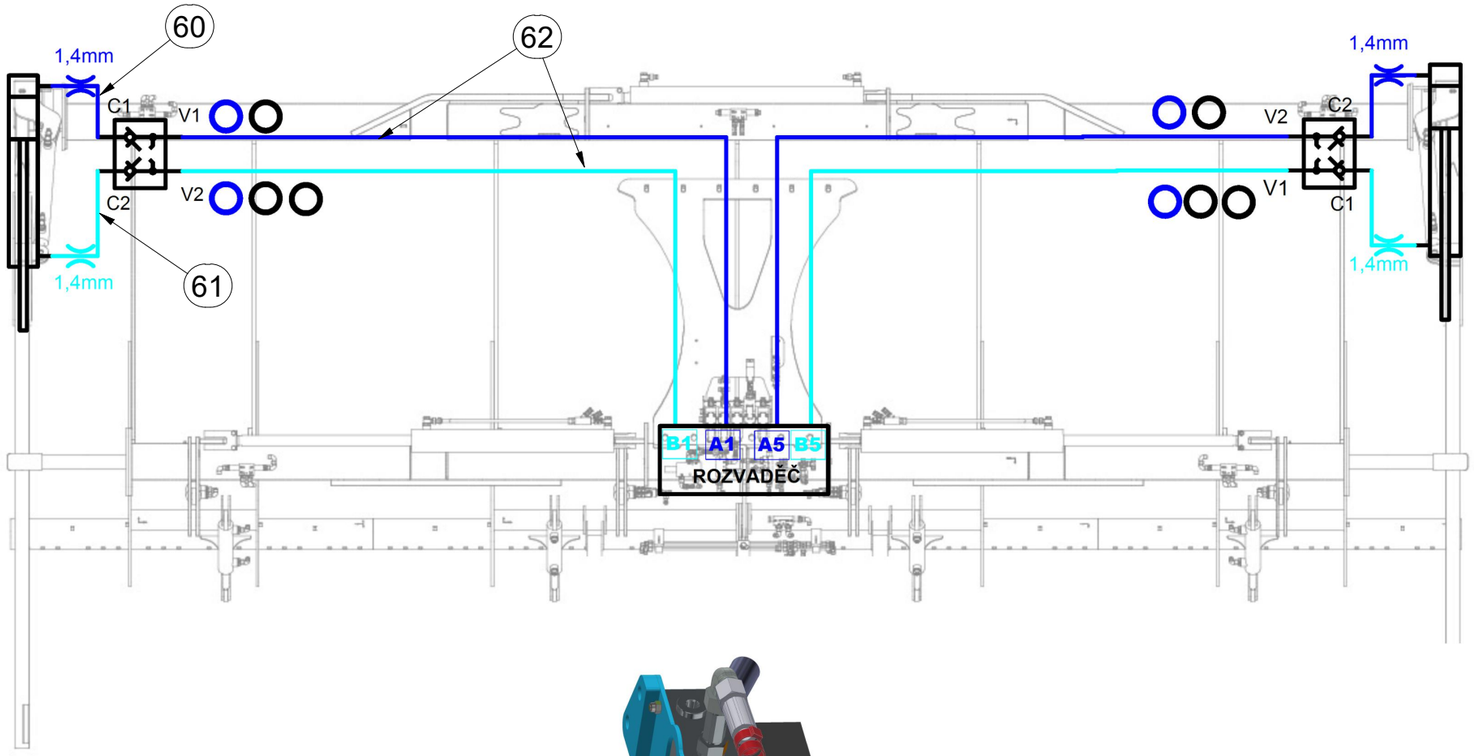

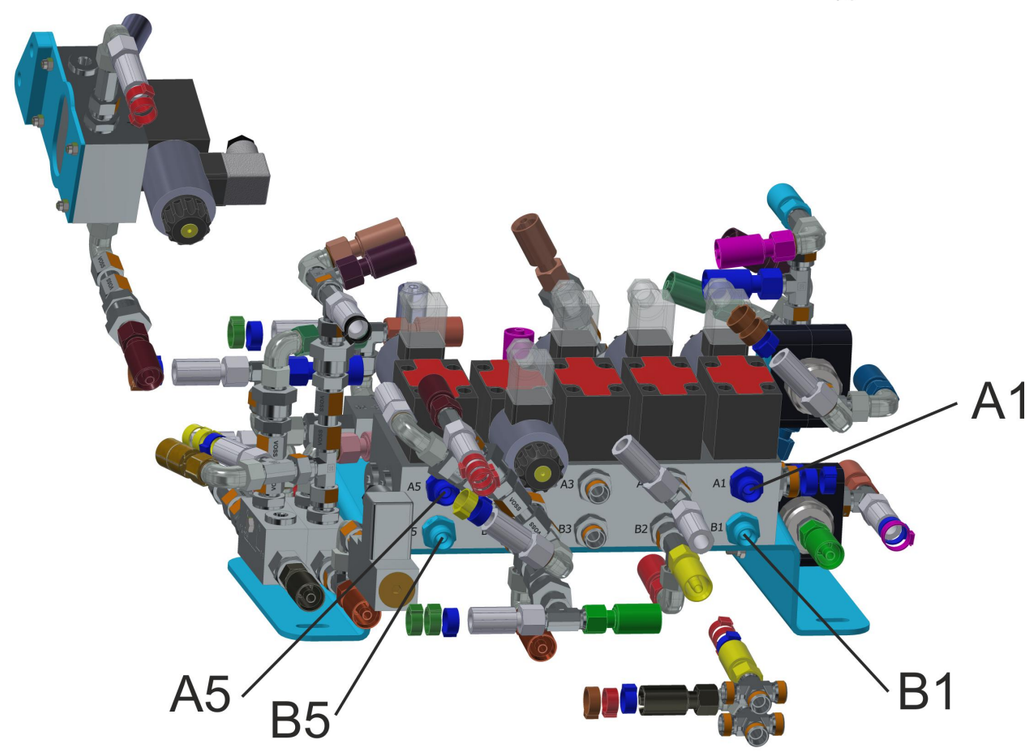

Pos.	Part Number	Pcs.
60	m08526	1
61	m18092	1
62	m05210	2

CZ ZNAMENÁK PRAVÝ

D SPURREISSER RECHTS

F MARQUEUR DROIT

GB MARKER RIGHT

RU МАРКЕР ПРАВЫЙ

PL ZNACZNIK PRAWY

VZ00068804

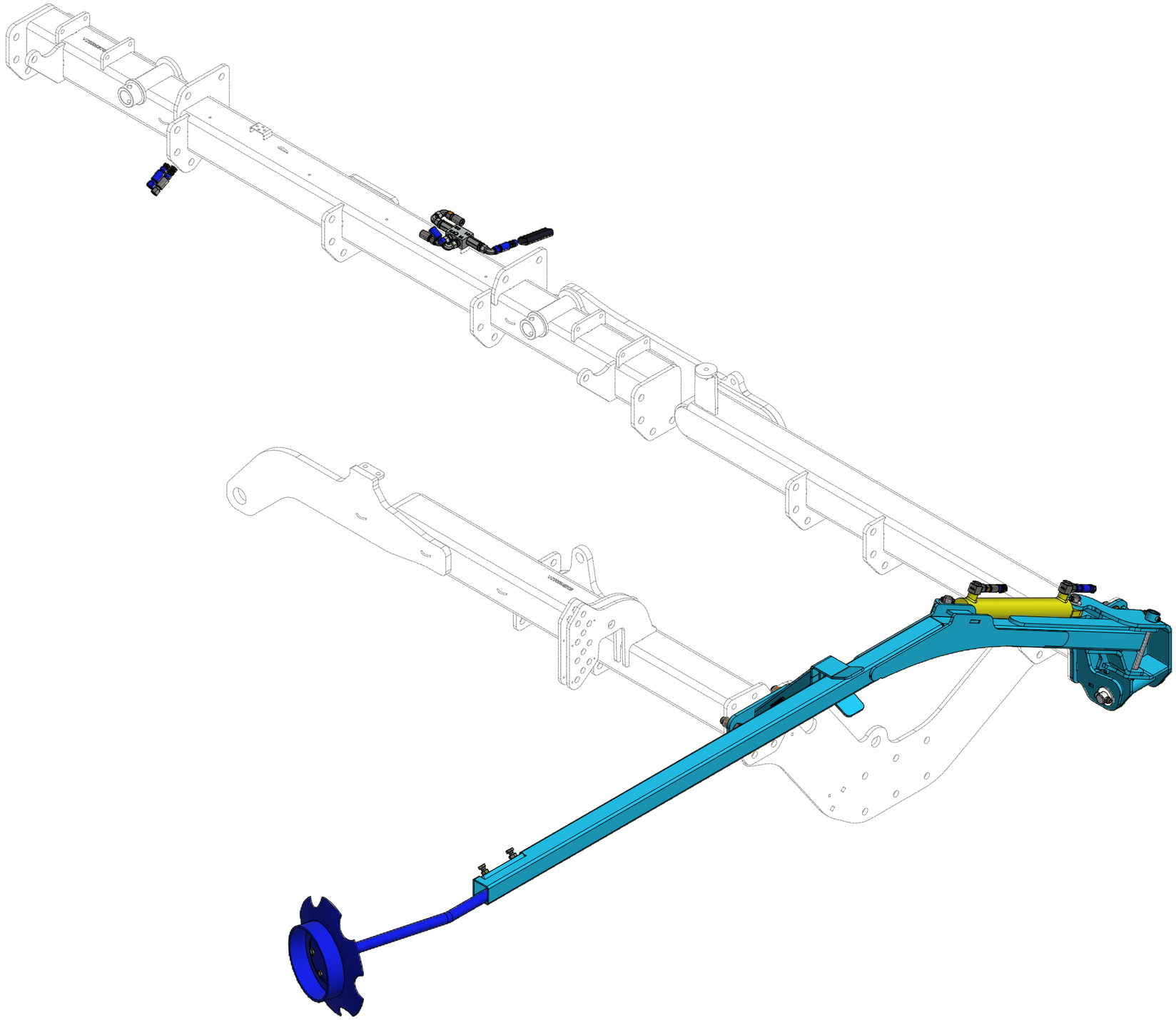

CZ ZNAMENÁK PRAVÝ

D SPURREISSER RECHTS

F MARQUEUR DROIT

GB MARKER RIGHT

RU МАРКЕР ПРАВЫЙ

PL ZNACZNIK PRAWY

VZ00068804

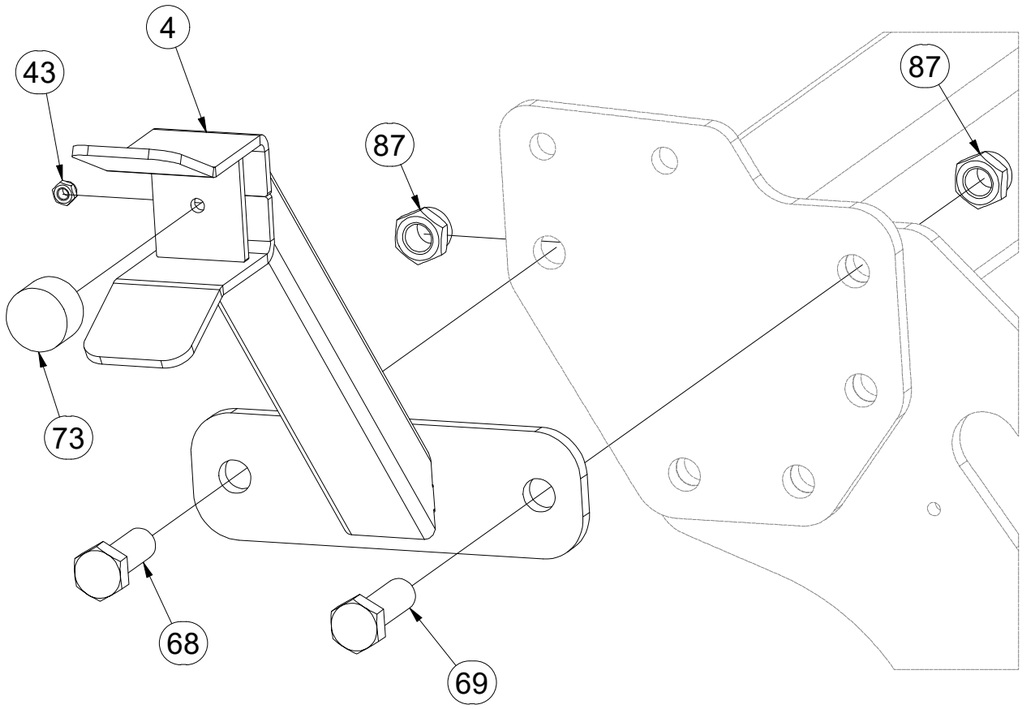

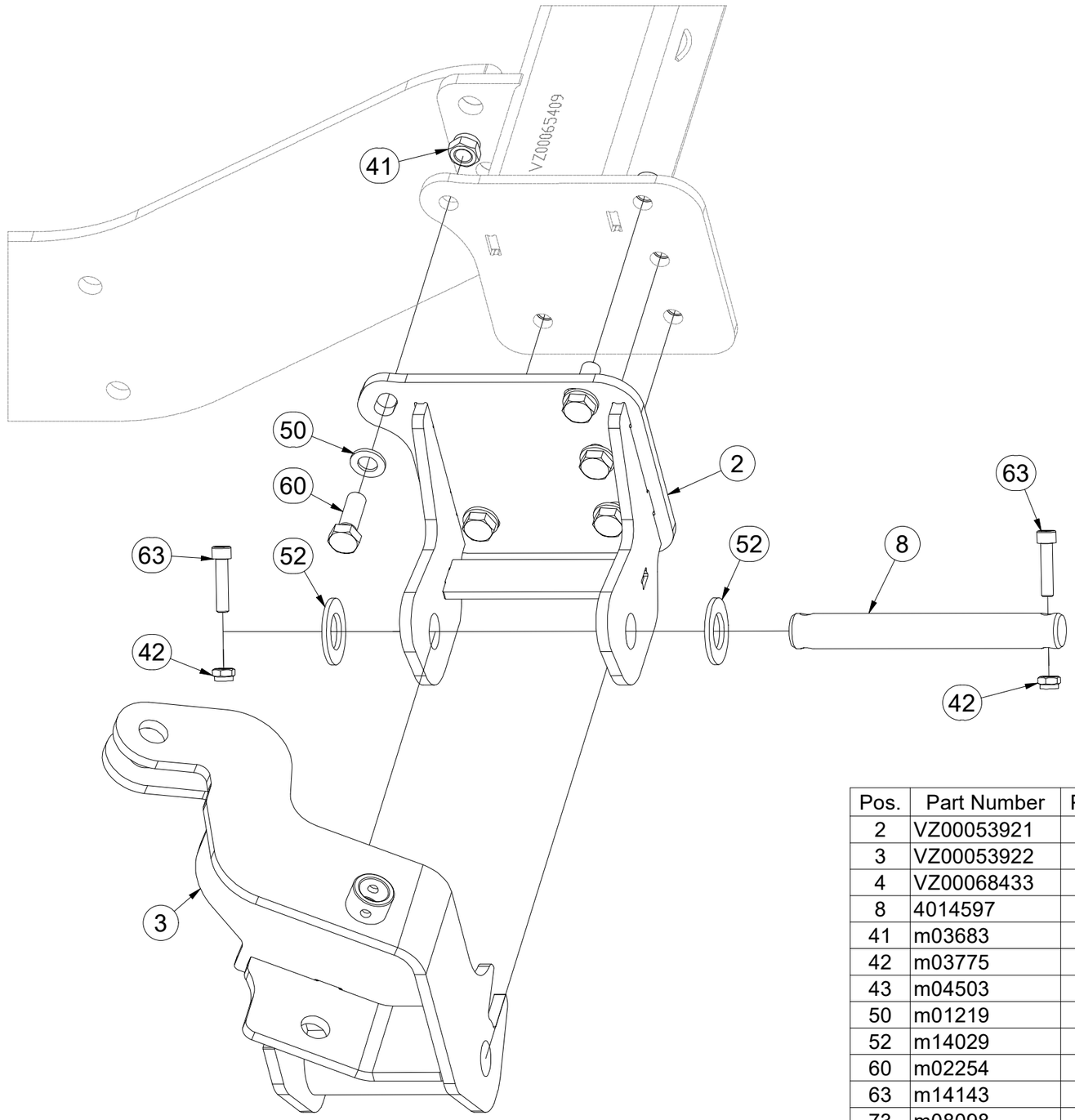

Pos.	Part Number	Pcs.
2	VZ00053921	1
3	VZ00053922	1
4	VZ00068433	1
8	4014597	1
41	m03683	5
42	m03775	2
43	m04503	6
50	m01219	5
52	m14029	2
60	m02254	5
63	m14143	2
73	m08098	1
87	m21660	2
68	m27644	1
69	m14496	1

CZ ZNAMENÁK PRAVÝ

D SPURREISSER RECHTS

F MARQUEUR DROIT

GB MARKER RIGHT

RU МАРКЕР ПРАВЫЙ

PL ZNACZNIK PRAWY

VZ00068804

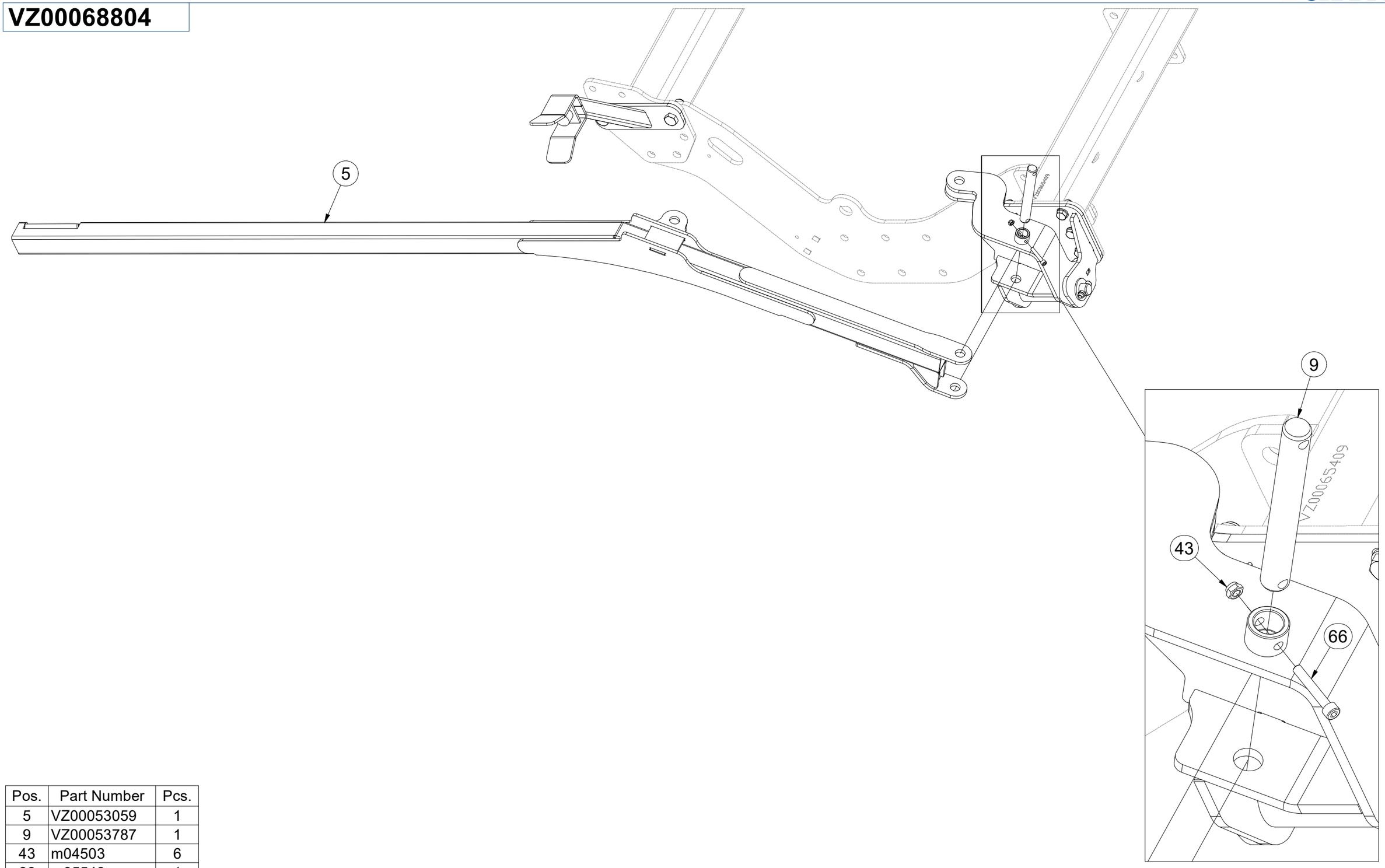

Pos.	Part Number	Pcs.
5	VZ00053059	1
9	VZ00053787	1
43	m04503	6
66	m05543	1

CZ ZNAMENÁK PRAVÝ

D SPURREISSER RECHTS

F MARQUEUR DROIT

GB MARKER RIGHT

RU МАРКЕР ПРАВЫЙ

PL ZNACZNIK PRAWY

VZ00068804

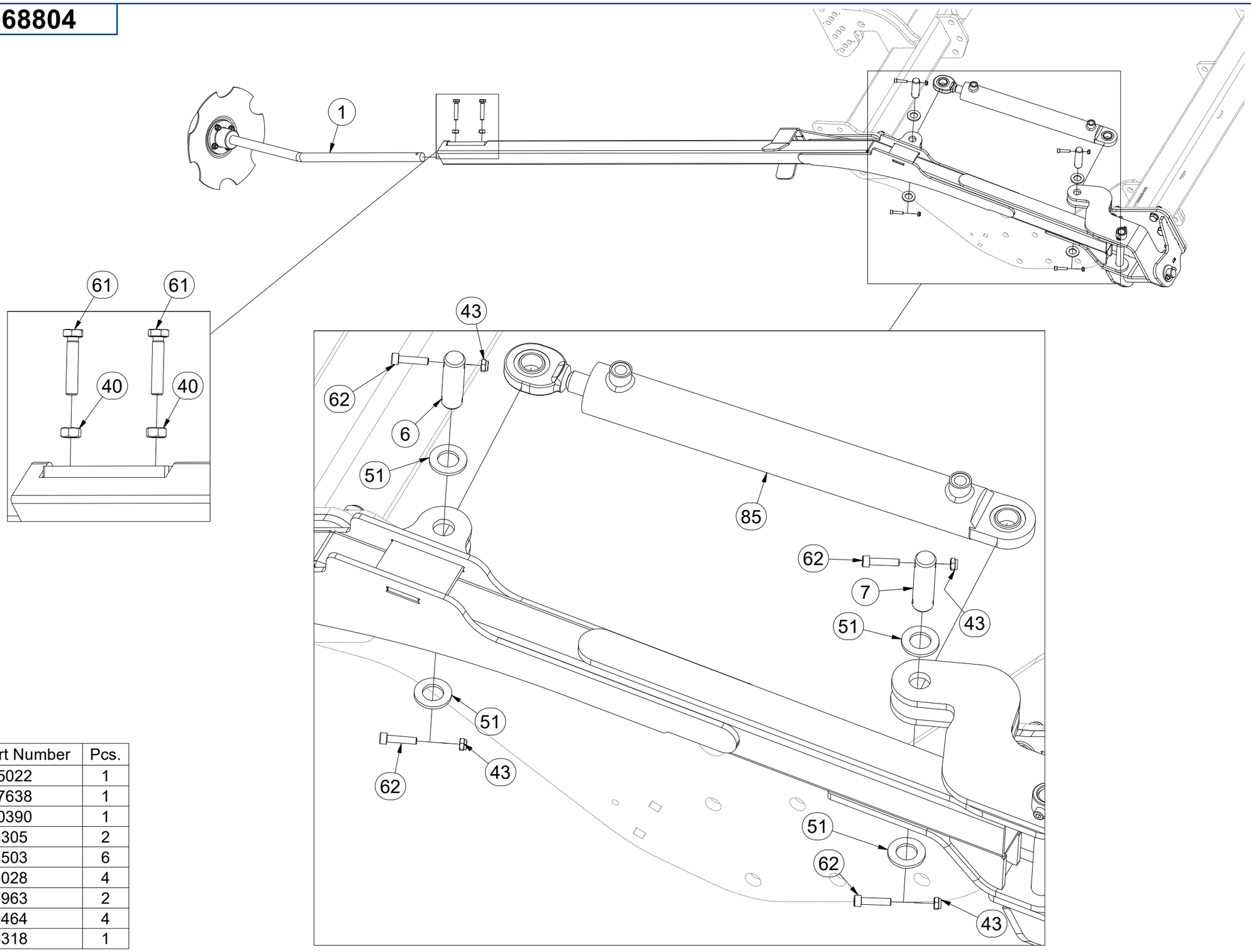

Pos.	Part Number	Pcs.
1	3005022	1
6	4007638	1
7	4010390	1
40	m01305	2
43	m04503	6
51	m14028	4
61	m07963	2
62	m09464	4
85	m25318	1

CZ ZNAMENÁK PRAVÝ
D SPURREISSER RECHTS
F MARQUEUR DROIT
GB MARKER RIGHT
RU МАРКЕР ПРАВЫЙ
PL ZNACZNIK PRAWY

VZ00068804

A

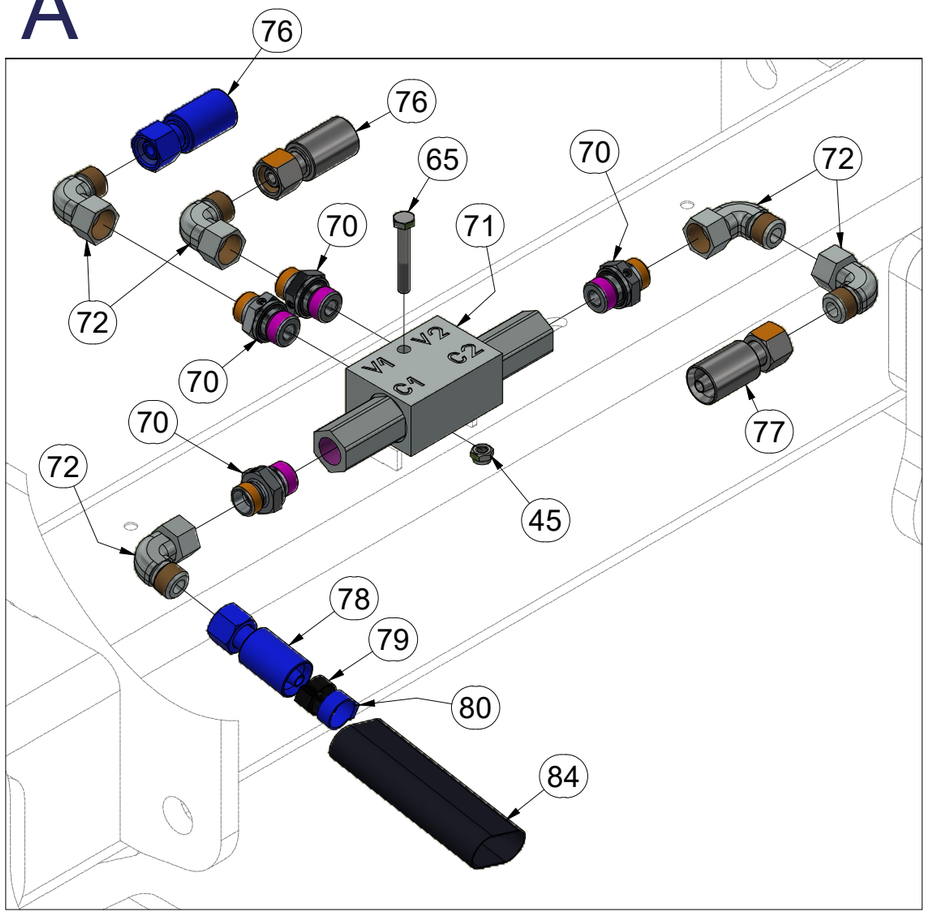

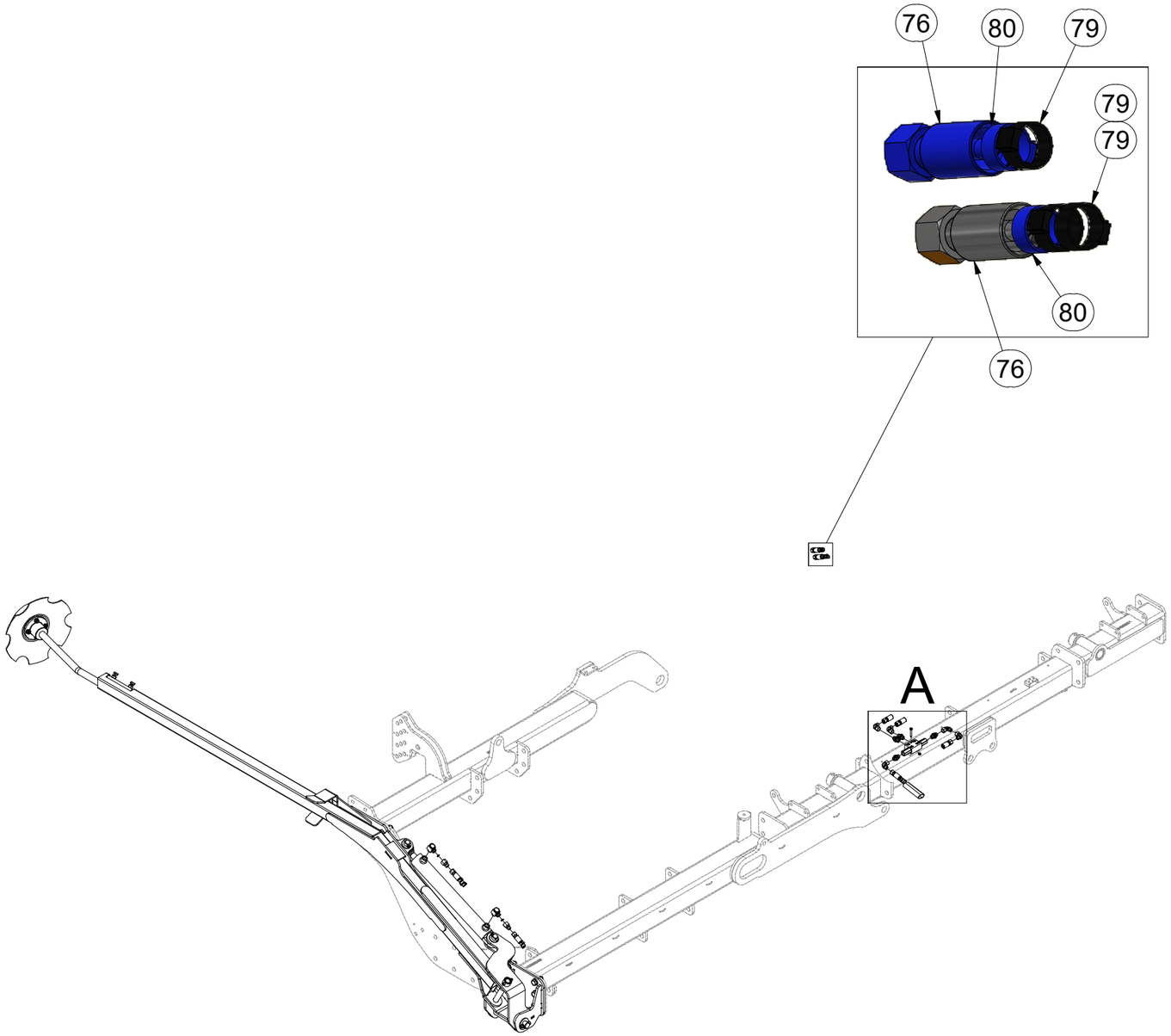

Pos.	Part Number	Pcs.
45	m05560	1
65	m04641	1
70	m06528	4
71	m06673	1
72	m06803	5
76	m05210	2
77	m18092	1
78	m08526	1
79	m05566	7
80	m11253	5
84	m11183	1

CZ ZNAMENÁK PRAVÝ

D SPURREISSER RECHTS

F MARQUEUR DROIT

GB MARKER RIGHT

RU МАРКЕР ПРАВЫЙ

PL ZNACZNIK PRAWY

VZ00068804

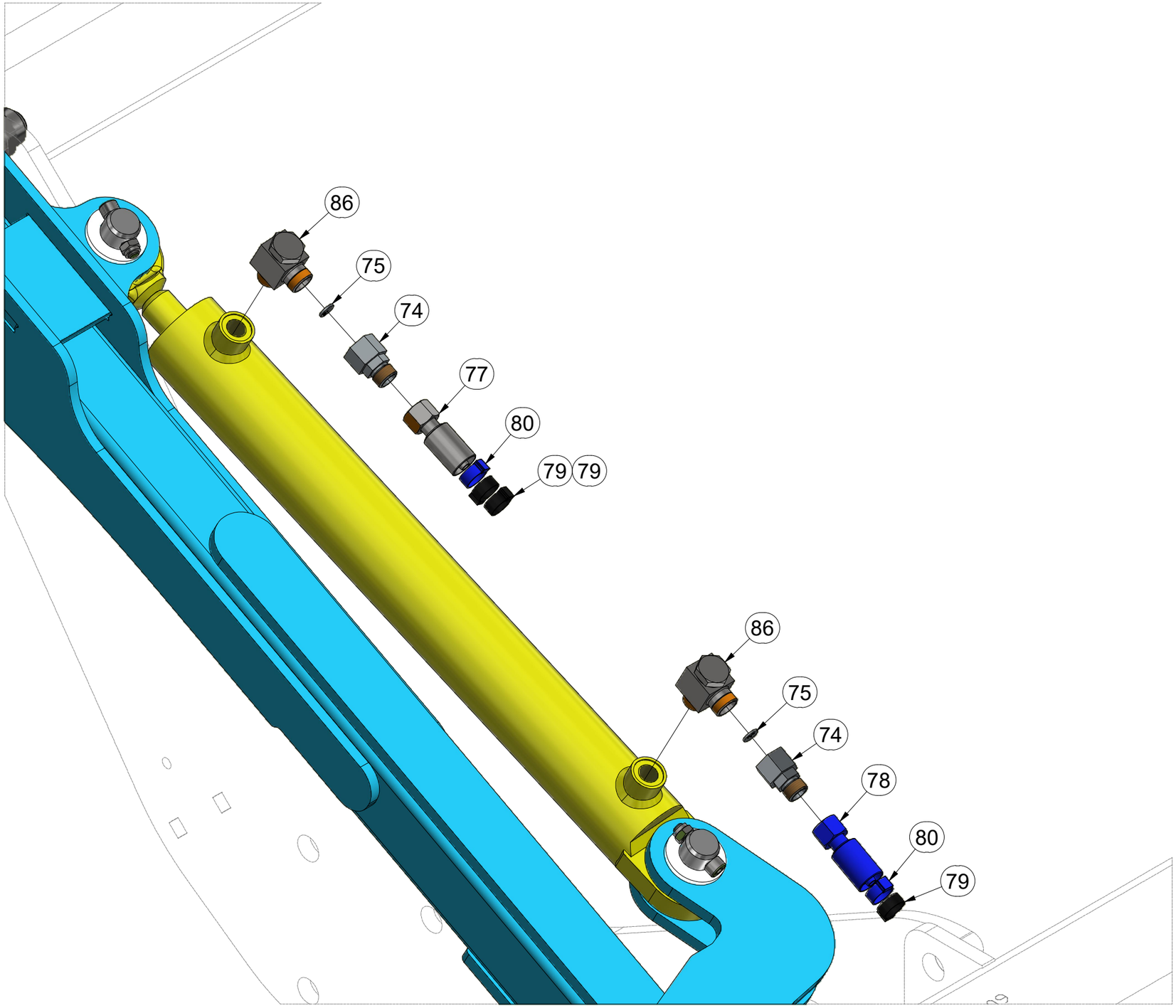

Pos.	Part Number	Pcs.
74	m09986	2
75	m10775	2
77	m18092	1
78	m08526	1
79	m05566	7
80	m11253	5
86	m20882	2

CZ ZNAMENÁK PRAVÝ
D SPURREISSER RECHTS
F MARQUEUR DROIT
GB MARKER RIGHT
RU МАРКЕР ПРАВЫЙ
PL ZNACZNIK PRAWY

VZ00068804

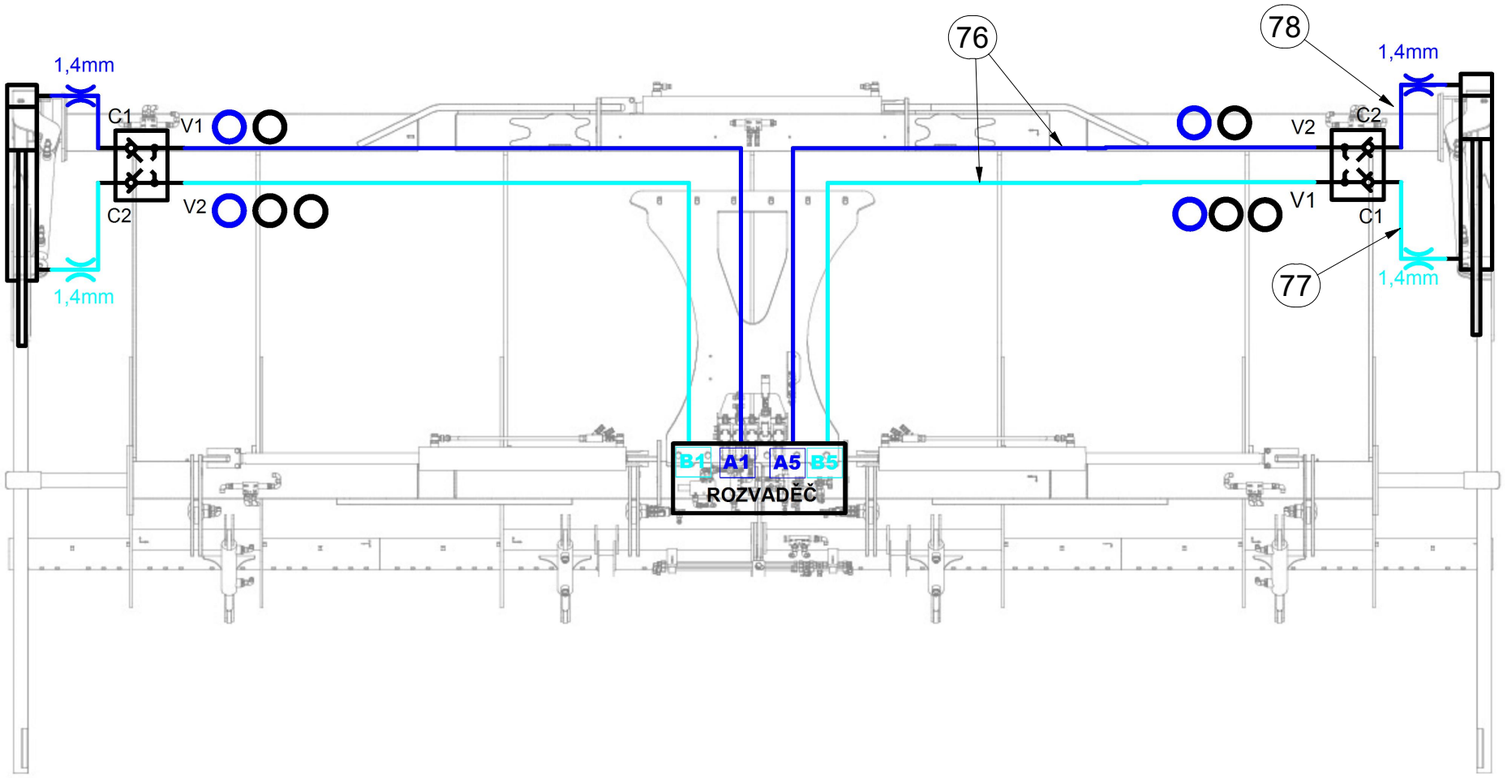

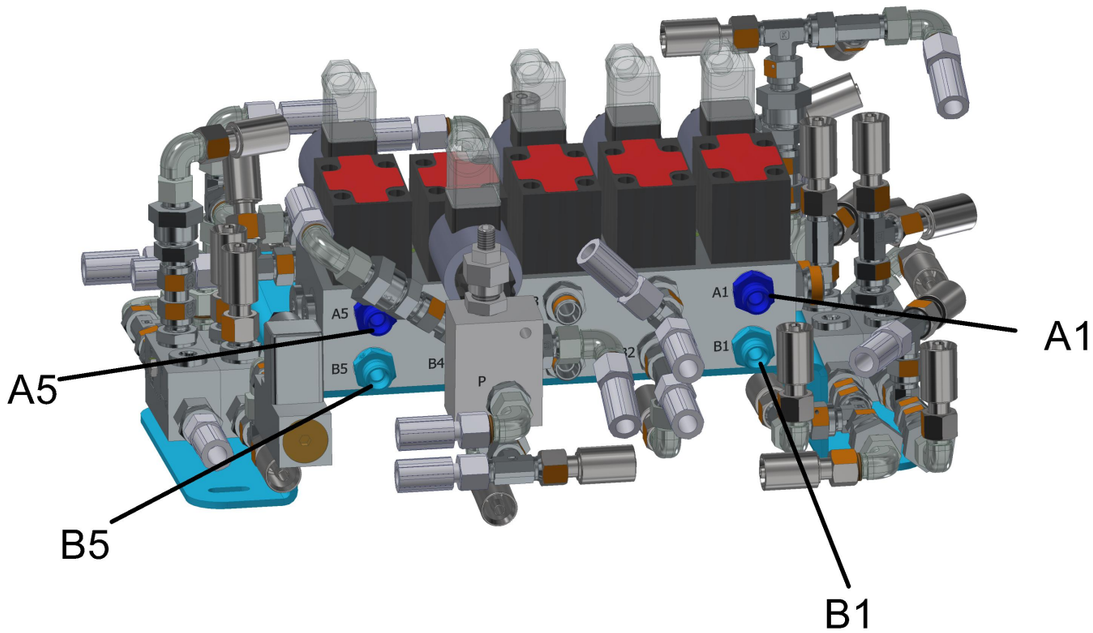

Pos.	Part Number	Pcs.
76	m05210	2
77	m18092	1
78	m08526	1

CZ NÁSTAVEC ZNAČENÍ KOMPLET

D AUFBAU MARKIERUNG KOMPLETT

F RALLONGE DE MARQUAGE COMPLÈTE

GB MARKING ATTACHMENT ASSEMBLY

RU НАСАДКА МАРКИРОВКИ КОМПЛЕКТ

PL PRZEDŁUŻENIE ZNACZENIA KOMPLET

3005022

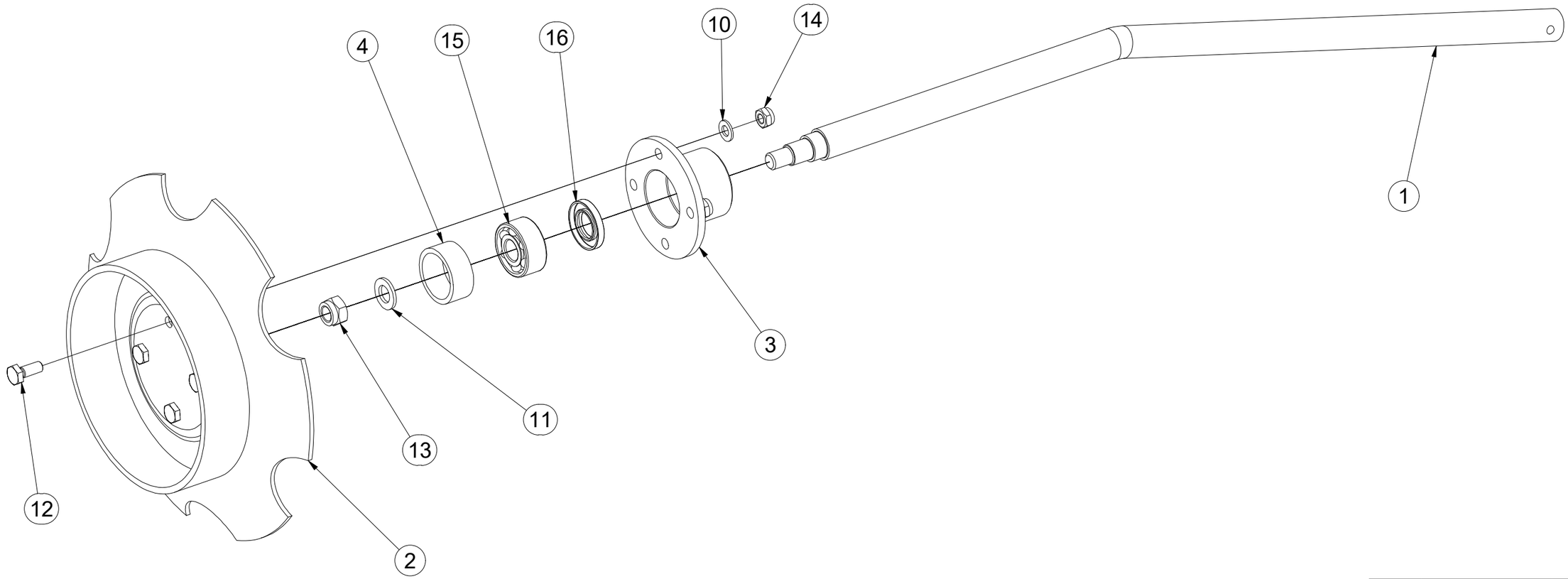

Pos.	Part Number	Pcs.
1	3002493	1
2	4013218	1
3	3002492	1
4	4004296	1
10	m01209	4
11	m01219	1
12	m03681	4
13	m03683	1
14	m03775	4
15	m09405	1
16	m09406	1

CZ SADA ROZDĚLOVAČŮ OSIVA

D SAATGUTVERTEILERSATZ

F ENSEMBLE DE DISTRIBUTEURS DE SEMENCES

GB SET OF SEED DISTRIBUTORS

RU КОМПЛЕКТ РАСПРЕДЕЛИТЕЛЕЙ СЕМЯН

PL ZESTAW DYSTRYBUTORÓW NASION

VZ00053933

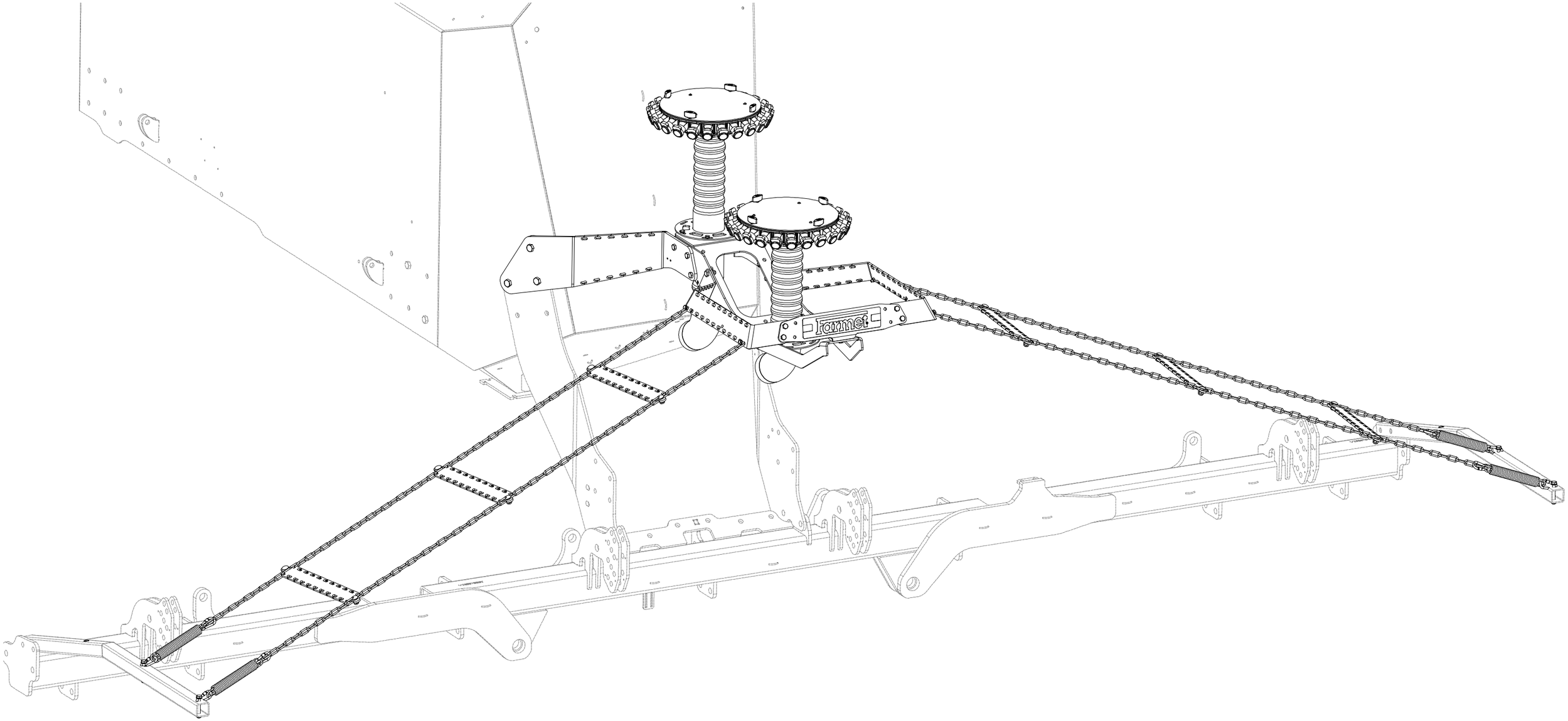

CZ SADA ROZDĚLOVAČŮ OSIVA

D SAATGUTVERTEILERSATZ

F ENSEMBLE DE DISTRIBUTEURS DE SEMENCES

GB SET OF SEED DISTRIBUTORS

RU КОМПЛЕКТ РАСПРЕДЕЛИТЕЛЕЙ СЕМЯН

PL ZESTAW DYSTRYBUTORÓW NASION

VZ00053933

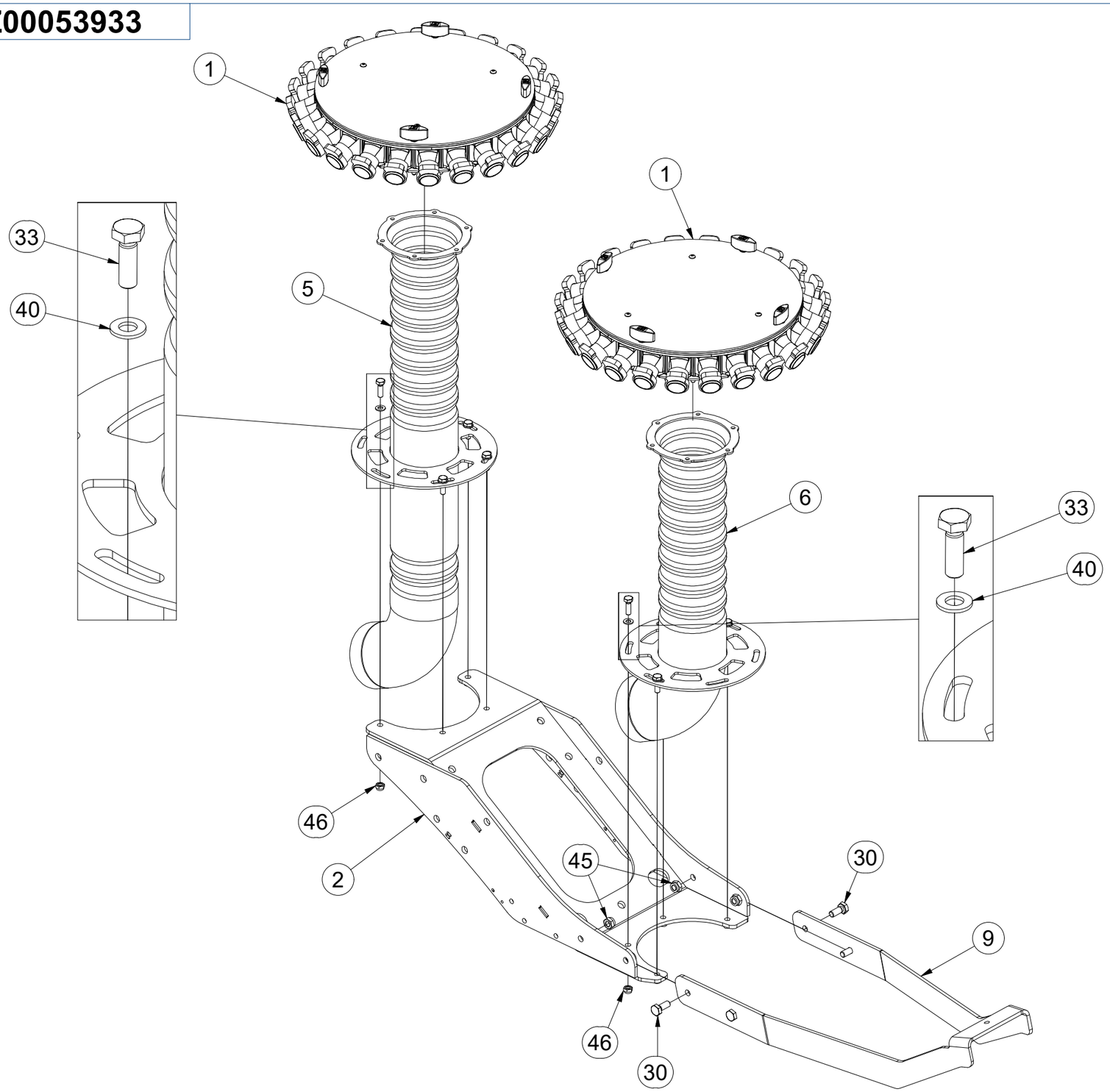

Pos.	Part Number	Pcs.
1	VZ00049611	2
2	VZ00004650	1
5	VZ00006472	1
6	VZ00004873	1
9	VZ00069057	1
30	m03681	8
33	m01092	9
40	m01203	12
45	m03775	24
46	m04503	13

CZ SADA ROZDĚLOVAČŮ OSIVA

D SAATGUTVERTEILERSATZ

F ENSEMBLE DE DISTRIBUTEURS DE SEMENCES

GB SET OF SEED DISTRIBUTORS

RU КОМПЛЕКТ РАСПРЕДЕЛИТЕЛЕЙ СЕМЯН

PL ZESTAW DYSTRYBUTORÓW NASION

VZ00053933

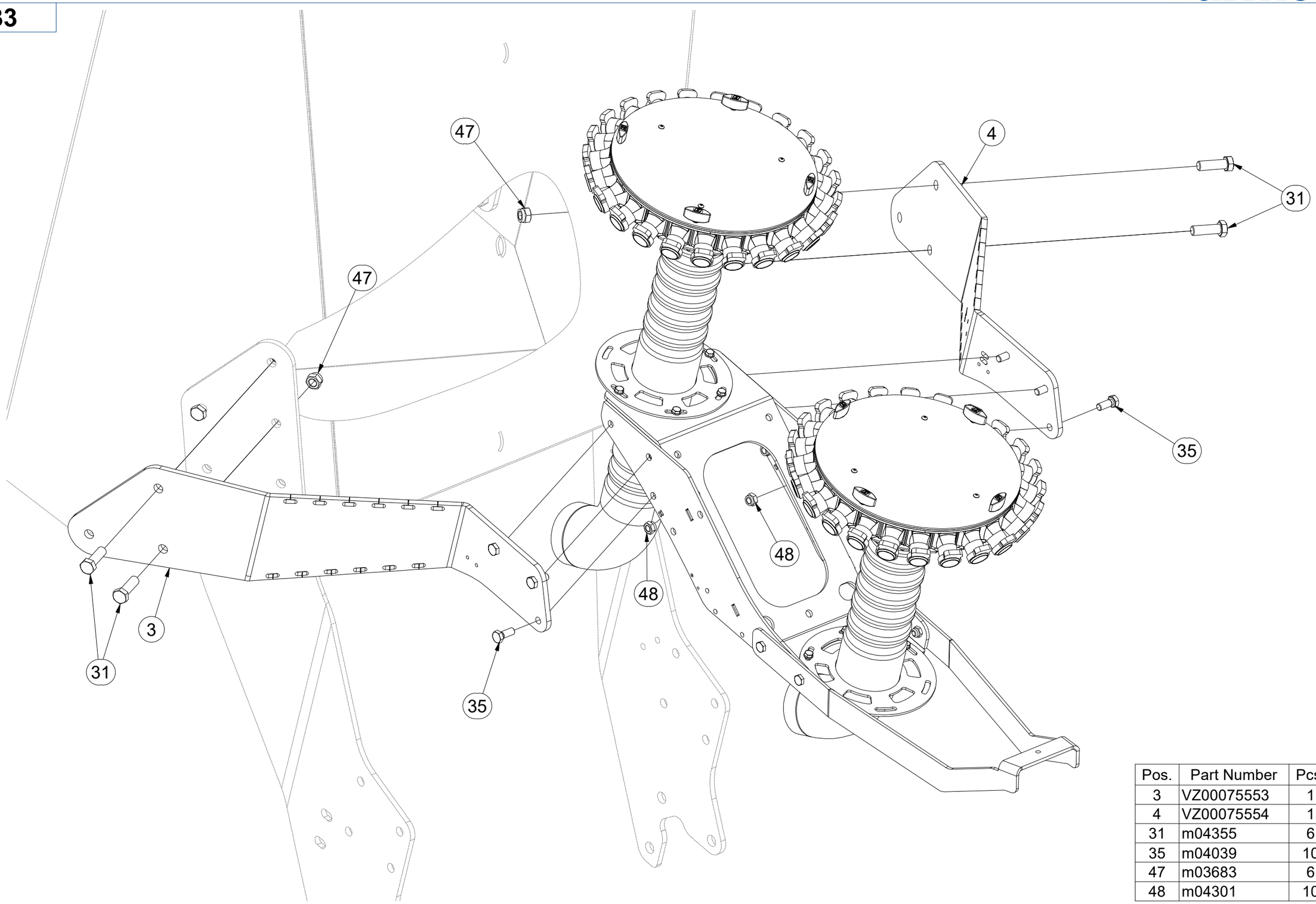

Pos.	Part Number	Pcs.
3	VZ00075553	1
4	VZ00075554	1
31	m04355	6
35	m04039	10
47	m03683	6
48	m04301	10

CZ SADA ROZDĚLOVAČŮ OSIVA

D SAATGUTVERTEILERSATZ

F ENSEMBLE DE DISTRIBUTEURS DE SEMENCES

GB SET OF SEED DISTRIBUTORS

RU КОМПЛЕКТ РАСПРЕДЕЛИТЕЛЕЙ СЕМЯН

PL ZESTAW DYSTRYBUTORÓW NASION

VZ00053933

Pos.	Part Number	Pcs.
7	VZ00053941	1
8	VZ00053943	1
10	4012065	1
30	m03681	8
33	m01092	9
35	m04039	10
45	m03775	24
46	m04503	13
48	m04301	10
51	m19415	1

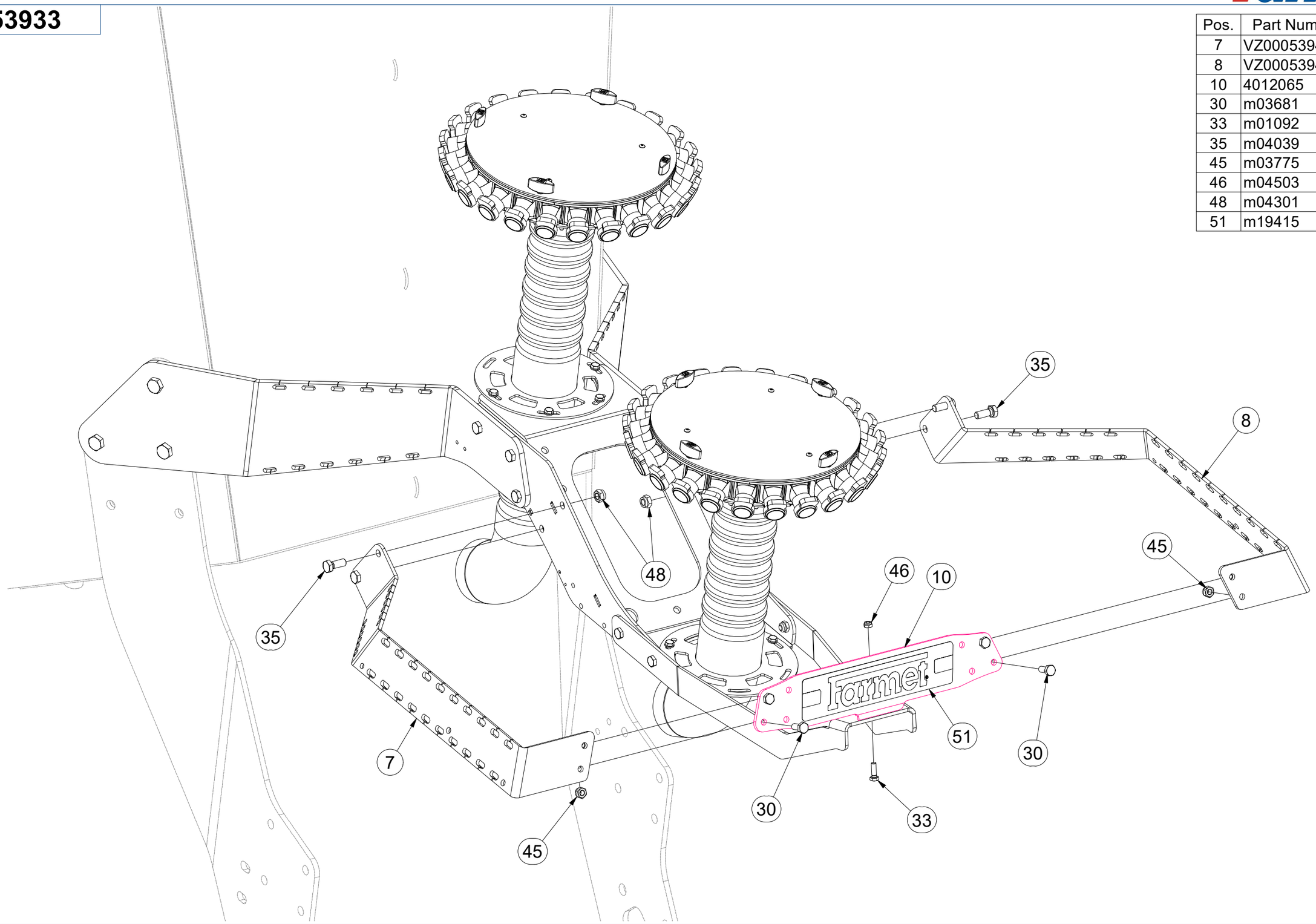

CZ SADA ROZDĚLOVAČŮ OSIVA

D SAATGUTVERTEILERSATZ

F ENSEMBLE DE DISTRIBUTEURS DE SEMENCES

GB SET OF SEED DISTRIBUTORS

RU КОМПЛЕКТ РАСПРЕДЕЛИТЕЛЕЙ СЕМЯН

PL ZESTAW DYSTRYBUTORÓW NASION

VZ00053933

Pos.	Part Number	Pcs.
11	VZ00073275	4
34	m07788	4
40	m01203	12
41	m01209	16
45	m03775	24
46	m04503	13
49	m05126	4
50	m21127	8
52	m22941	4
53	m15202	4

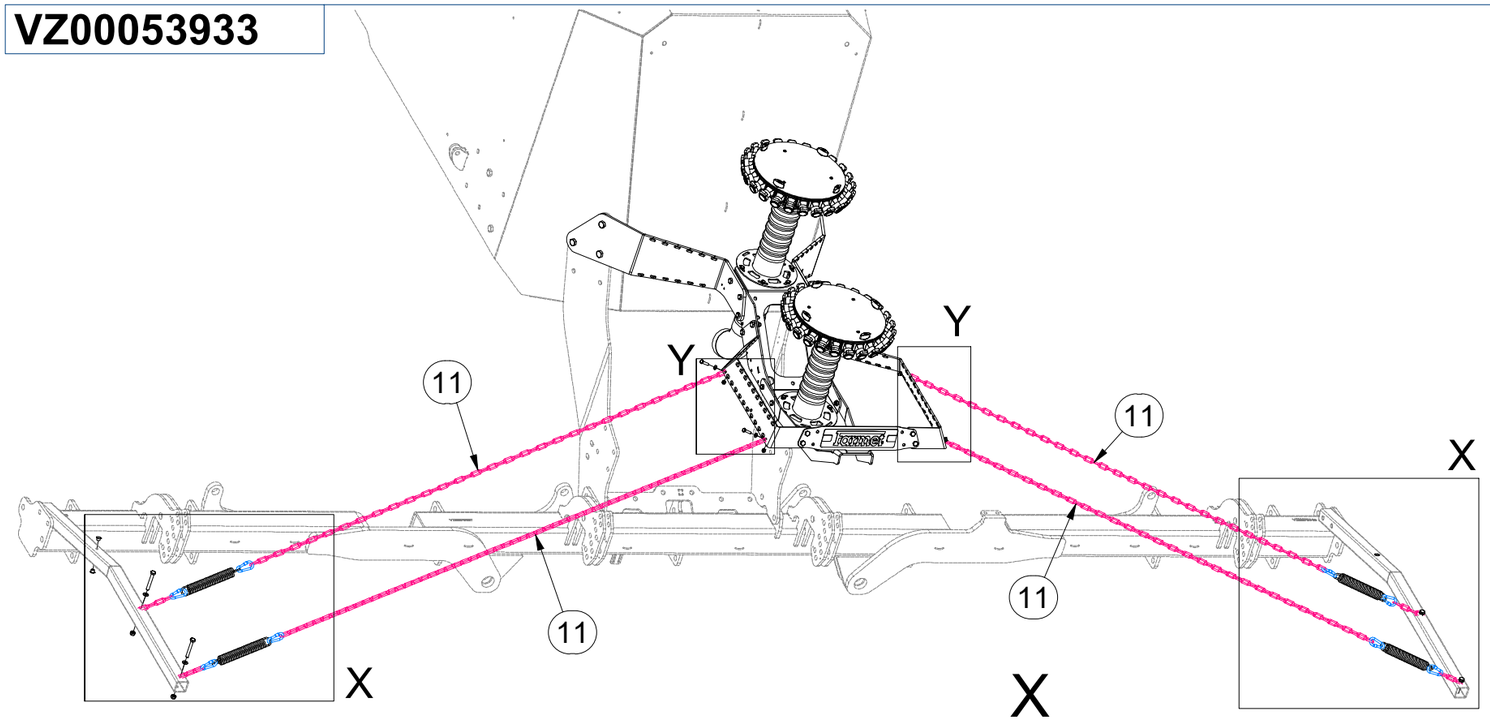

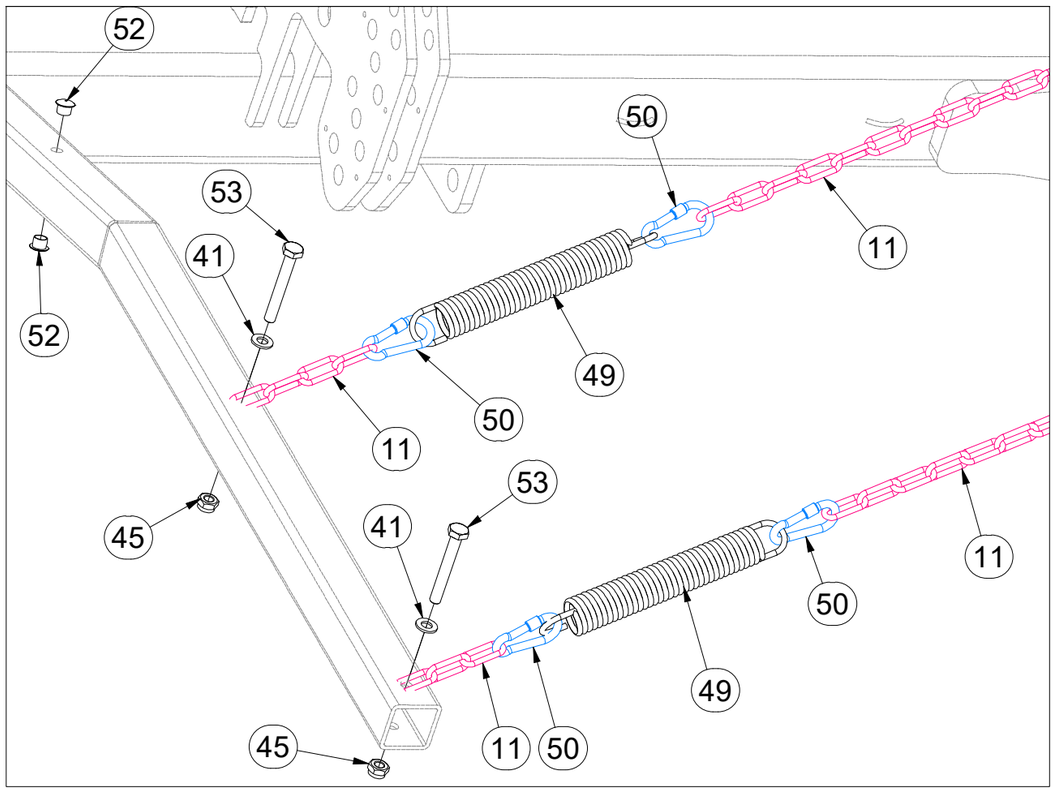

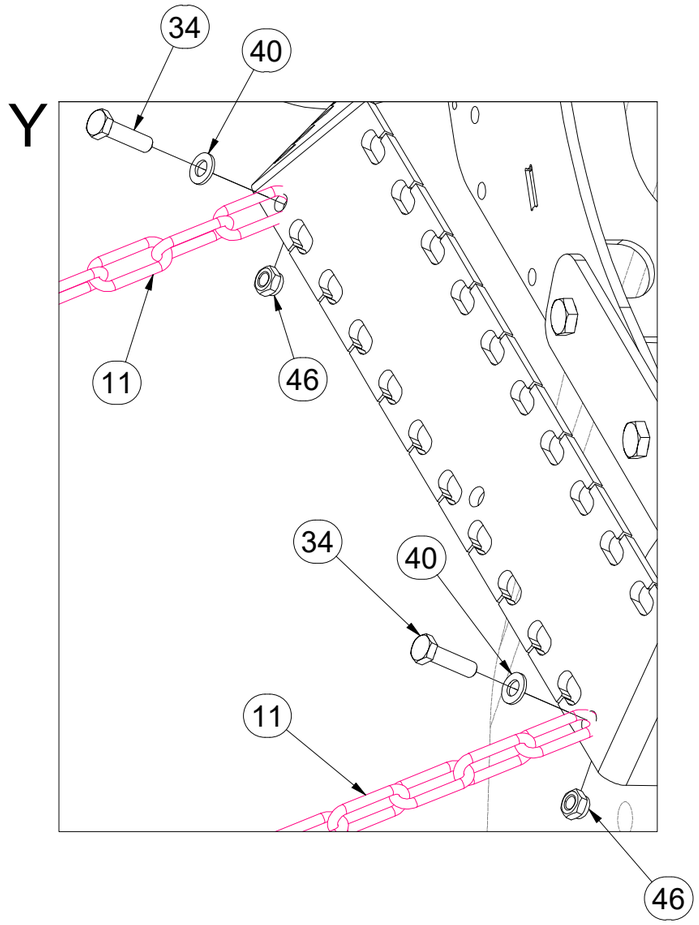

CZ SADA ROZDĚLOVAČŮ OSIVA

D SAATGUTVERTEILERSATZ

F ENSEMBLE DE DISTRIBUTEURS DE SEMENCES

GB SET OF SEED DISTRIBUTORS

RU КОМПЛЕКТ РАСПРЕДЕЛИТЕЛЕЙ СЕМЯН

PL ZESTAW DYSTRYBUTORÓW NASION

VZ00053933

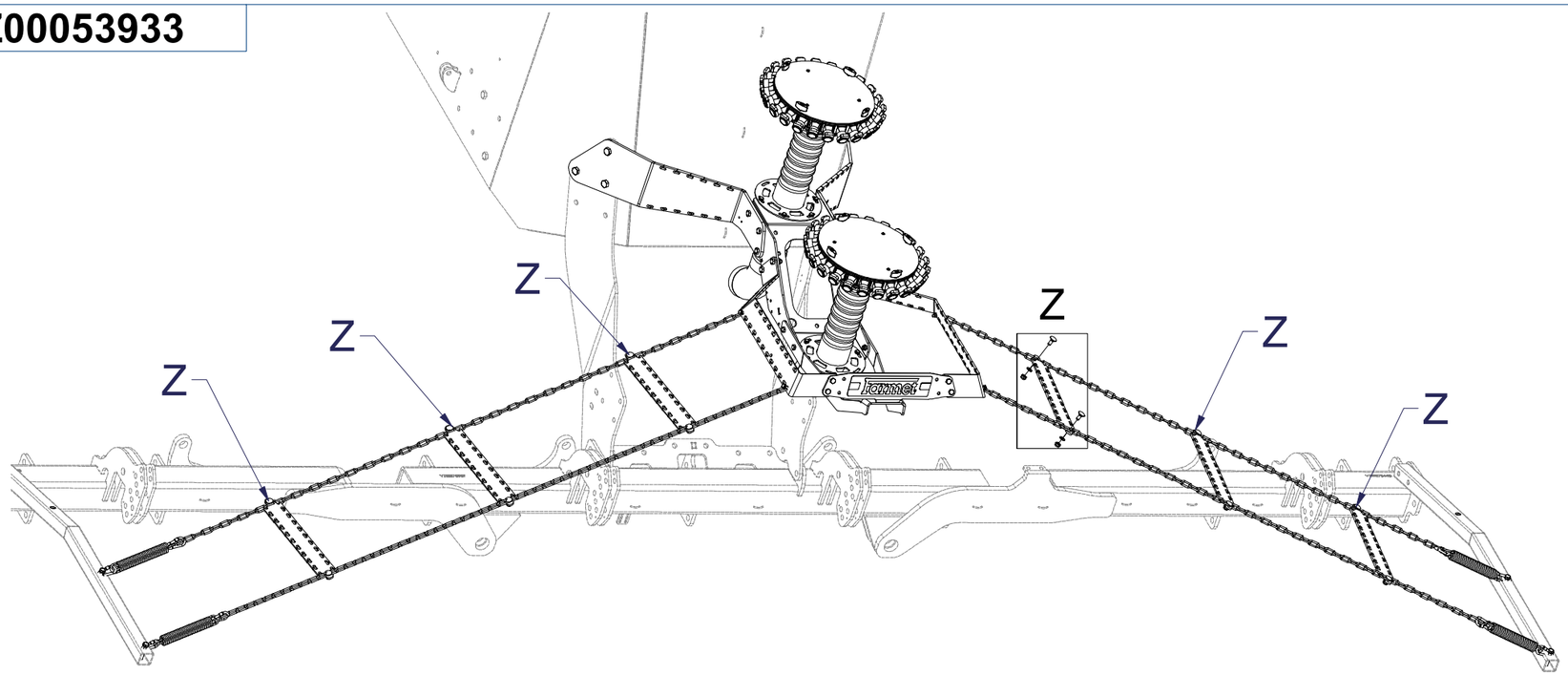

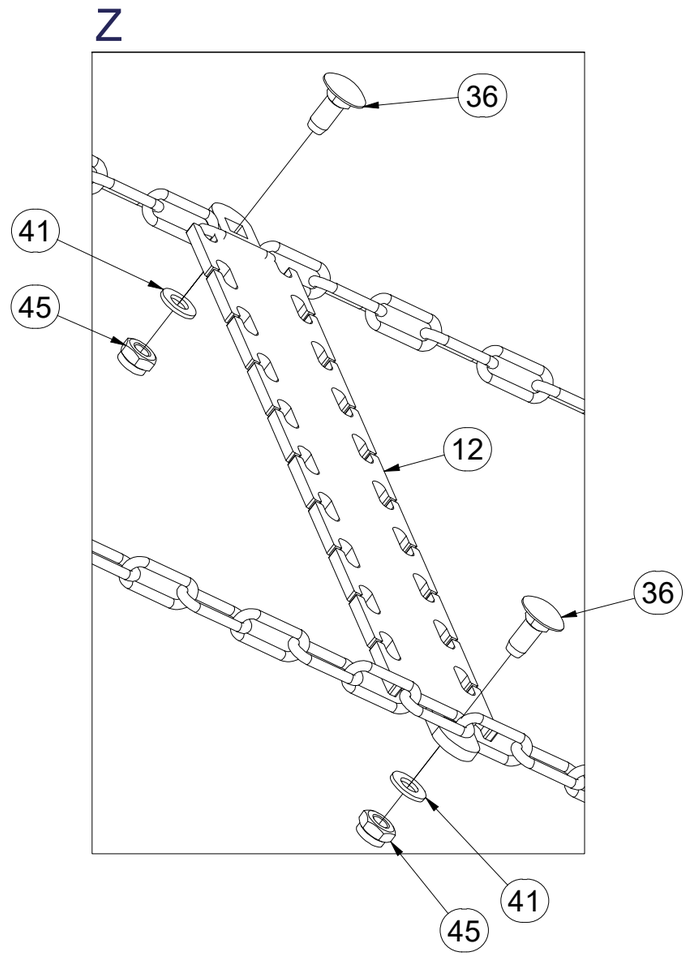

Pos.	Part Number	Pcs.
12	VZ00075557	6
36	m03129	12
41	m01209	16
45	m03775	24

CZ HLAVA ROZDĚLOVACÍ
D VERTEILERKOPF
F TÊTE DE DISTRIBUTION
GB DISTRIBUTION HEAD
RU РАСПРЕДЕЛИТЕЛЬНАЯ ГОЛОВКА
PL GŁOWICA ROZDZIELACZA

VZ00049611

1.

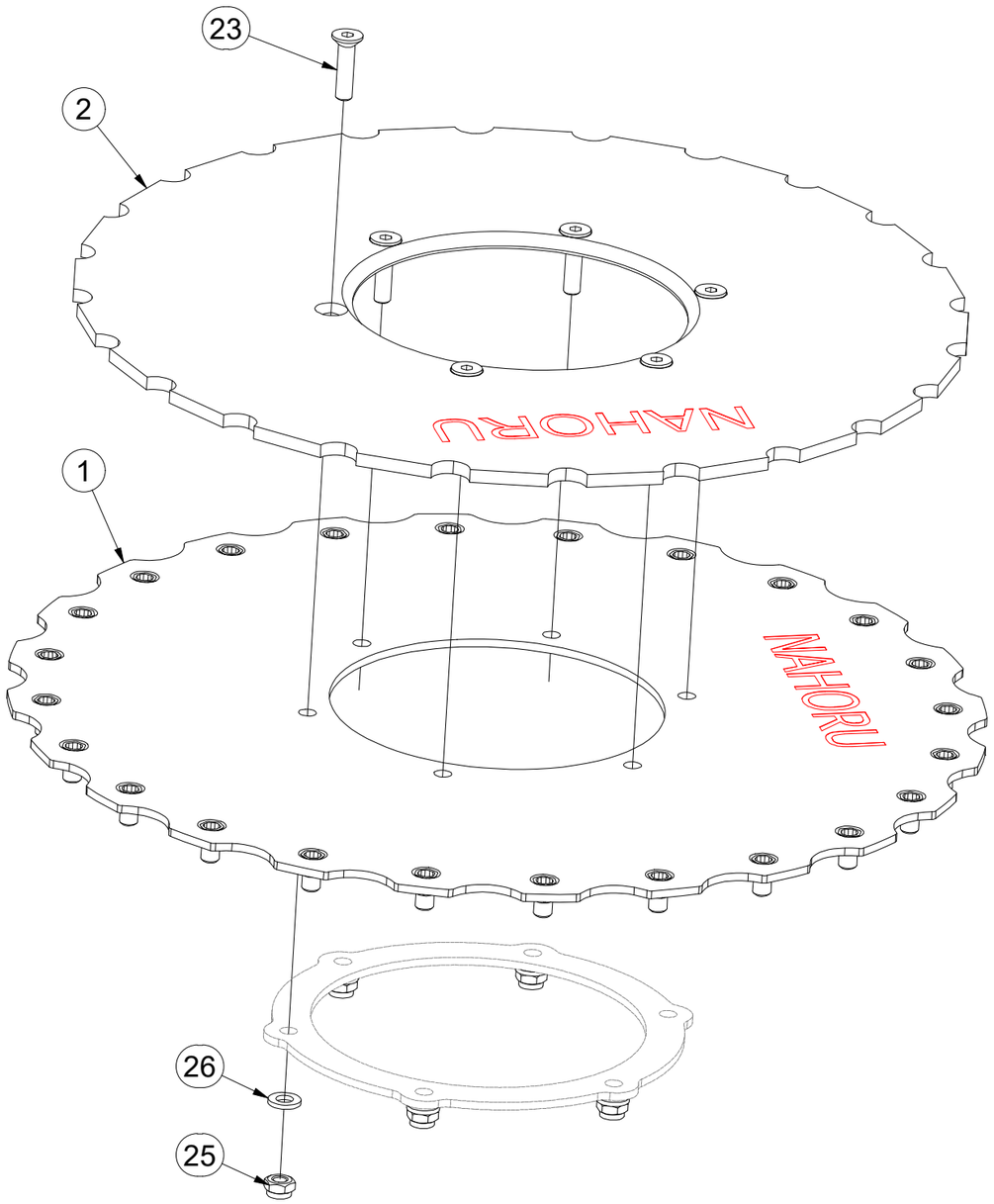

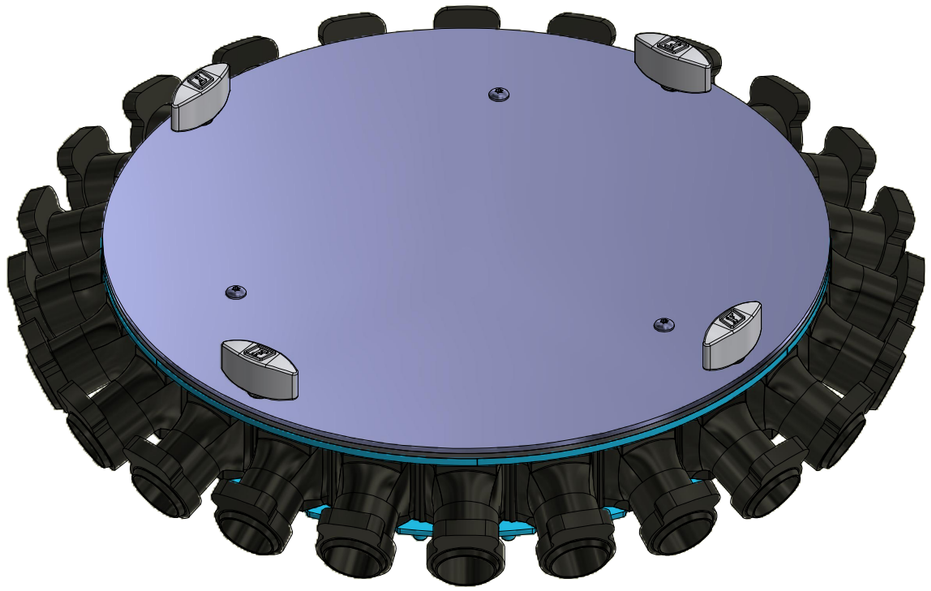

Pos.	Part Number	Pcs.
1	VZ00049613	1
2	VZ00049614	1
23	m16787	6
25	m10819	6
26	m06847	6

CZ HLAVA ROZDĚLOVACÍ
D VERTEILERKOPF
F TÊTE DE DISTRIBUTION
GB DISTRIBUTION HEAD
RU РАСПРЕДЕЛИТЕЛЬНАЯ ГОЛОВКА
PL GŁOWICA ROZDZIELACZA

VZ00049611

2.

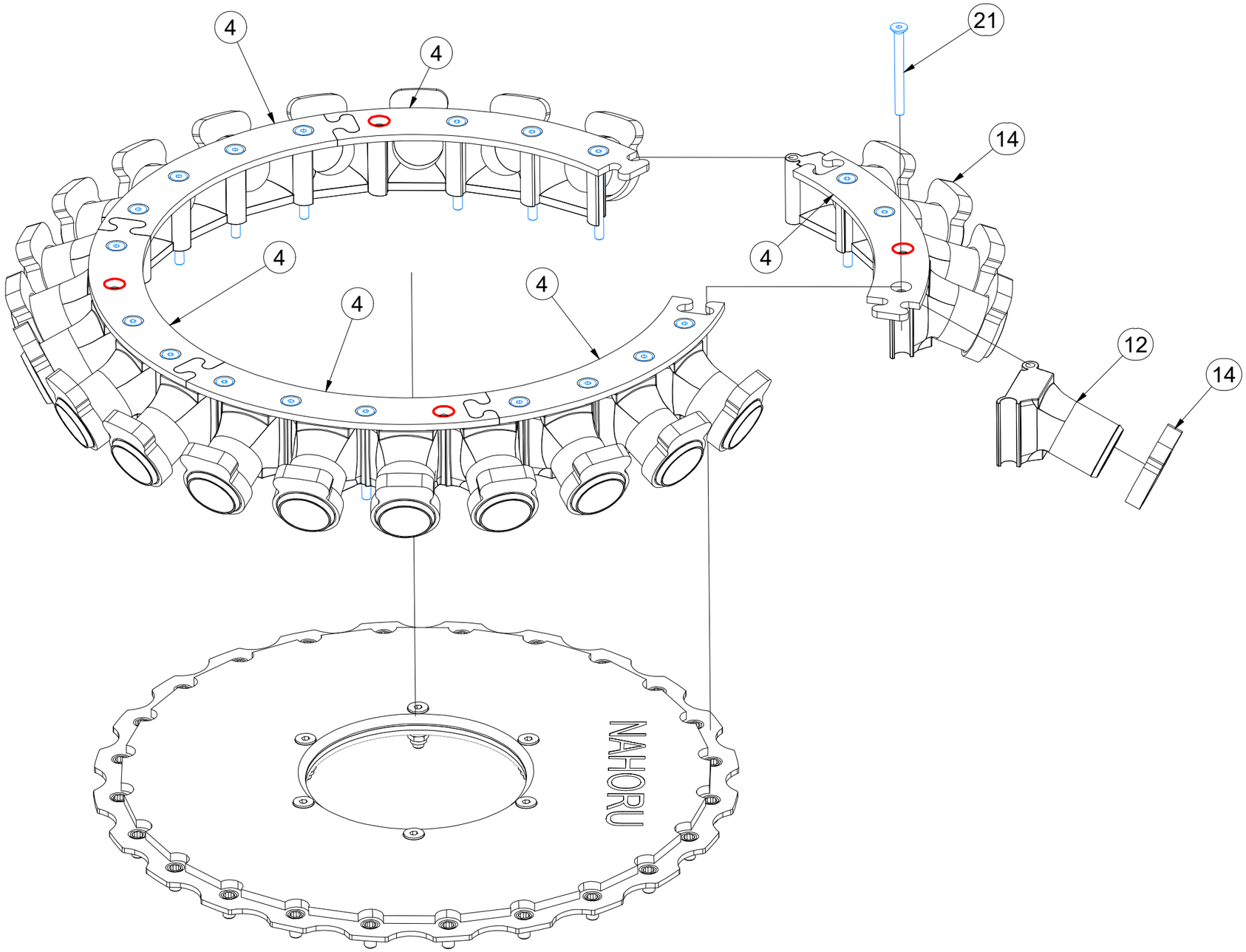

Pos.	Part Number	Pcs.
4	4024598	6
12	m19589	24
14	m19099	24
21	m19469	20

CZ HLAVA ROZDĚLOVACÍ

D VERTEILERKOPF

F TÊTE DE DISTRIBUTION

GB DISTRIBUTION HEAD

RU РАСПРЕДЕЛИТЕЛЬНАЯ ГОЛОВКА

PL GŁOWICA ROZDZIELACZA

VZ00049611

3.

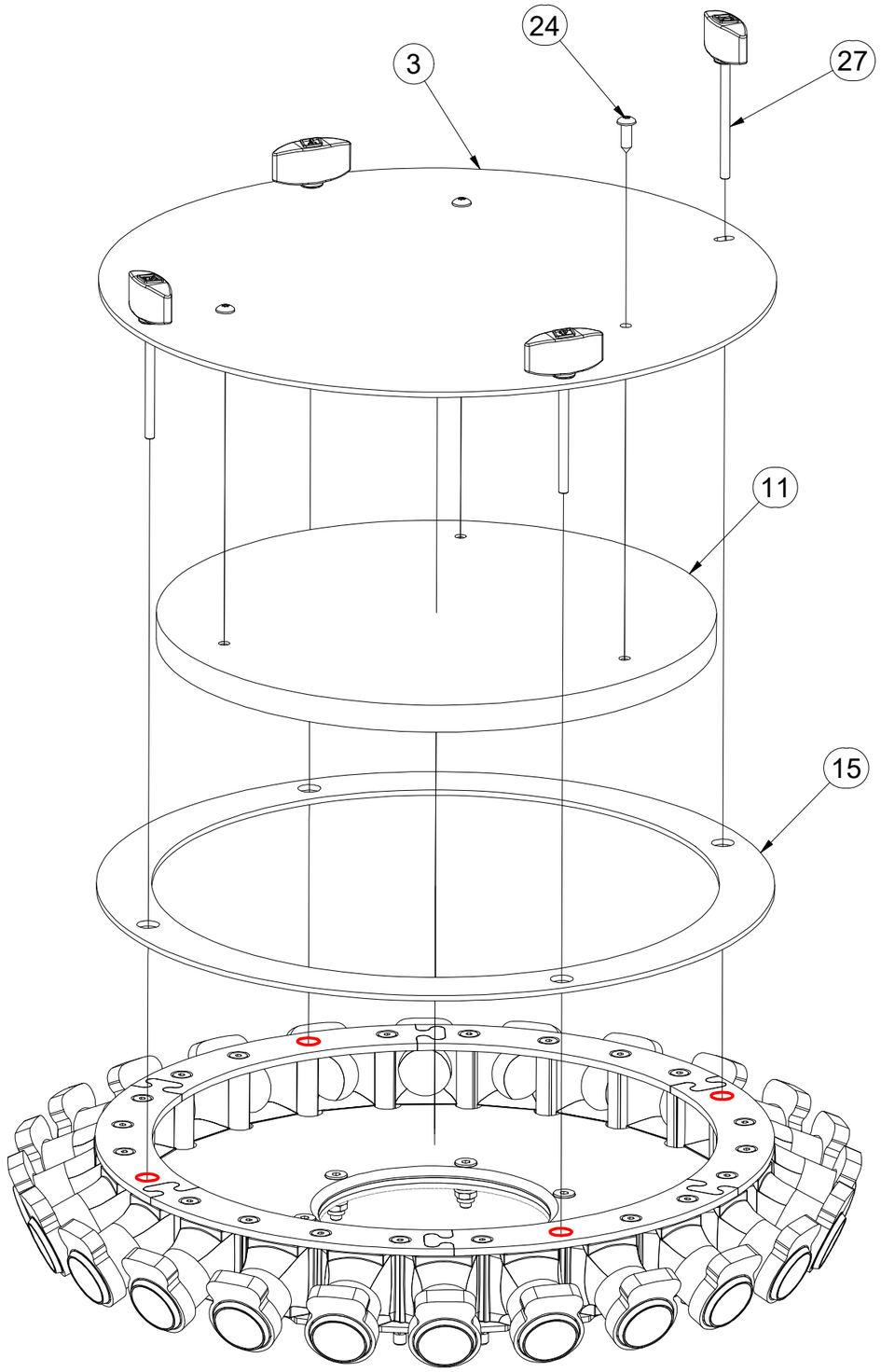

Pos.	Part Number	Pcs.
3	VZ00040913	1
11	m25355	1
15	m19476	1
24	m20634	3
27	m26182	4

CZ SADA SNÍMAČŮ VÝSEVU

D SATZ VON AUSSAATSENSOREN

F KIT DE CAPTEURS DE SEMIS

GB SEED SENSOR KIT

RU НАБОР ДАТЧИКОВ ВЫСЕВА

PL ZESTAW CZUJNIKÓW WYSIEWU

VZ00054088

CZ SADA SNÍMAČŮ VÝSEVU

D SATZ VON AUSSAATSENSOREN

F KIT DE CAPTEURS DE SEMIS

GB SEED SENSOR KIT

RU НАБОР ДАТЧИКОВ ВЫСЕВА

PL ZESTAW CZUJNIKÓW WYSIEWU

VZ00054088

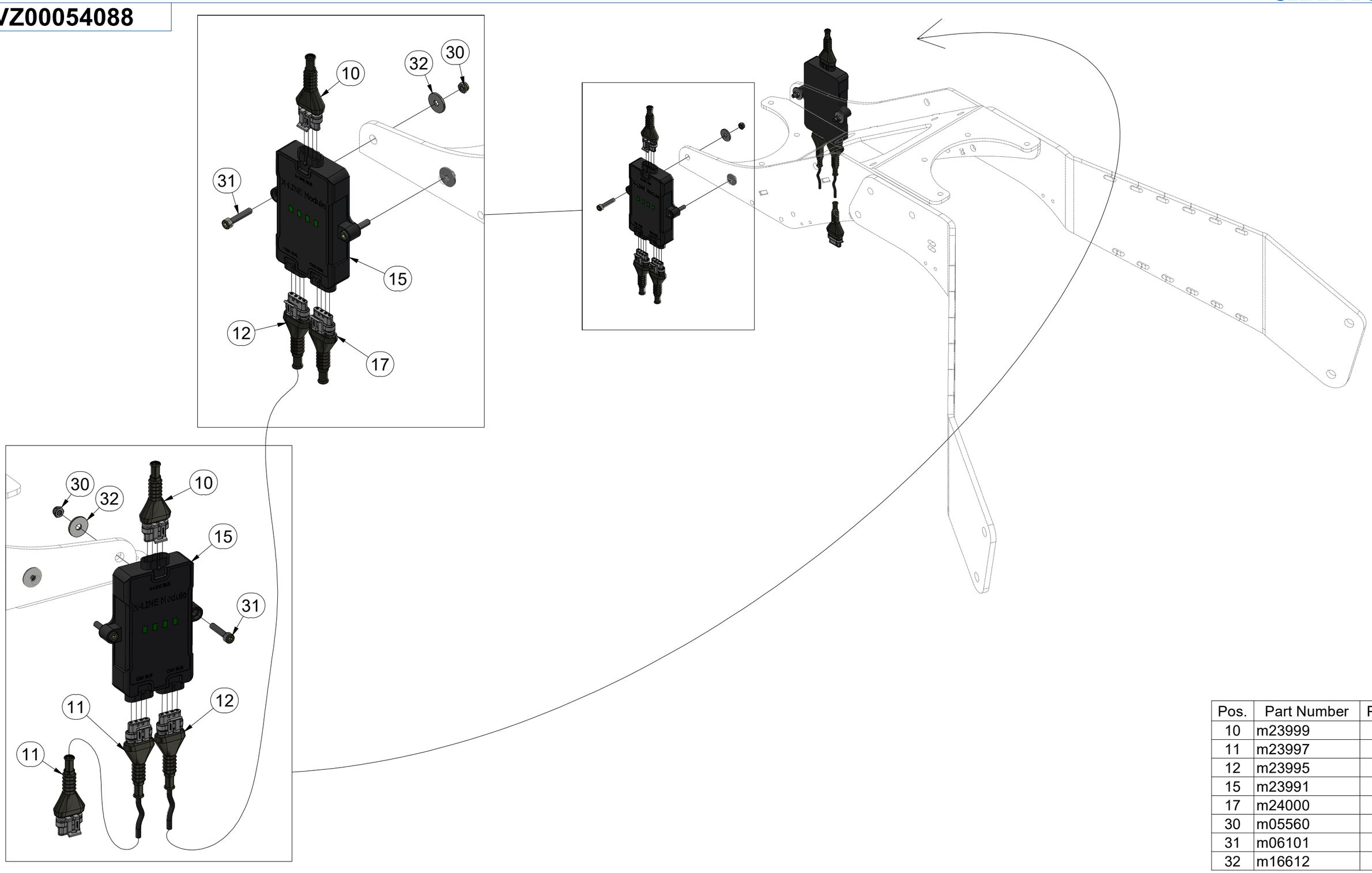

Pos.	Part Number	Pcs.
10	m23999	2
11	m23997	1
12	m23995	1
15	m23991	2
17	m24000	1
30	m05560	4
31	m06101	4
32	m16612	4

CZ SADA SNÍMAČŮ VÝSEVU

D SATZ VON AUSSAATSENSOREN

F KIT DE CAPTEURS DE SEMIS

GB SEED SENSOR KIT

RU НАБОР ДАТЧИКОВ ВЫСЕВА

PL ZESTAW CZUJNIKÓW WYSIEWU

VZ00054088

Pos.	Part Number	Pcs.
1	4026216	1
10	m23999	2
16	m23992	48
20	m20759	48
21	m18761	96

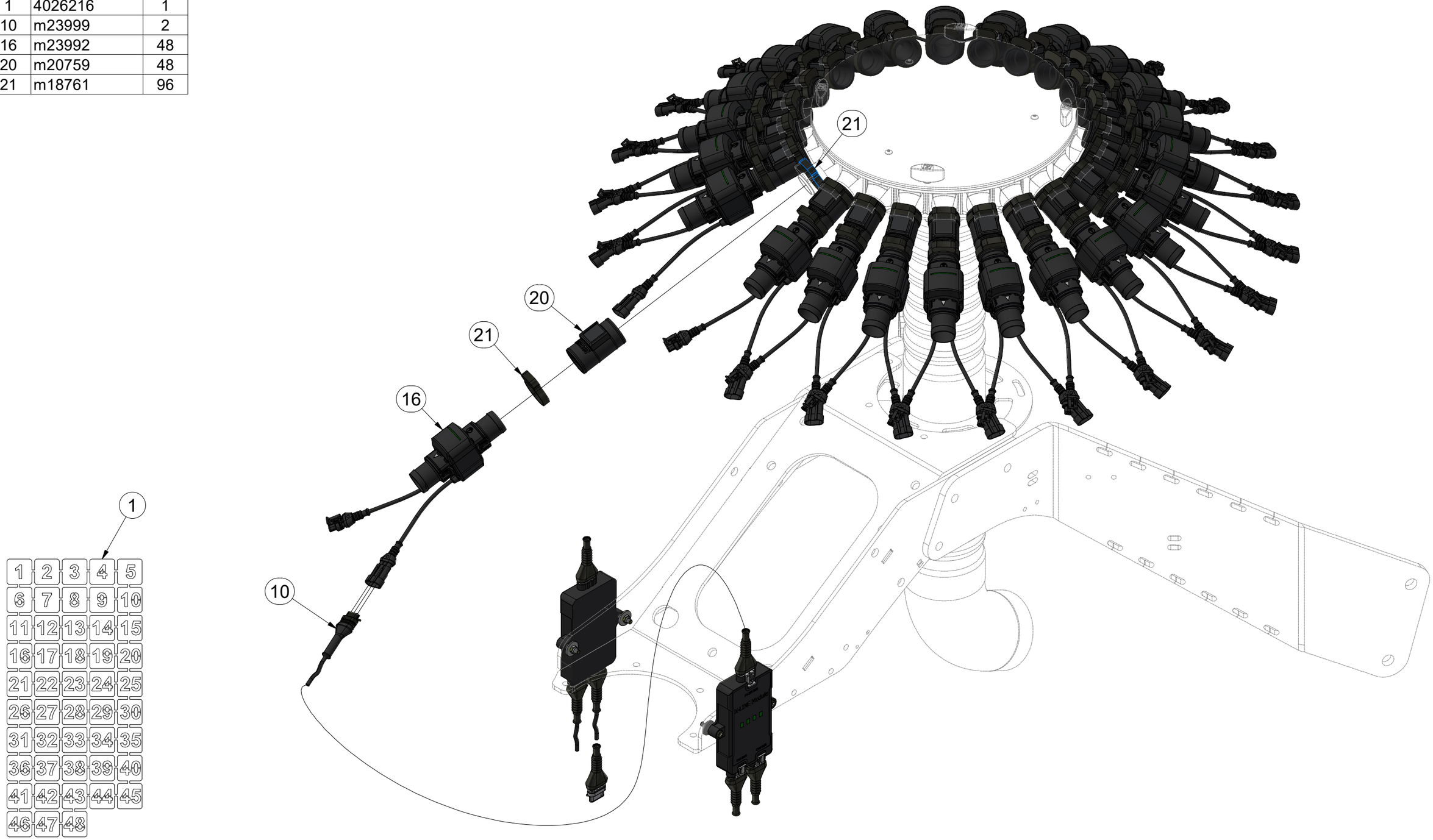

CZ SADA SNÍMAČŮ VÝSEVU

D SATZ VON AUSSAATSENSOREN

F KIT DE CAPTEURS DE SEMIS

GB SEED SENSOR KIT

RU НАБОР ДАТЧИКОВ ВЫСЕВА

PL ZESTAW CZUJNIKÓW WYSIEWU

VZ00054088

Pos.	Part Number	Pcs.
1	4026216	1
10	m23999	2
16	m23992	48
20	m20759	48
21	m18761	96

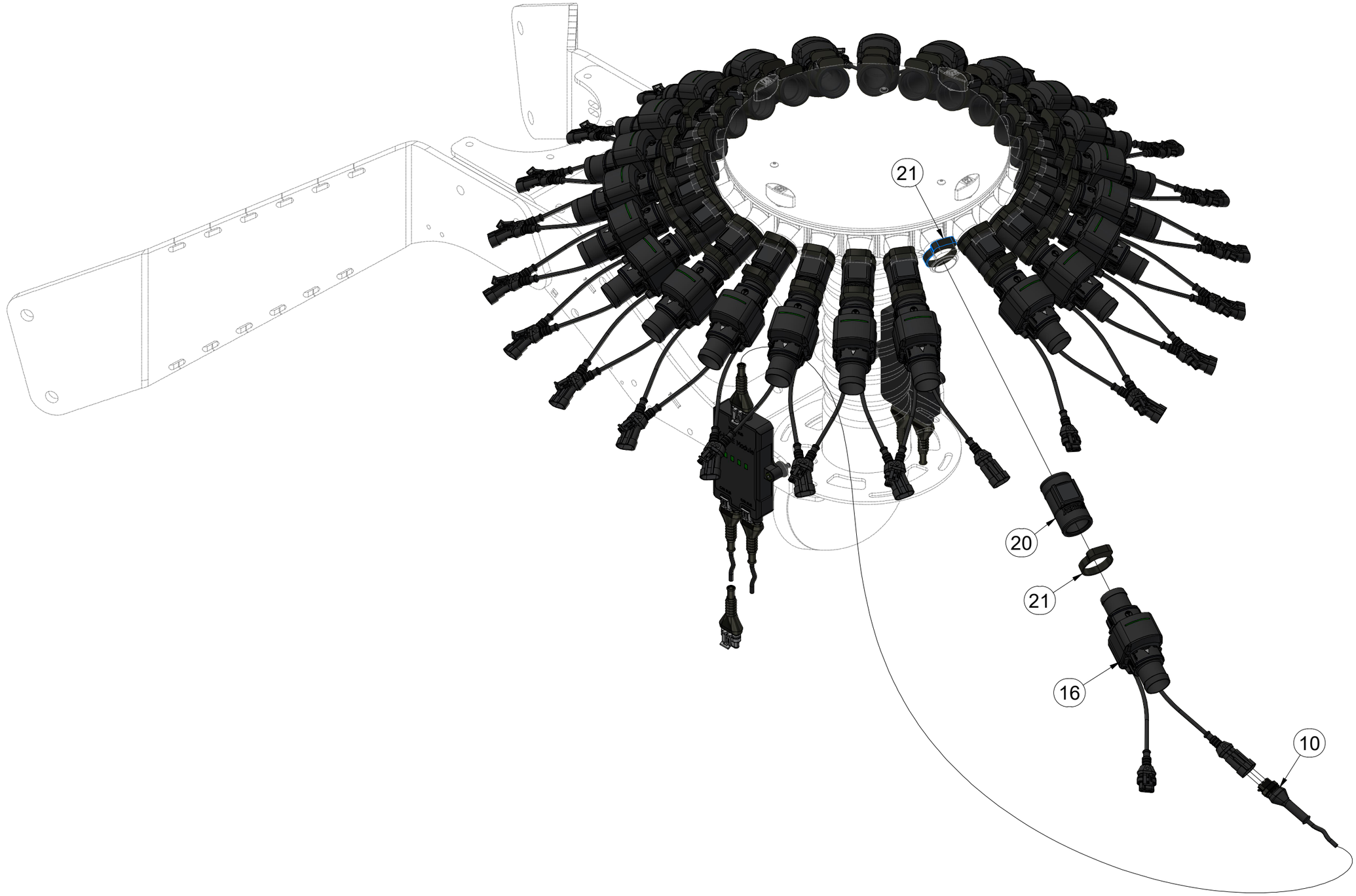

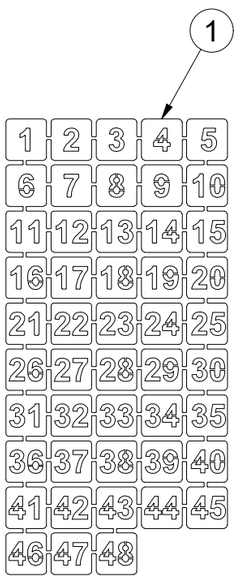

CZ SADA VZDUCHOVÝCH KLAPEK

D SATZ LUFTKLAPPEN

F ENSEMBLE DE REGISTRES D'AIR

GB SET OF AIR DAMPERS

RU КОМПЛЕКТ ВОЗДУШНЫХ ЗАСЛОНОК

PL ZESTAW PRZEPUSTNIC POWIETRZA

VZ00002449

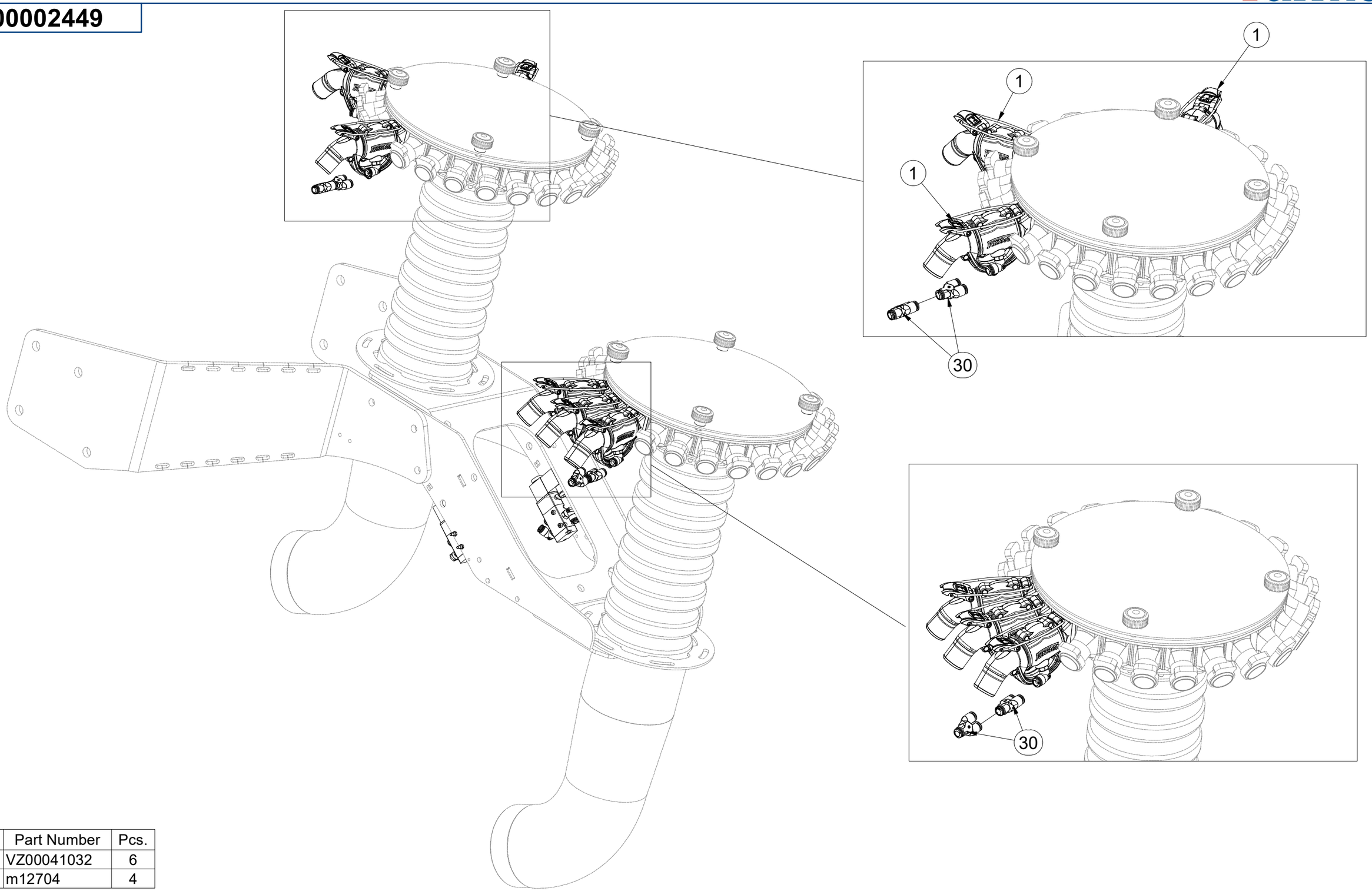

Pos.	Part Number	Pcs.
1	VZ00041032	6
30	m12704	4

CZ SADA VZDUCHOVÝCH KLAPEK

D SATZ LUFTKLAPPEN

F ENSEMBLE DE REGISTRES D'AIR

GB SET OF AIR DAMPERS

RU КОМПЛЕКТ ВОЗДУШНЫХ ЗАСЛОНОК

PL ZESTAW PRZEPUSTNIC POWIETRZA

VZ00002449

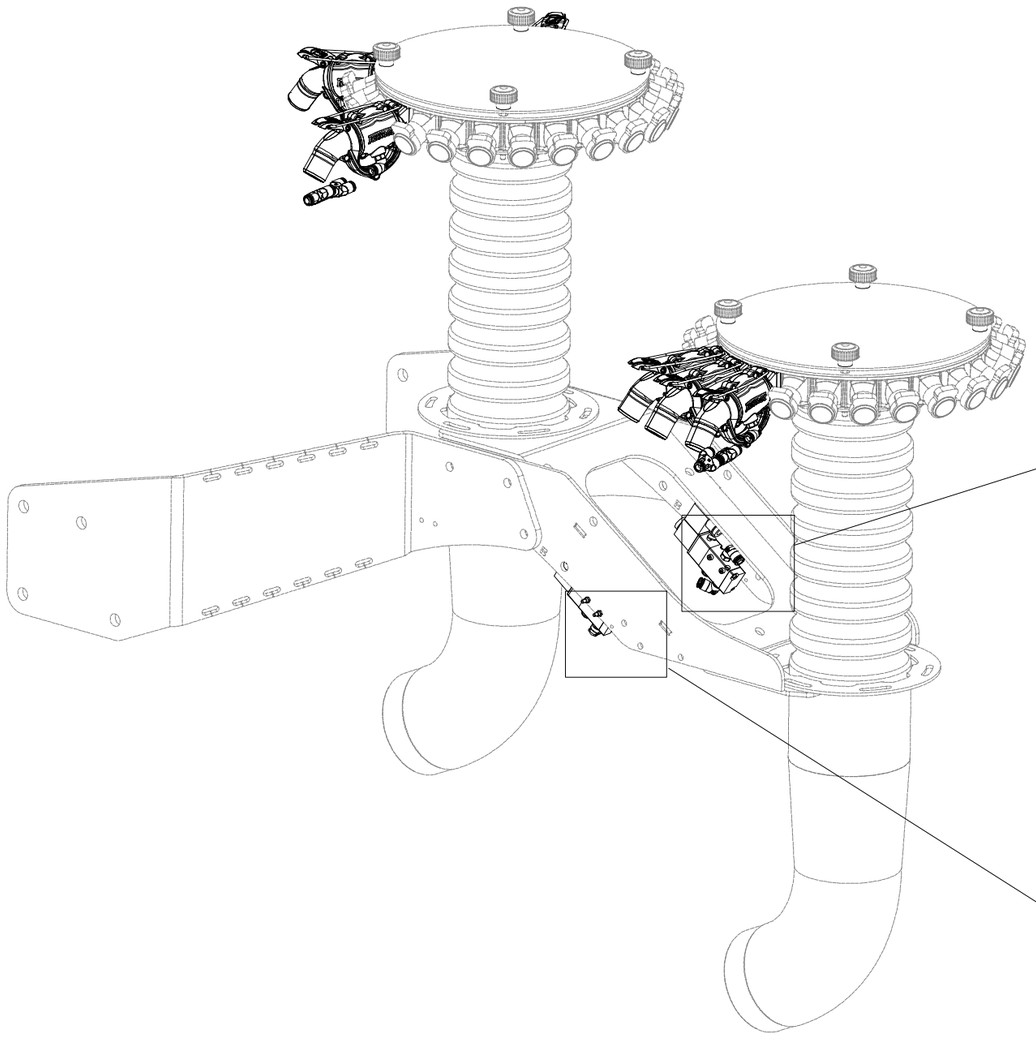

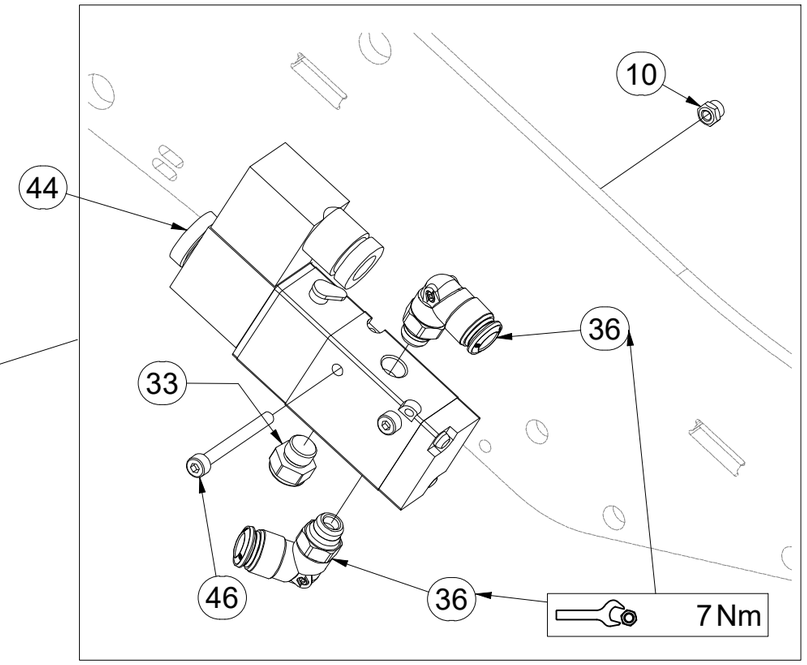

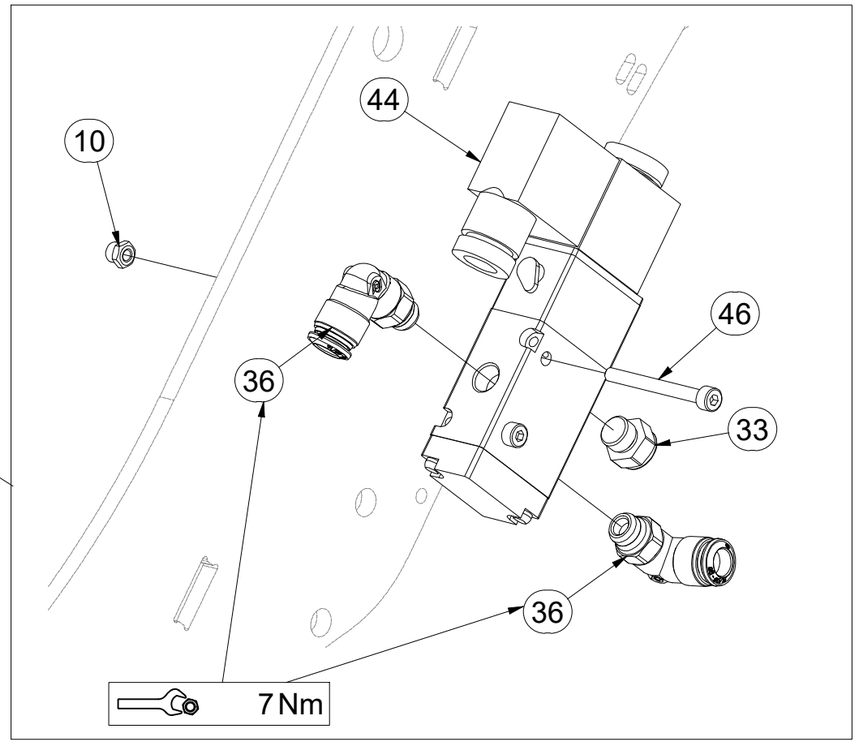

Pos.	Part Number	Pcs.
10	m05562	4
33	m19504	2
36	m19879	4
44	m22549	2
46	m24906	4

CZ SADA VZDUCHOVÝCH KLAPEK

D SATZ LUFTKLAPPEN

F ENSEMBLE DE REGISTRES D'AIR

GB SET OF AIR DAMPERS

RU КОМПЛЕКТ ВОЗДУШНЫХ ЗАСЛОНОК

PL ZESTAW PRZEPUSTNIC POWIETRZA

VZ00002449

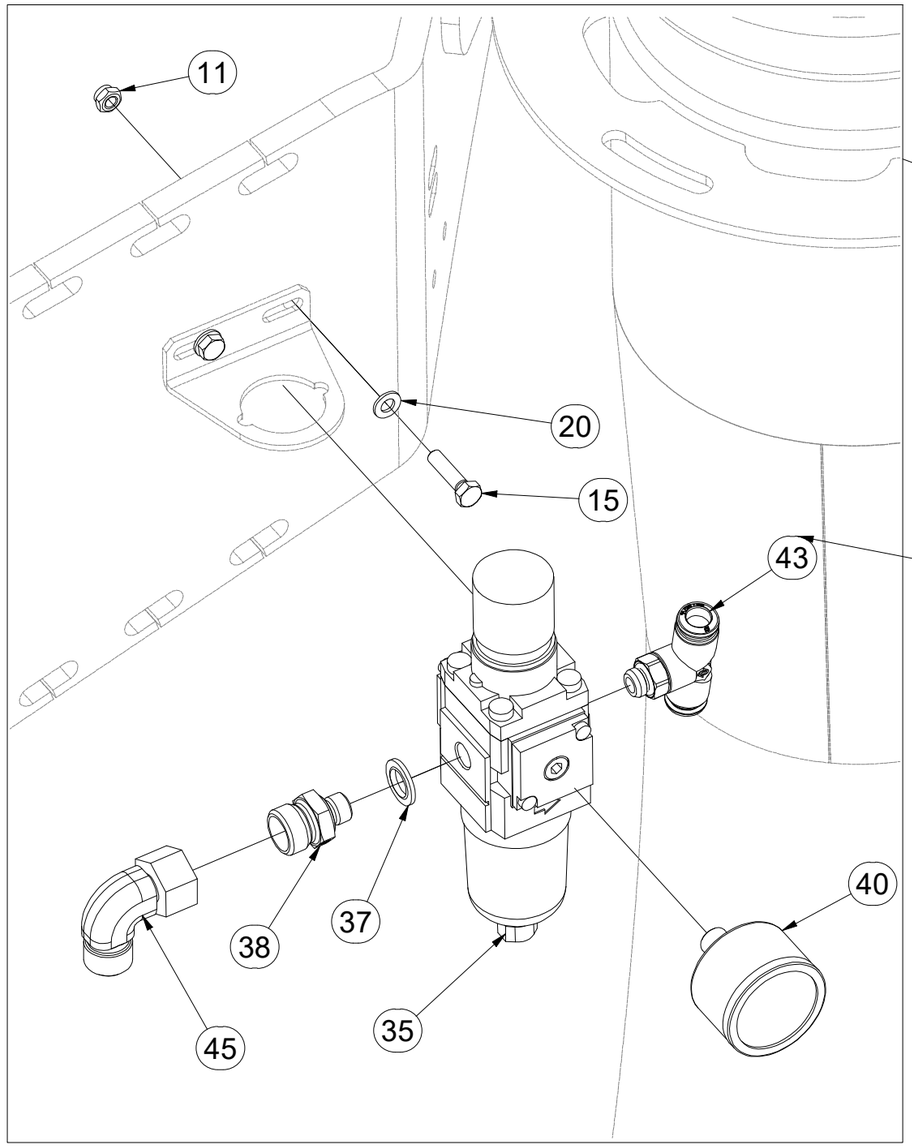

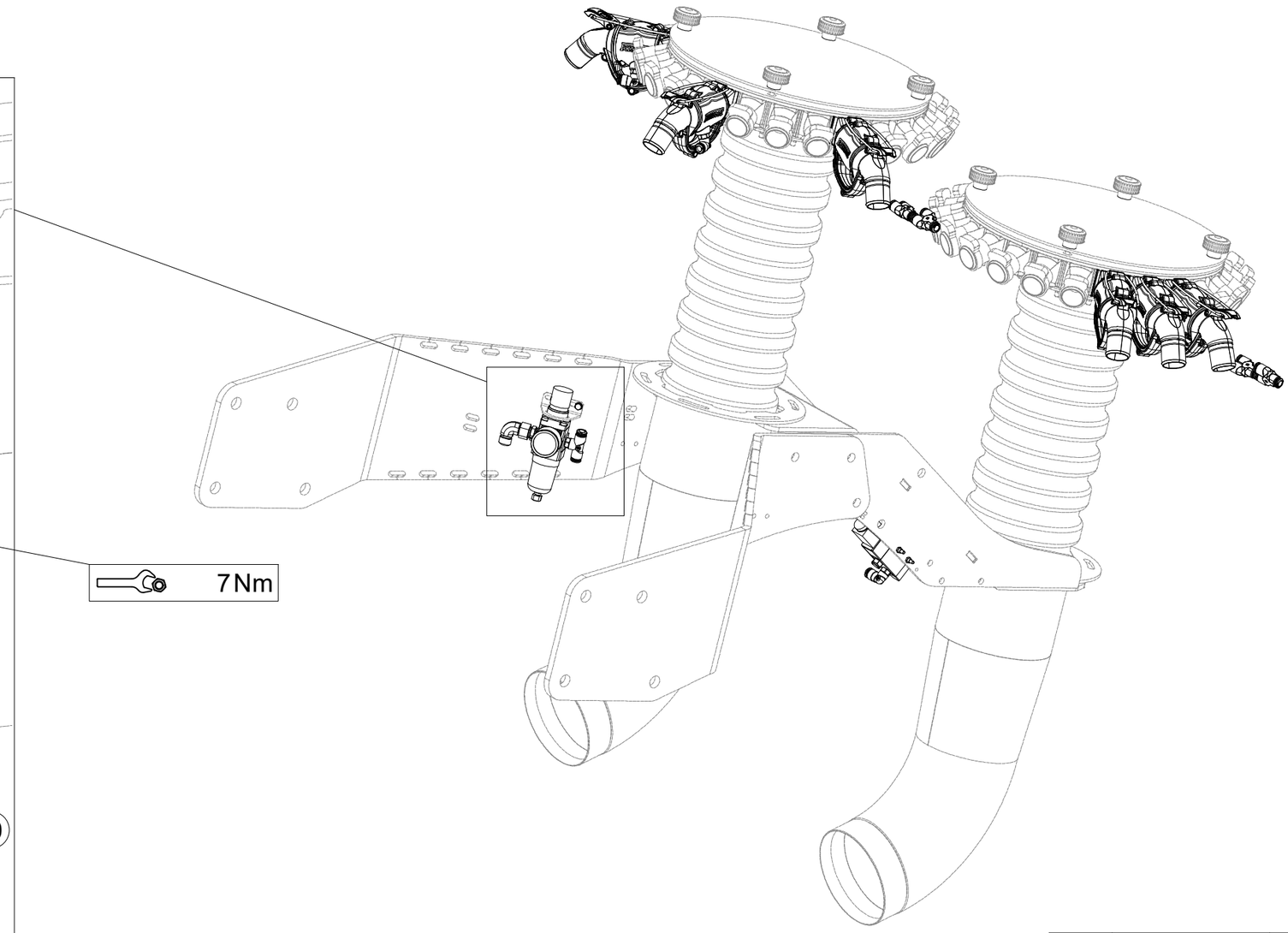

Pos.	Part Number	Pcs.
11	m06886	2
15	m06842	2
20	m06944	2
35	m22548	1
37	m19880	1
38	m19881	1
40	m19922	1
43	m20978	1
45	m06803	1

CZ VZDUCHOVÁ KLAPKA

D LUFTKLAPPE

F SOUPAPE D'AIR

GB AIR VALVE

RU ВОЗДУШНЫХ ЗАСЛОНОК

PL PRZEPUSTNIC POWIETRZA

VZ00041032

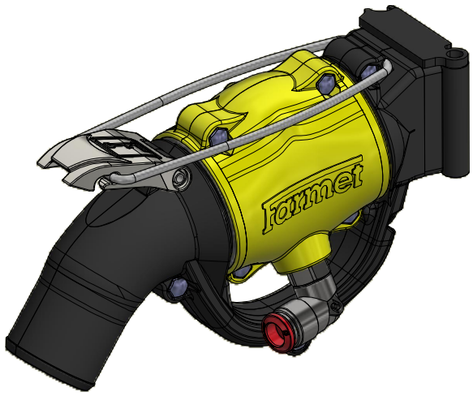

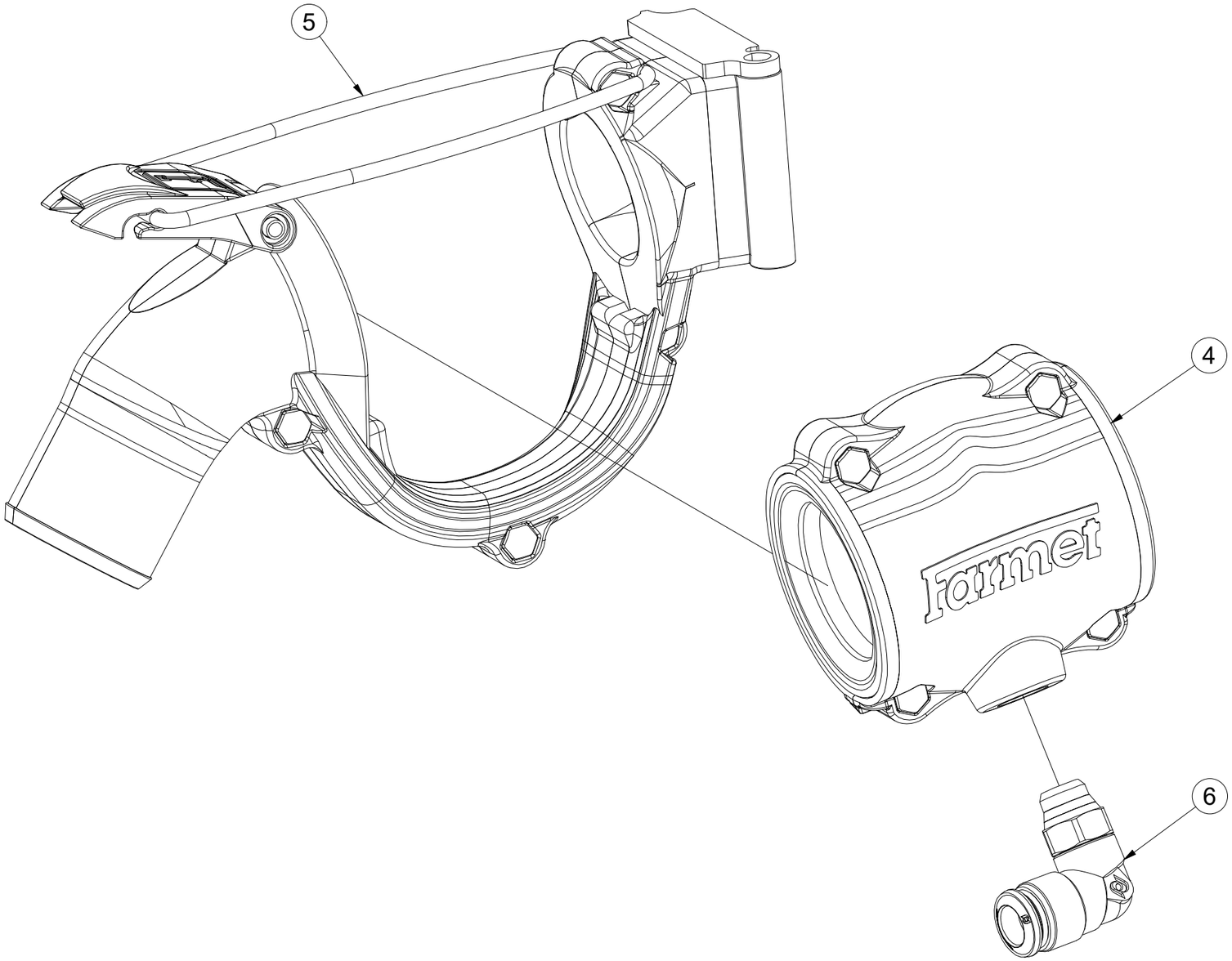

Pos.	Part Number	Pcs.
4	VZ00069927	1
5	VZ00041033	1
6	m19879	1

CZ HYDRAULIKA STROJE

D HYDRAULIK DER MASCHINE

F HYDRAULIQUE DE LA MACHINE

GB MACHINE HYDRAULICS

RU ГИДРАВЛИКА МАШИНЫ

PL HYDRAULIKA MASZYNY

VZ00065323

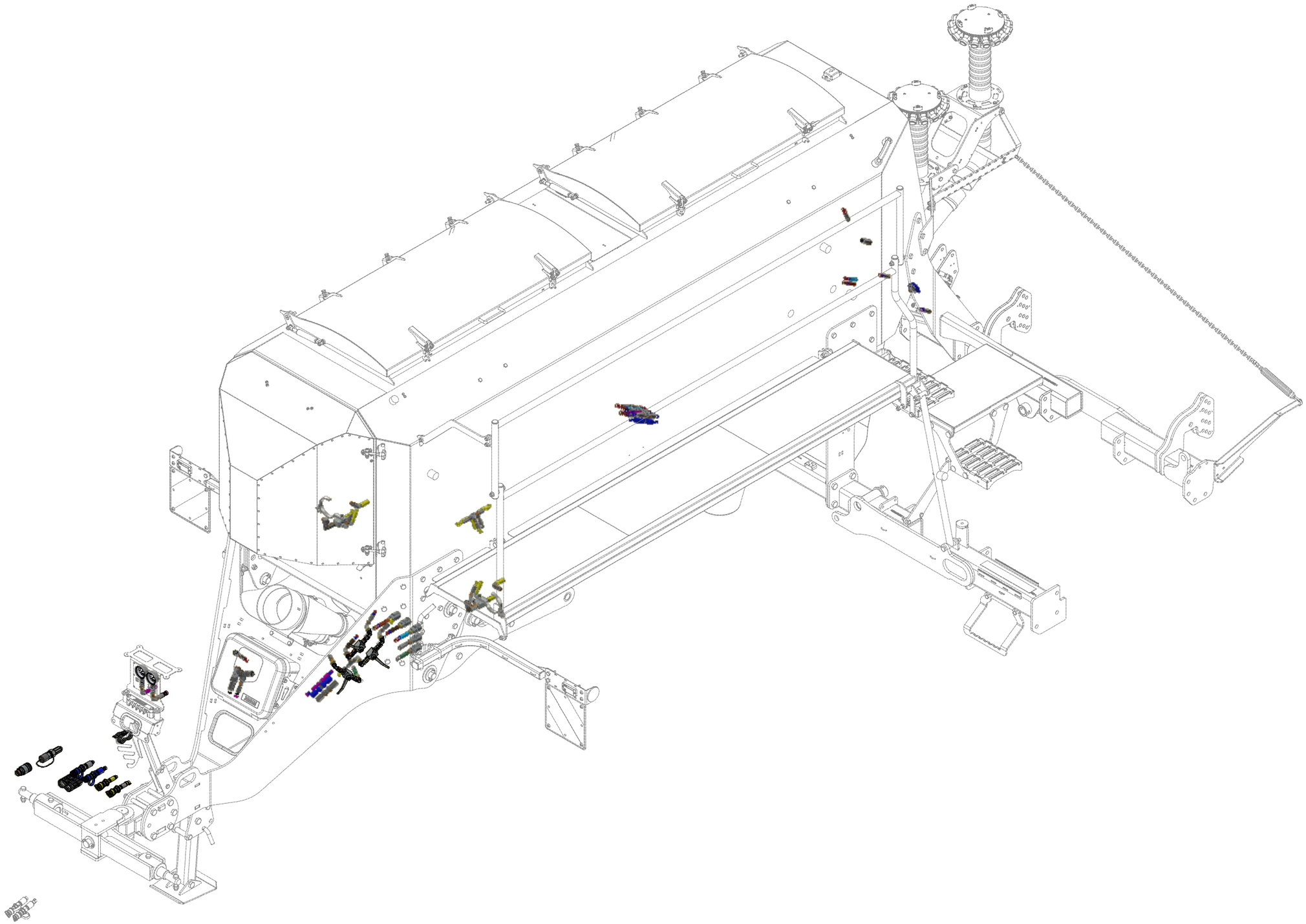

CZ HYDRAULIKA STROJE
D HYDRAULIK DER MASCHINE
F HYDRAULIQUE DE LA MACHINE
GB MACHINE HYDRAULICS
RU ГИДРАВЛИКА МАШИНЫ
PL HYDRAULIKA MASZYNY

VZ00065323

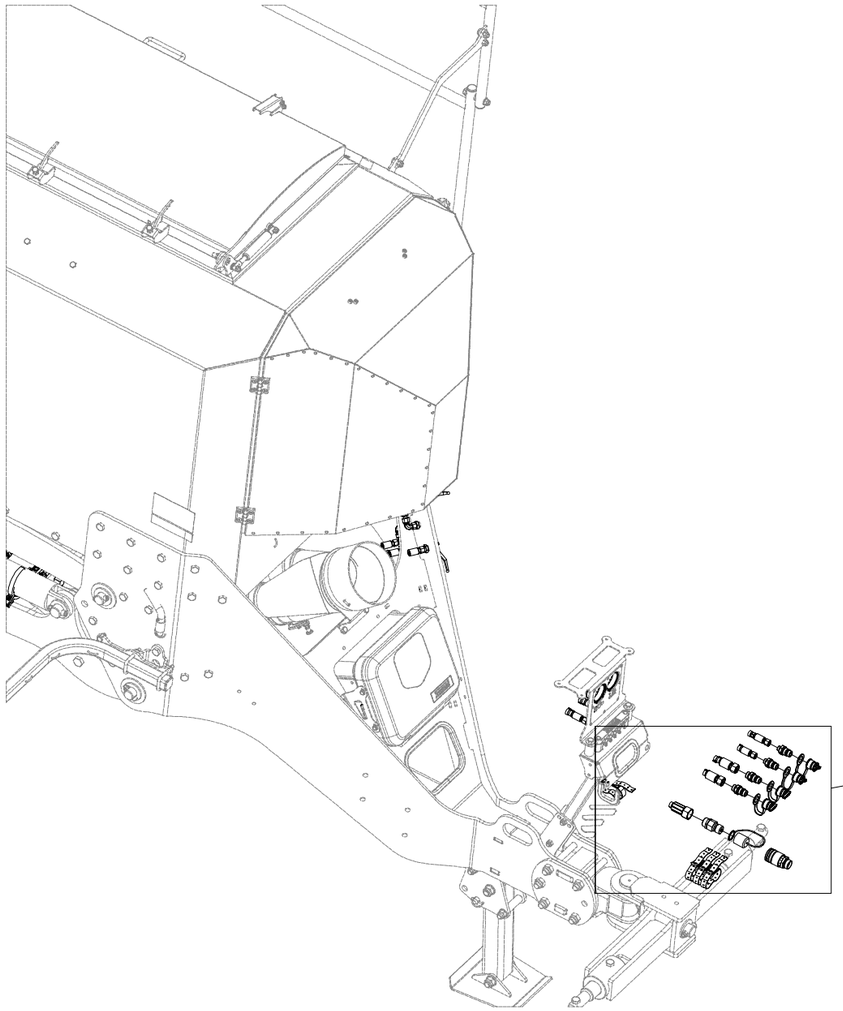

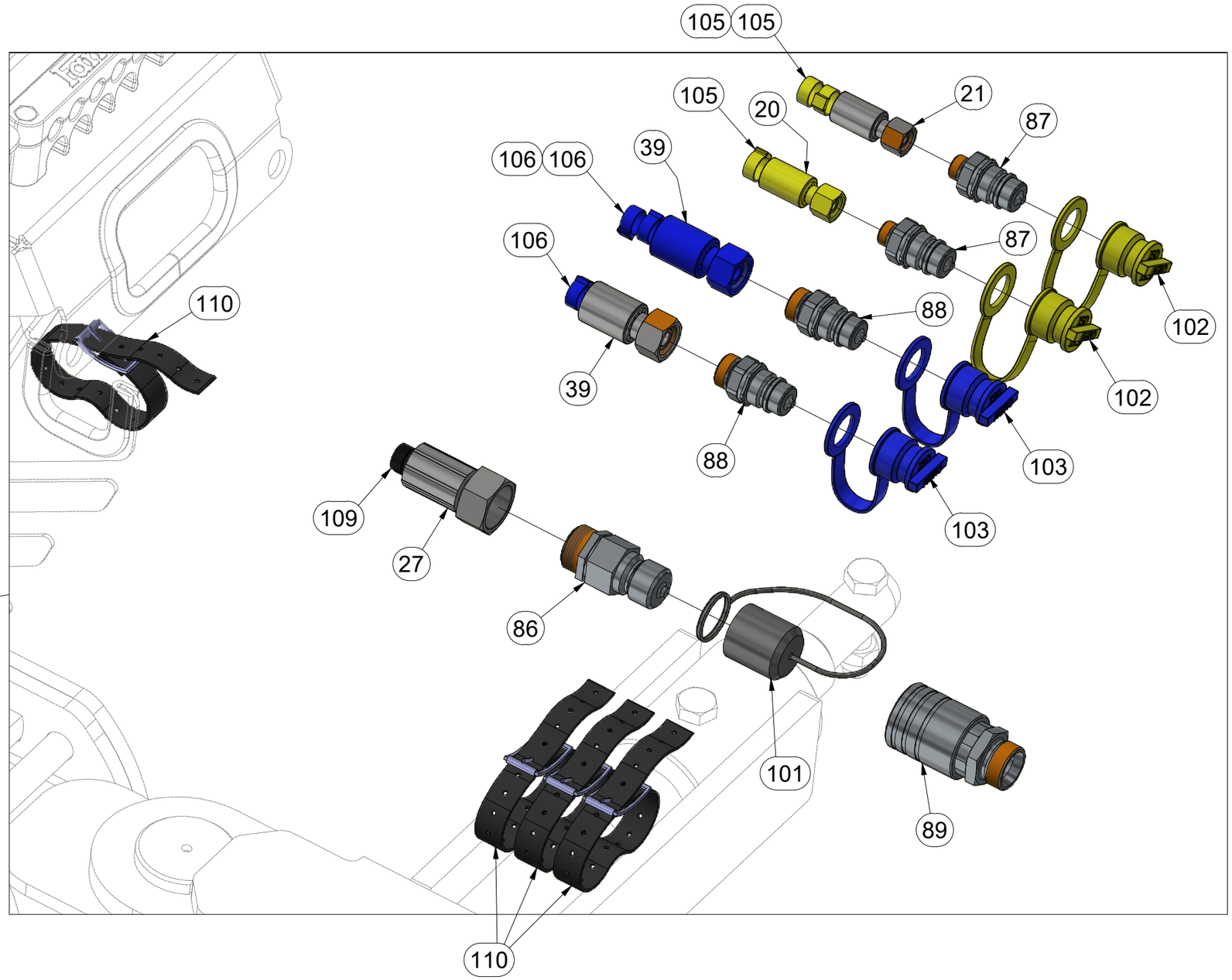

Pos.	Part Number	Pcs.	Pos.	Part Number	Pcs.
20	m17447	1	101	m07448	1
21	m04310	1	102	m04023	2
27	m06104	1	103	m03743	2
39	m09252	2	105	m11289	23
86	m06108	1	106	m11253	34
87	m03849	2	109	m05566	8
88	m04189	2	110	m20319	4
89	m06109	1			

CZ HYDRAULIKA STROJE
D HYDRAULIK DER MASCHINE
F HYDRAULIQUE DE LA MACHINE
GB MACHINE HYDRAULICS
RU ГИДРАВЛИКА МАШИНЫ
PL HYDRAULIKA MASZYNY

VZ00065323

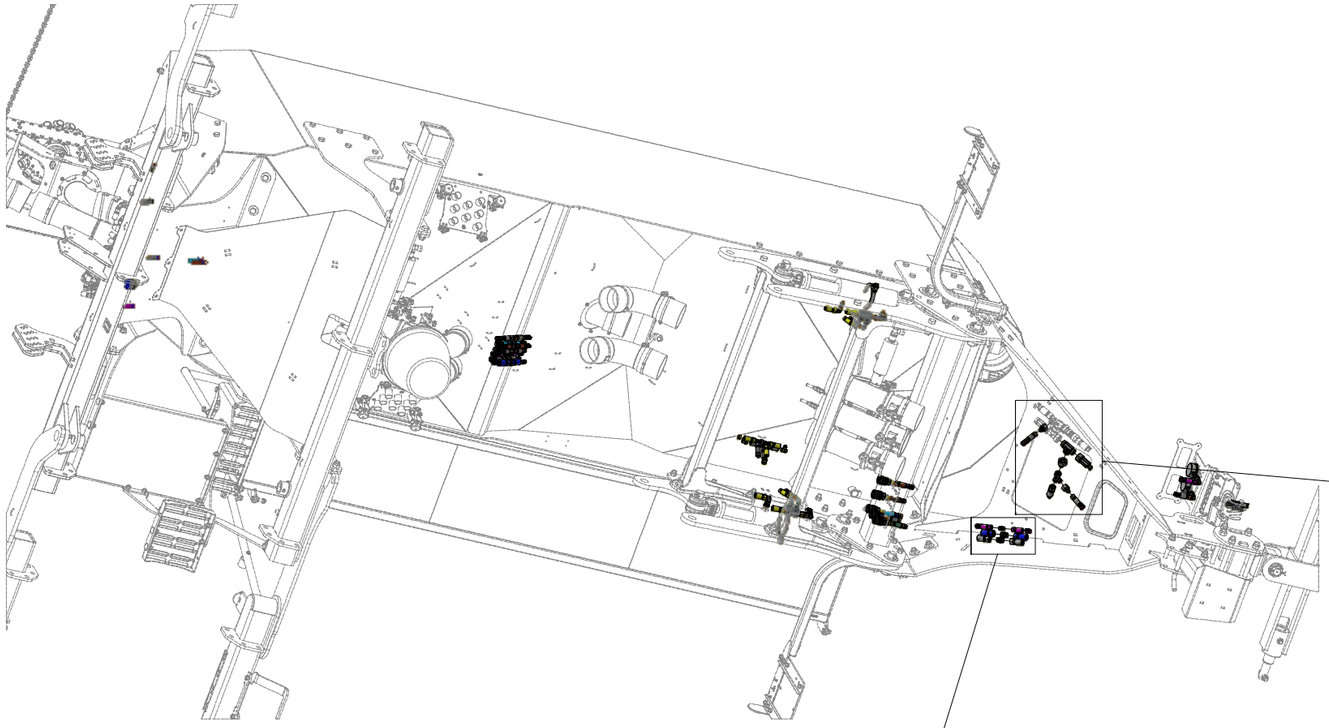

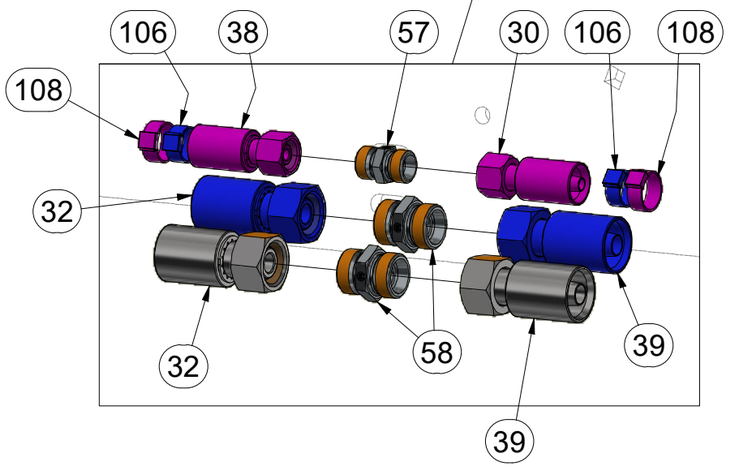

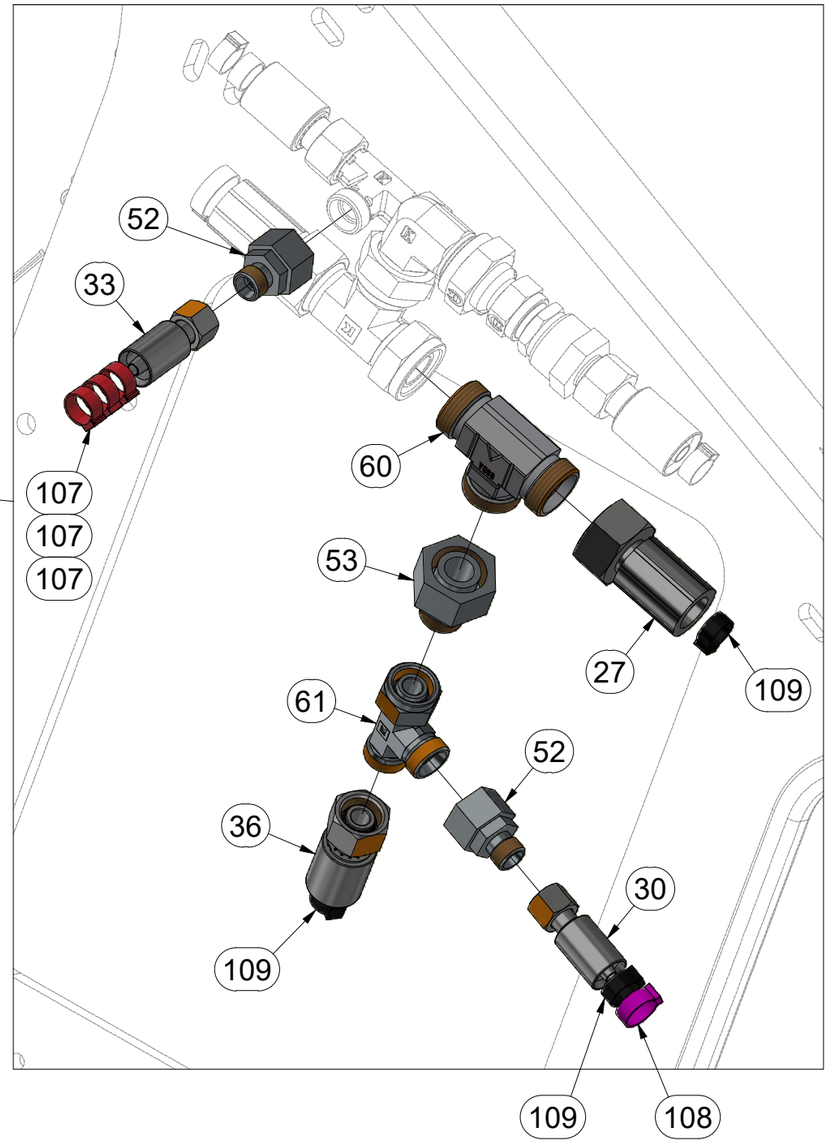

Pos.	Part Number	Pcs.
27	m06104	1
30	m03714	4
32	m18187	2
33	m05763	1
36	m13978	1
38	m17443	1
39	m09252	2
52	m08533	2
53	m07992	1
57	m03213	6
58	m04428	5
60	m22551	1
61	m06881	1
106	m11253	34
107	m11294	30
108	m21372	8
109	m05566	8

CZ HYDRAULIKA STROJE

D HYDRAULIK DER MASCHINE

F HYDRAULIQUE DE LA MACHINE

GB MACHINE HYDRAULICS

RU ГИДРАВЛИКА МАШИНЫ

PL HYDRAULIKA MASZYNY

VZ00065323

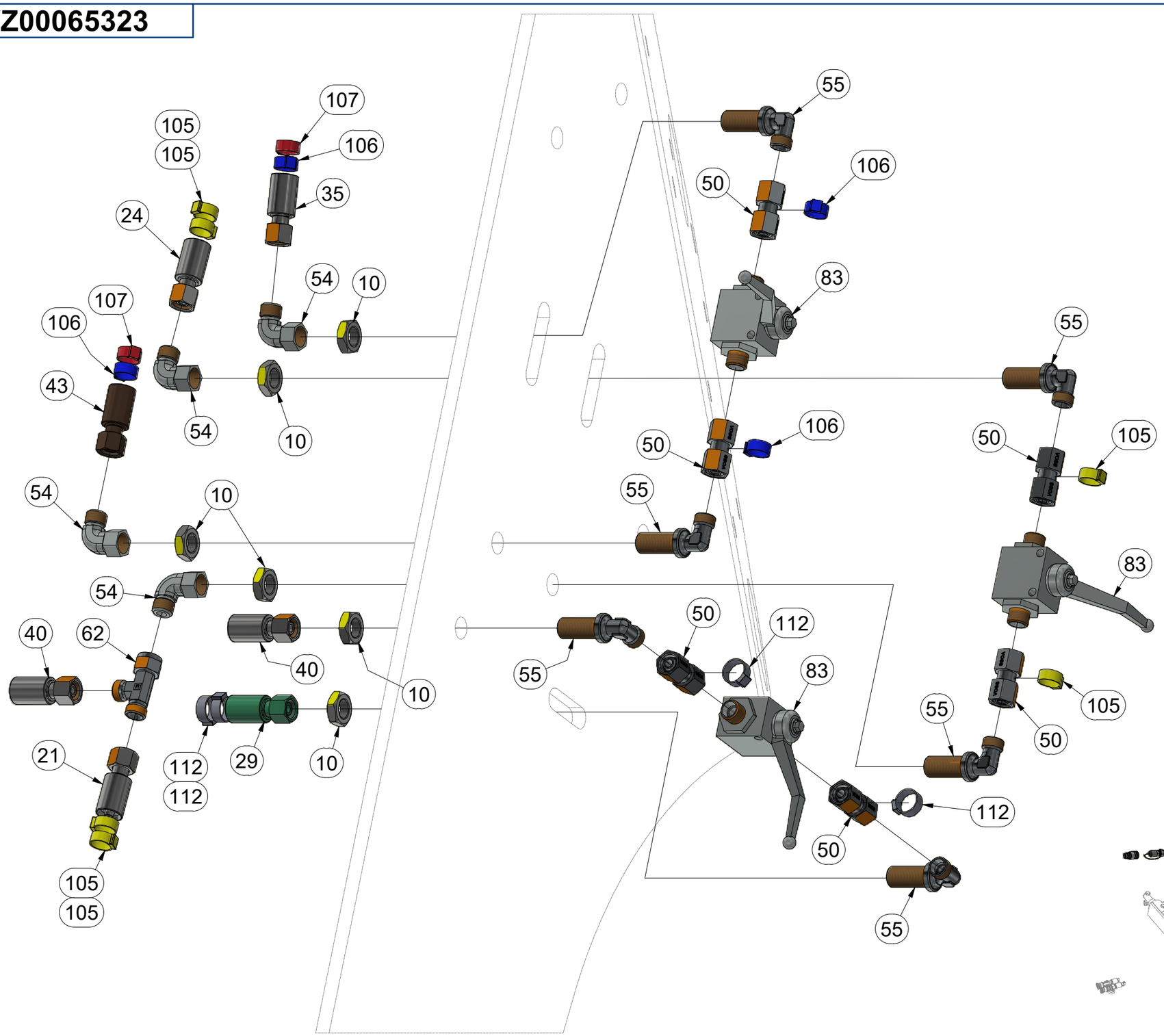

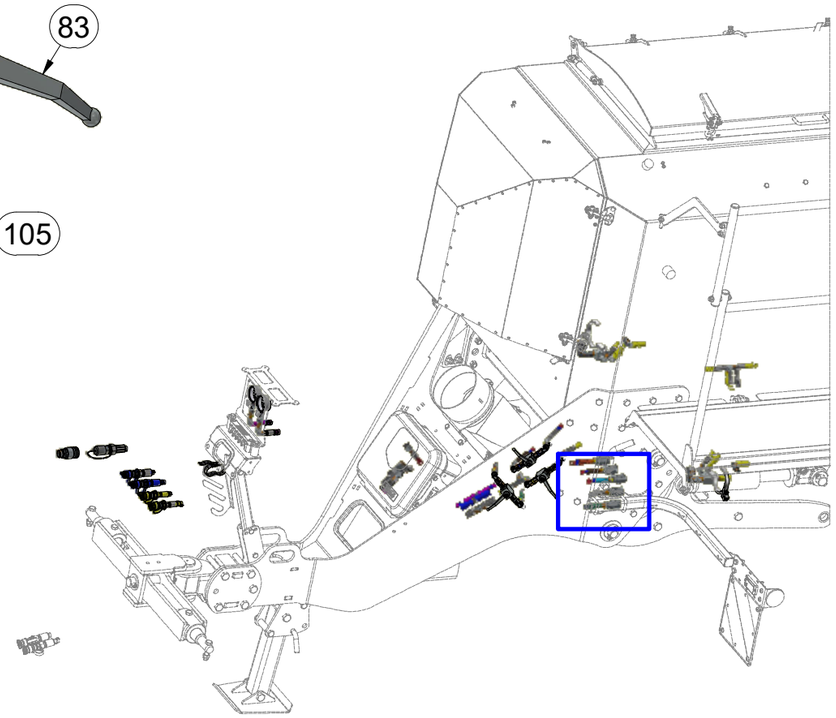

Pos.	Part Number	Pcs.
10	m03941	13
21	m04310	1
24	m04033	1
29	m09037	1
35	m07650	1
40	m17752	1
43	m05762	1
50	m22305	6
54	m06803	10
55	m08391	6
62	m07568	2
83	m04623	3
105	m11289	23
106	m11253	34
107	m11294	30
112	m21375	8

CZ HYDRAULIKA STROJE

D HYDRAULIK DER MASCHINE

F HYDRAULIQUE DE LA MACHINE

GB MACHINE HYDRAULICS

RU ГИДРАВЛИКА МАШИНЫ

PL HYDRAULIKA MASZYNY

VZ00065323

Pos.	Part Number	Pcs.
10	m03941	13
15	m10579	2
30	m03714	4
54	m06803	10
63	m11768	2
82	m09400	2
106	m11253	34
108	m21372	8
109	m05566	8

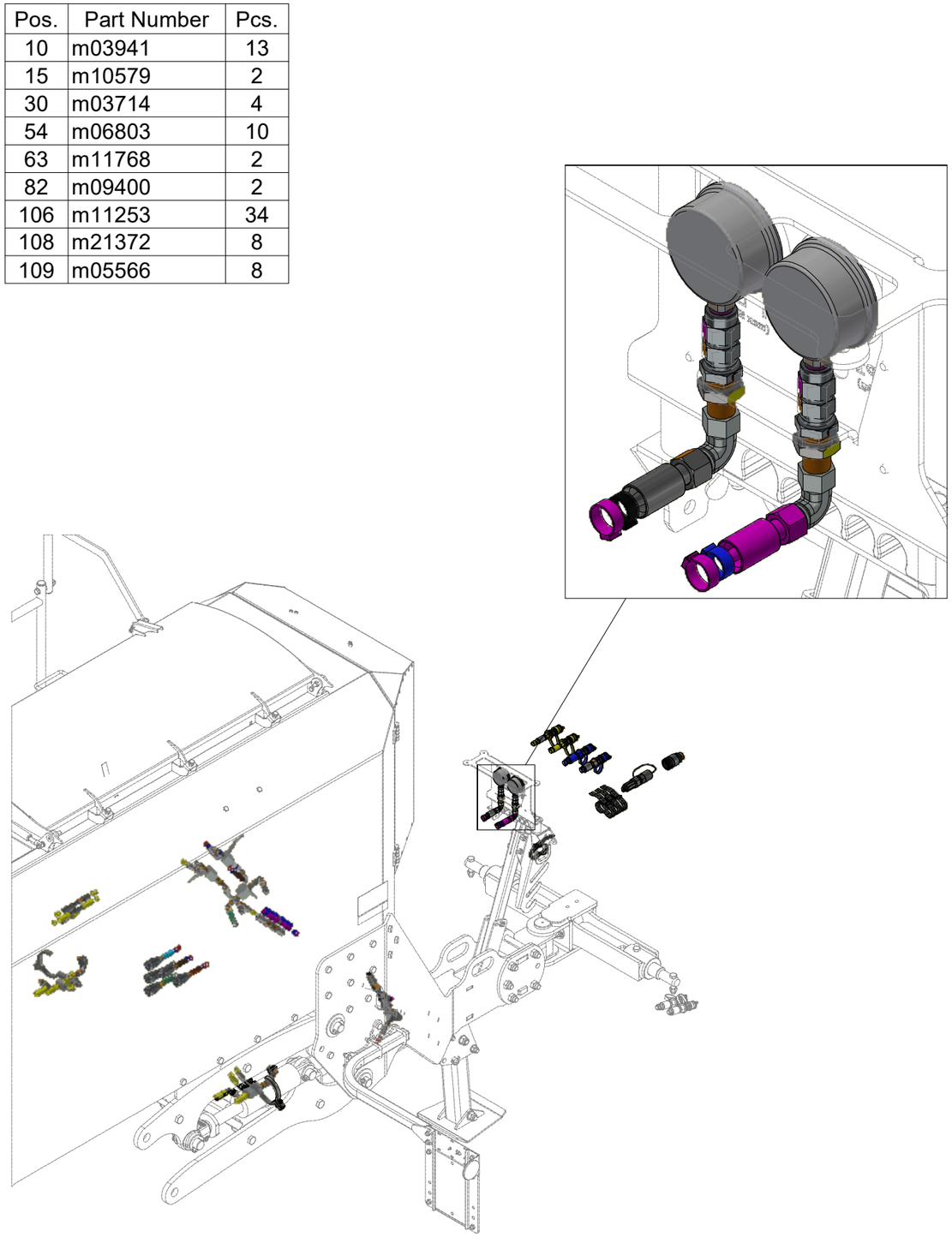

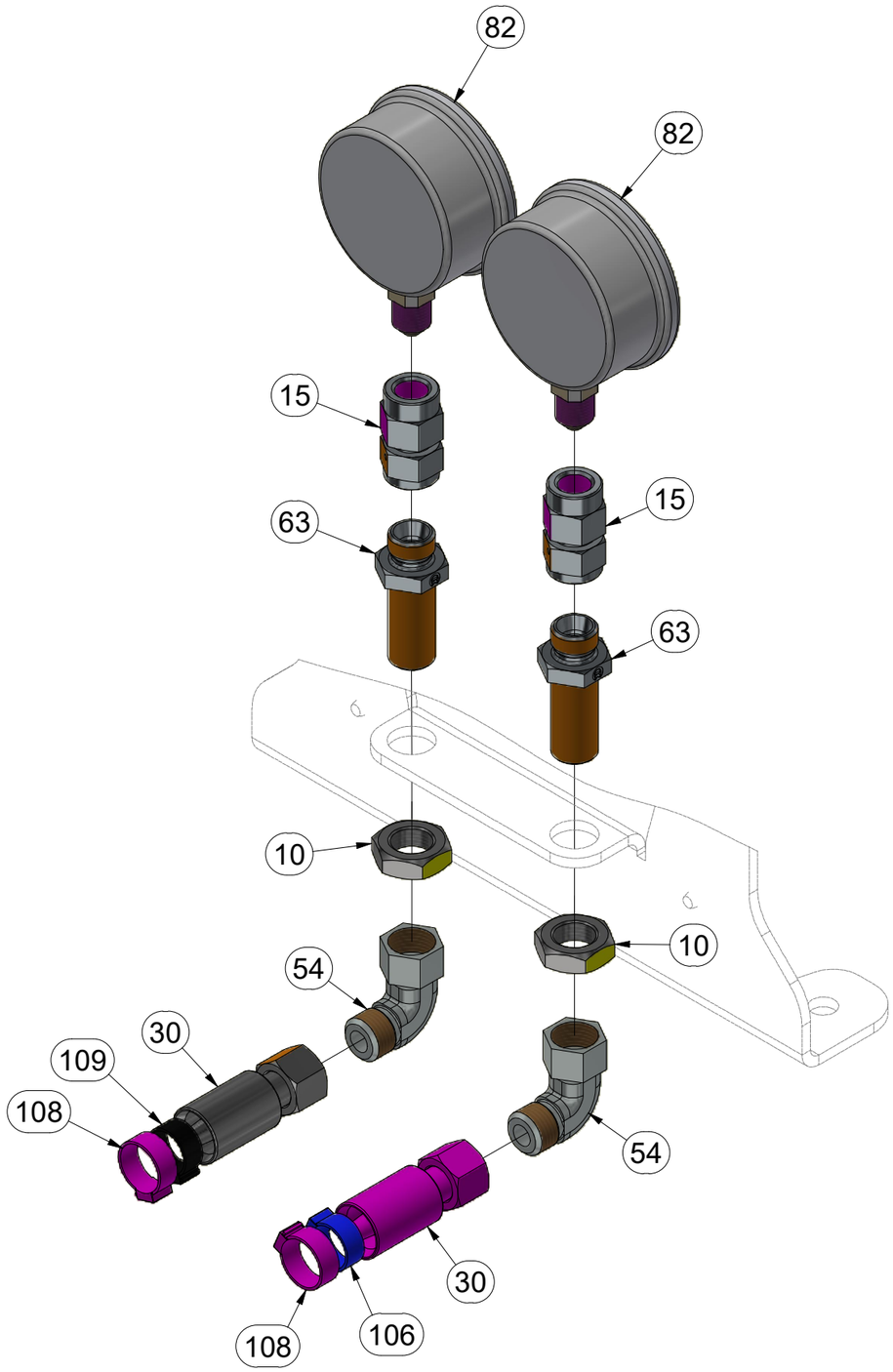

CZ HYDRAULIKA STROJE

D HYDRAULIK DER MASCHINE

F HYDRAULIQUE DE LA MACHINE

GB MACHINE HYDRAULICS

RU ГИДРАВЛИКА МАШИНЫ

PL HYDRAULIKA MASZYNY

VZ00065323

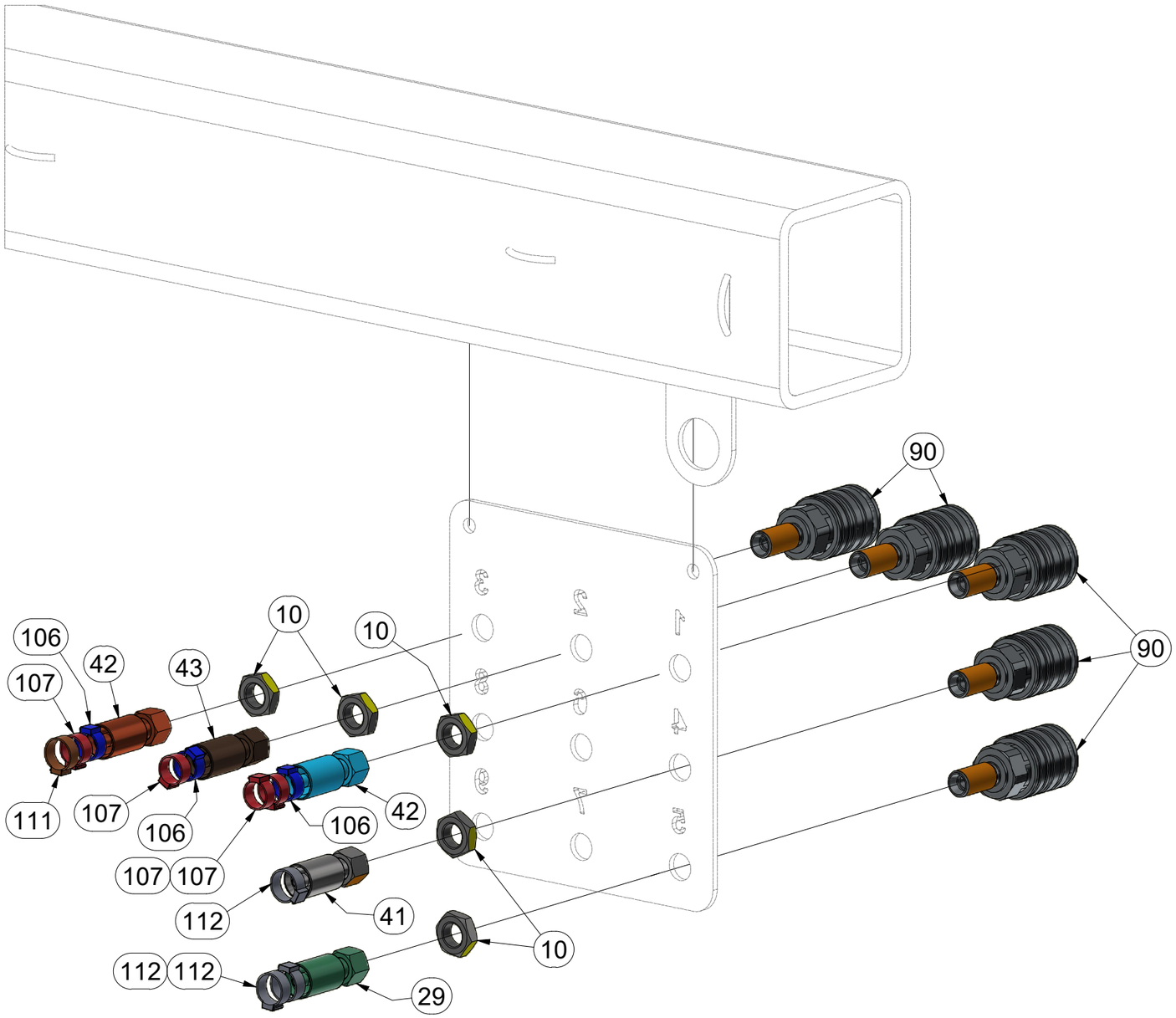

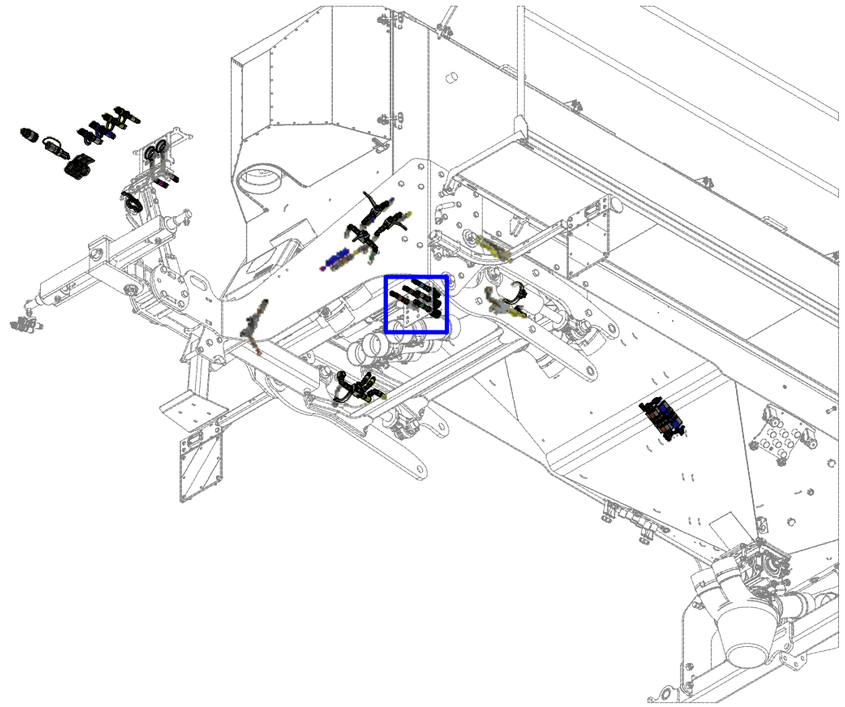

Pos.	Part Number	Pcs.
10	m03941	13
29	m09037	1
41	m07645	1
42	m15154	2
43	m05762	1
90	m03168	5
106	m11253	34
107	m11294	30
111	m21373	4
112	m21375	8

CZ HYDRAULIKA STROJE
D HYDRAULIK DER MASCHINE
F HYDRAULIQUE DE LA MACHINE
GB MACHINE HYDRAULICS
RU ГИДРАВЛИКА МАШИНЫ
PL HYDRAULIKA MASZYNY

VZ00065323

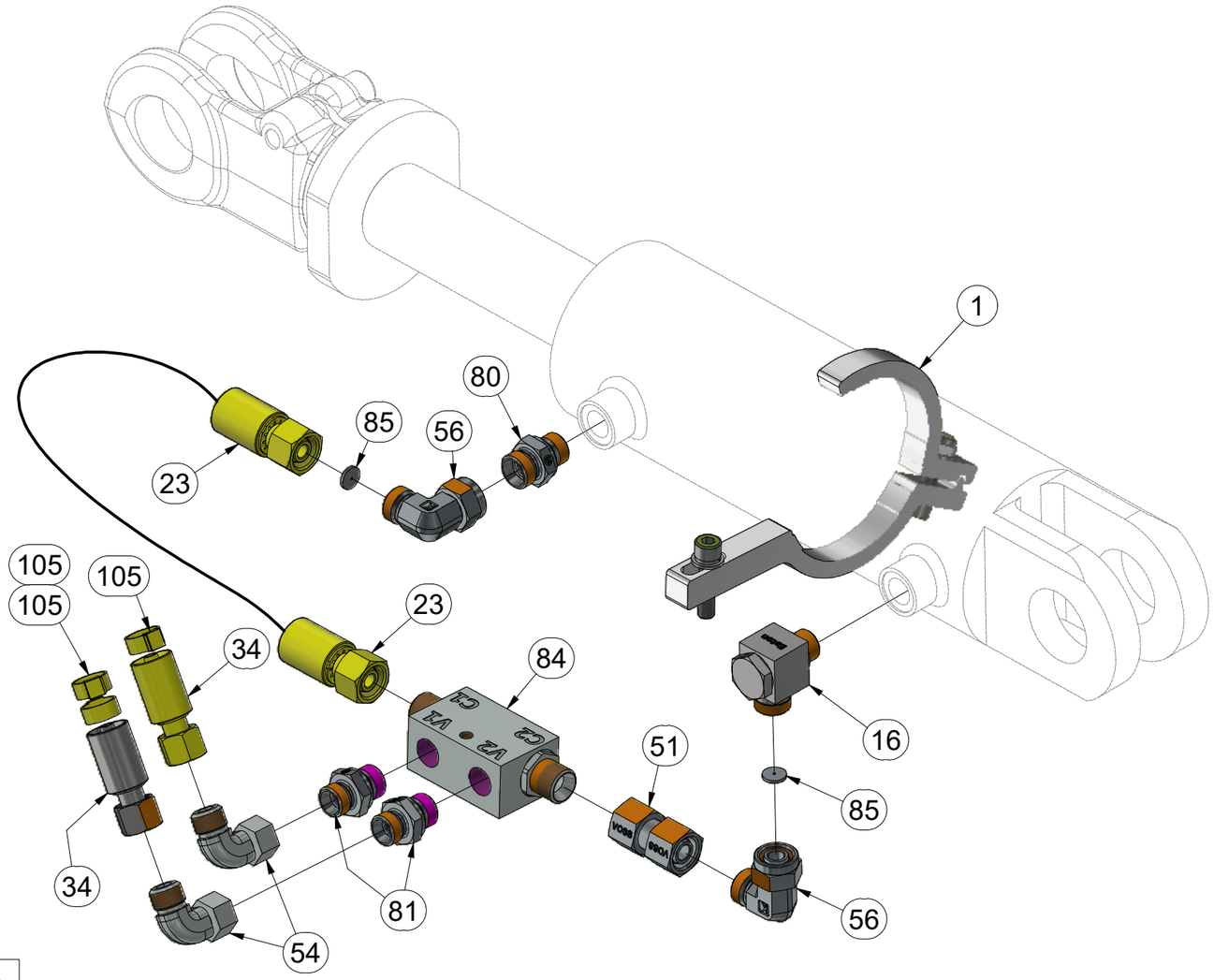

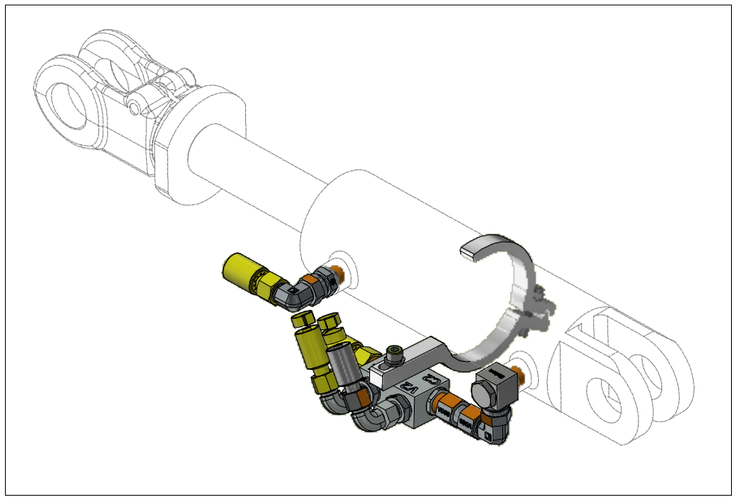

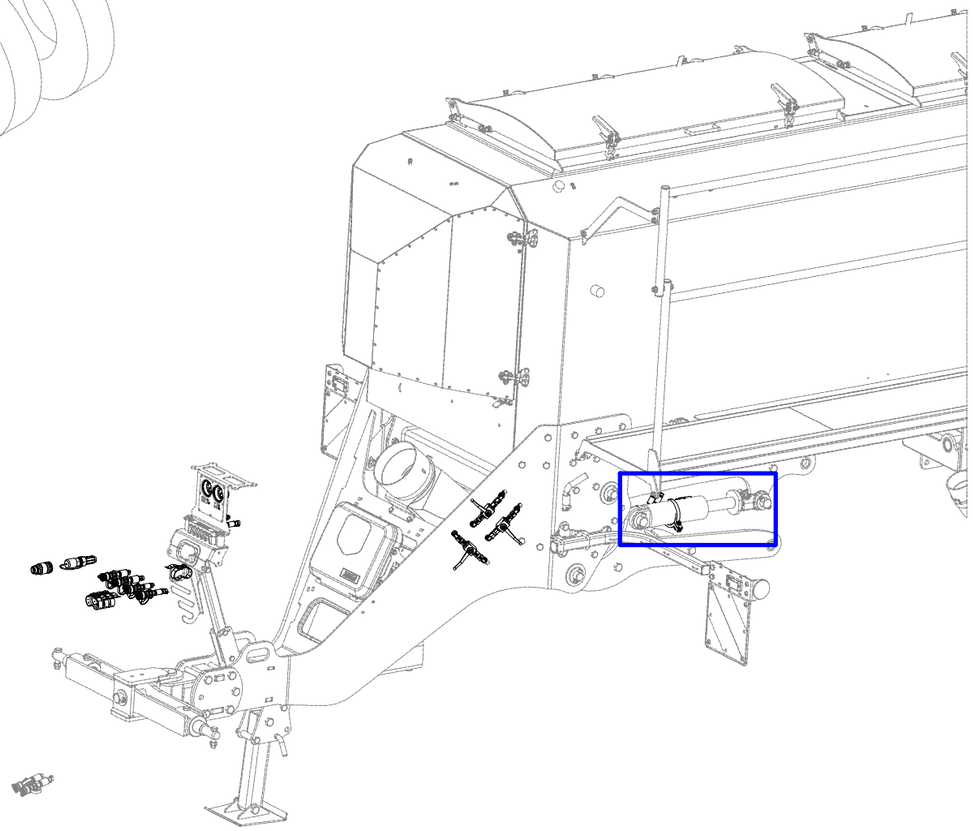

Pos.	Part Number	Pcs.
1	VZ00010412	2
16	m20882	2
23	m03845	2
34	m05210	2
51	m22306	2
54	m06803	10
56	m07654	4
80	m10097	2
81	m06528	4
84	m08083	2
85	m10775	4
105	m11289	23

CZ HYDRAULIKA STROJE

D HYDRAULIK DER MASCHINE

F HYDRAULIQUE DE LA MACHINE

GB MACHINE HYDRAULICS

RU ГИДРАВЛИКА МАШИНЫ

PL HYDRAULIKA MASZYNY

VZ00065323

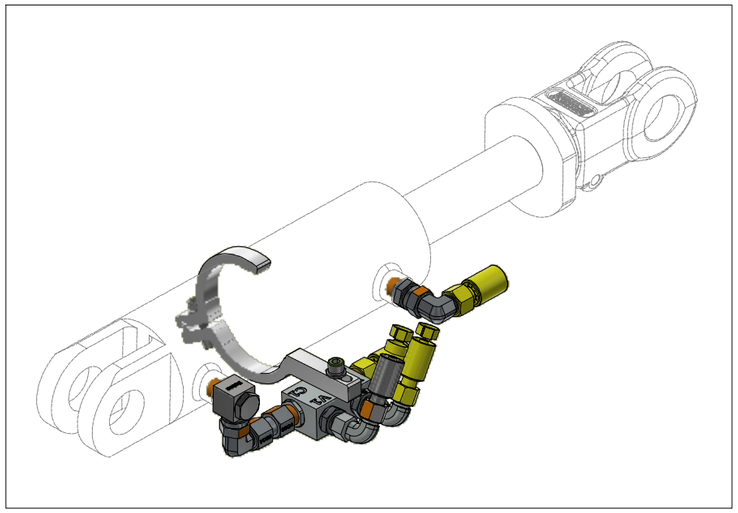

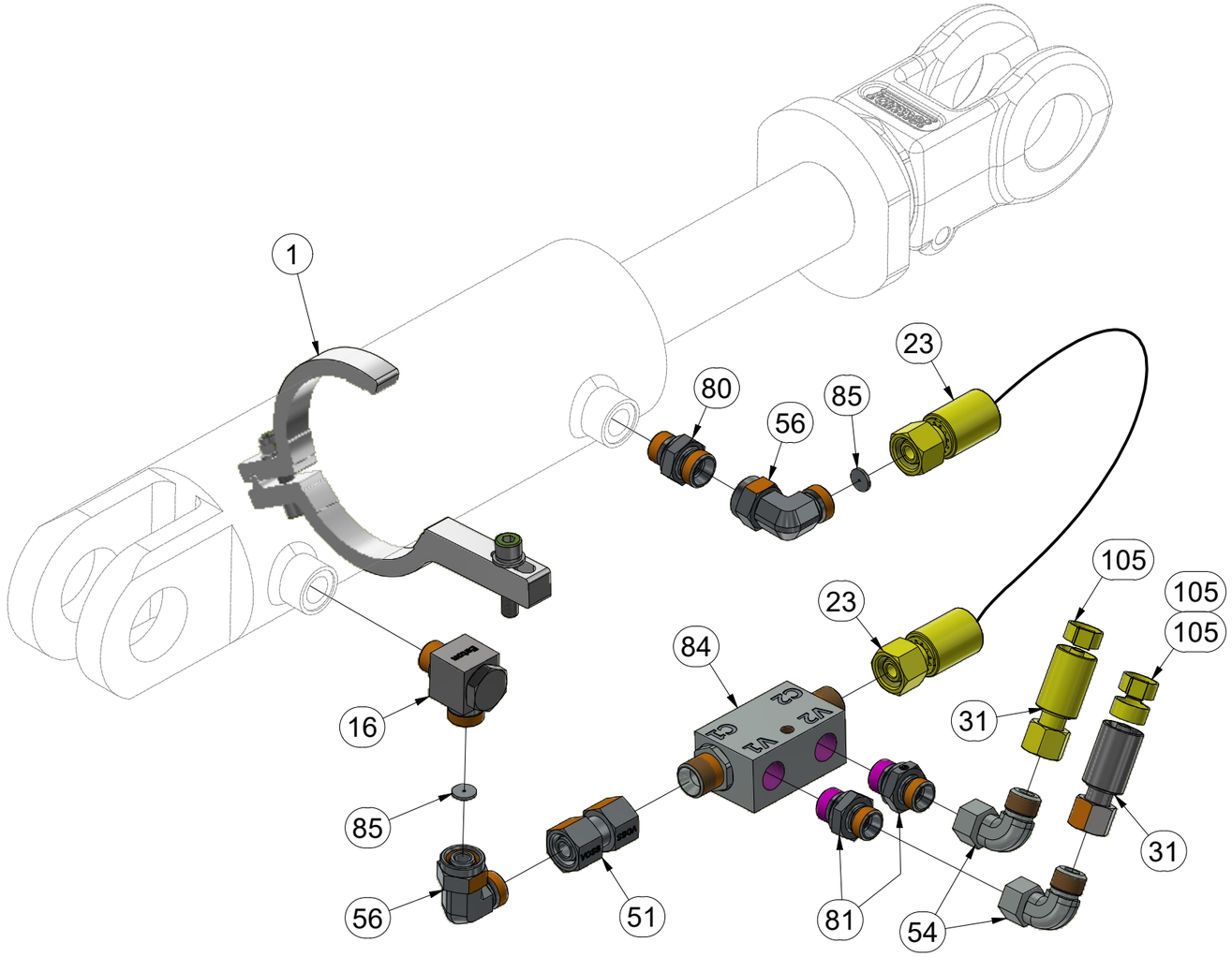

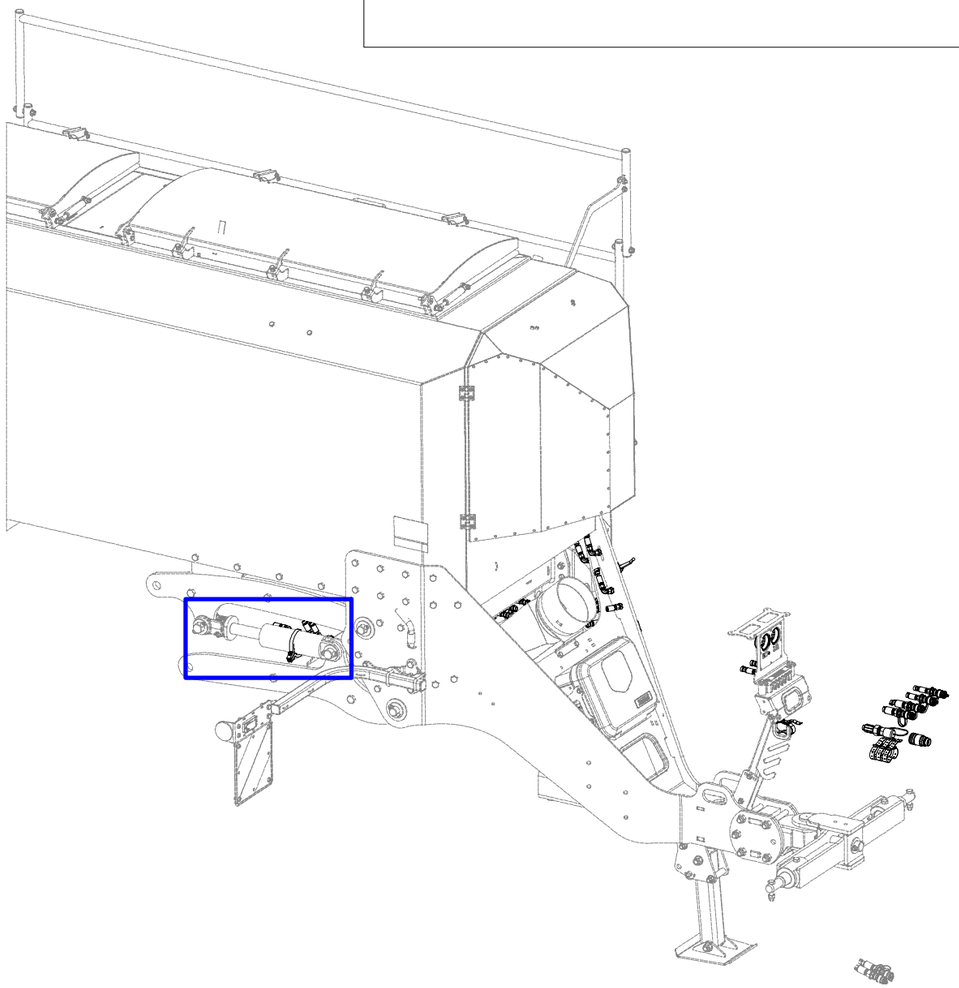

Pos.	Part Number	Pcs.
1	VZ00010412	2
16	m20882	2
23	m03845	2
31	m07648	2
51	m22306	2
54	m06803	10
56	m07654	4
80	m10097	2
81	m06528	4
84	m08083	2
85	m10775	4
105	m11289	23

CZ HYDRAULIKA STROJE

D HYDRAULIK DER MASCHINE

F HYDRAULIQUE DE LA MACHINE

GB MACHINE HYDRAULICS

RU ГИДРАВЛИКА МАШИНЫ

PL HYDRAULIKA MASZYNY

VZ00065323

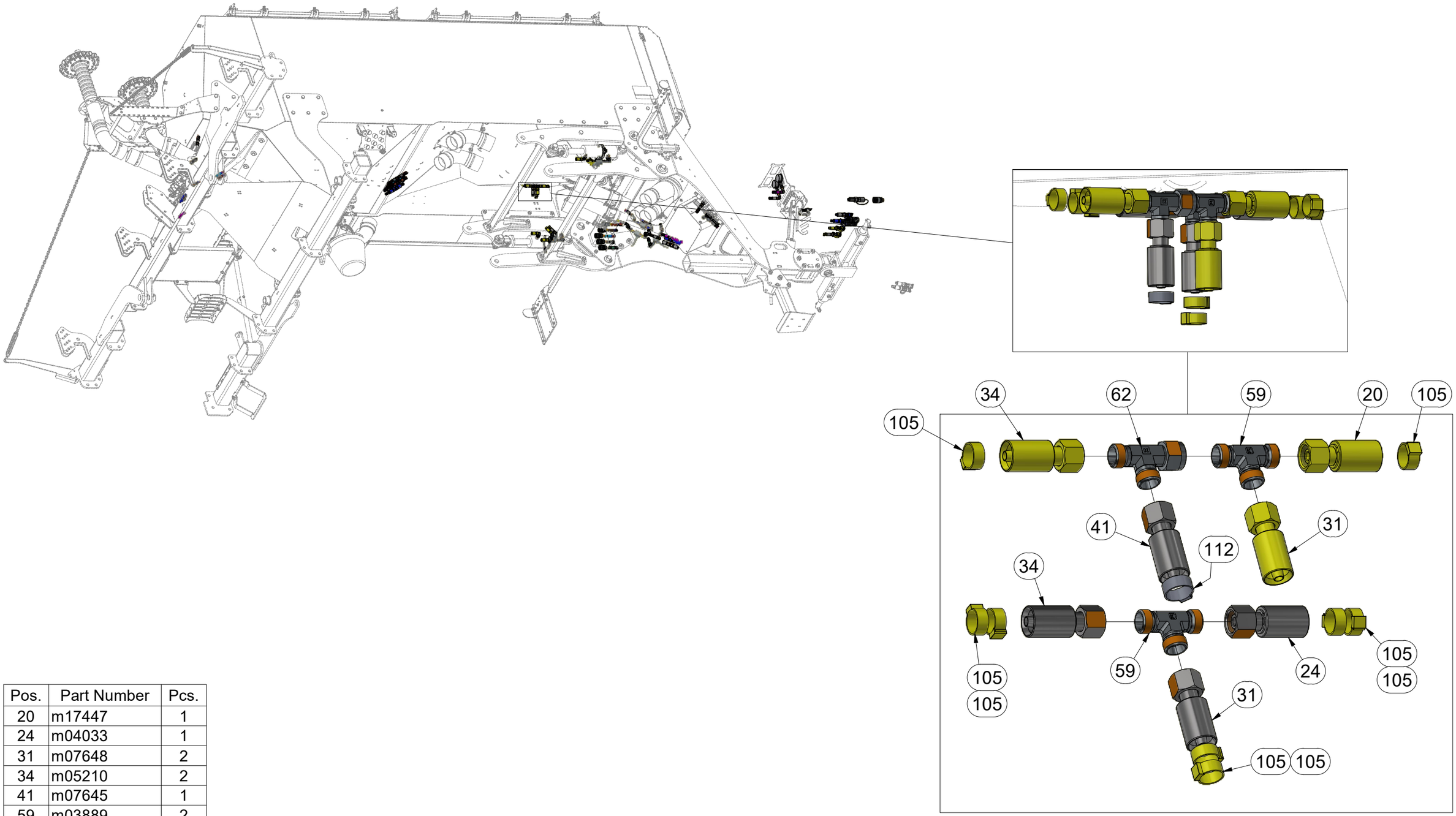

Pos.	Part Number	Pcs.
20	m17447	1
24	m04033	1
31	m07648	2
34	m05210	2
41	m07645	1
59	m03889	2
62	m07568	2
105	m11289	23
112	m21375	8

CZ HYDRAULIKA STROJE
D HYDRAULIK DER MASCHINE
F HYDRAULIQUE DE LA MACHINE
GB MACHINE HYDRAULICS
RU ГИДРАВЛИКА МАШИНЫ
PL HYDRAULIKA MASZYNY

VZ00065323

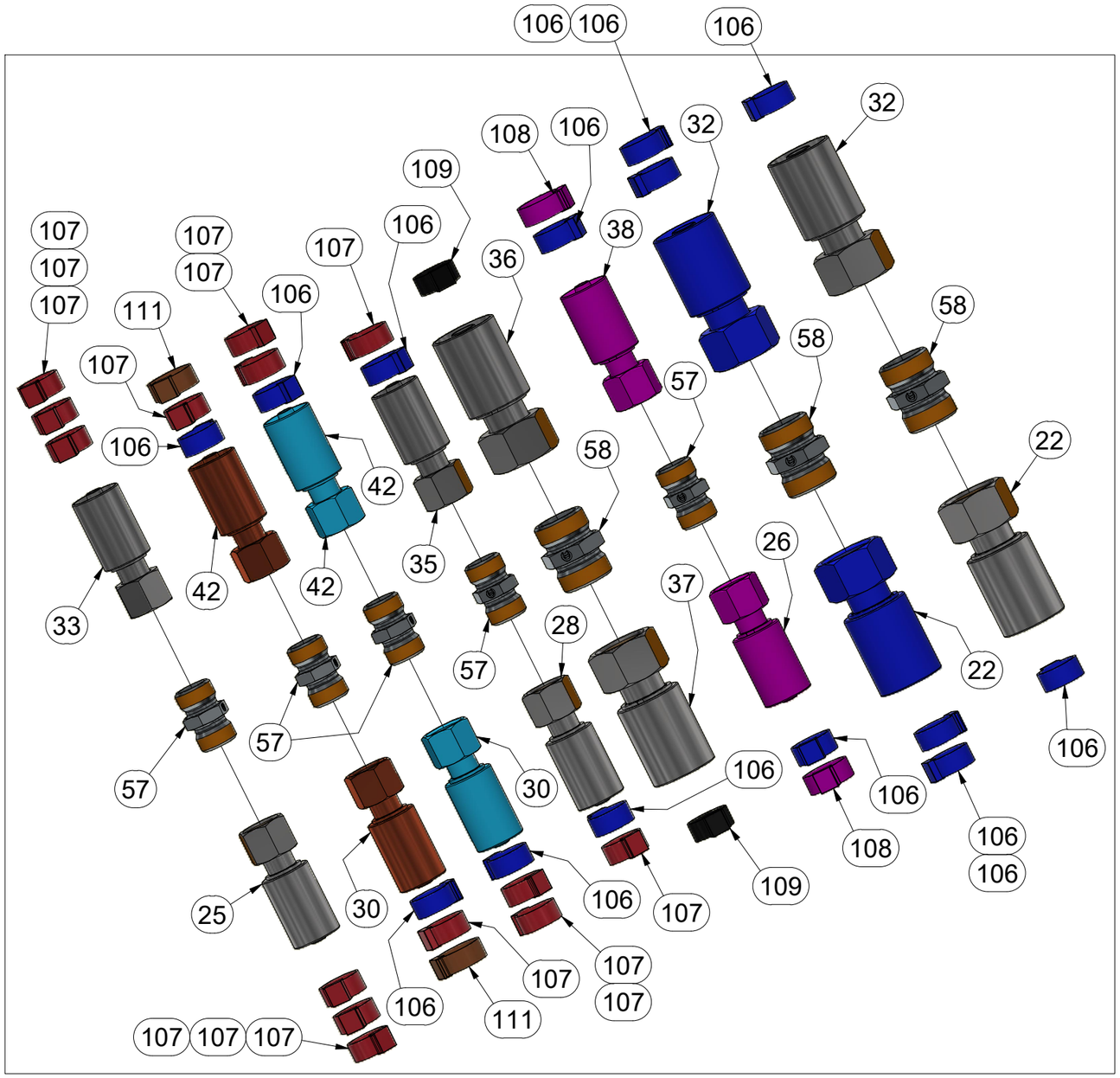

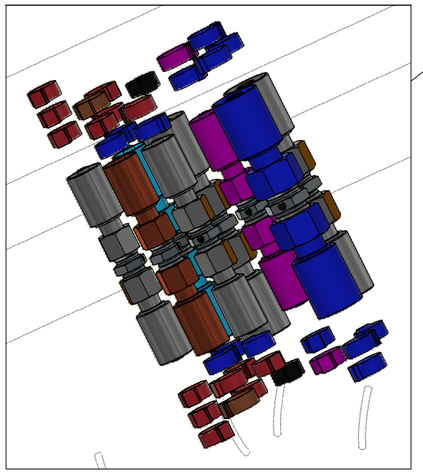

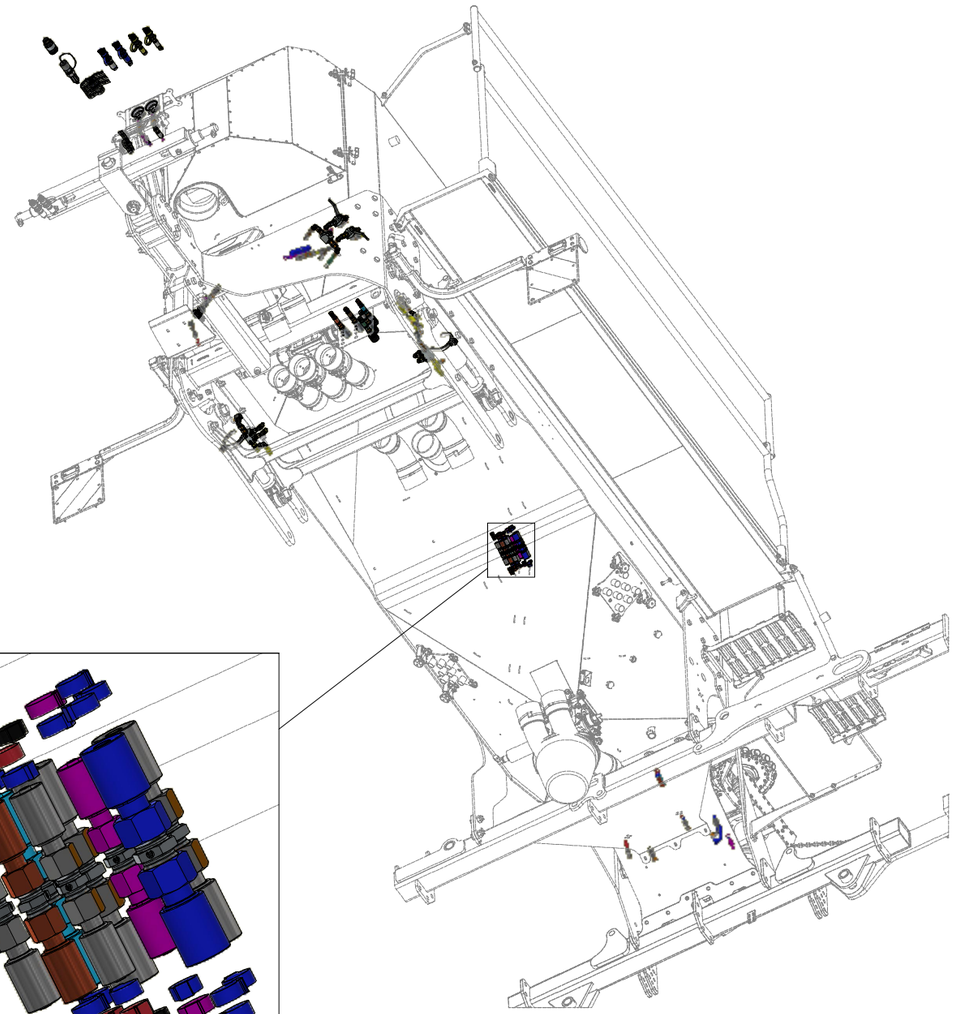

Pos.	Part Number	Pcs.	Pos.	Part Number	Pcs.
22	m17873	2	37	m21415	1
25	m15321	1	38	m17443	1
26	m16995	1	42	m15154	2
28	m16579	1	57	m03213	6
30	m03714	4	58	m04428	5
32	m18187	2	106	m11253	34
33	m05763	1	107	m11294	30
35	m07650	1	108	m21372	8
36	m13978	1	109	m05566	8
			111	m21373	4

CZ HYDRAULIKA STROJE
D HYDRAULIK DER MASCHINE
F HYDRAULIQUE DE LA MACHINE
GB MACHINE HYDRAULICS
RU ГИДРАВЛИКА МАШИНЫ
PL HYDRAULIKA MASZYNY

VZ00065323

Pos.	Part Number	Pcs.
22	m17873	2
25	m15321	1
26	m16995	1
28	m16579	1
37	m21415	1
106	m11253	34
107	m11294	30
108	m21372	8
109	m05566	8

CZ HYDRAULIKA STROJE

D HYDRAULIK DER MASCHINE

F HYDRAULIQUE DE LA MACHINE

GB MACHINE HYDRAULICS

RU ГИДРАВЛИКА МАШИНЫ

PL HYDRAULIKA MASZYNY

VZ00065323

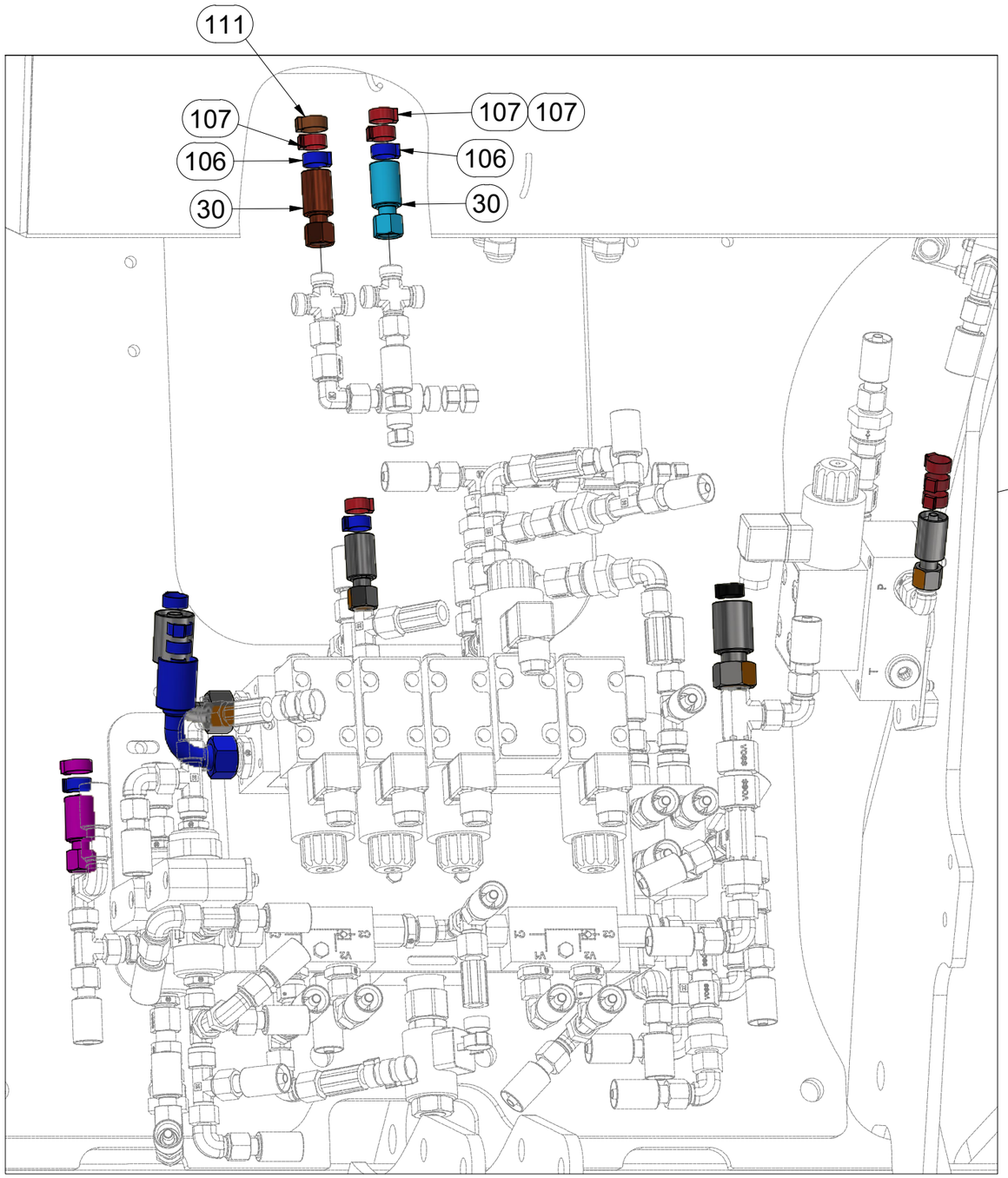

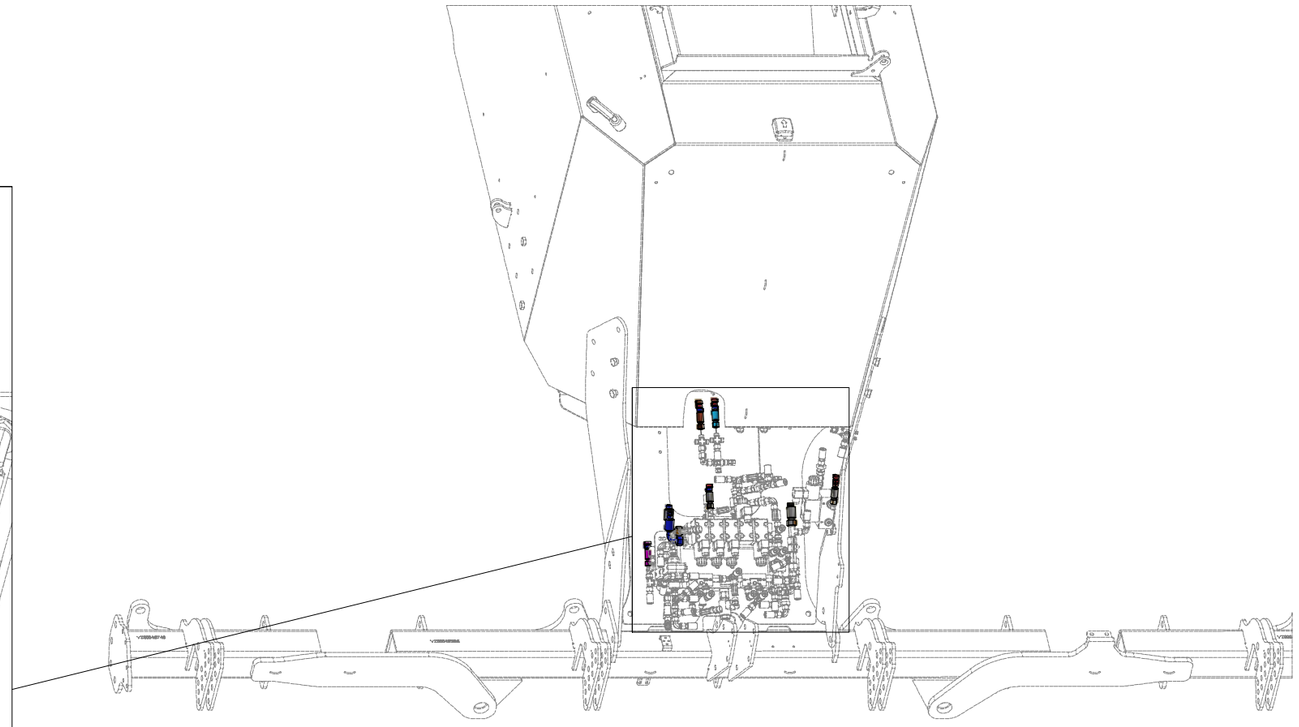

Pos.	Part Number	Pcs.
30	m03714	4
106	m11253	34
107	m11294	30
111	m21373	4

CZ HYDRAULIKA STROJE

D HYDRAULIK DER MASCHINE

F HYDRAULIQUE DE LA MACHINE

GB MACHINE HYDRAULICS

RU ГИДРАВЛИКА МАШИНЫ

PL HYDRAULIKA MASZYNY

VZ00065323

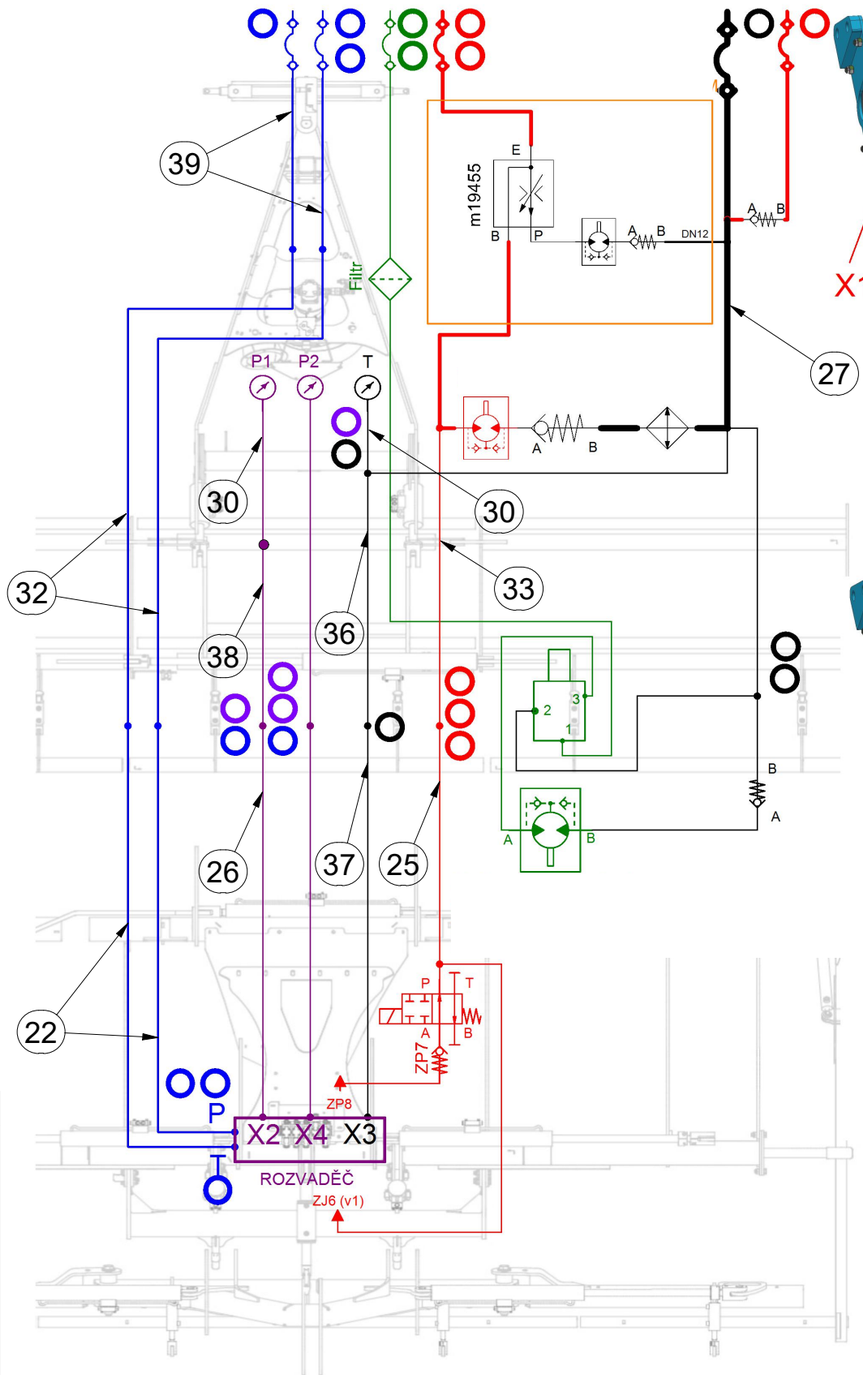

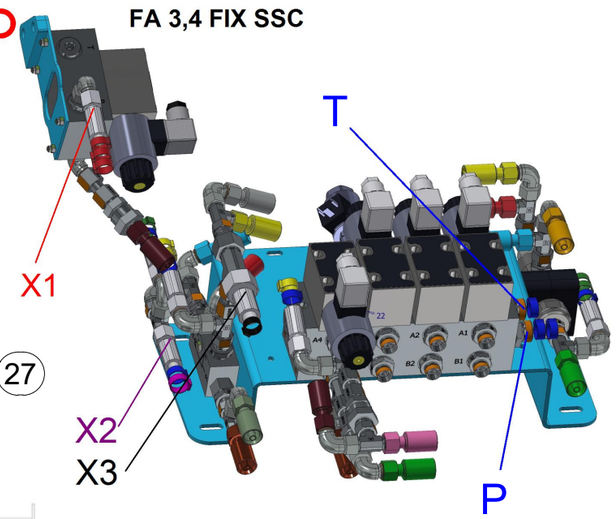

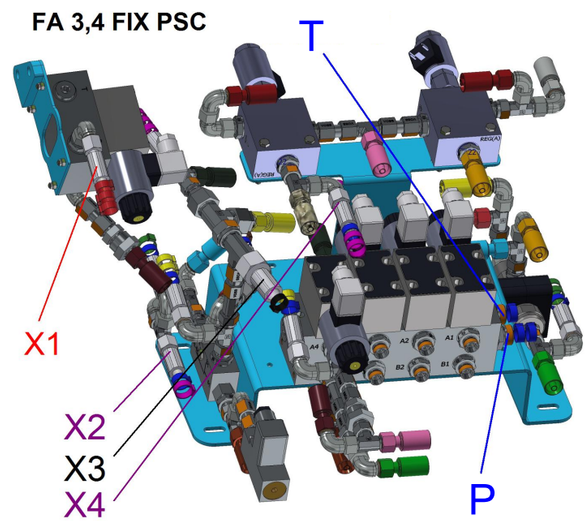

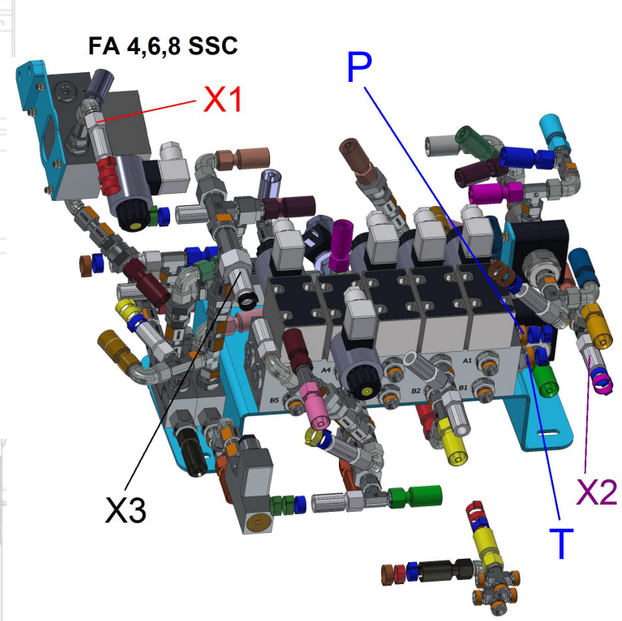

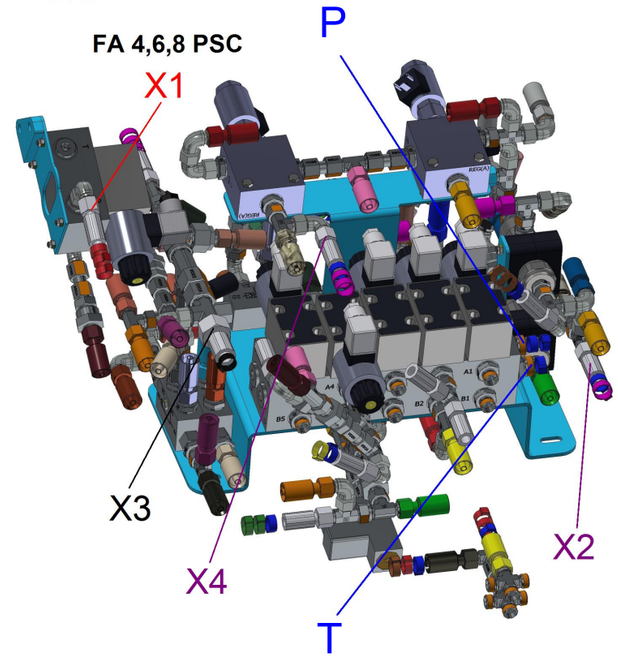

Pos.	Part Number	Pcs.
22	m17873	2
25	m15321	1
26	m16995	1
27	m06104	1
30	m03714	4
32	m18187	2
33	m05763	1
36	m13978	1
37	m21415	1
38	m17443	1
39	m09252	2

VZ00065323

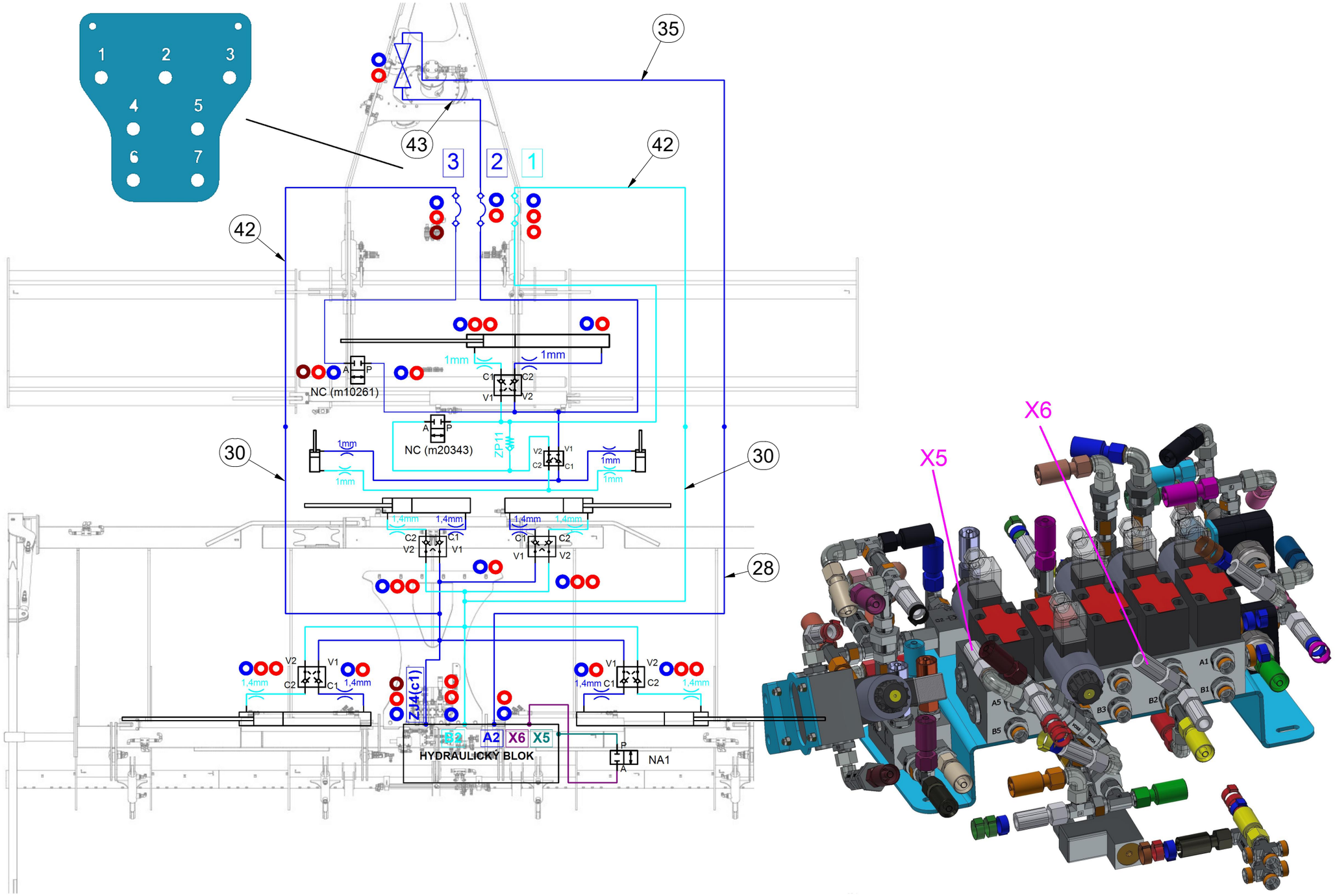

Pos.	Part Number	Pcs.
28	m16579	1
30	m03714	4
35	m07650	1
42	m15154	2
43	m05762	1

CZ HYDRAULIKA STROJE
D HYDRAULIK DER MASCHINE
F HYDRAULIQUE DE LA MACHINE
GB MACHINE HYDRAULICS
RU ГИДРАВЛИКА МАШИНЫ
PL HYDRAULIKA MASZYNY

VZ00065323

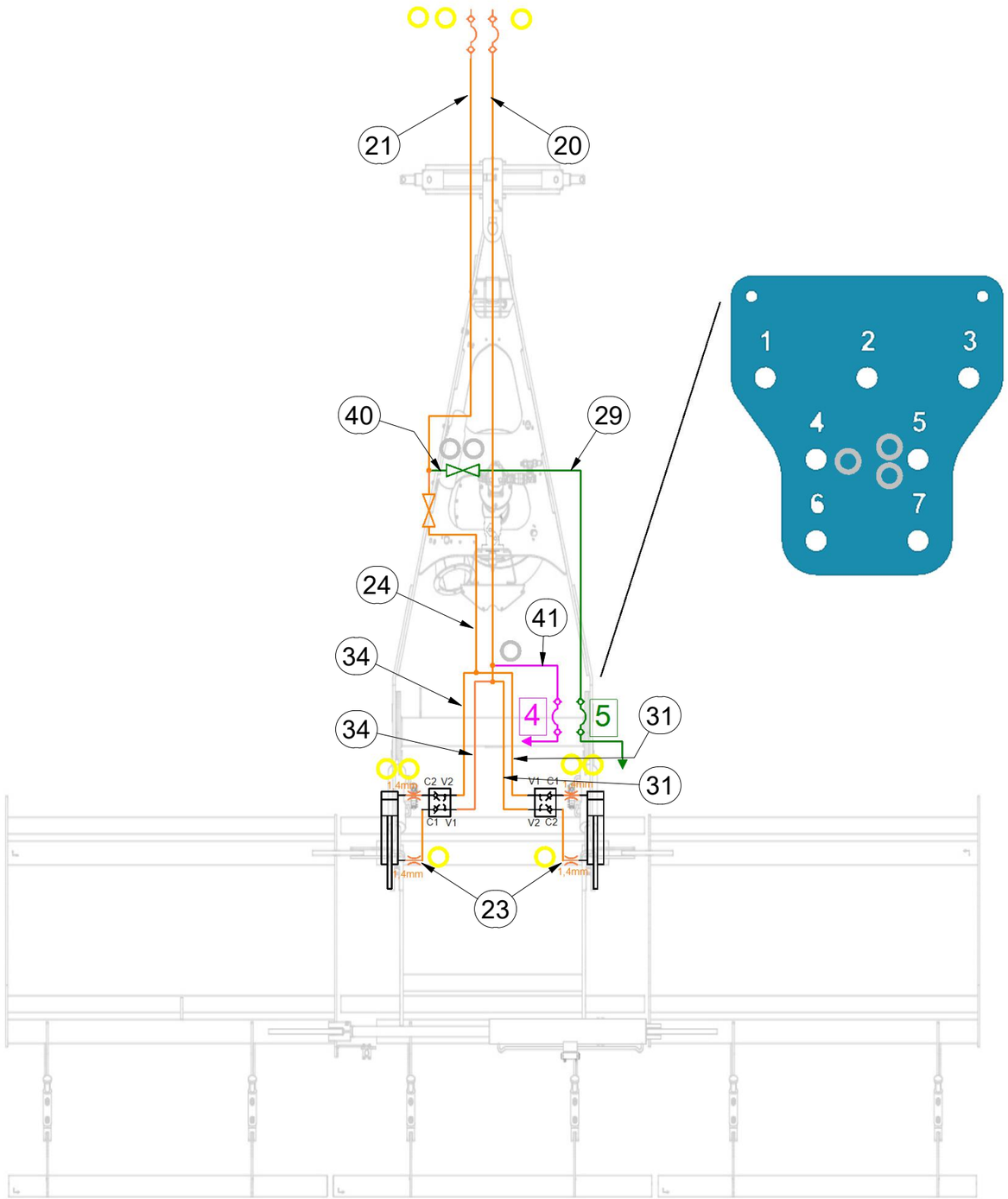

Pos.	Part Number	Pcs.
20	m17447	1
21	m04310	1
23	m03845	2
24	m04033	1
29	m09037	1
31	m07648	2
34	m05210	2
40	m17752	1
41	m07645	1

CZ HYDRAULICKÝ ROZVOD SECÍCH STROJŮ

D HYDRAULIKKREISLAUF DER SÄMASCHINEN

F DISTRIBUTION HYDRAULIQUE DES SEMOIRS

GB HYDRAULIC SEED DRILL DISTRIBUTION

RU ГИДРАВЛИЧЕСКОЕ РАСПРЕДЕЛЕНИЕ СЕЯЛОК

PL HYDRAULICZNE ROZPROWADZENIE SIEWNIKÓW

VZ00062337

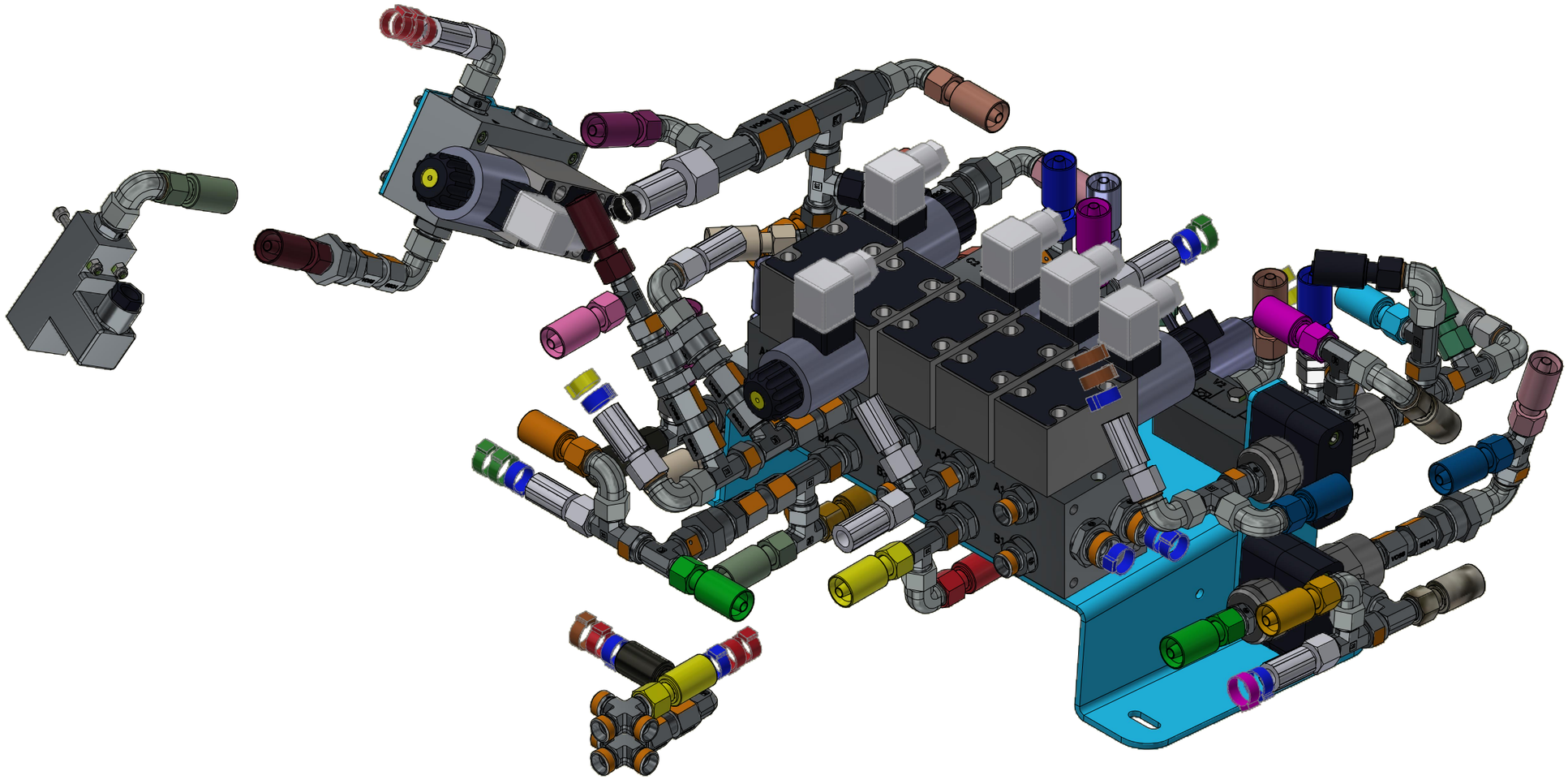

CZ HYDRAULICKÝ ROZVOD SECÍCH STROJŮ

D HYDRAULIKKREISLAUF DER SÄMASCHINEN

F DISTRIBUTION HYDRAULIQUE DES SEMOIRS

GB HYDRAULIC SEED DRILL DISTRIBUTION

RU ГИДРАВЛИЧЕСКОЕ РАСПРЕДЕЛЕНИЕ СЕЯЛОК

PL HYDRAULICZNE ROZPROWADZENIE SIEWNIKÓW

VZ00062337

A2, B2

Pos.	Part Number	Pcs.
1	VZ00064210	1
10	m27158	1
21	m05322	1
22	m04026	4
25	m11000	4
30	m09565	6
36	m06236	8
47	m06803	28
49	m07568	18
52	m07354	2
65	m27166	2
71	m03889	1
72	m22305	9
77	m06435	2
78	m19892	1
79	m06528	29

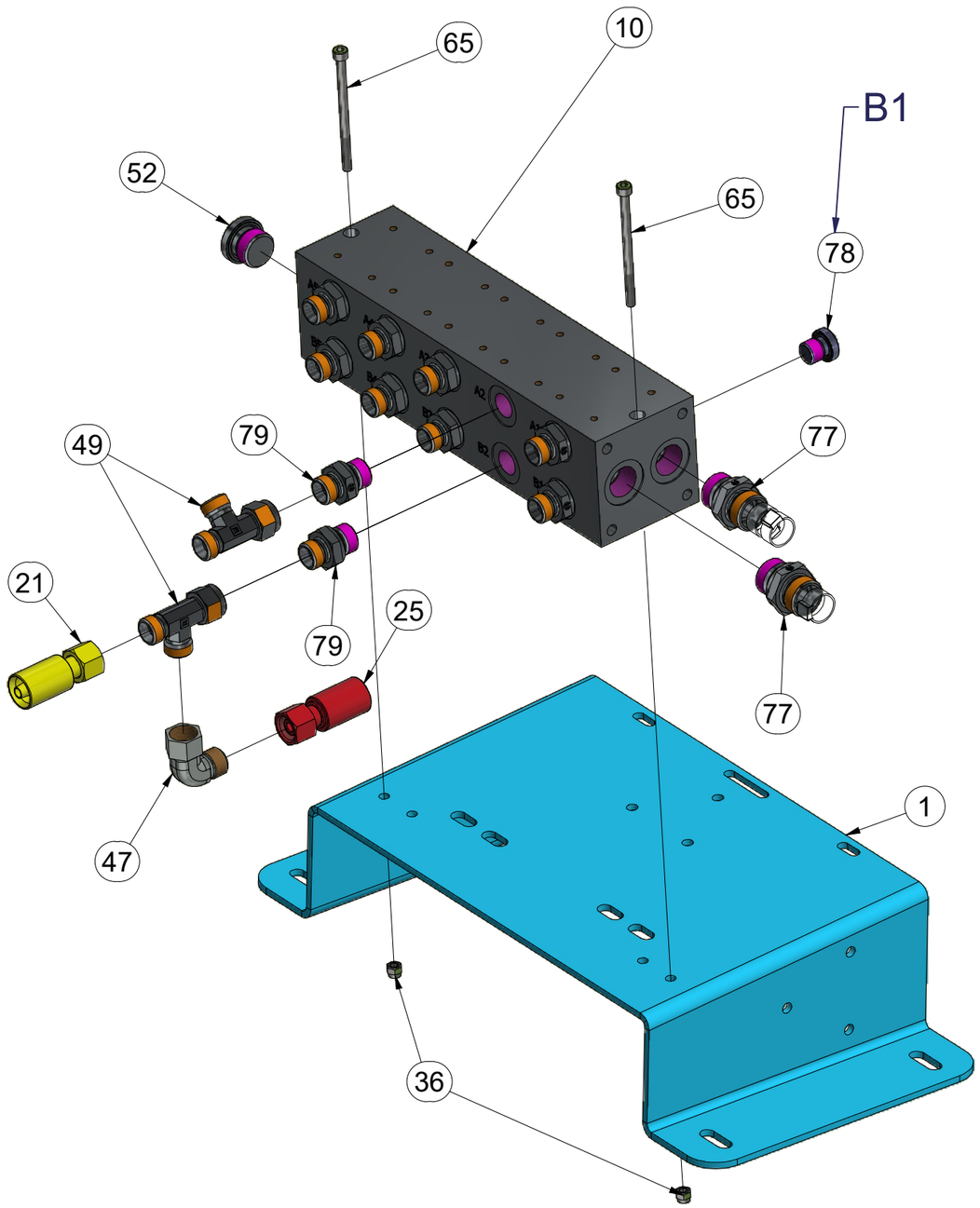

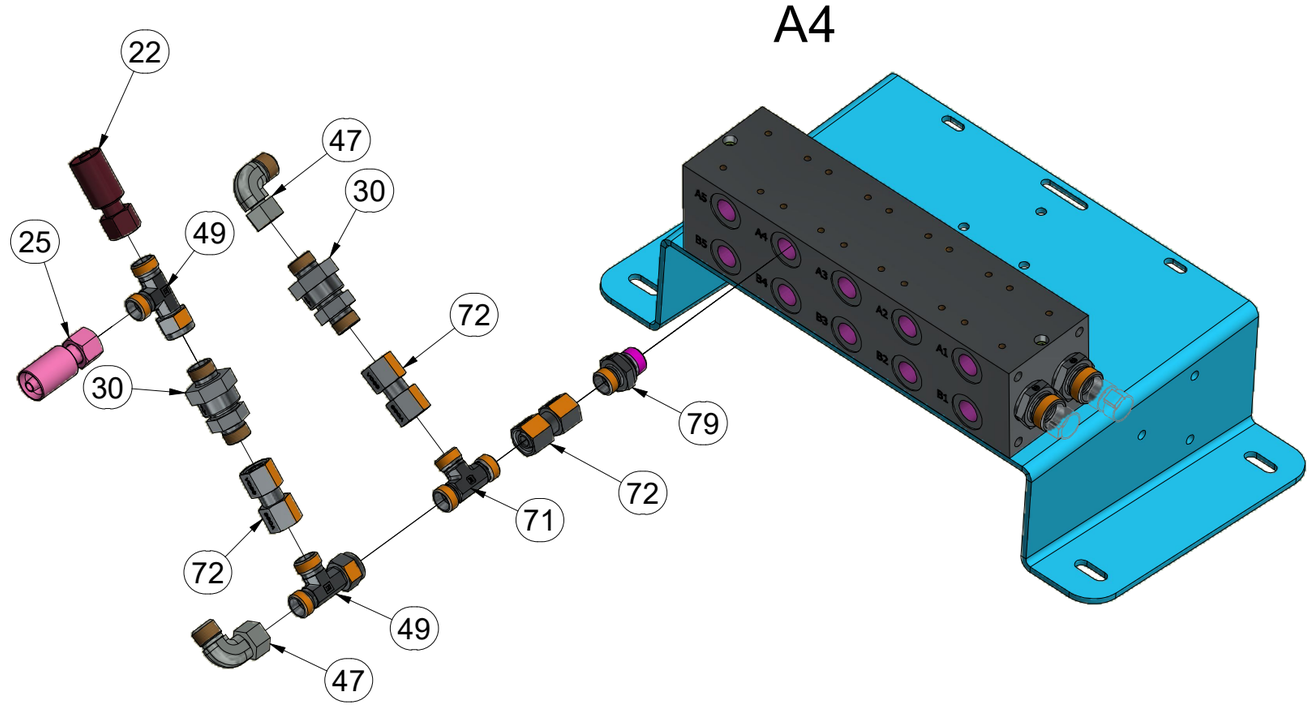

VZ00062337

B4

Pos.	Part Number	Pcs.
26	m17441	3
28	m18087	1
30	m09565	6
33	m07470	5
43	m01197	24
45	m21936	4
46	m21937	2
47	m06803	28
48	m07567	8
49	m07568	18
57	m08467	20
72	m22305	9
79	m06528	29

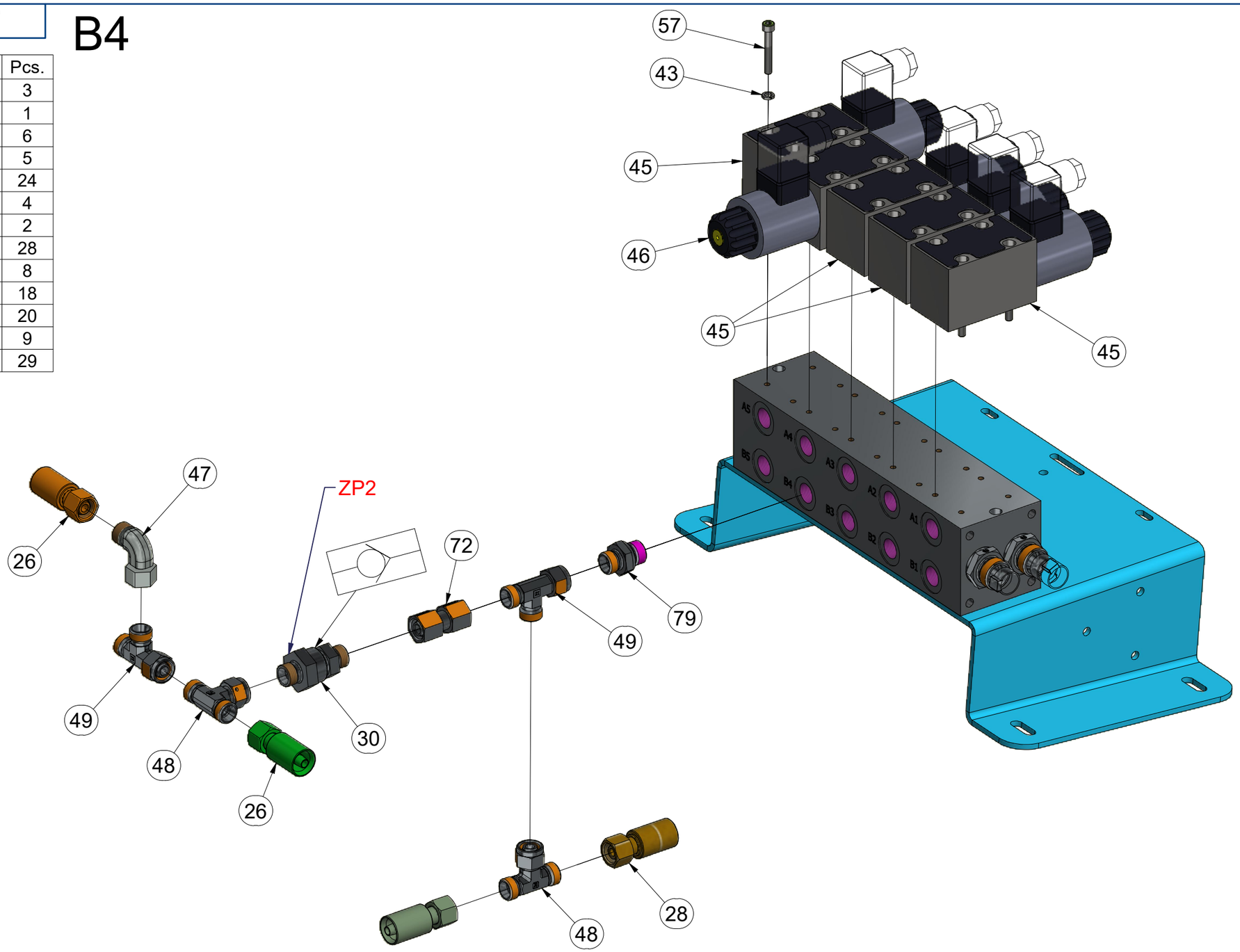

CZ HYDRAULICKÝ ROZVOD SECÍCH STROJŮ

D HYDRAULIKKREISLAUF DER SÄMASCHINEN

F DISTRIBUTION HYDRAULIQUE DES SEMOIRS

GB HYDRAULIC SEED DRILL DISTRIBUTION

RU ГИДРАВЛИЧЕСКОЕ РАСПРЕДЕЛЕНИЕ СЕЯЛОК

PL HYDRAULICZNE ROZPROWADZENIE SIEWNIKÓW

VZ00062337

ZJ 1

Pos.	Part Number	Pcs.
22	m04026	4
23	m07362	2
25	m11000	4
26	m17441	3
27	m04827	5
30	m09565	6
32	m23330	2
33	m07470	5
38	m10777	2
47	m06803	28
48	m07567	8
49	m07568	18
72	m22305	9
73	m03851	2
74	m12419	2
75	m23334	2

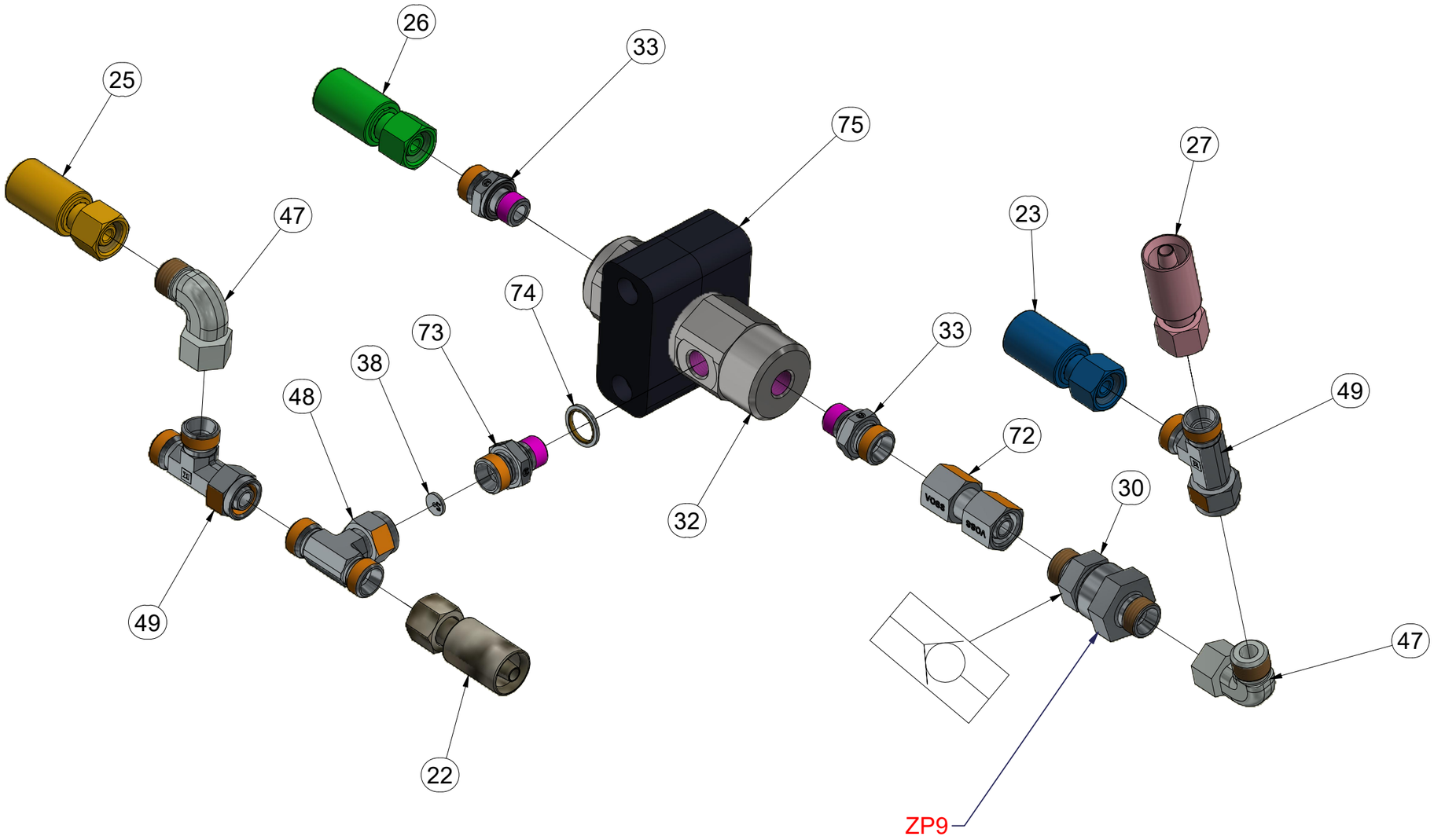

CZ HYDRAULICKÝ ROZVOD SECÍCH STROJŮ

D HYDRAULIKKREISLAUF DER SÄMASCHINEN

F DISTRIBUTION HYDRAULIQUE DES SEMOIRS

GB HYDRAULIC SEED DRILL DISTRIBUTION

RU ГИДРАВЛИЧЕСКОЕ РАСПРЕДЕЛЕНИЕ СЕЯЛОК

PL HYDRAULICZNE ROZPROWADZENIE SIEWNIKÓW

VZ00062337

ZJ 2

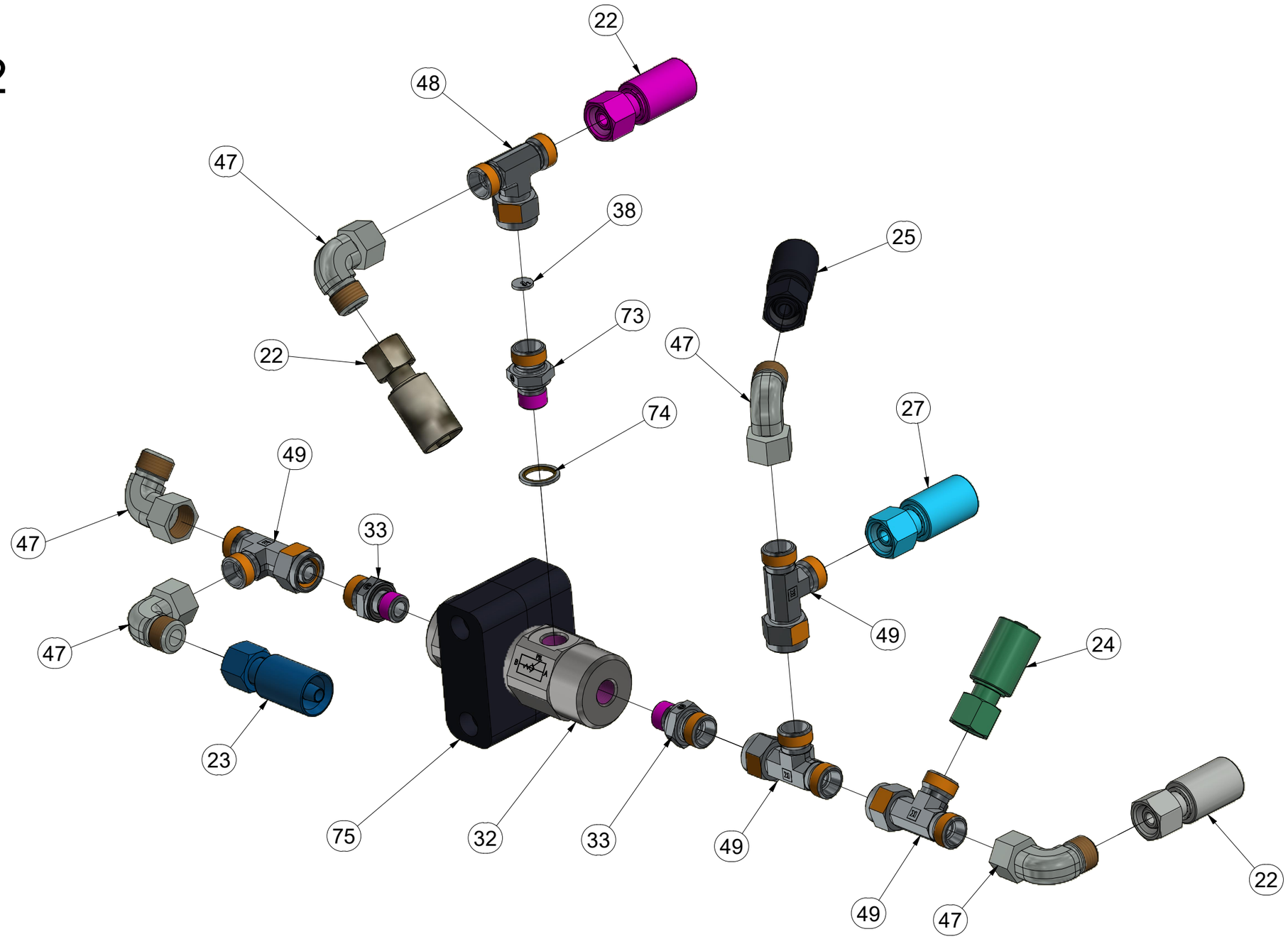

Pos.	Part Number	Pcs.
22	m04026	4
23	m07362	2
24	m09627	3
25	m11000	4
27	m04827	5
32	m23330	2
33	m07470	5
38	m10777	2
47	m06803	28
48	m07567	8
49	m07568	18
73	m03851	2
74	m12419	2
75	m23334	2

VZ00062337

ZJ 3

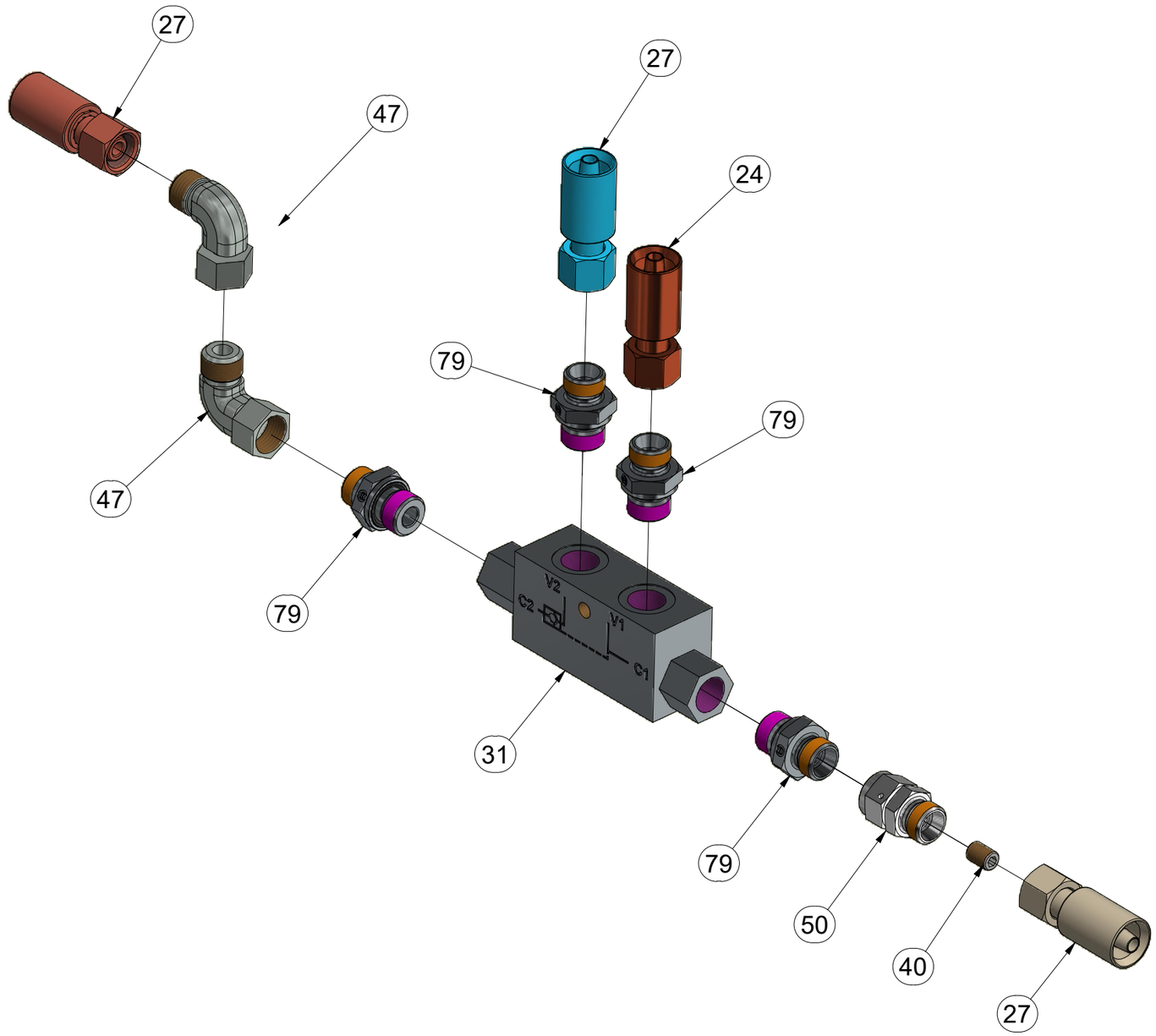

Pos.	Part Number	Pcs.
24	m09627	3
27	m04827	5
31	m11103	4
33	m07470	5
47	m06803	28
79	m06528	29
40	m27735	3
50	m27726	3

CZ HYDRAULICKÝ ROZVOD SECÍCH STROJŮ

D HYDRAULIKKREISLAUF DER SÄMASCHINEN

F DISTRIBUTION HYDRAULIQUE DES SEMOIRS

GB HYDRAULIC SEED DRILL DISTRIBUTION

RU ГИДРАВЛИЧЕСКОЕ РАСПРЕДЕЛЕНИЕ СЕЯЛОК

PL HYDRAULICZNE ROZPROWADZENIE SIEWNIKÓW

VZ00062337

ZJ 4

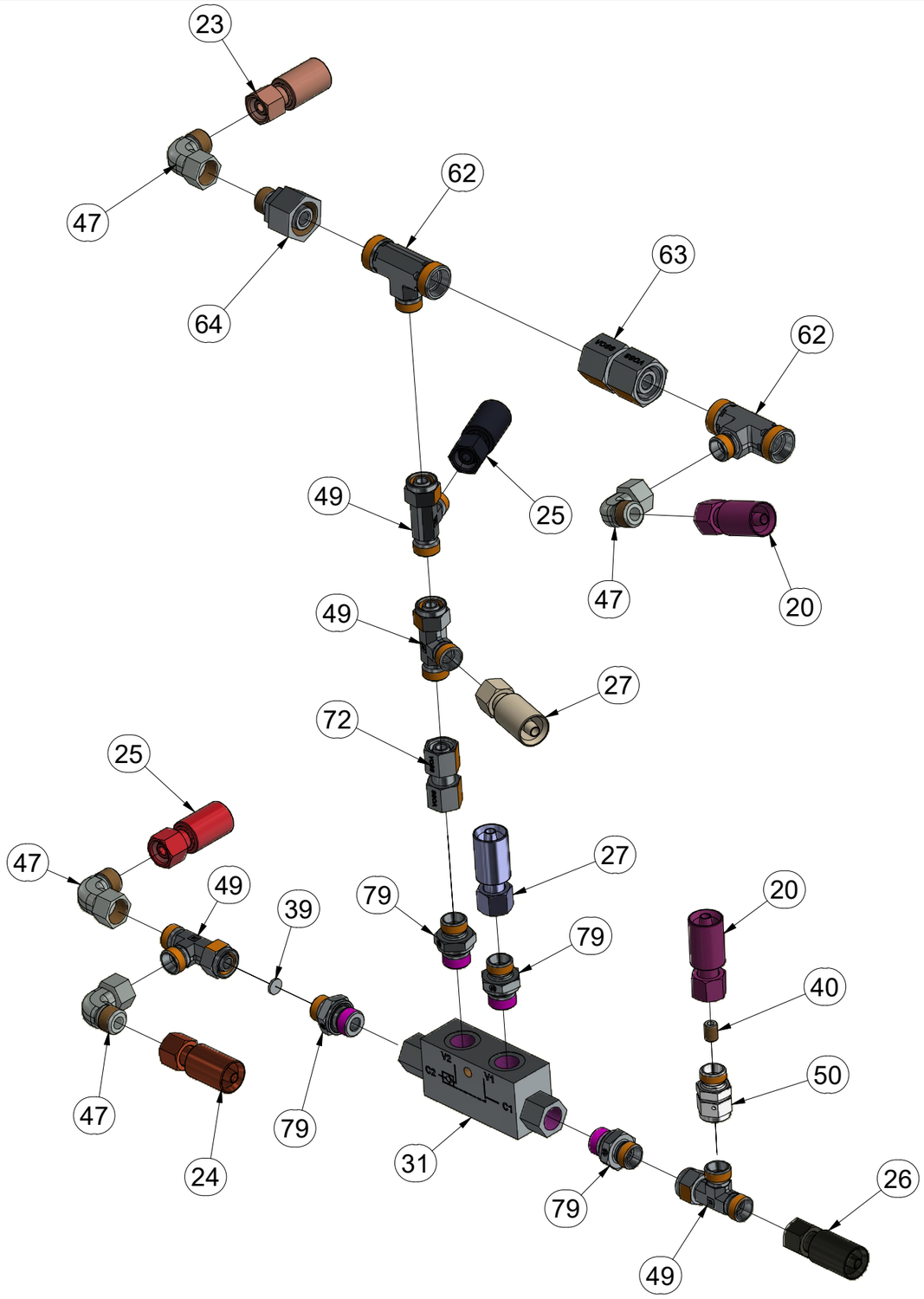

Pos.	Part Number	Pcs.
20	m18091	1
23	m07362	2
24	m09627	3
25	m11000	4
26	m17441	3
27	m04827	5
30	m09565	6
31	m11103	4
39	m10782	1
47	m06803	28
49	m07568	18
72	m22305	9
79	m06528	29
63	m22307	1
64	m08533	1
62	m08468	2
40	m27735	3
50	m27726	3

CZ HYDRAULICKÝ ROZVOD SECÍCH STROJŮ
D HYDRAULIKKREISLAUF DER SÄMASCHINEN
F DISTRIBUTION HYDRAULIQUE DES SEMOIRS
GB HYDRAULIC SEED DRILL DISTRIBUTION
RU ГИДРАВЛИЧЕСКОЕ РАСПРЕДЕЛЕНИЕ СЕЯЛОК
PL HYDRAULICZNE ROZPROWADZENIE SIEWNIKÓW

Farmet

VZ00062337

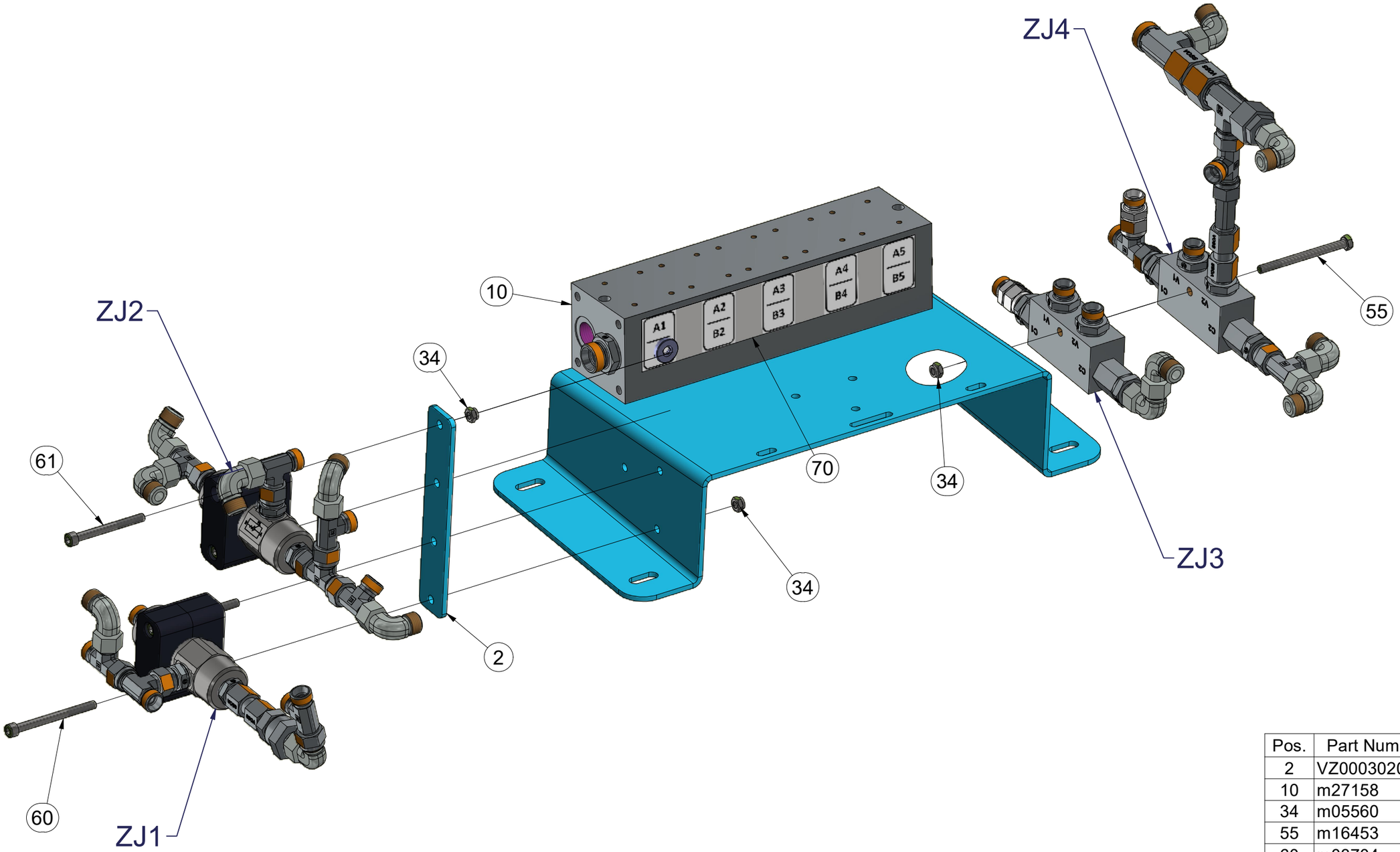

Pos.	Part Number	Pcs.
2	VZ00030201	1
10	m27158	1
34	m05560	9
55	m16453	1
60	m03704	2
61	m08048	2
70	m21399	1

CZ HYDRAULICKÝ ROZVOD SECÍCH STROJŮ

D HYDRAULIKKREISLAUF DER SÄMASCHINEN

F DISTRIBUTION HYDRAULIQUE DES SEMOIRS

GB HYDRAULIC SEED DRILL DISTRIBUTION

RU ГИДРАВЛИЧЕСКОЕ РАСПРЕДЕЛЕНИЕ СЕЯЛОК

PL HYDRAULICZNE ROZPROWADZENIE SIEWNIKÓW

VZ00062337

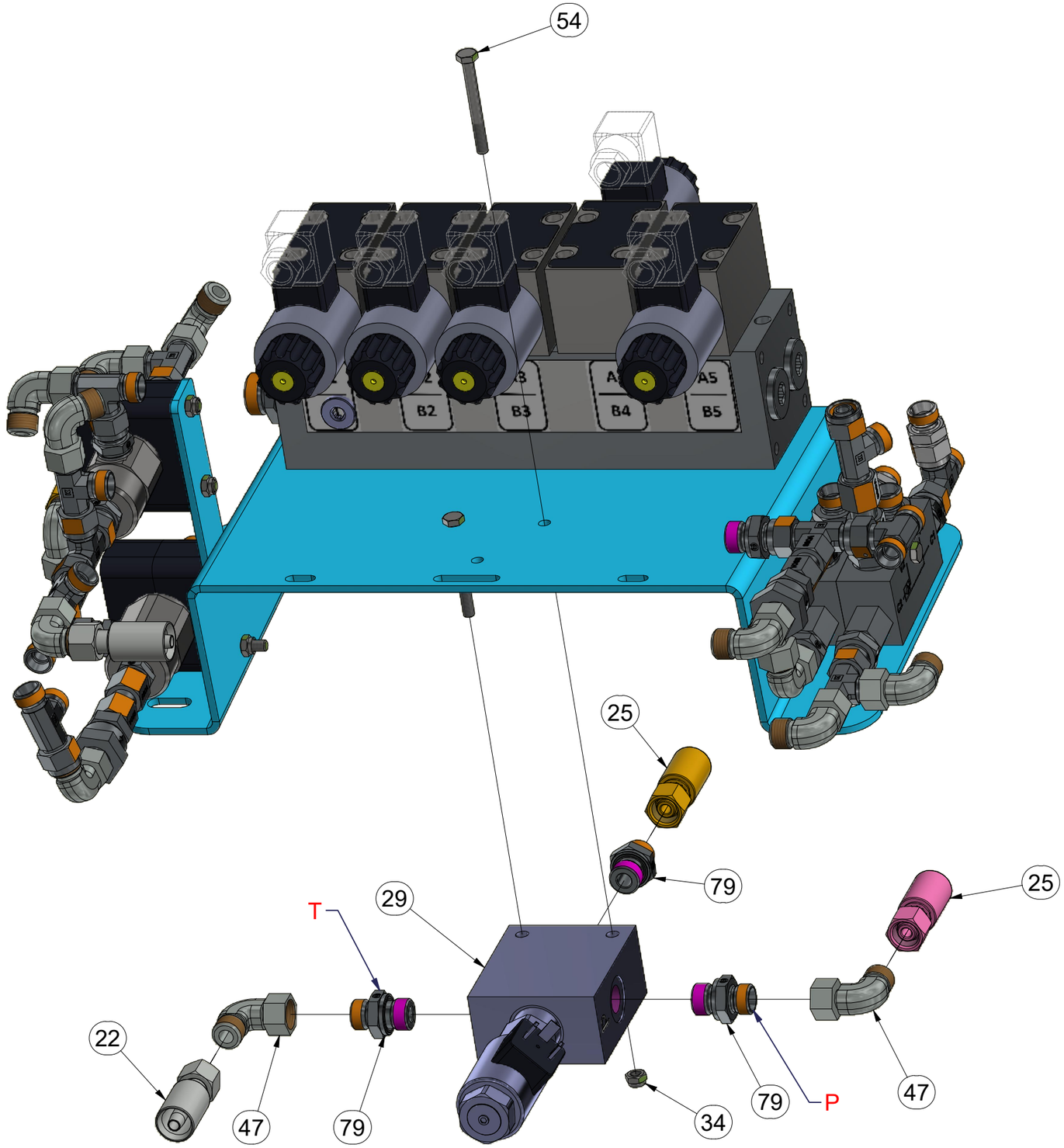

Pos.	Part Number	Pcs.
22	m04026	4
25	m11000	4
29	m22815	1
34	m05560	9
47	m06803	28
54	m16903	2
79	m06528	29

VZ00062337

ZJ 5

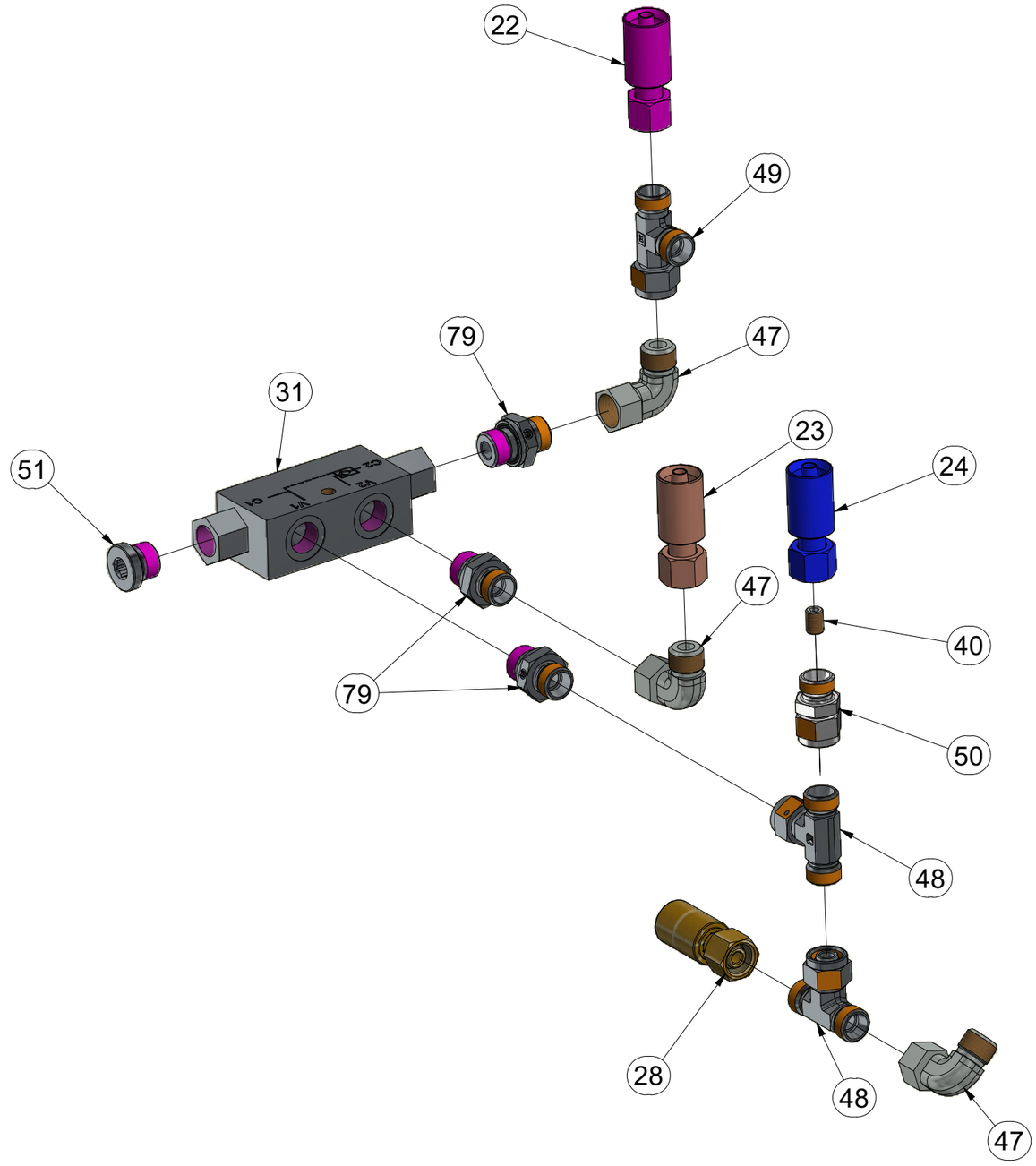

Pos.	Part Number	Pcs.
22	m04026	4
23	m07362	2
24	m09627	3
28	m18087	1
31	m11103	4
47	m06803	28
48	m07567	8
49	m07568	18
51	m06529	4
79	m06528	29
40	m27735	3
50	m27726	3

VZ00062337

ZJ 6

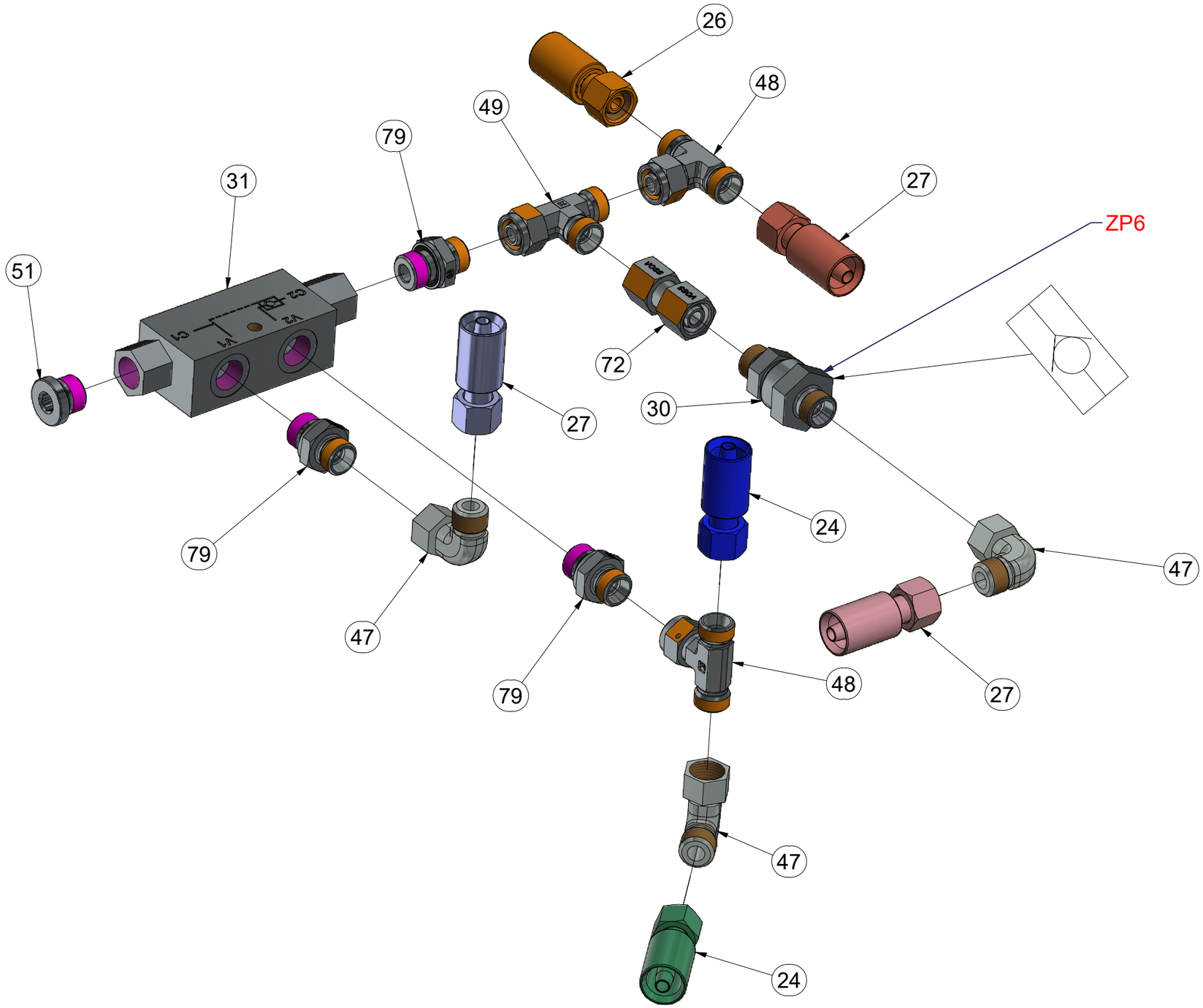

Pos.	Part Number	Pcs.
24	m09627	3
26	m17441	3
27	m04827	5
30	m09565	6
31	m11103	4
47	m06803	28
48	m07567	8
49	m07568	18
51	m06529	4
72	m22305	9
79	m06528	29

CZ HYDRAULICKÝ ROZVOD SECÍCH STROJŮ

D HYDRAULIKKREISLAUF DER SÄMASCHINEN

F DISTRIBUTION HYDRAULIQUE DES SEMOIRS

GB HYDRAULIC SEED DRILL DISTRIBUTION

RU ГИДРАВЛИЧЕСКОЕ РАСПРЕДЕЛЕНИЕ СЕЯЛОК

PL HYDRAULICZNE ROZPROWADZENIE SIEWNIKÓW

VZ00062337

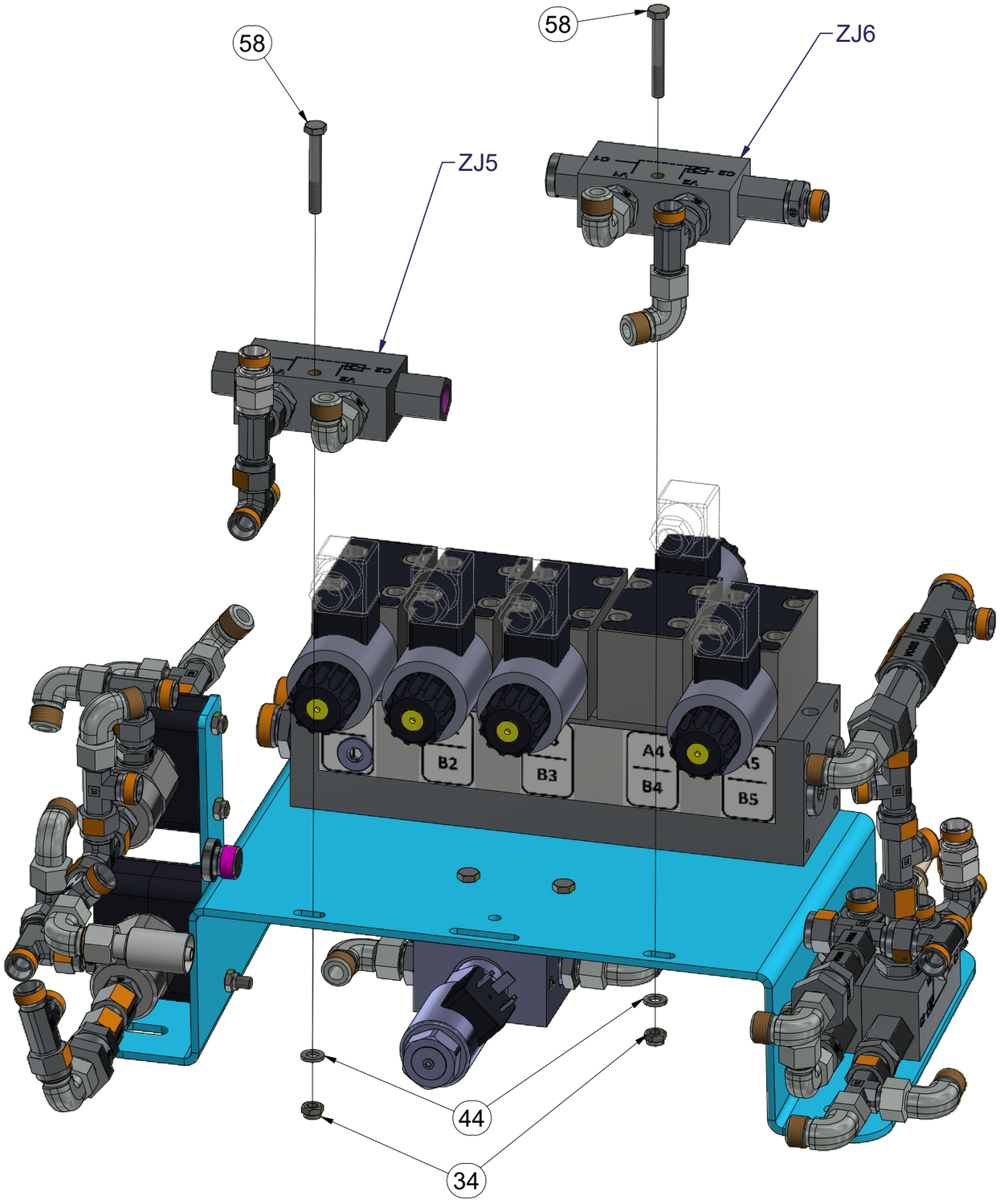

Pos.	Part Number	Pcs.
34	m05560	9
44	m01199	2
58	m05561	2

CZ HYDRAULICKÝ ROZVOD SECÍCH STROJŮ

D HYDRAULIKKREISLAUF DER SÄMASCHINEN

F DISTRIBUTION HYDRAULIQUE DES SEMOIRS

GB HYDRAULIC SEED DRILL DISTRIBUTION

RU ГИДРАВЛИЧЕСКОЕ РАСПРЕДЕЛЕНИЕ СЕЯЛОК

PL HYDRAULICZNE ROZPROWADZENIE SIEWNIKÓW

VZ00062337

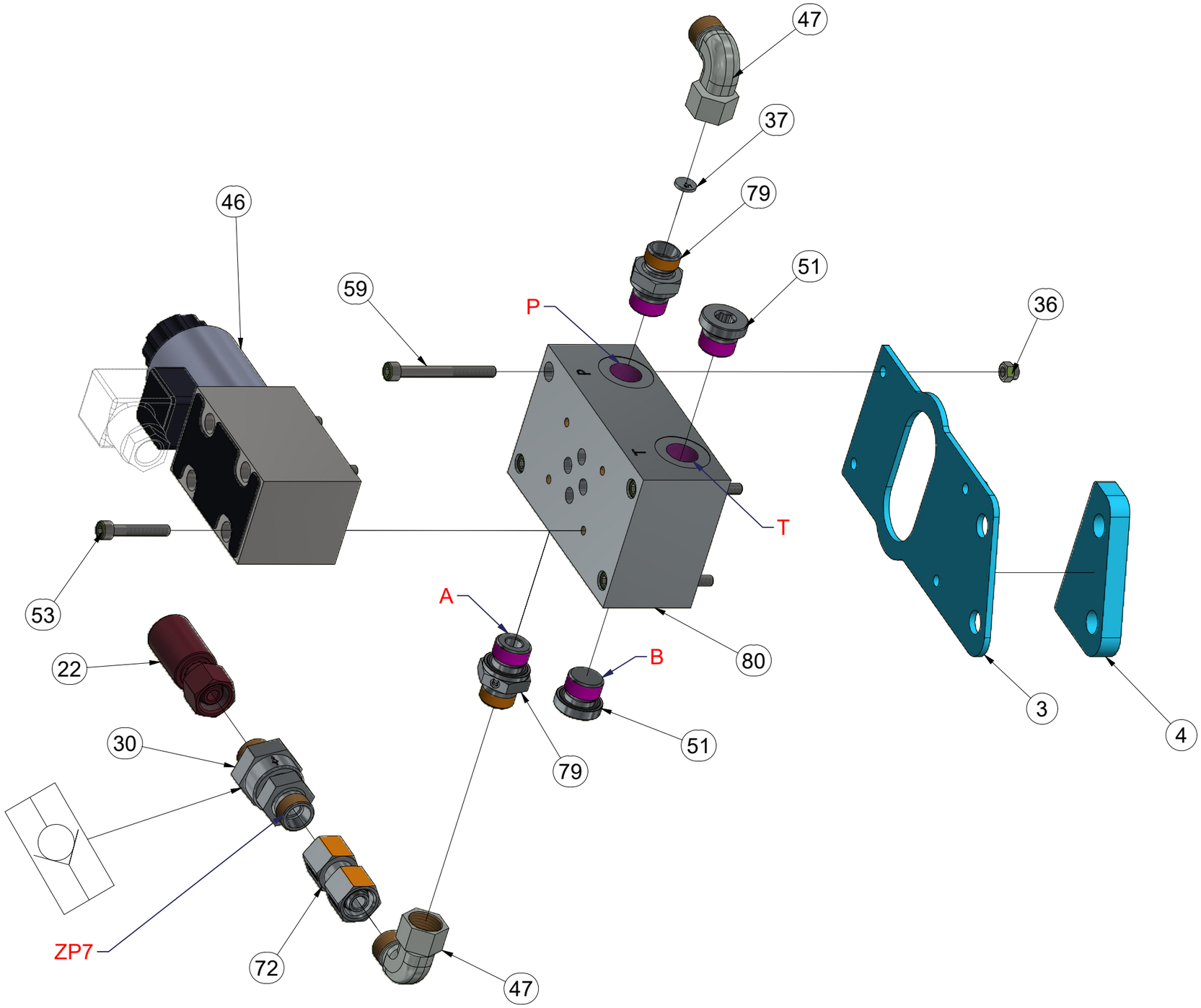

Pos.	Part Number	Pcs.
3	VZ00031150	1
4	VZ00031152	1
22	m04026	4
30	m09565	6
36	m06236	8
37	m10780	1
46	m21937	2
47	m06803	28
51	m06529	4
53	m10029	4
59	m07166	6
72	m22305	9
79	m06528	29
80	m23443	1

CZ HYDRAULICKÝ ROZVOD SECÍCH STROJŮ

D HYDRAULIKKREISLAUF DER SÄMASCHINEN

F DISTRIBUTION HYDRAULIQUE DES SEMOIRS

GB HYDRAULIC SEED DRILL DISTRIBUTION

RU ГИДРАВЛИЧЕСКОЕ РАСПРЕДЕЛЕНИЕ СЕЯЛОК

PL HYDRAULICZNE ROZPROWADZENIE SIEWNIKÓW

VZ00062337

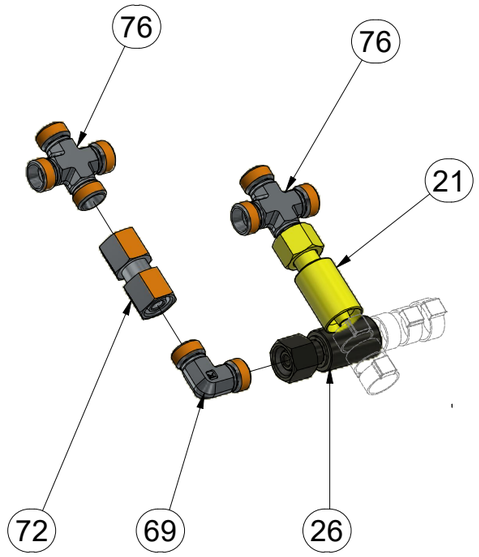

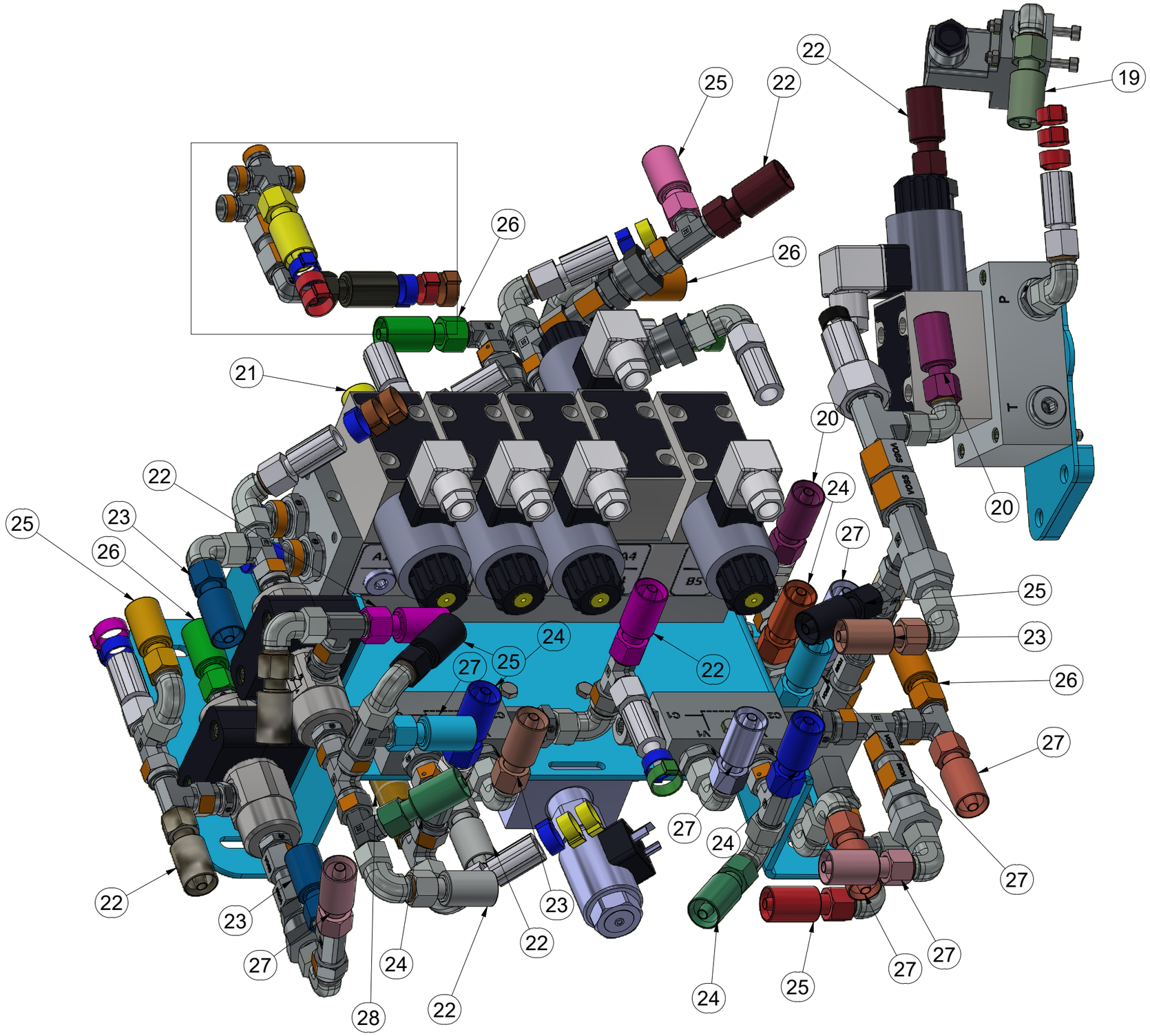

Pos.	Part Number	Pcs.
19	m09628	1
20	m18091	1
21	m05322	1
22	m04026	4
23	m07362	2
24	m09627	3
25	m11000	4
26	m17441	3
27	m04827	5
28	m18087	1
69	m06661	1
72	m22305	9
76	m08328	2

CZ HYDRAULICKÝ ROZVOD SECÍCH STROJŮ

D HYDRAULIKKREISLAUF DER SÄMASCHINEN

F DISTRIBUTION HYDRAULIQUE DES SEMOIRS

GB HYDRAULIC SEED DRILL DISTRIBUTION

RU ГИДРАВЛИЧЕСКОЕ РАСПРЕДЕЛЕНИЕ СЕЯЛОК

PL HYDRAULICZNE ROZPROWADZENIE SIEWNIKÓW

VZ00062337

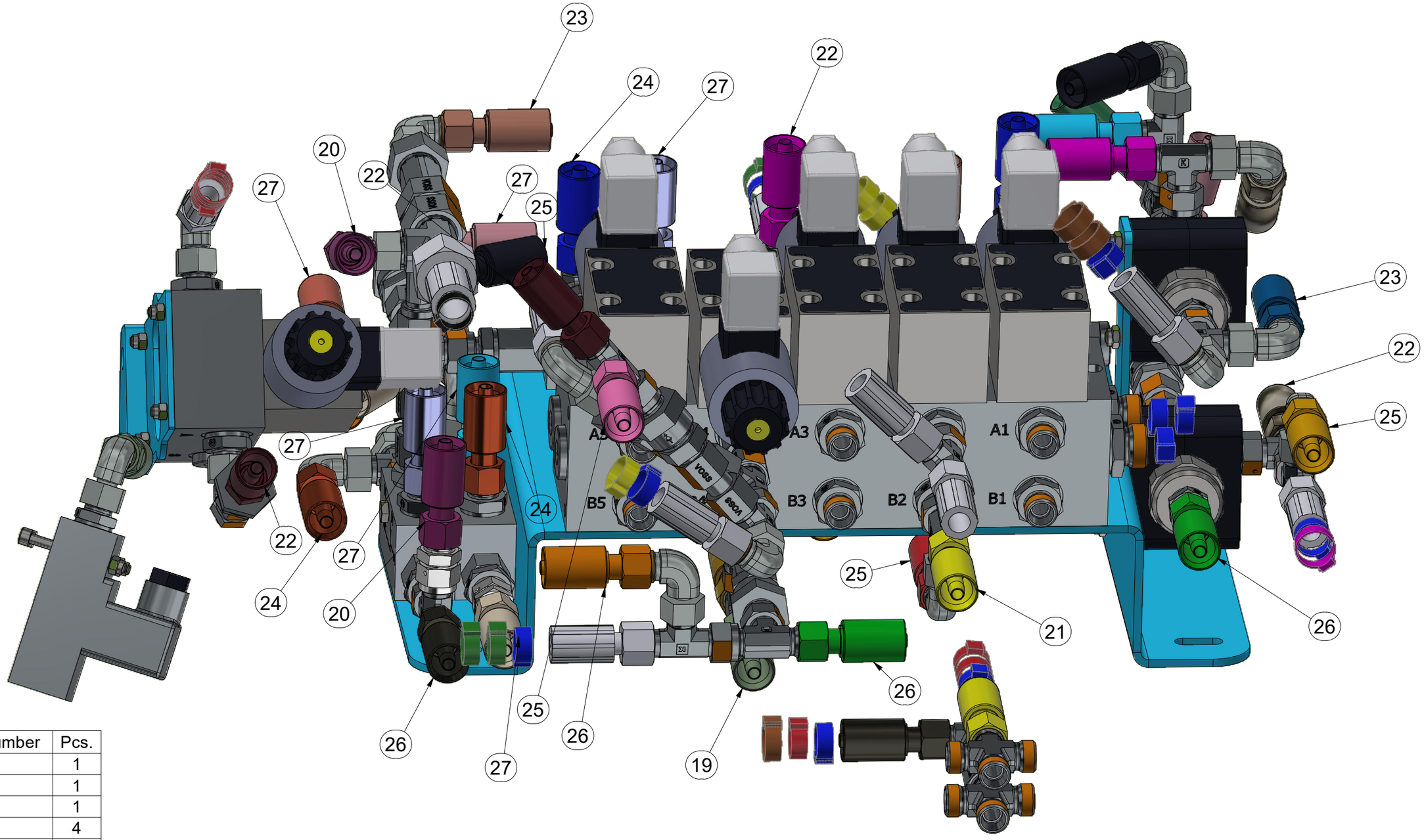

Pos.	Part Number	Pcs.
19	m09628	1
20	m18091	1
21	m05322	1
22	m04026	4
23	m07362	2
24	m09627	3
25	m11000	4
26	m17441	3
27	m04827	5

CZ HYDRAULICKÝ ROZVOD SECÍCH STROJŮ

D HYDRAULIKKREISLAUF DER SÄMASCHINEN

F DISTRIBUTION HYDRAULIQUE DES SEMOIRS

GB HYDRAULIC SEED DRILL DISTRIBUTION

RU ГИДРАВЛИЧЕСКОЕ РАСПРЕДЕЛЕНИЕ СЕЯЛОК

PL HYDRAULICZNE ROZPROWADZENIE SIEWNIKÓW

VZ00062337

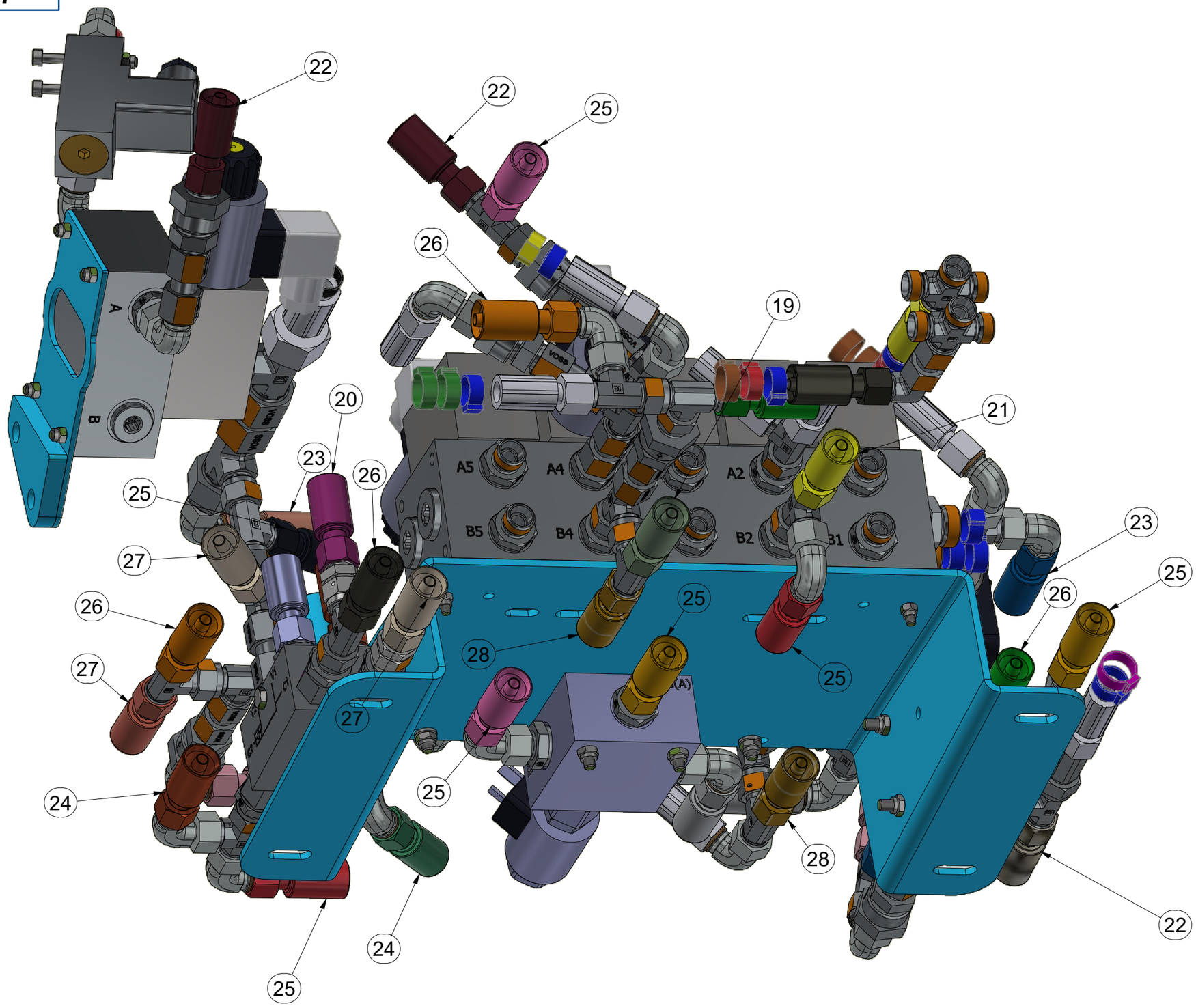

Pos.	Part Number	Pcs.
19	m09628	1
20	m18091	1
21	m05322	1
22	m04026	4
23	m07362	2
24	m09627	3
25	m11000	4
26	m17441	3
27	m04827	5
28	m18087	1

CZ DRŽÁK
D HALTER
F SUPPORT
GB HOLDER
RU ДЕРЖАТЕЛЬ
PL UCHWYT

VZ00010412

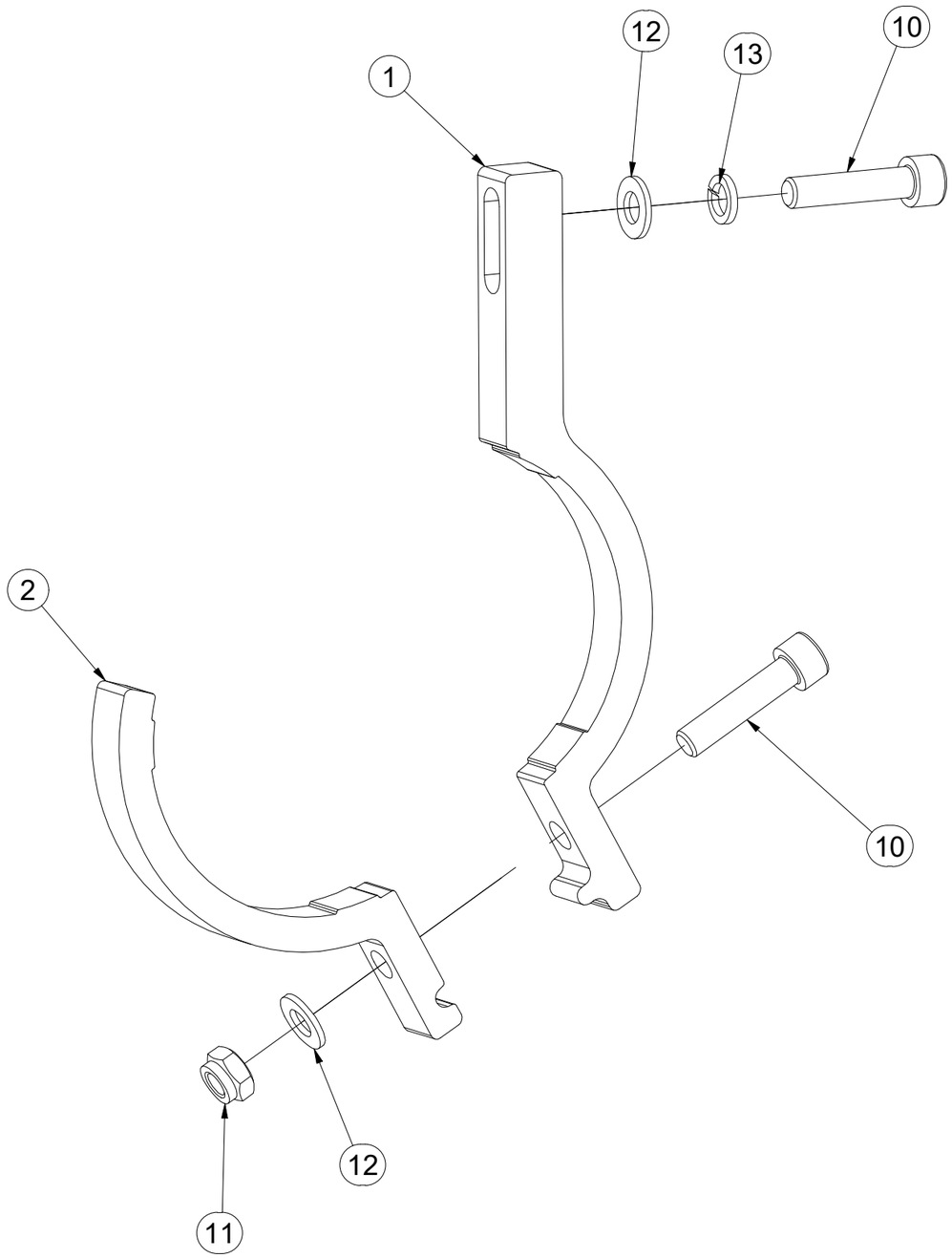

Pos.	Part Number	Pcs.
1	VZ00010413	1
2	VZ00010411	1
10	m09464	2
11	m04503	1
12	m01203	2
13	m01202	1

CZ PÍSTNICE 80/45-830

D KOLBENSTANGE 80/45-830

F TIGE DE PISTON 80/45-830

GB PISTON ROD 80/45-830

RU ЦИЛИНДР 80/45-830

PL TRZPIEŃ TŁOKA 80/45-830

VZ00056028

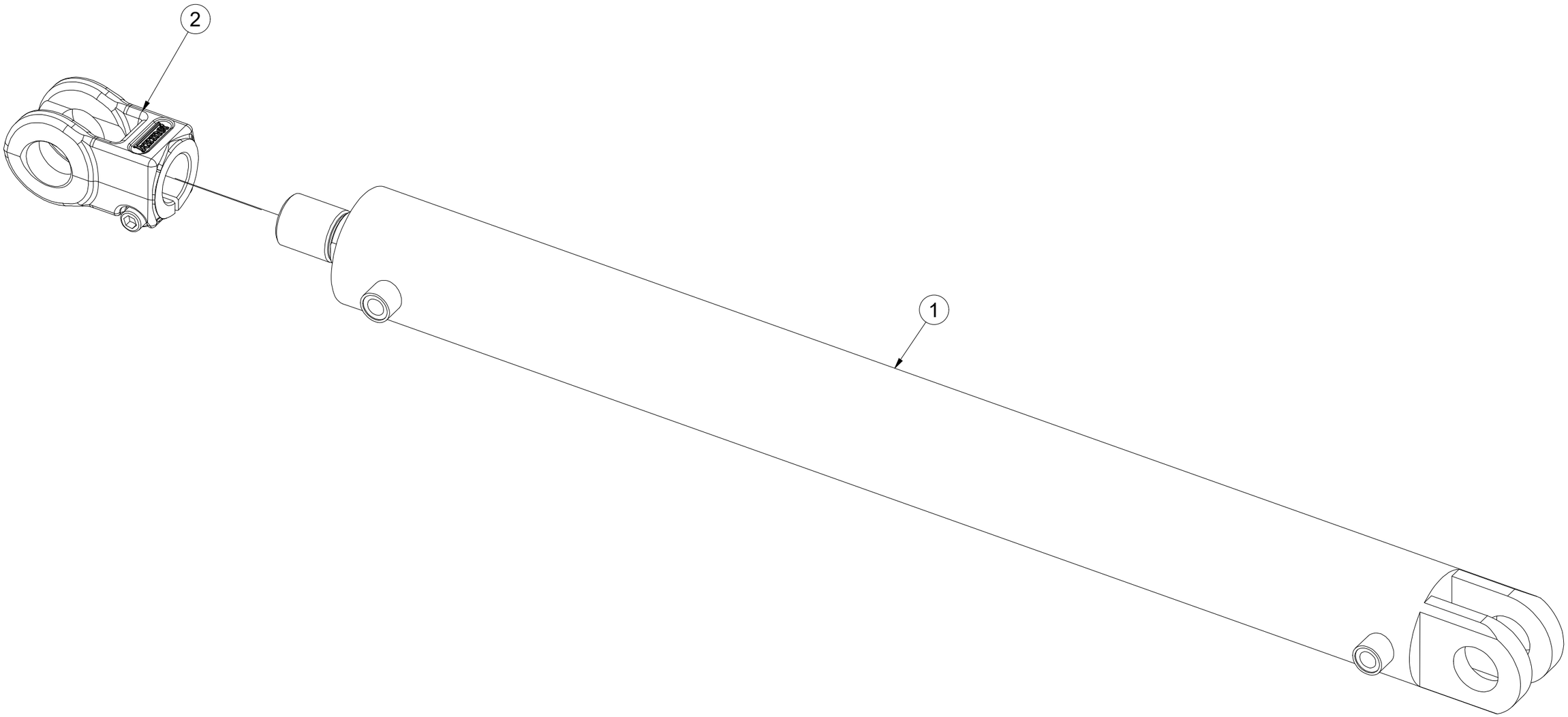

Pos.	Part Number	Pcs.
1	m26203	1
2	VZ00048546	1

CZ PÍSTNICE 80/45-150

D KOLBENSTANGE 80/45-150

F TIGE DE PISTON 80/45-150

GB PISTON ROD 80/45-150

RU ЦИЛИНДР 80/45-150

PL TRZPIEŃ TŁOKA 80/45-150

VZ00064381

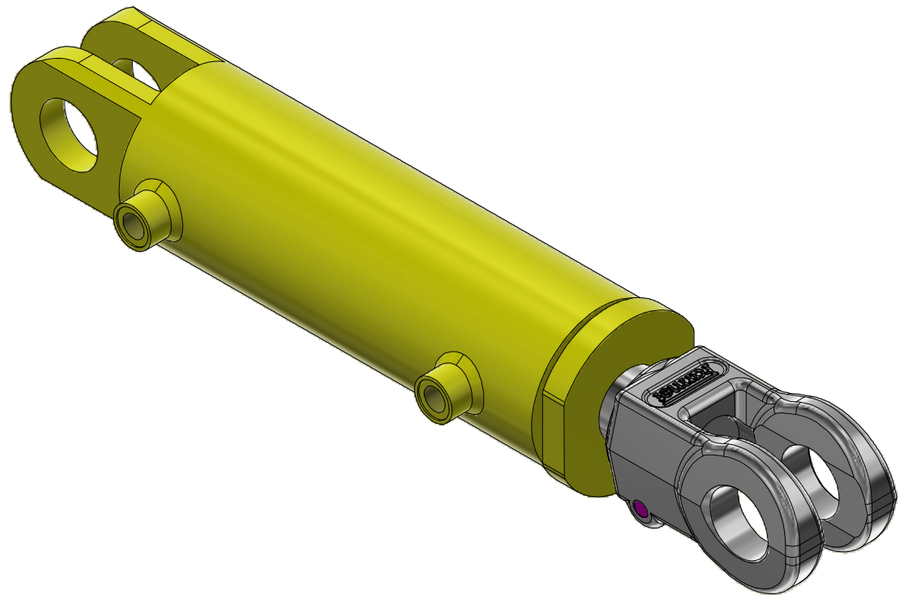

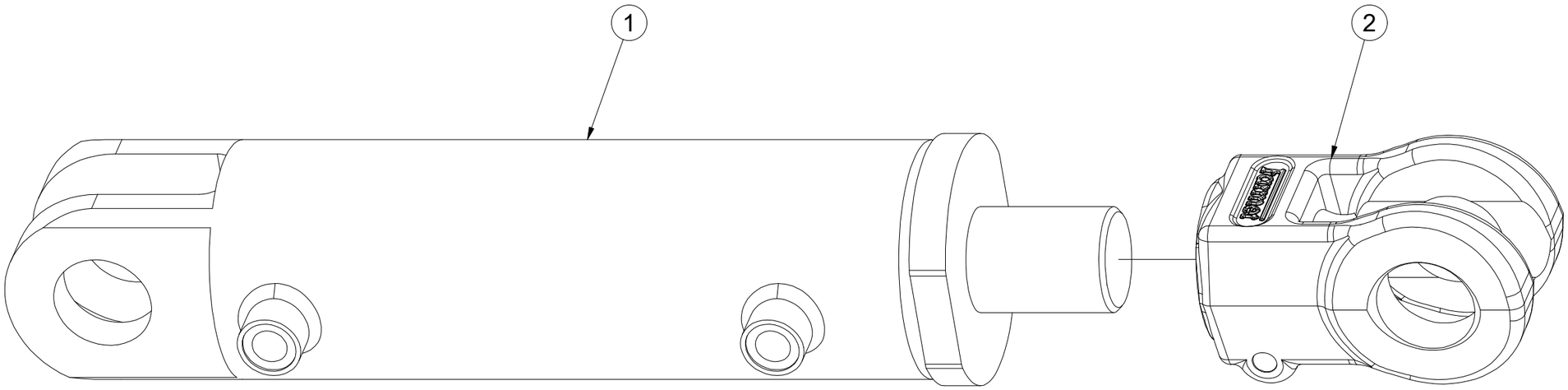

Pos.	Part Number	Pcs.
1	m26499	1
2	VZ00048546	1

CZ OKO PÍSTNICE

D AUGE FÜR KOLBENSTANGE

F L'ŒIL TIGE DE PISTON

GB PISTON ROD EYE

RU ПРОУШИНА ШТОКА ПОРШНЯ

PL UCHO TŁOCZYSKA

VZ00048546

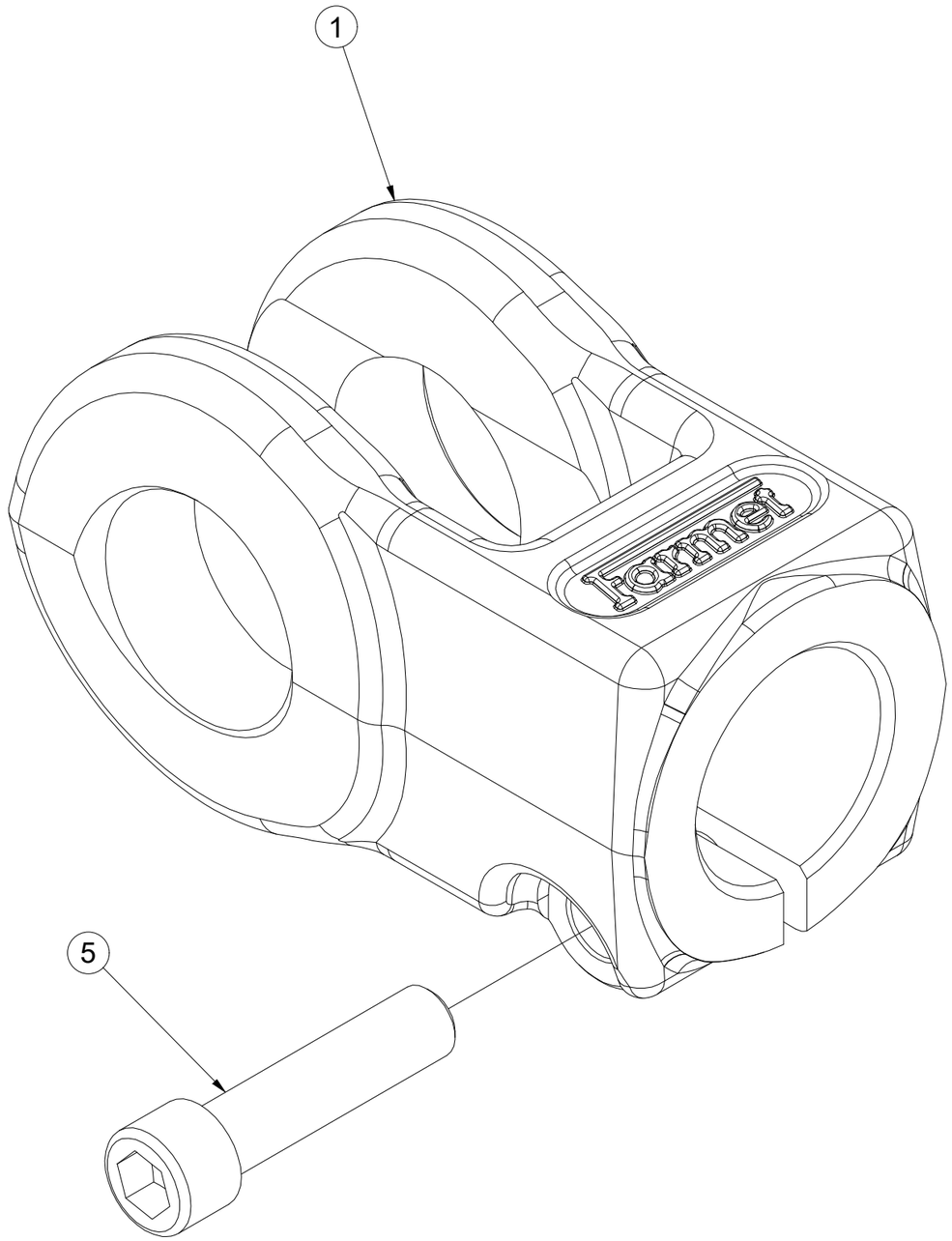

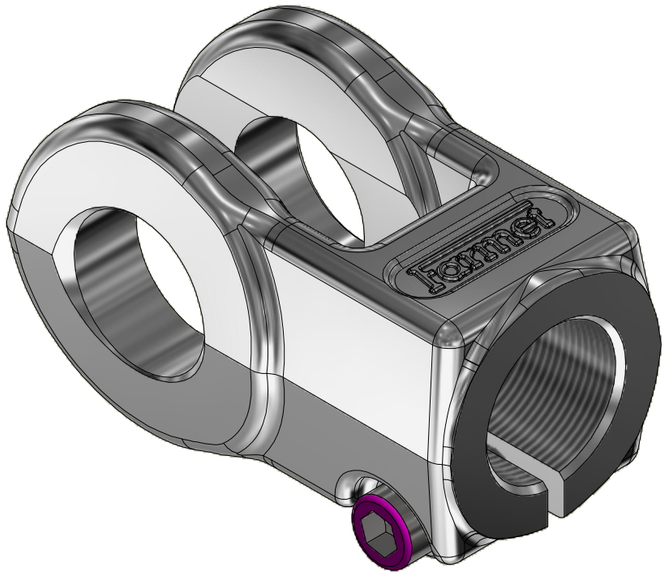

Pos.	Part Number	Pcs.
1	VZ00050799	1
5	m25842	1

CZ PÍSTNICE 63/40-300

D KOLBENSTANGE 63/40-300

F TIGE DE PISTON 63/40-300

GB PISTON ROD 63/40-300

RU ЦИЛИНДР 63/40-300

PL TRZPIEŃ TŁOKA 63/40-300

VZ00047057

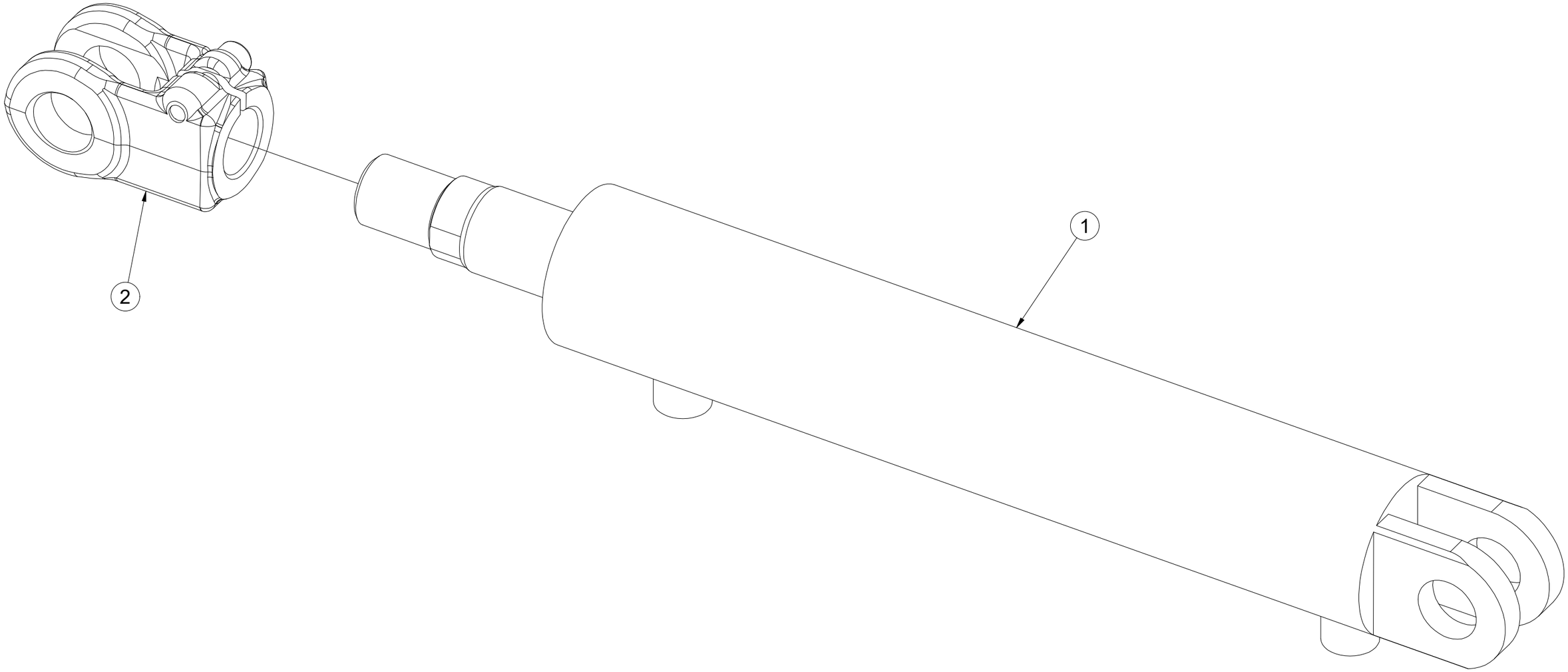

Pos.	Part Number	Pcs.
1	m25557	1
2	VZ00048549	1

CZ PÍSTNICE 50/35-40

D KOLBENSTANGE 50/35-40

F TIGE DE PISTON 50/35-40

GB PISTON ROD 50/35-40

RU ЦИЛИНДР 50/35-40

PL TRZPIEŃ TŁOKA 50/35-40

VZ00059989

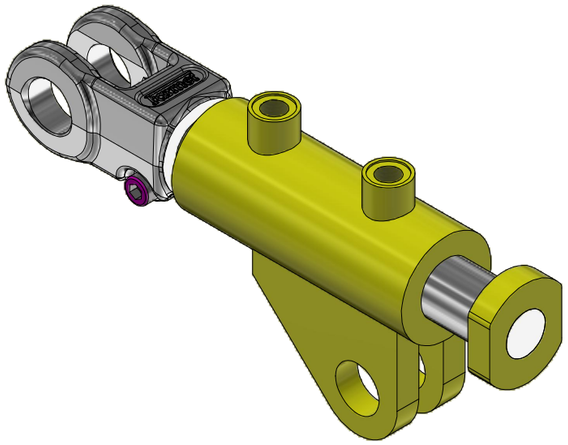

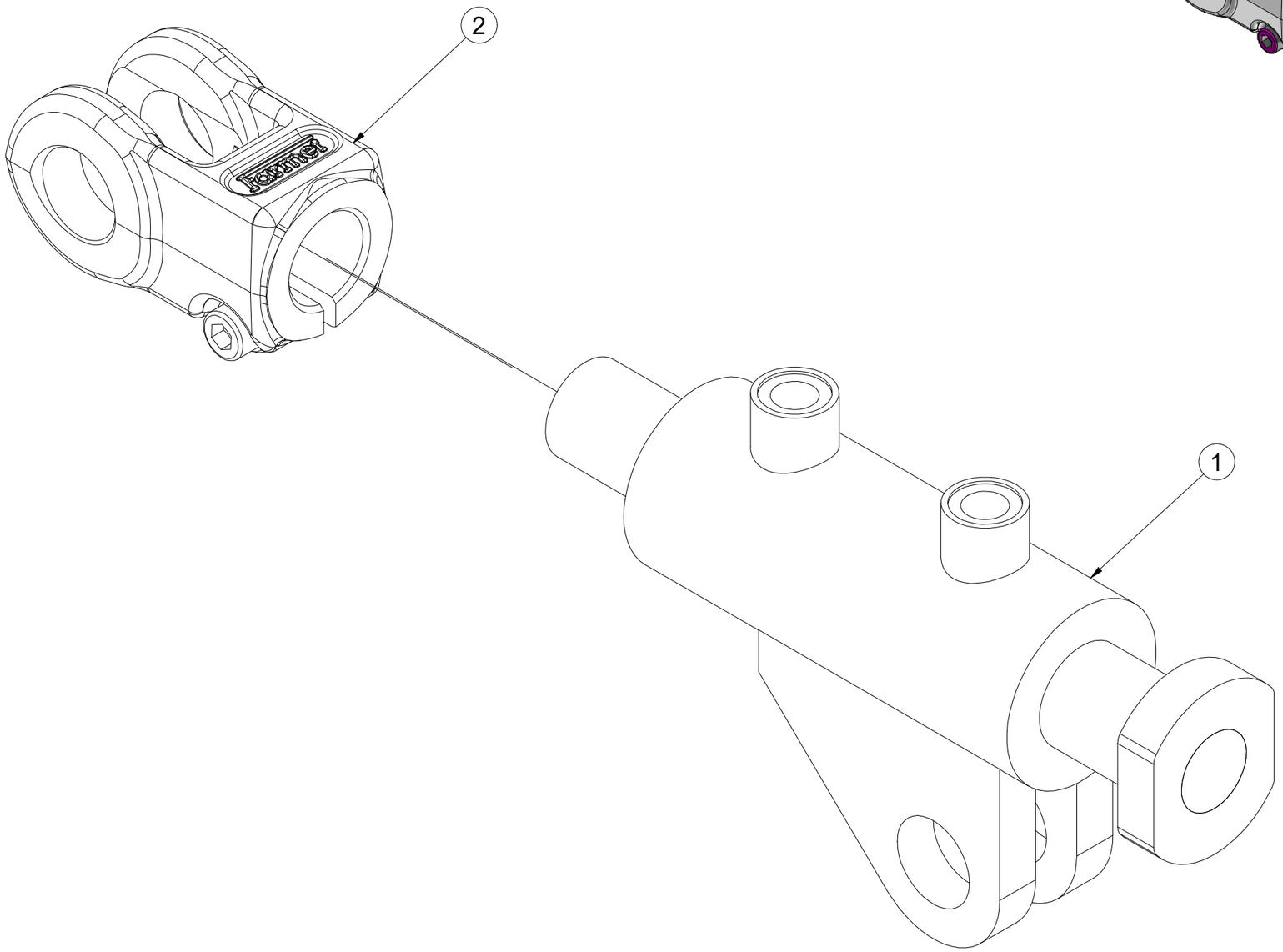

Pos.	Part Number	Pcs.
1	m25180	1
2	VZ00048549	1

CZ PÍSTNICE 63/40-400

D KOLBENSTANGE 63/40-400

F TIGE DE PISTON 63/40-400

GB PISTON ROD 63/40-400

RU ЦИЛИНДР 63/40-400

PL TRZPIEŃ TŁOKA 63/40-400

VZ00063762

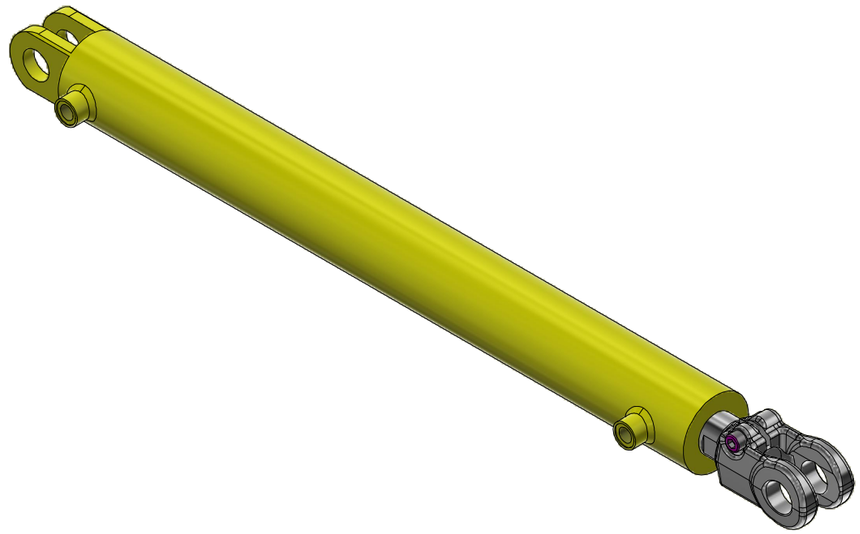

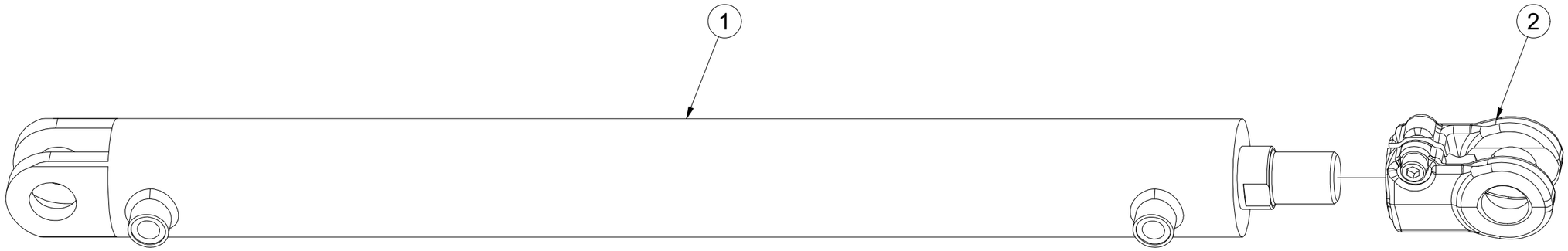

Pos.	Part Number	Pcs.
1	m25324	1
2	VZ00048549	1

CZ OKO PÍSTNICE

D AUGE FÜR KOLBENSTANGE

F L'ŒIL TIGE DE PISTON

GB PISTON ROD EYE

RU ПРОУШИНА ШТОКА ПОРШНЯ

PL UCHO TŁOCZYSKA

VZ00048549

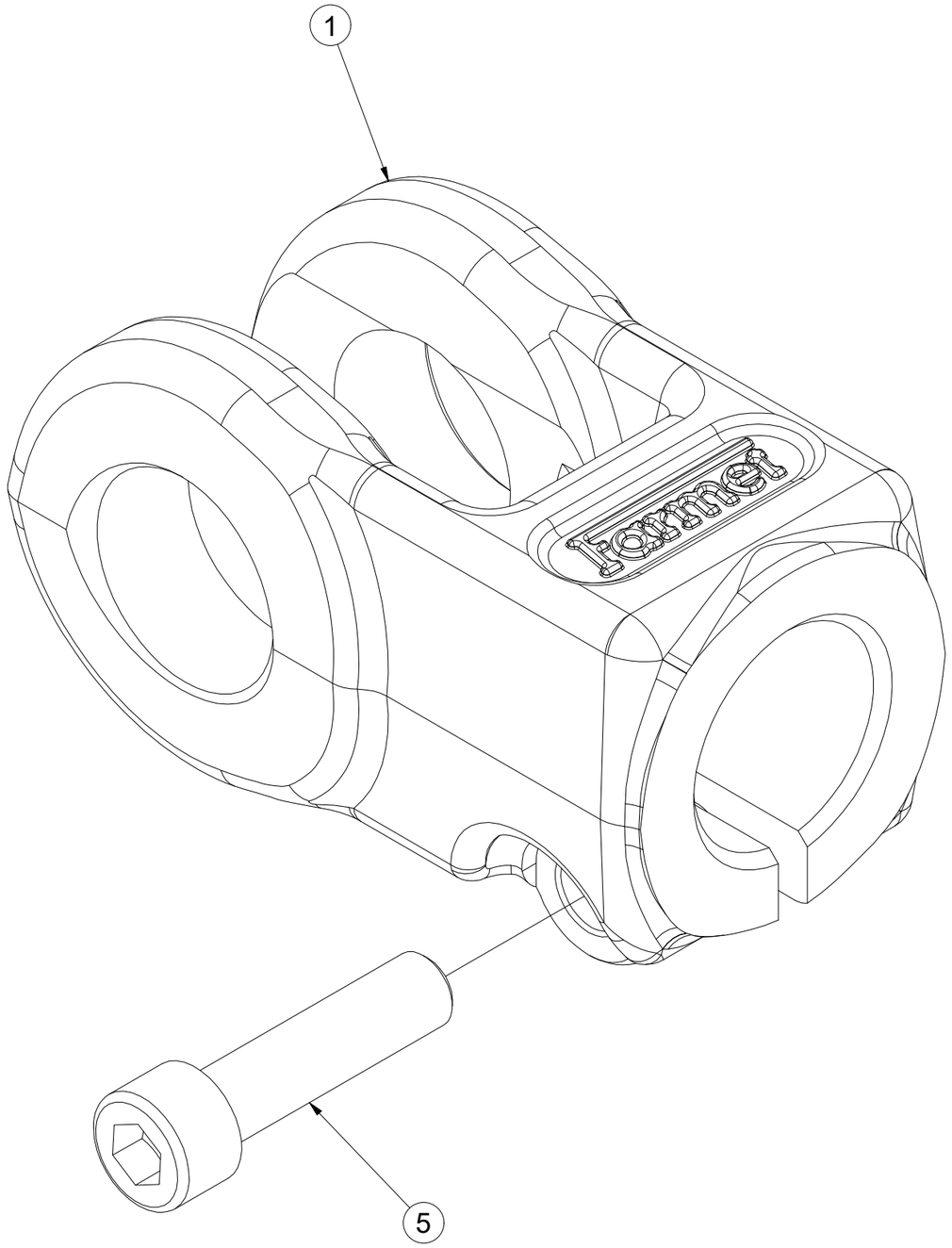

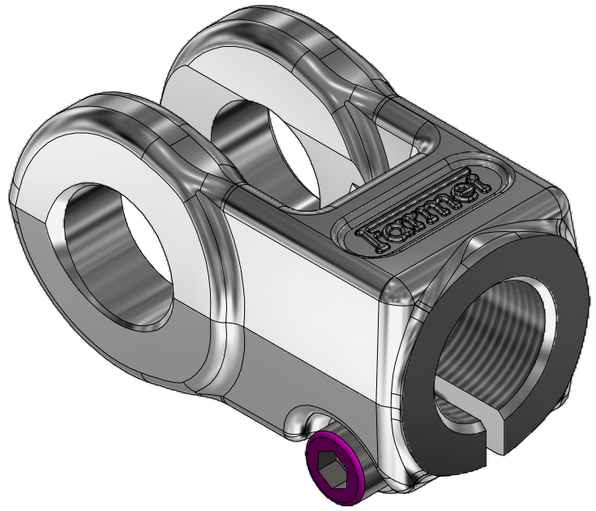

Pos.	Part Number	Pcs.
1	VZ00050801	1
5	m25841	1

CZ SOUPRAVA TĚSNIVA PÍSTNIC
D KOLBENSTANGENDICHTUNGSMITTELSATZ
F SET DE GARNITURE DES TIGES DE PISTON
GB SEALING SET FOR PISTON RODS
RU КОМПЛЕКТ ПРОКЛАДОК ЦИЛИНДРОВ
PL ZESTAW USZCZELEK TRZPIENIA TŁOKA

m25180	VZ00055190
m25181	VZ00050924
m25190	VZ00050935
m25318	VZ00050923
m25324	VZ00050936
m25326	VZ00050924
m25557	VZ00050936
m26203	VZ00050934
m26499	VZ00050934

CZ SOUPRAVA TĚSNIVA PÍSTNIC

D KOLBENSTANGENDICHTUNGSMITTELSATZ

F SET DE GARNITURE DES TIGES DE PISTON

GB SEALING SET FOR PISTON RODS

RU КОМПЛЕКТ ПРОКЛАДОК ЦИЛИНДРОВ

PL ZESTAW USZCZELEK TRZPIENIA TŁOKA

VZ00055190

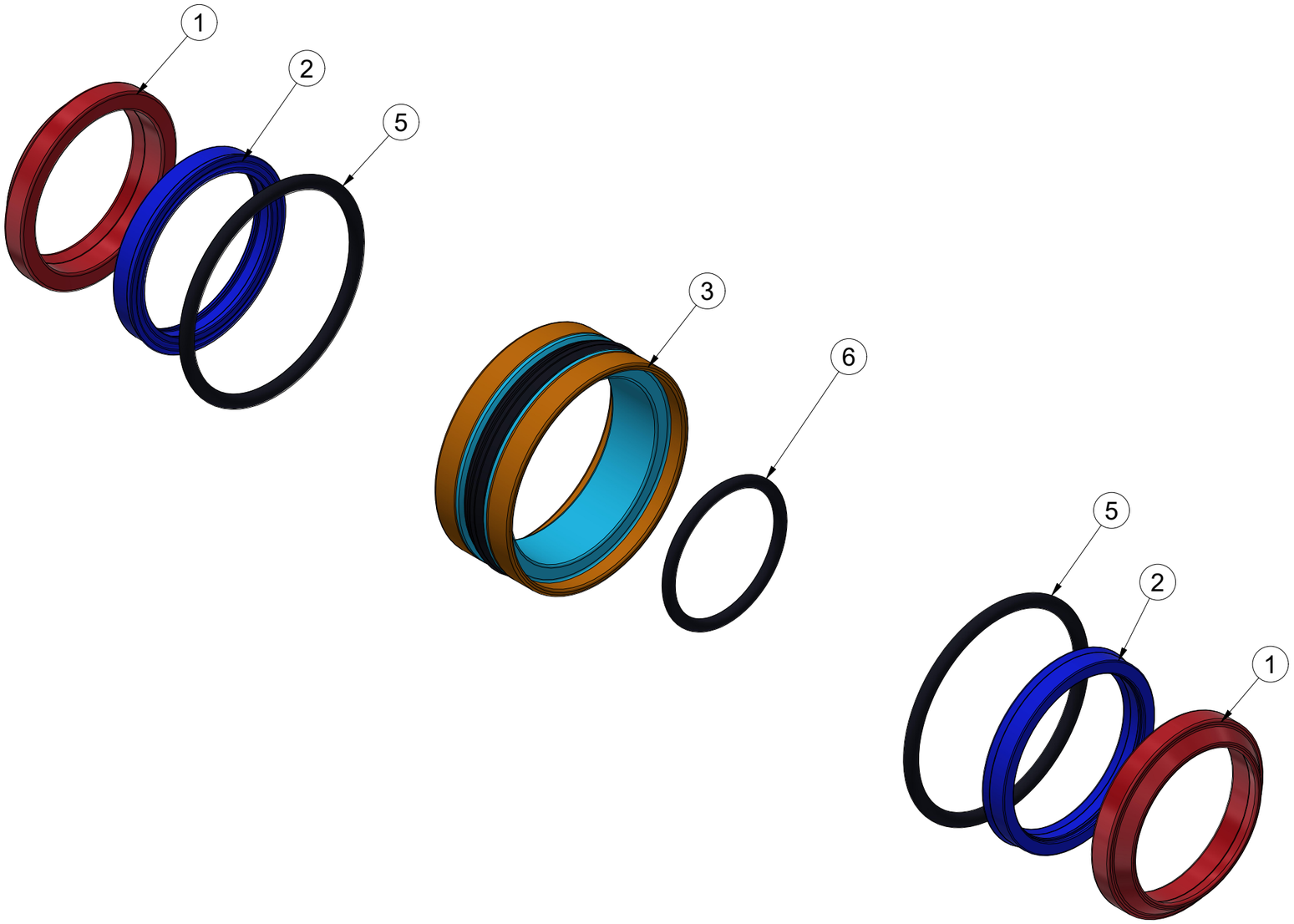

Pos.	Part Number	Pcs.
1	m26335	2
2	m26333	2
3	m25934	1
5	m25949	2
6	m26337	1

CZ SOUPRAVA TĚSNIVA PÍSTNIC

D KOLBENSTANGENDICHTUNGSMITTELSATZ

F SET DE GARNITURE DES TIGES DE PISTON

GB SEALING SET FOR PISTON RODS

RU КОМПЛЕКТ ПРОКЛАДОК ЦИЛИНДРОВ

PL ZESTAW USZCZELEK TRZPIENIA TŁOKA

VZ00050924

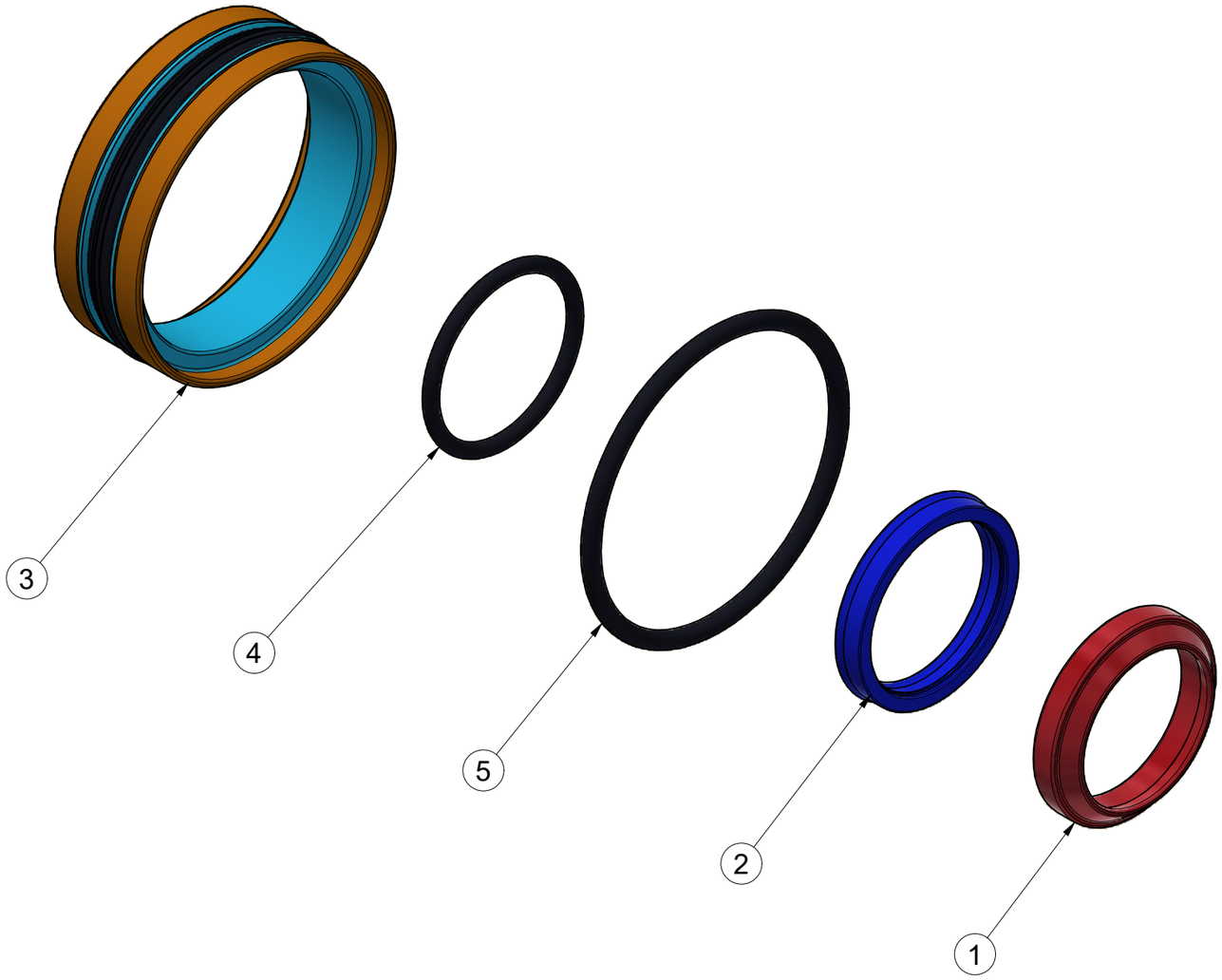

Pos.	Part Number	Pcs.
1	m25924	1
2	m25930	1
3	m25936	1
4	m25899	1
5	m25940	1

CZ SOUPRAVA TĚSNIVA PÍSTNIC

D KOLBENSTANGENDICHTUNGSMITTELSATZ

F SET DE GARNITURE DES TIGES DE PISTON

GB SEALING SET FOR PISTON RODS

RU КОМПЛЕКТ ПРОКЛАДОК ЦИЛИНДРОВ

PL ZESTAW USZCZELEK TRZPIENIA TŁOKA

VZ00050935

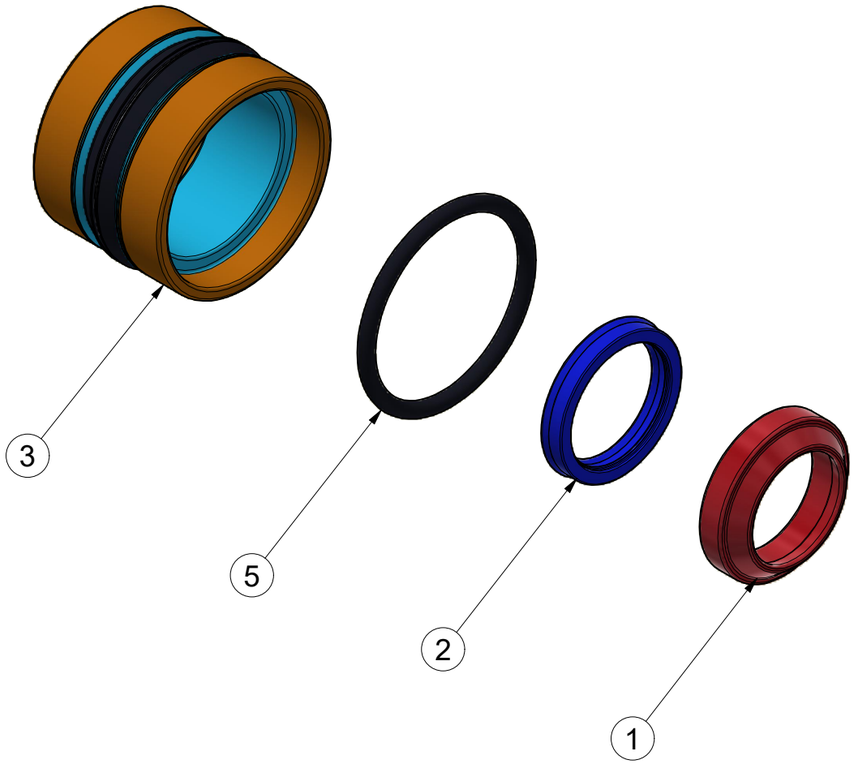

Pos.	Part Number	Pcs.
1	m25922	1
2	m25928	1
3	m25933	1
5	m25943	1

CZ SOUPRAVA TĚSNIVA PÍSTNIC

D KOLBENSTANGENDICHTUNGSMITTELSATZ

F SET DE GARNITURE DES TIGES DE PISTON

GB SEALING SET FOR PISTON RODS

RU КОМПЛЕКТ ПРОКЛАДОК ЦИЛИНДРОВ

PL ZESTAW USZCZELEK TRZPIENIA TŁOKA

VZ00050923

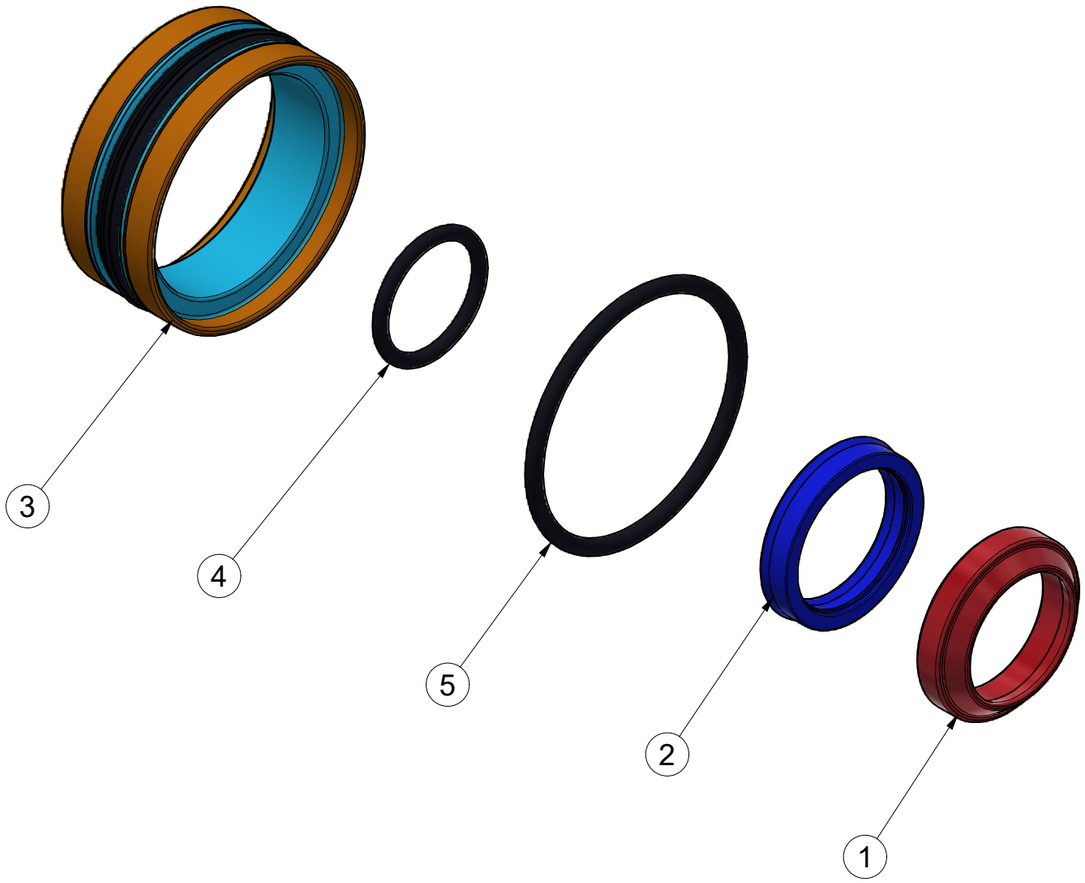

Pos.	Part Number	Pcs.
1	m25923	1
2	m25929	1
3	m25934	1
4	m25948	1
5	m25949	1

CZ SOUPRAVA TĚSNIVA PÍSTNIC

D KOLBENSTANGENDICHTUNGSMITTELSATZ

F SET DE GARNITURE DES TIGES DE PISTON

GB SEALING SET FOR PISTON RODS

RU КОМПЛЕКТ ПРОКЛАДОК ЦИЛИНДРОВ

PL ZESTAW USZCZELEK TRZPIENIA TŁOKA

VZ00050936

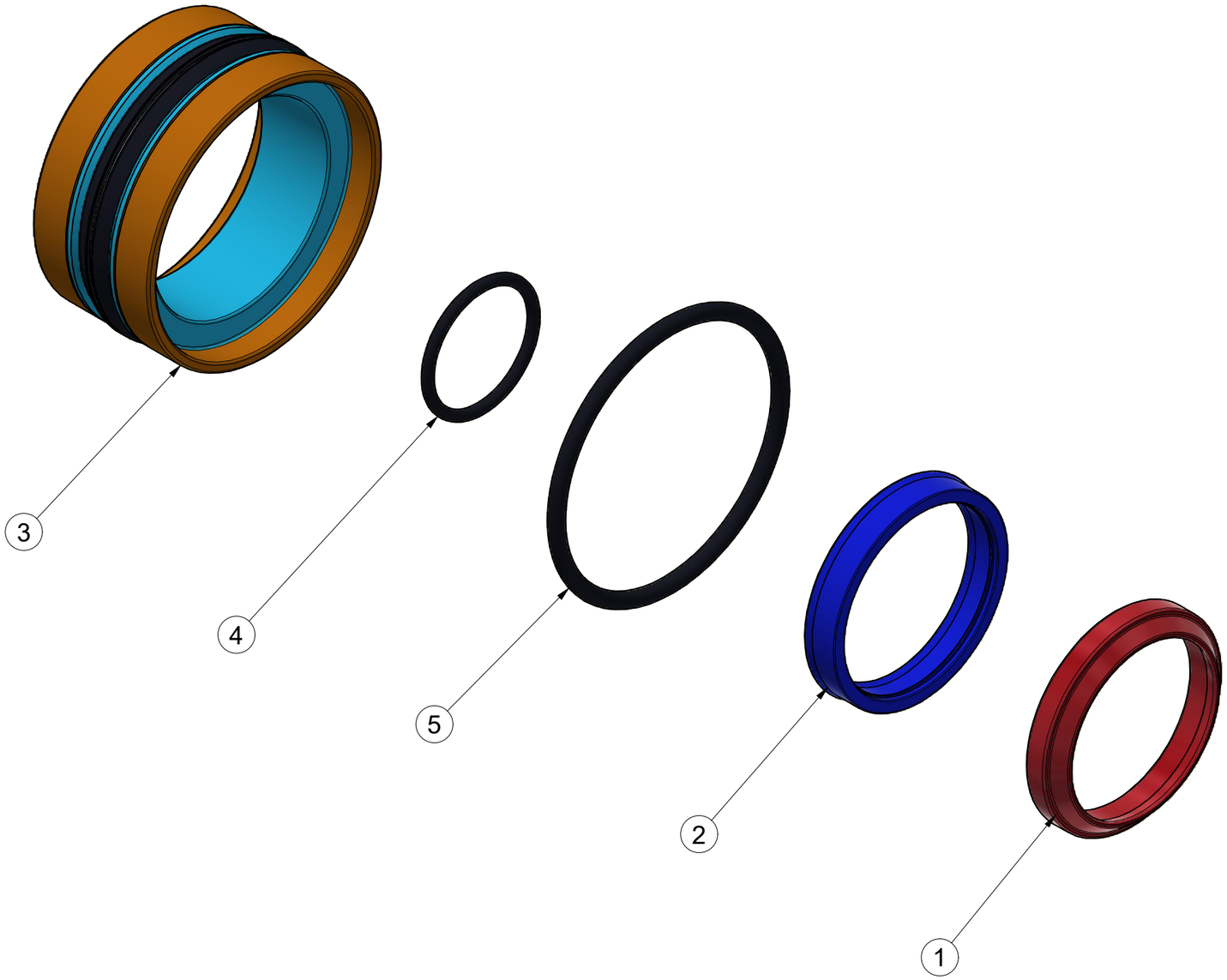

Pos.	Part Number	Pcs.
1	m25925	1
2	m25932	1
3	m25935	1
4	m25939	1
5	m25940	1

CZ SOUPRAVA TĚSNIVA PÍSTNIC

D KOLBENSTANGENDICHTUNGSMITTELSATZ

F SET DE GARNITURE DES TIGES DE PISTON

GB SEALING SET FOR PISTON RODS

RU КОМПЛЕКТ ПРОКЛАДОК ЦИЛИНДРОВ

PL ZESTAW USZCZELEK TRZPIENIA TŁOKA

VZ00050934

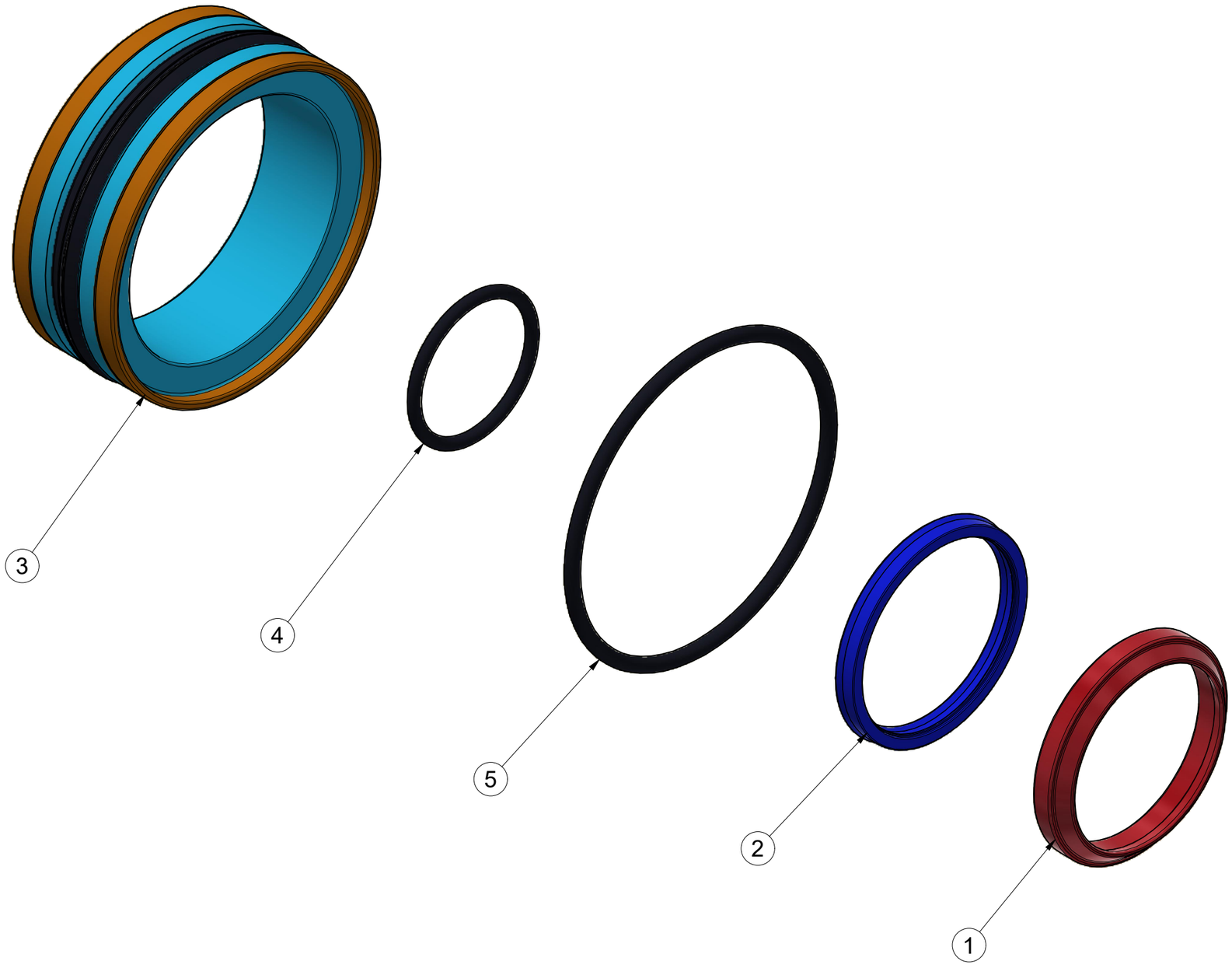

Pos.	Part Number	Pcs.
1	m25893	1
2	m25895	1
3	m25938	1
4	m25899	1
5	m25942	1

CZ SADA ELEKTRONIKY

D ELEKTRONIKSATZ

F KIT D'ELECTRONIQUE

GB ELEKTRONICS SET

RU КОМПЛЕКТ ЭЛЕКТРОНИКИ

PL ZESTAW ELEKTRONIKI

VZ00051002

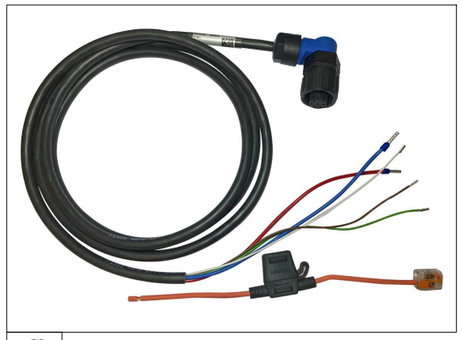

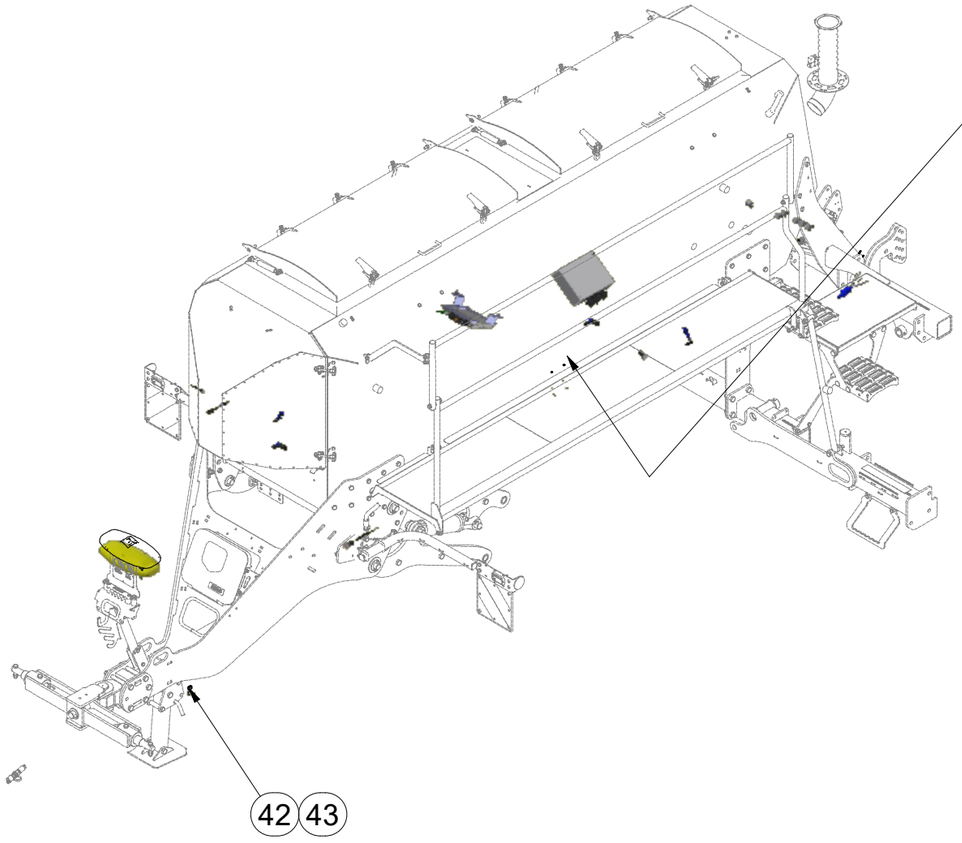

m21449 - 6,5 m
m13822 - 8,5 m
m21384 - 11 m

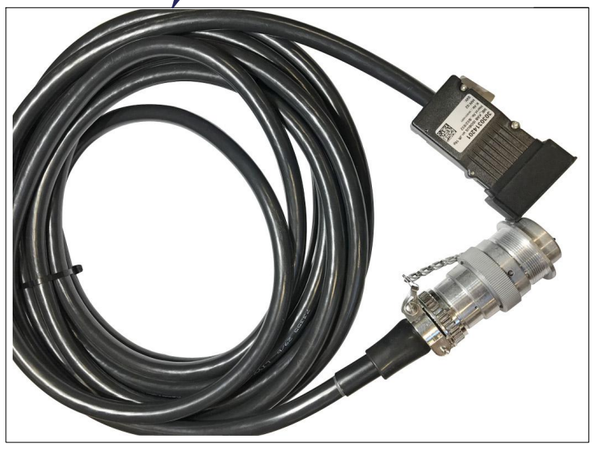

Pos.	Part Number	Pcs.
14	m22977	1
42	m05566	80
43	m05573	80

CZ SADA ELEKTRONIKY

D ELEKTRONIKSATZ

F KIT D'ELECTRONIQUE

GB ELEKTRONICS SET

RU КОМПЛЕКТ ЭЛЕКТРОНИКИ

PL ZESTAW ELEKTRONIKI

VZ00051002

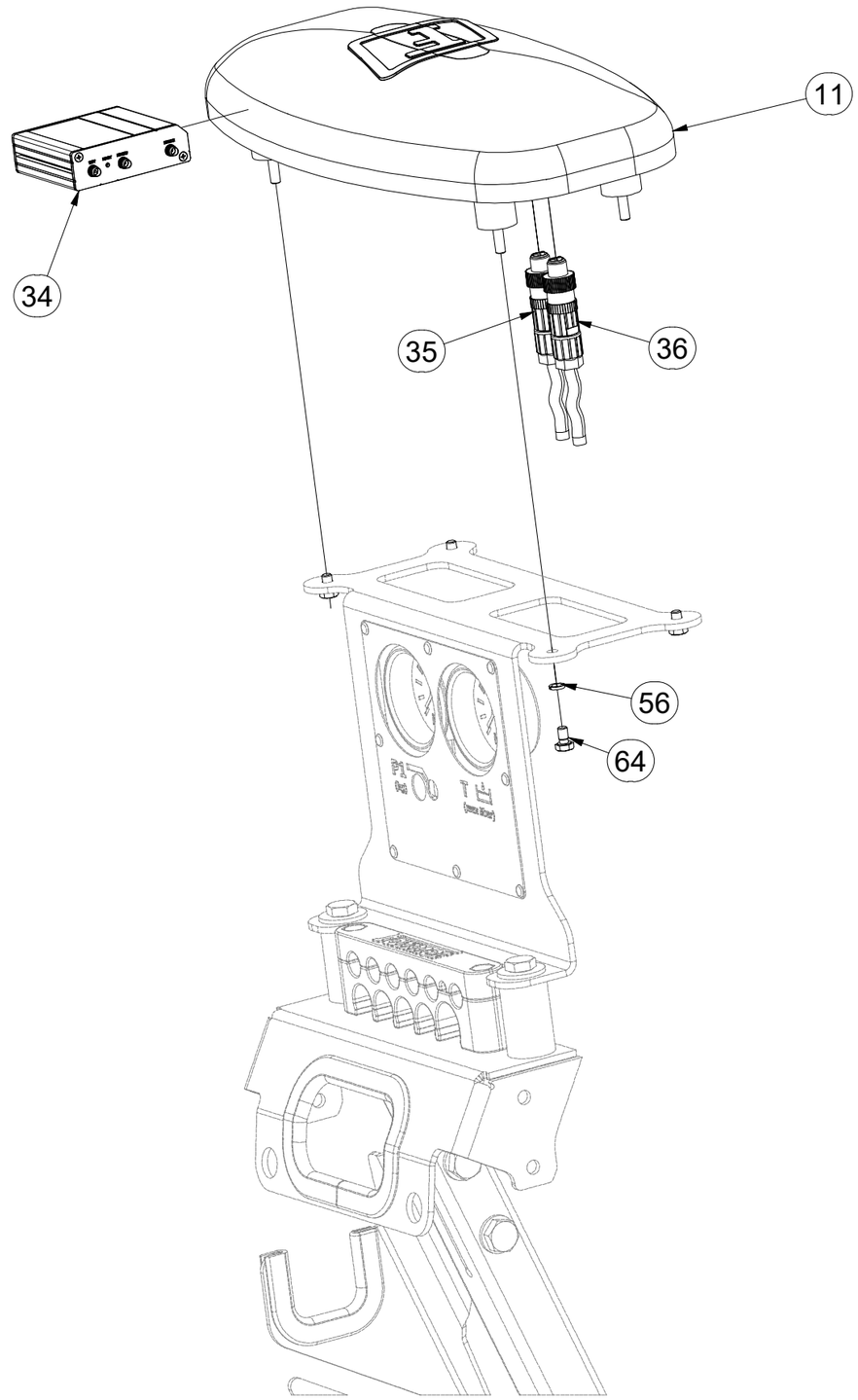

Pos.	Part Number	Pcs.
11	m24383	1
34	m25871	1
35	m25869	1
36	m25866	1
56	m01200	4
64	m03893	4

CZ SADA ELEKTRONIKY

D ELEKTRONIKSATZ

F KIT D'ELECTRONIQUE

GB ELEKTRONICS SET

RU КОМПЛЕКТ ЭЛЕКТРОНИКИ

PL ZESTAW ELEKTRONIKI

VZ00051002

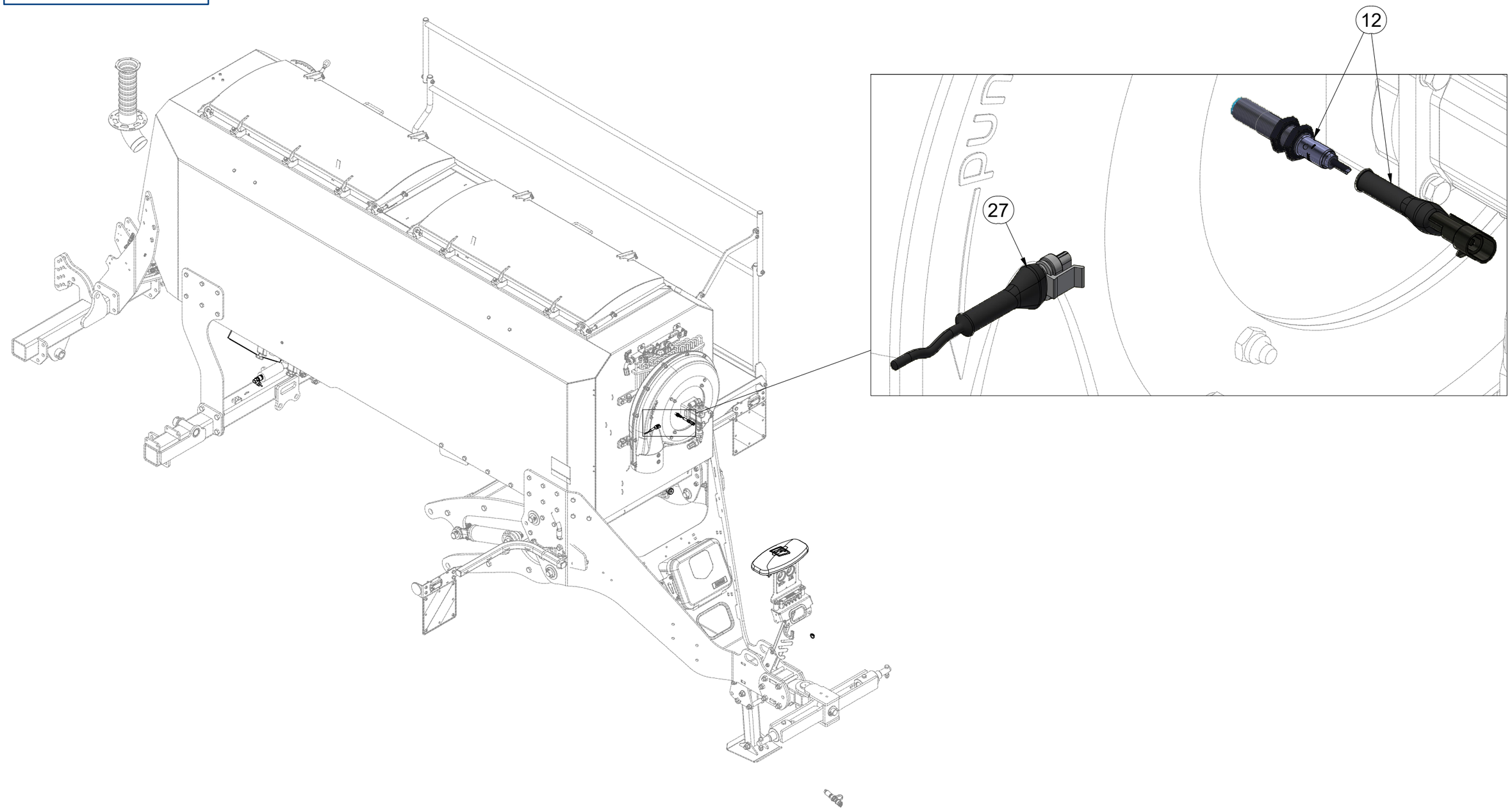

Pos.	Part Number	Pcs.
12	m22608	1
27	m22704	1

CZ SADA ELEKTRONIKY

D ELEKTRONIKSATZ

F KIT D'ELECTRONIQUE

GB ELEKTRONICS SET

RU КОМПЛЕКТ ЭЛЕКТРОНИКИ

PL ZESTAW ELEKTRONIKI

VZ00051002

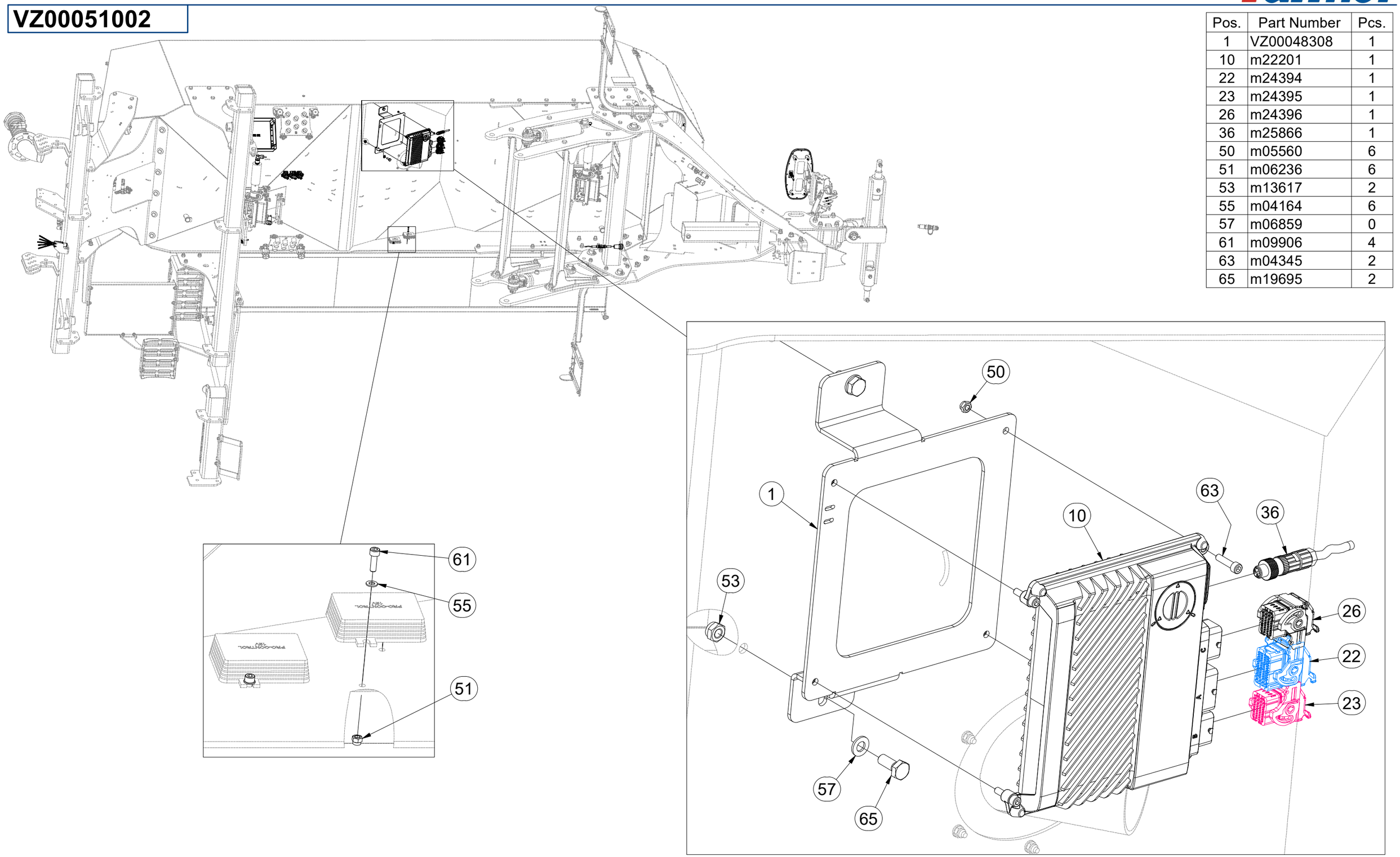

Pos.	Part Number	Pcs.
1	VZ00048308	1
10	m22201	1
22	m24394	1
23	m24395	1
26	m24396	1
36	m25866	1
50	m05560	6
51	m06236	6
53	m13617	2
55	m04164	6
57	m06859	0
61	m09906	4
63	m04345	2
65	m19695	2

CZ SADA ELEKTRONIKY

D ELEKTRONIKSATZ

F KIT D'ELECTRONIQUE

GB ELEKTRONICS SET

RU КОМПЛЕКТ ЭЛЕКТРОНИКИ

PL ZESTAW ELEKTRONIKI

VZ00051002

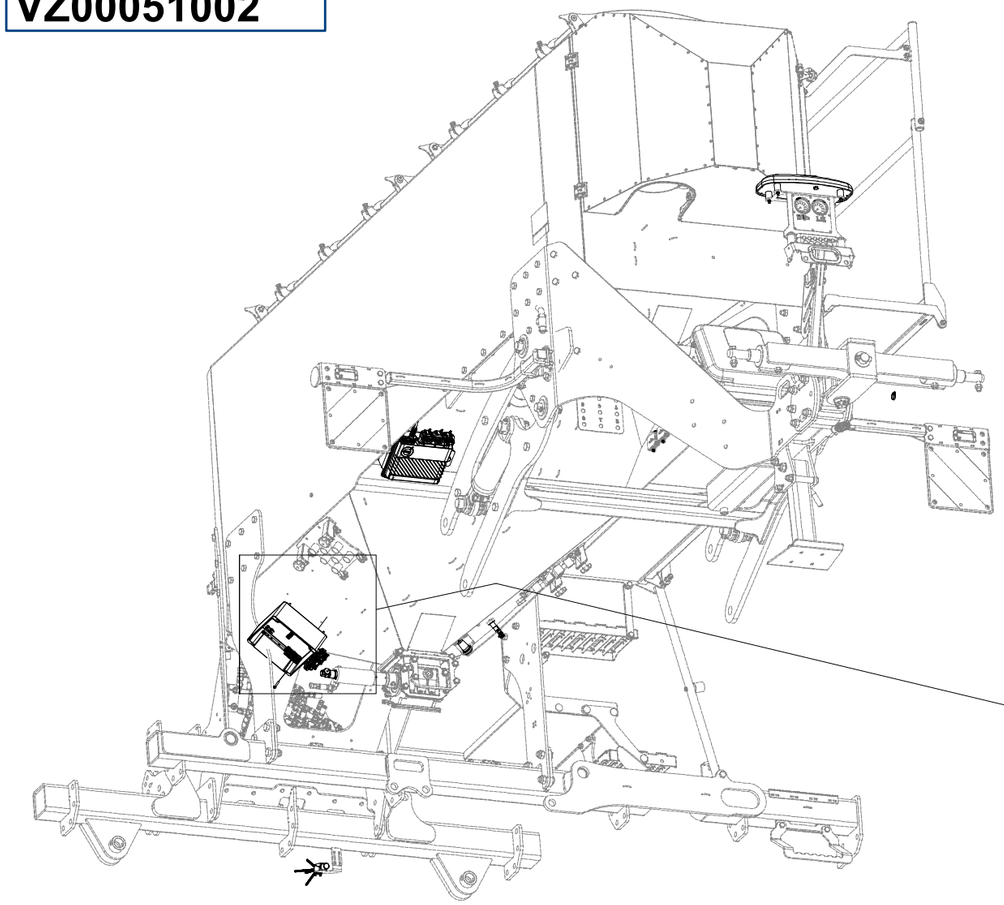

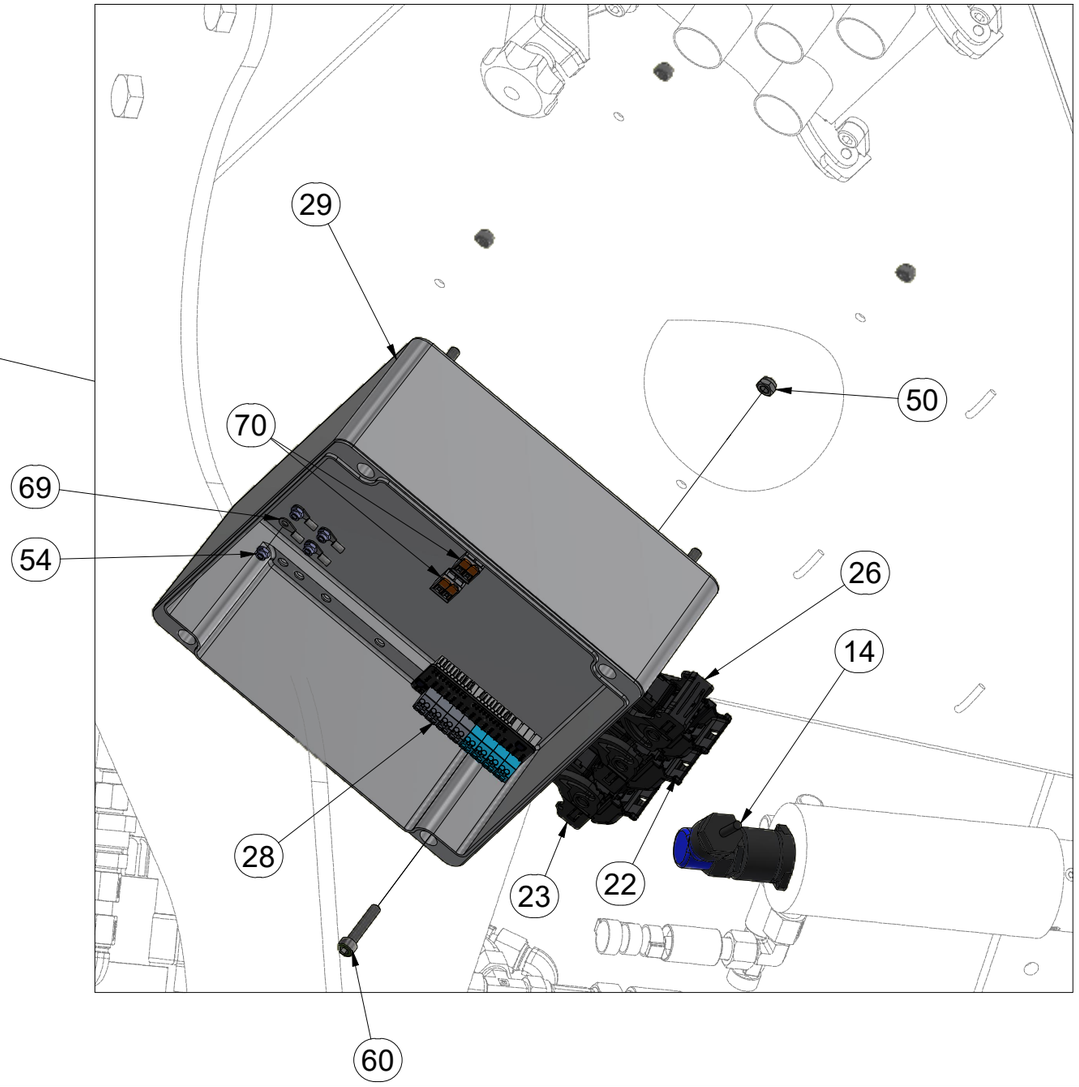

Pos.	Part Number	Pcs.
14	m22977	1
22	m24394	1
23	m24395	1
26	m24396	1
28	m24509	1
29	m24381	1
50	m05560	6
60	m06101	4
54	m10817	4
69	m13067	4
70	m20803	0

CZ SADA ELEKTRONIKY

D ELEKTRONIKSATZ

F KIT D‘ELECTRONIQUE

GB ELEKTRONICS SET

RU КОМПЛЕКТ ЭЛЕКТРОНИКИ

PL ZESTAW ELEKTRONIKI

VZ00051002

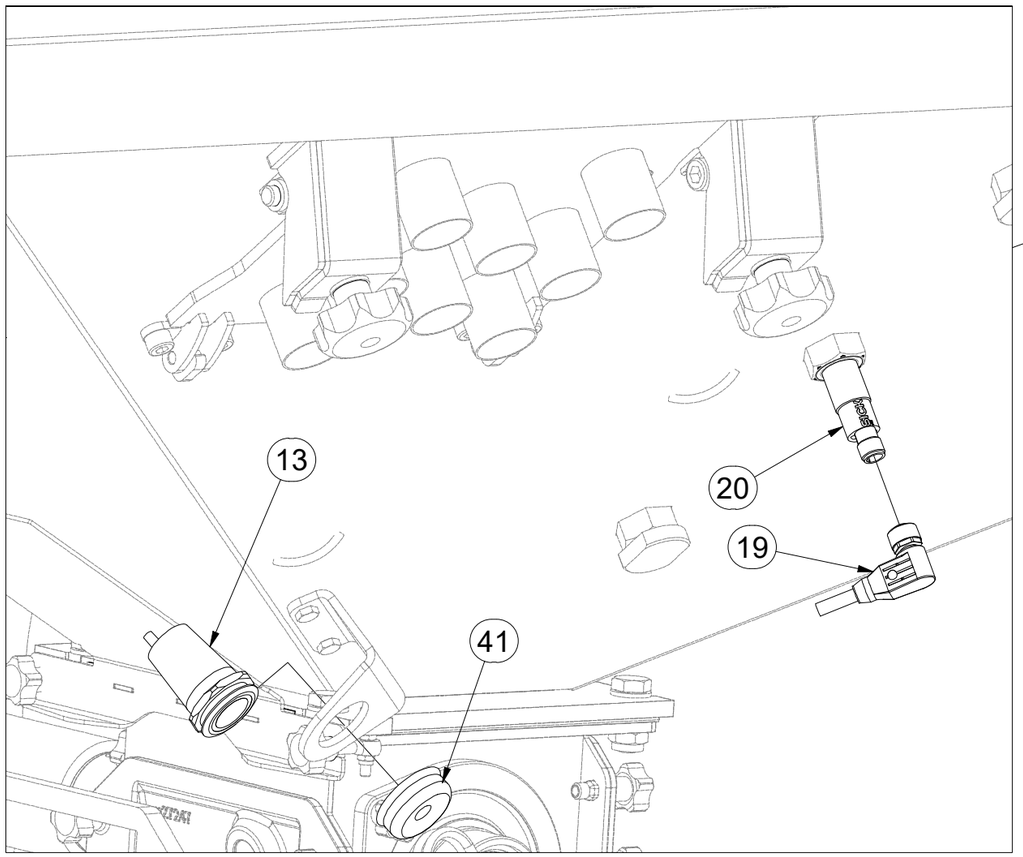

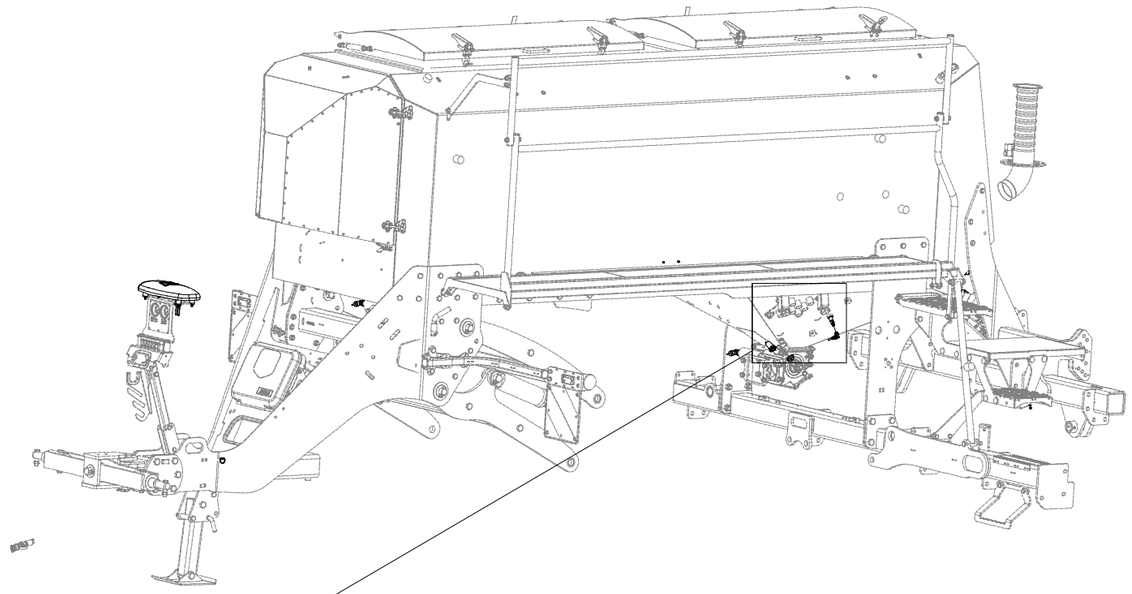

Pos.	Part Number	Pcs.
13	m22773	2
19	m22670	1
20	m22669	2
41	m22768	2

CZ SADA ELEKTRONIKY

D ELEKTRONIKSATZ

F KIT D'ELECTRONIQUE

GB ELEKTRONICS SET

RU КОМПЛЕКТ ЭЛЕКТРОНИКИ

PL ZESTAW ELEKTRONIKI

VZ00051002

Pos.	Part Number	Pcs.
18	m07544	7
21	m09740	1
51	m06236	6
55	m04164	6
62	m15198	2

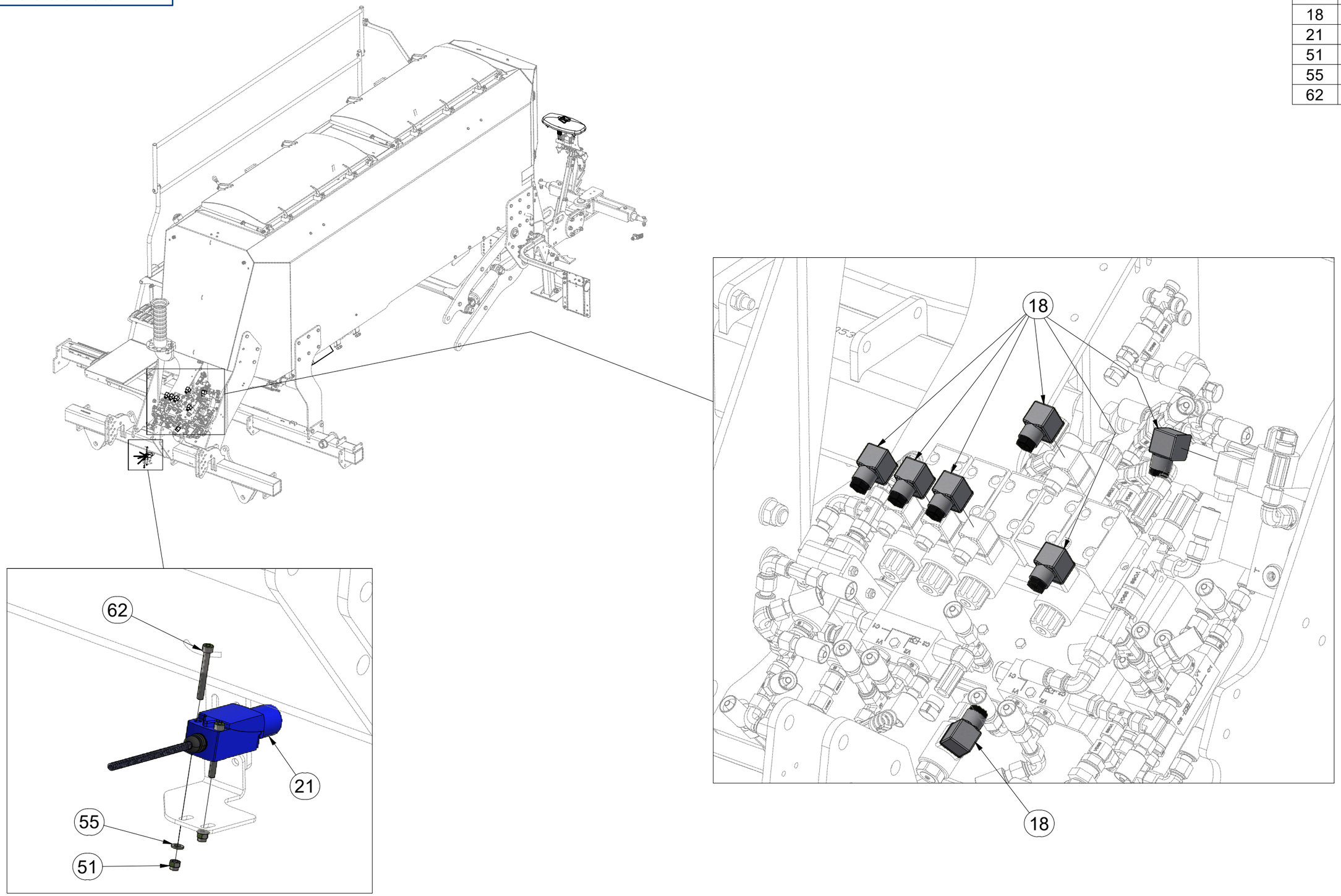

CZ SADA ELEKTRONIKY

D ELEKTRONIKSATZ

F KIT D'ELECTRONIQUE

GB ELEKTRONICS SET

RU КОМПЛЕКТ ЭЛЕКТРОНИКИ

PL ZESTAW ELEKTRONIKI

VZ00051002

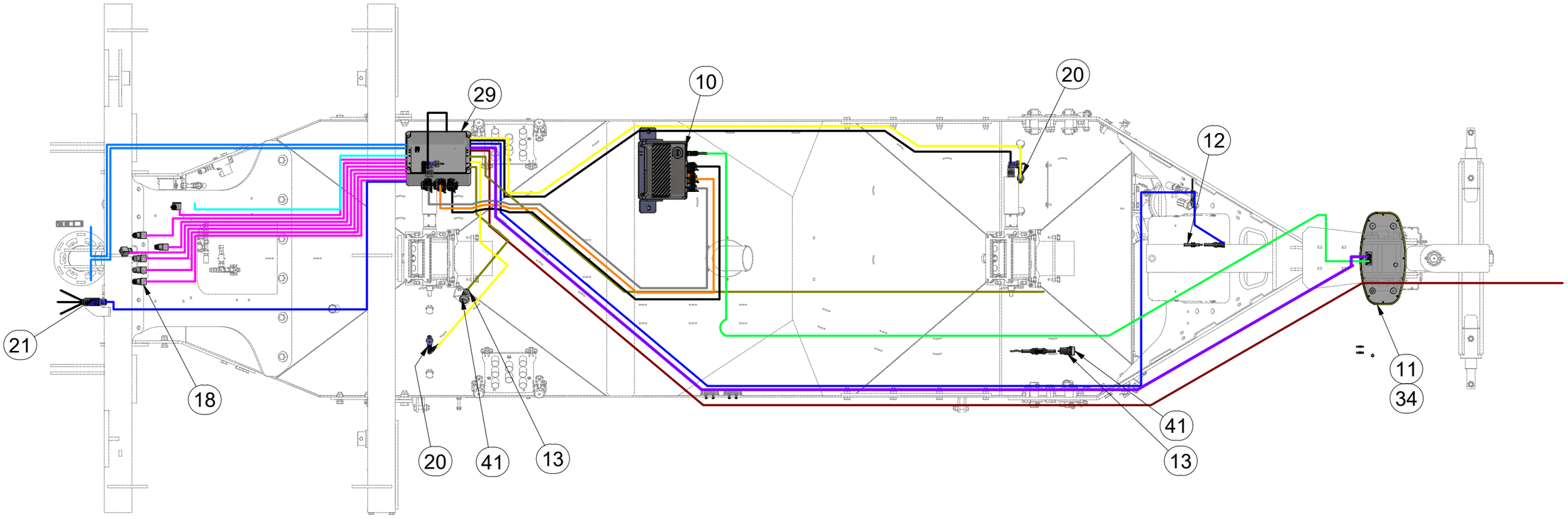

Pos.	Part Number	Pcs.
10	m22201	1
11	m24383	1
12	m22608	1
13	m22773	2
18	m07544	7
20	m22669	2
21	m09740	1
29	m24381	1
34	m25871	1
41	m22768	2

CZ SADA ELEKTRONIKY

D ELEKTRONIKSATZ

F KIT D'ELECTRONIQUE

GB ELEKTRONICS SET

RU КОМПЛЕКТ ЭЛЕКТРОНИКИ

PL ZESTAW ELEKTRONIKI

VZ00051002

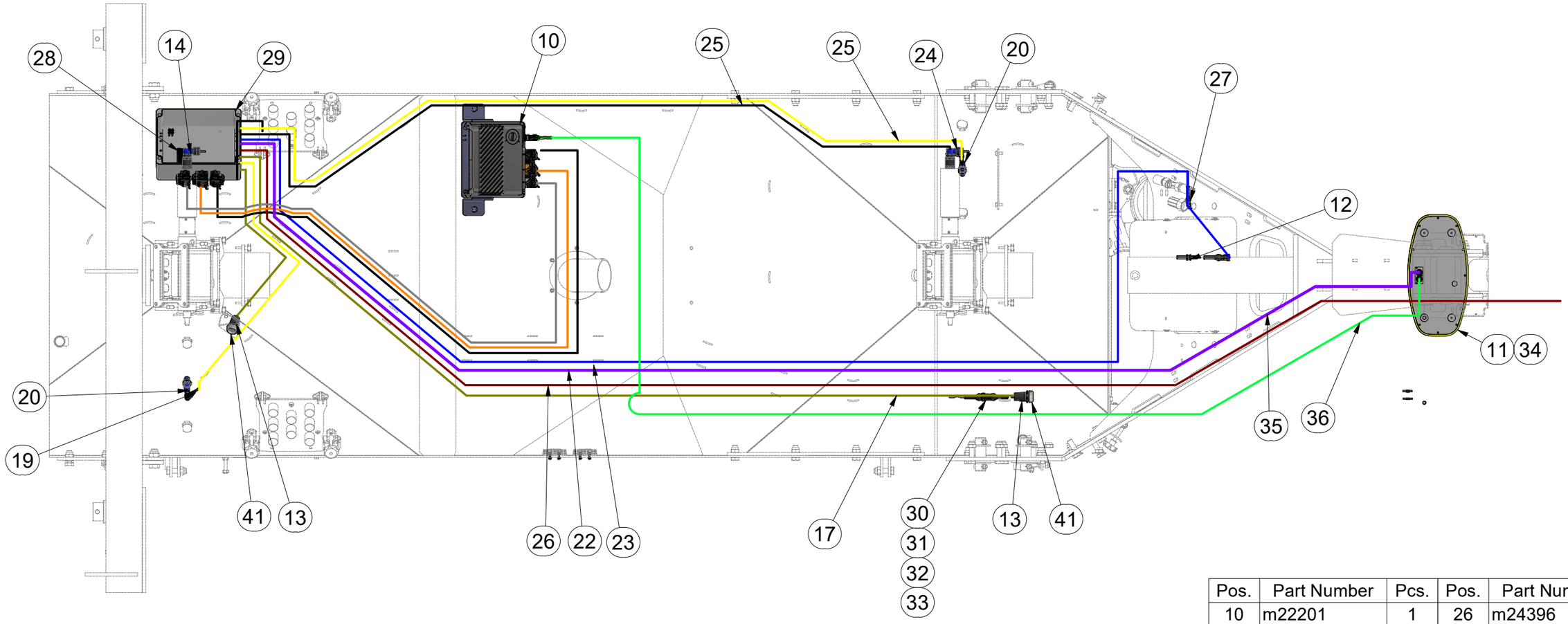

Pos.	Part Number	Pcs.	Pos.	Part Number	Pcs.
10	m22201	1	26	m24396	1
11	m24383	1	27	m22704	1
12	m22608	1	28	m24509	1
13	m22773	2	29	m24381	1
14	m22977	1	30	m20079	1
17	m13825	1	31	m20073	3
19	m22670	1	32	m20071	3
20	m22669	2	33	m21510	1
22	m24394	1	34	m25871	1
23	m24395	1	35	m25869	1
24	m22978	1	36	m25866	1
25	m25886	1	41	m22768	2

CZ SADA ELEKTRONIKY

D ELEKTRONIKSATZ

F KIT D'ELECTRONIQUE

GB ELEKTRONICS SET

RU КОМПЛЕКТ ЭЛЕКТРОНИКИ

PL ZESTAW ELEKTRONIKI

VZ00051002

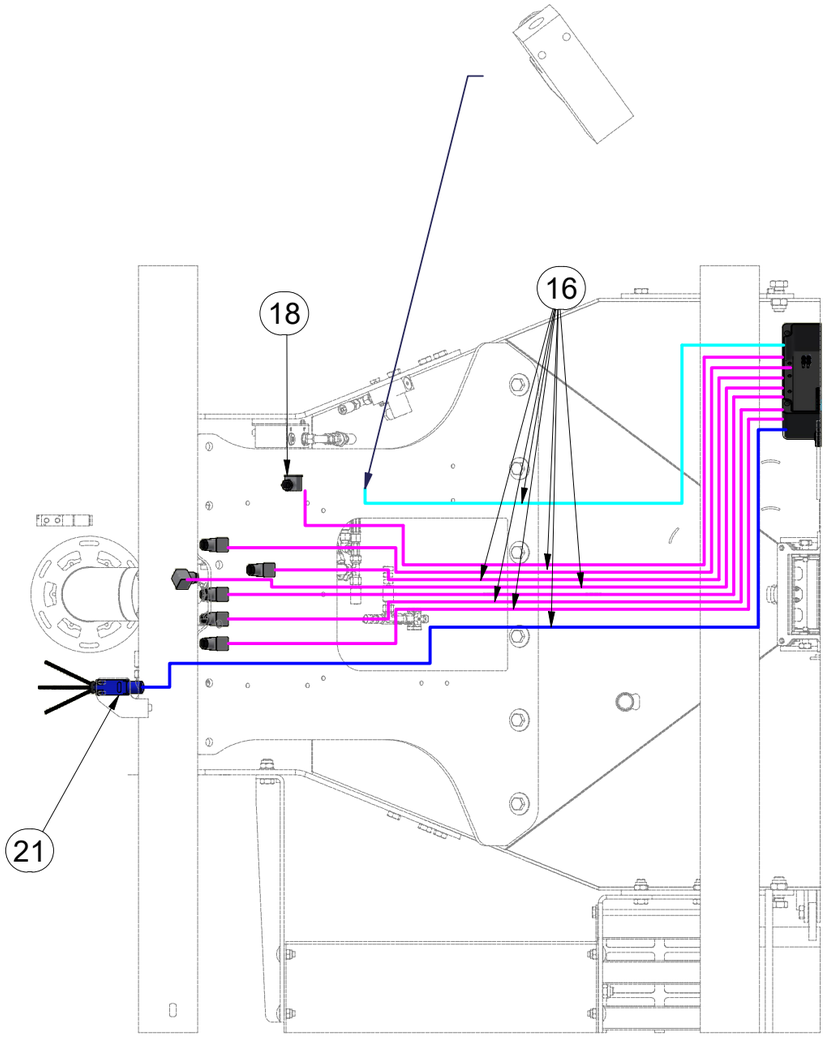

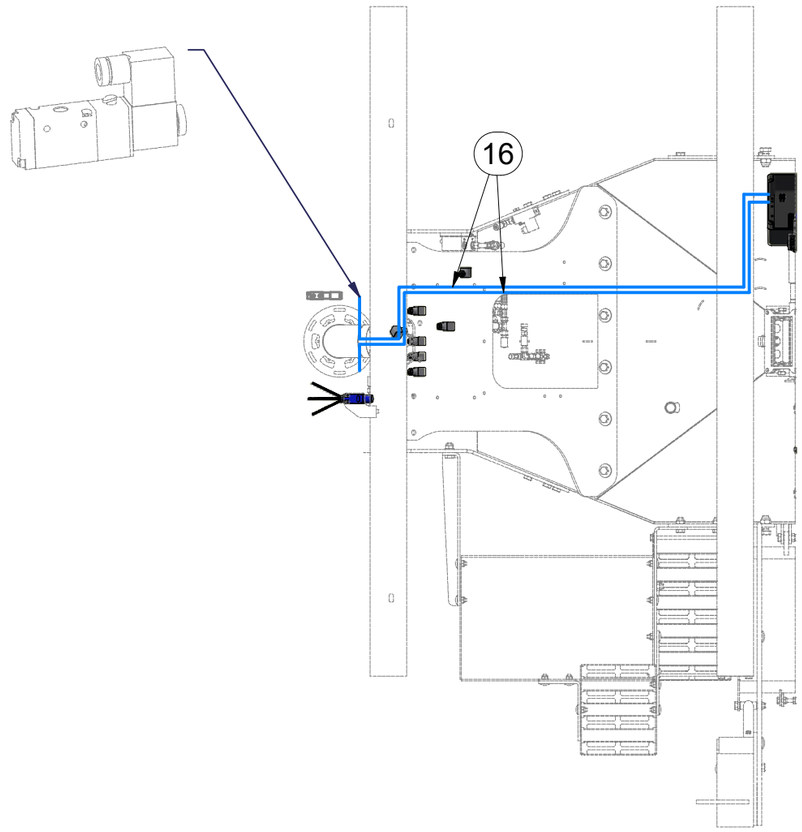

Pos.	Part Number	Pcs.
16	m05047	25,000 m
18	m07544	7
21	m09740	1

CZ SADA ELEKTRONIKY

D ELEKTRONIKSATZ

F KIT D'ELECTRONIQUE

GB ELEKTRONICS SET

RU КОМПЛЕКТ ЭЛЕКТРОНИКИ

PL ZESTAW ELEKTRONIKI

VZ00051002

Pos.	Part Number	Pcs.
12	m22608	1

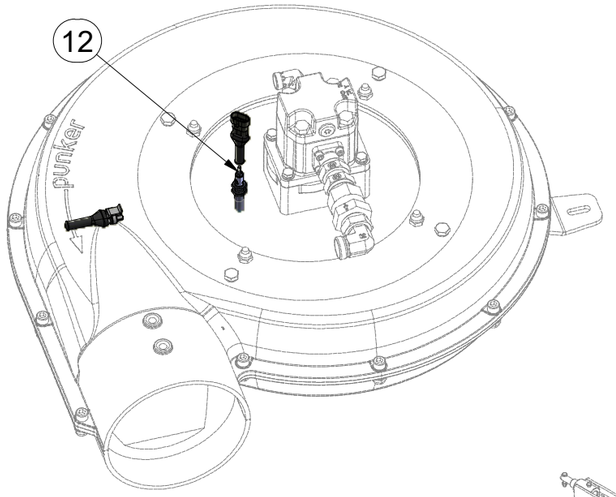

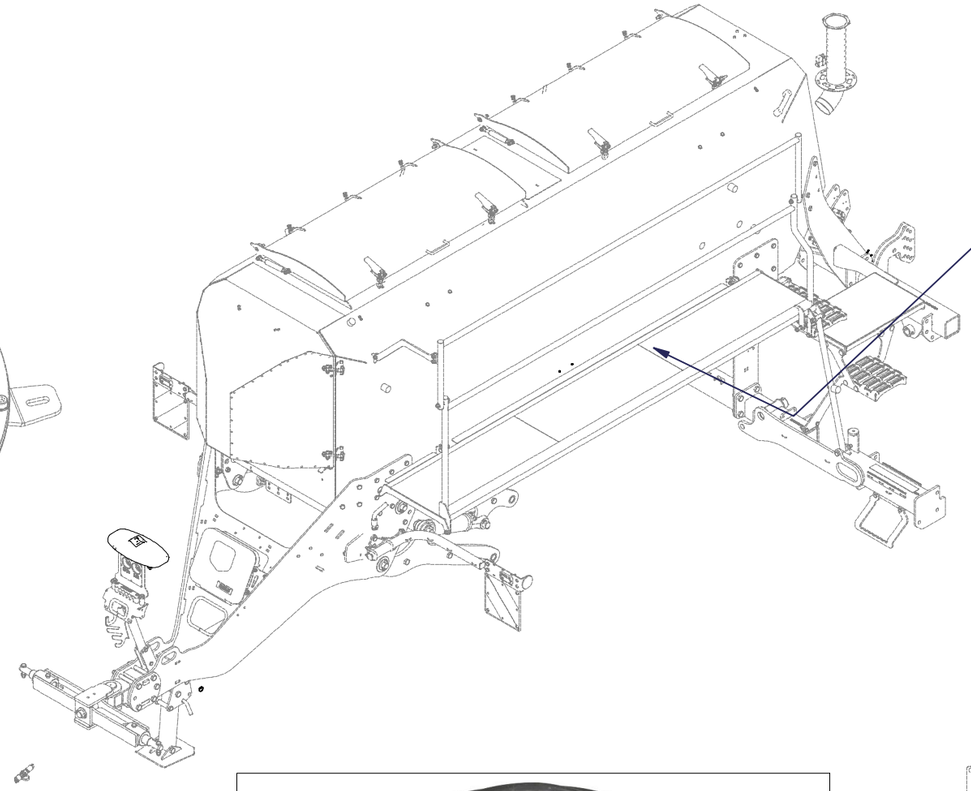

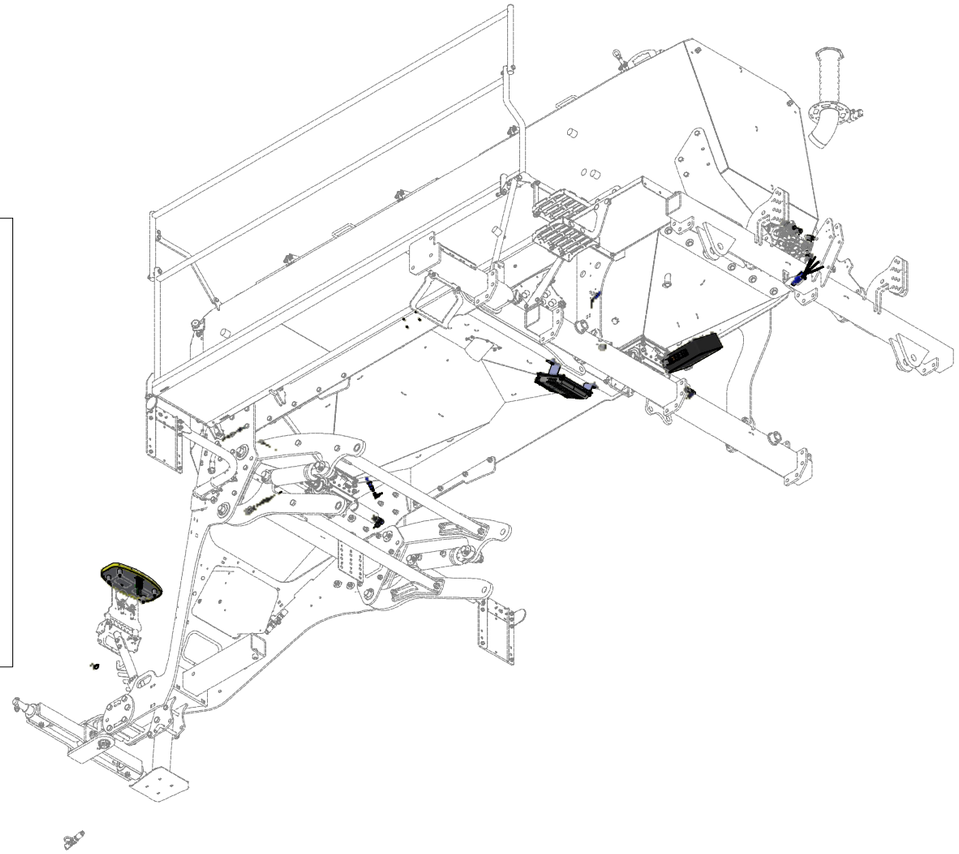

CZ PRACOVNÍ SVĚTLA
D ARBEITSLEUCHTEN
F FEUX DE TRAVAIL
GB WORK LIGHTS
RU РАБОЧИЕ ФАРЫ
PL LAMPY ROBOCZE

VZ00071033

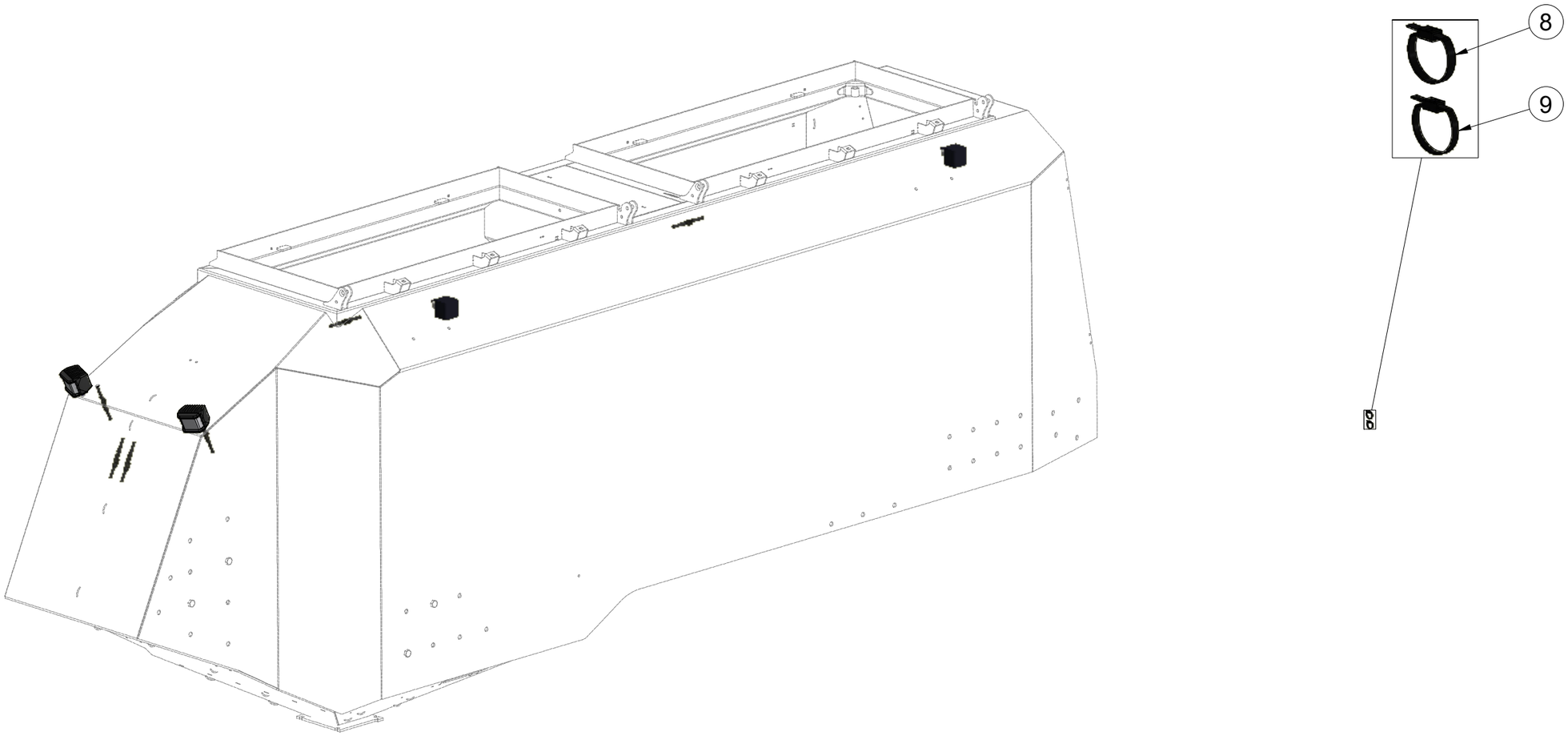

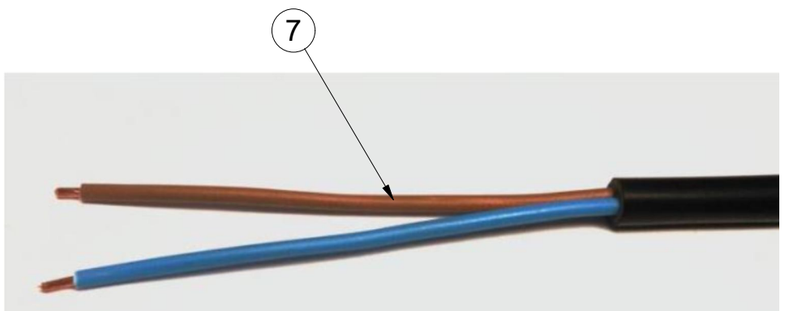

Pos.	Part Number	Pcs.
7	m05047	15,000 m
8	m05566	20
9	m05573	20

CZ PRACOVNÍ SVĚTLA
D ARBEITSLEUCHTEN
F FEUX DE TRAVAIL
GB WORK LIGHTS
RU РАБОЧИЕ ФАРЫ
PL LAMPY ROBOCZE

VZ00071033

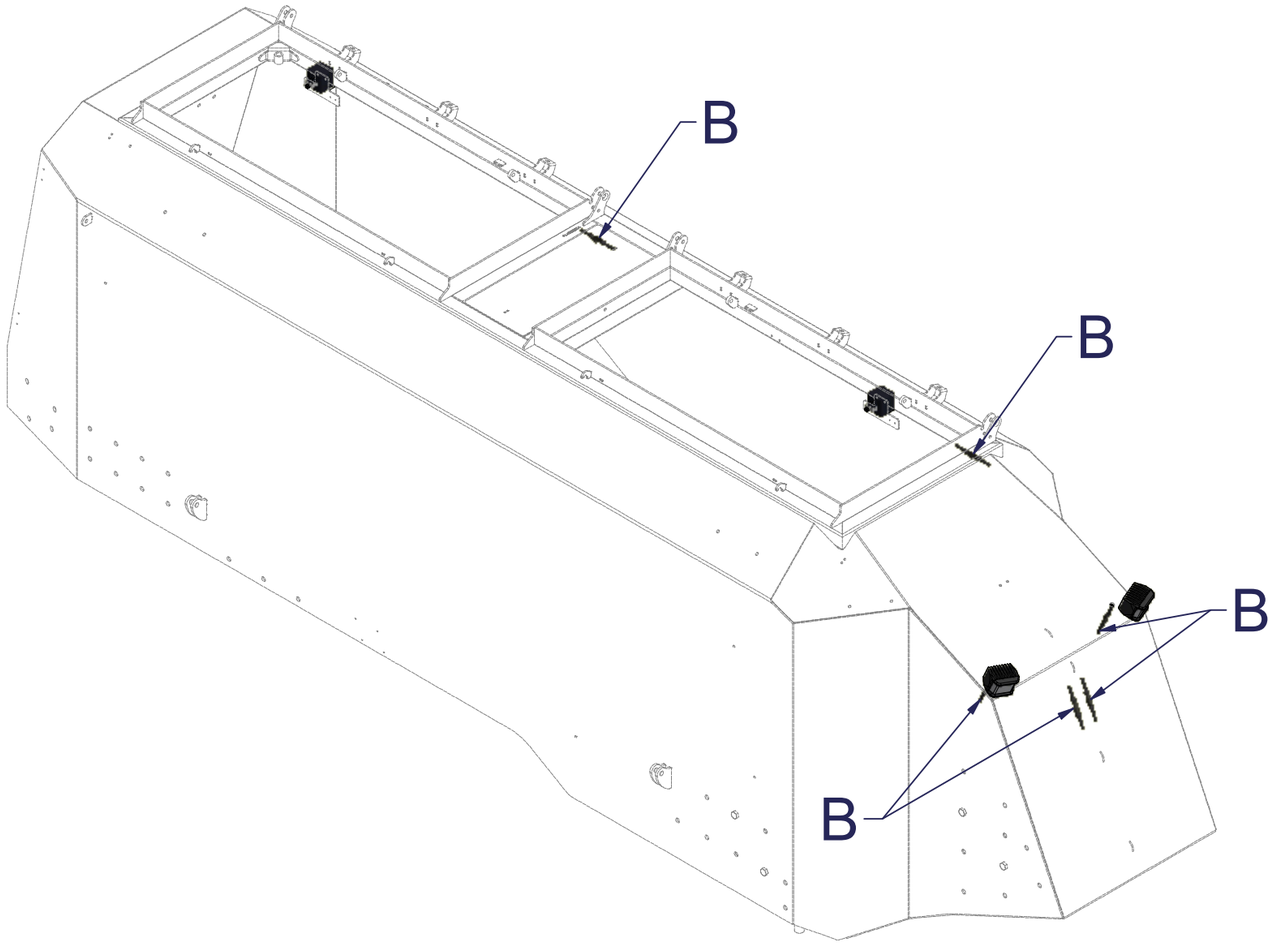

B

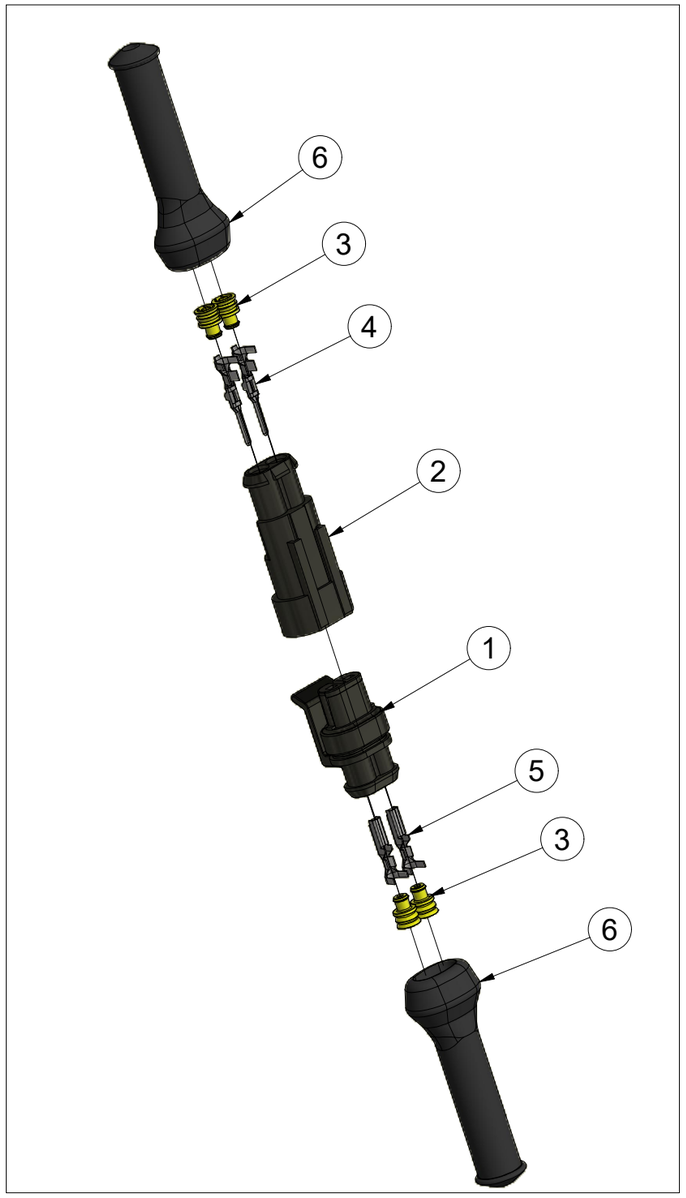

Pos.	Part Number	Pcs.
1	m20069	6
2	m20070	6
3	m20071	24
4	m20073	12
5	m20074	12
6	m21509	12

CZ PRACOVNÍ SVĚTLA
D ARBEITSLEUCHTEN
F FEUX DE TRAVAIL
GB WORK LIGHTS
RU РАБОЧИЕ ФАРЫ
PL LAMPY ROBOCZE

VZ00071033

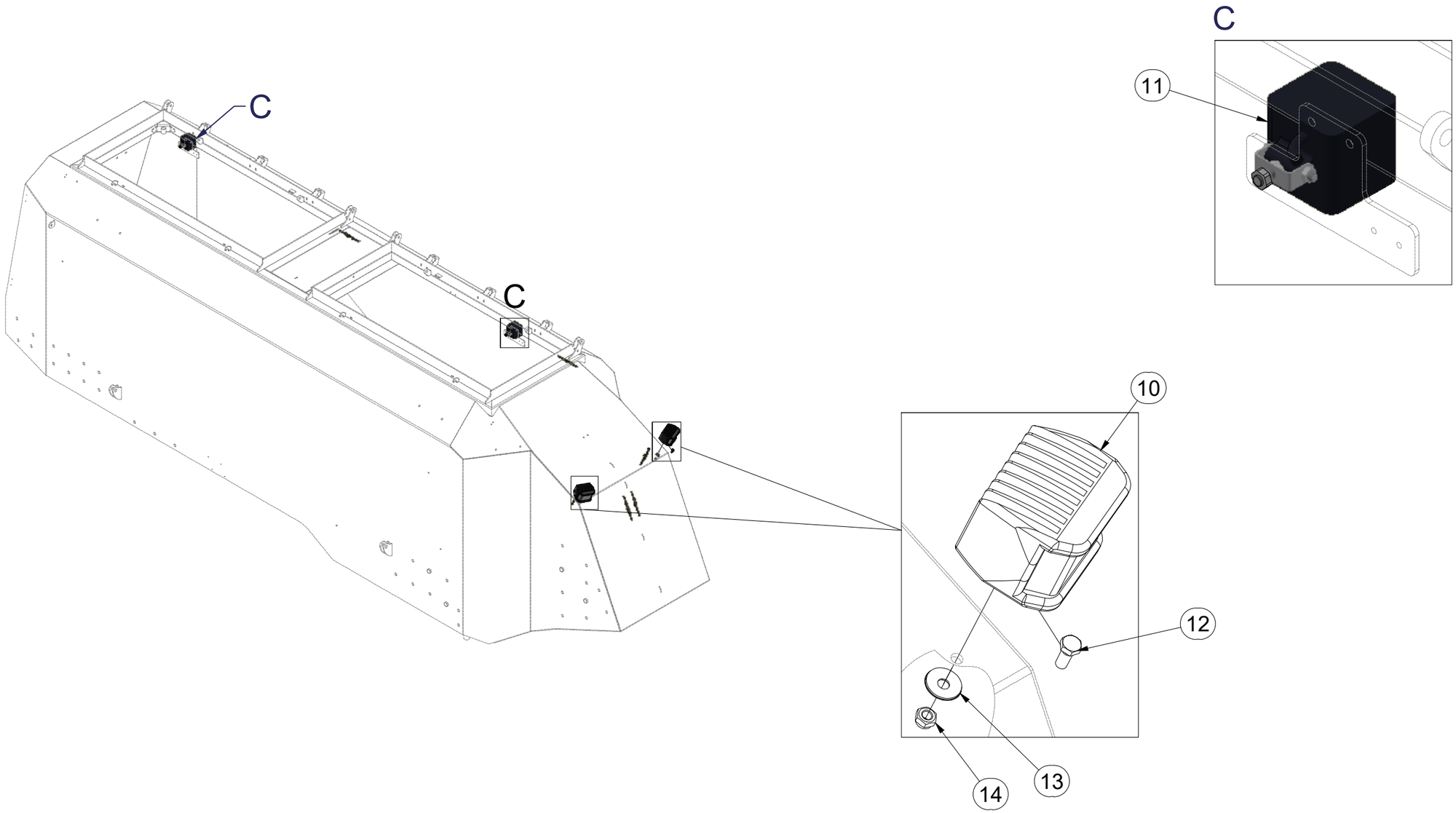

Pos.	Part Number	Pcs.
10	m21361	1
11	m20567	2
12	m13545	2
13	m20311	2
14	m10820	2

CZ SADA GPS RYCHLOSTI

D GPSGESCHWINDIGKEITSSATZ

F ENSEMBLE GPS DE VITESSE

GB SET OF GPS SPEED

RU КОМПЛЕКТ GPS СКОРОСТИ

PL ZESTAW GPS PRĘDKOŚCI

VZ00073613

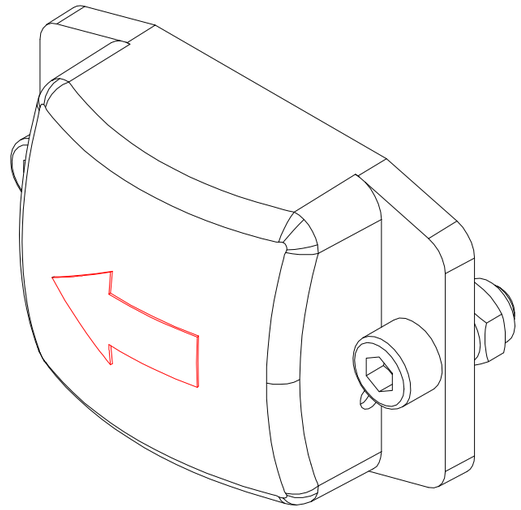

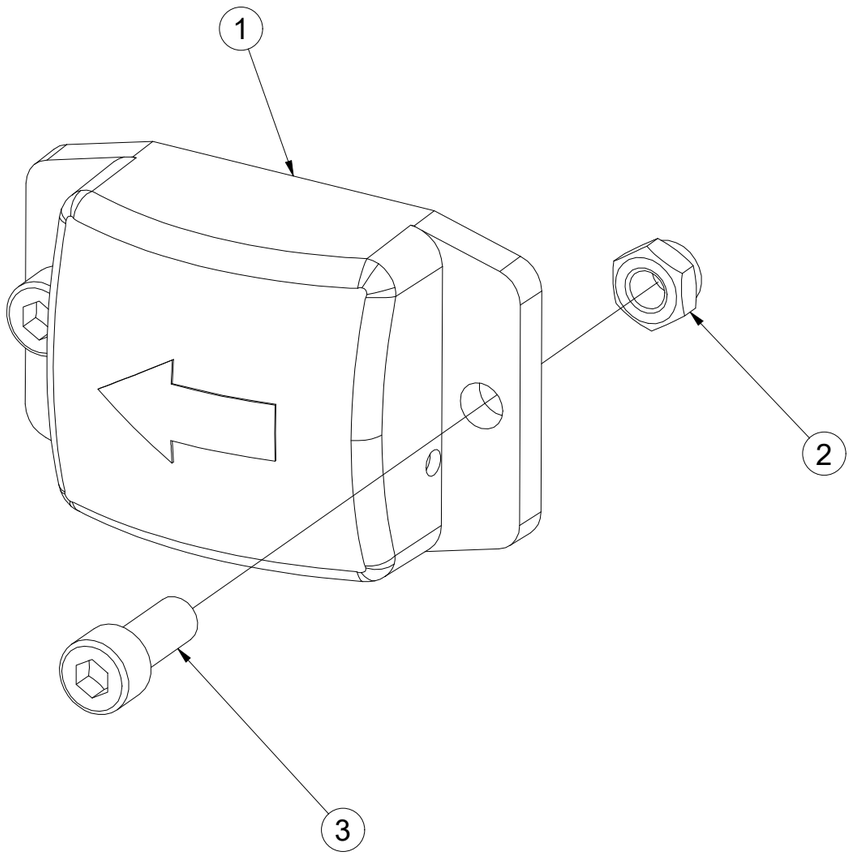

Pos.	Part Number	Pcs.
1	m27654	1
2	m04503	2
3	m05191	2

CZ SAMOLEPKY STROJE

D AUFKLEBER MASCHINEN

F VOITURE MACHINES

GB STICKERS MACHINES

RU СТИКЕРЫ МАШИНЫ

PL NAKLEJKI MASZYNY

VZ00065175

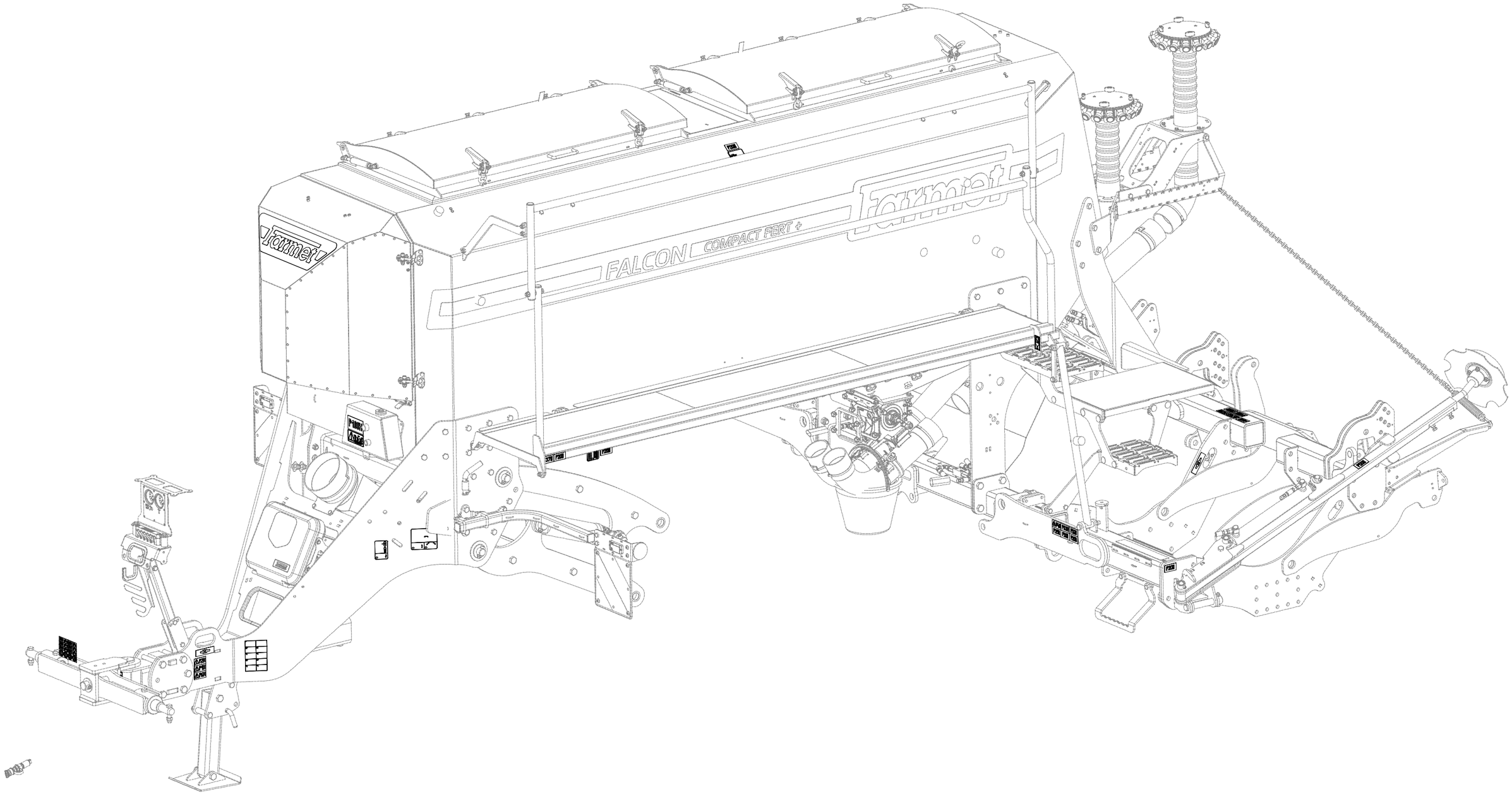

CZ SAMOLEPKY STROJE

D AUFKLEBER MASCHINEN

F VOITURE MACHINES

GB STICKERS MACHINES

RU СТИКЕРЫ МАШИНЫ

PL NAKLEJKI MASZYNY

VZ00065175

Pos.	Part Number	Pcs.
2	m04359	1
3	m04360	1
9	m04366	1
13	m06776	1
18	m19674	1
19	m03316	6
22	m27022	1
23	m23751	1
25	m25491	1
26	m20055	1
27	m21558	1

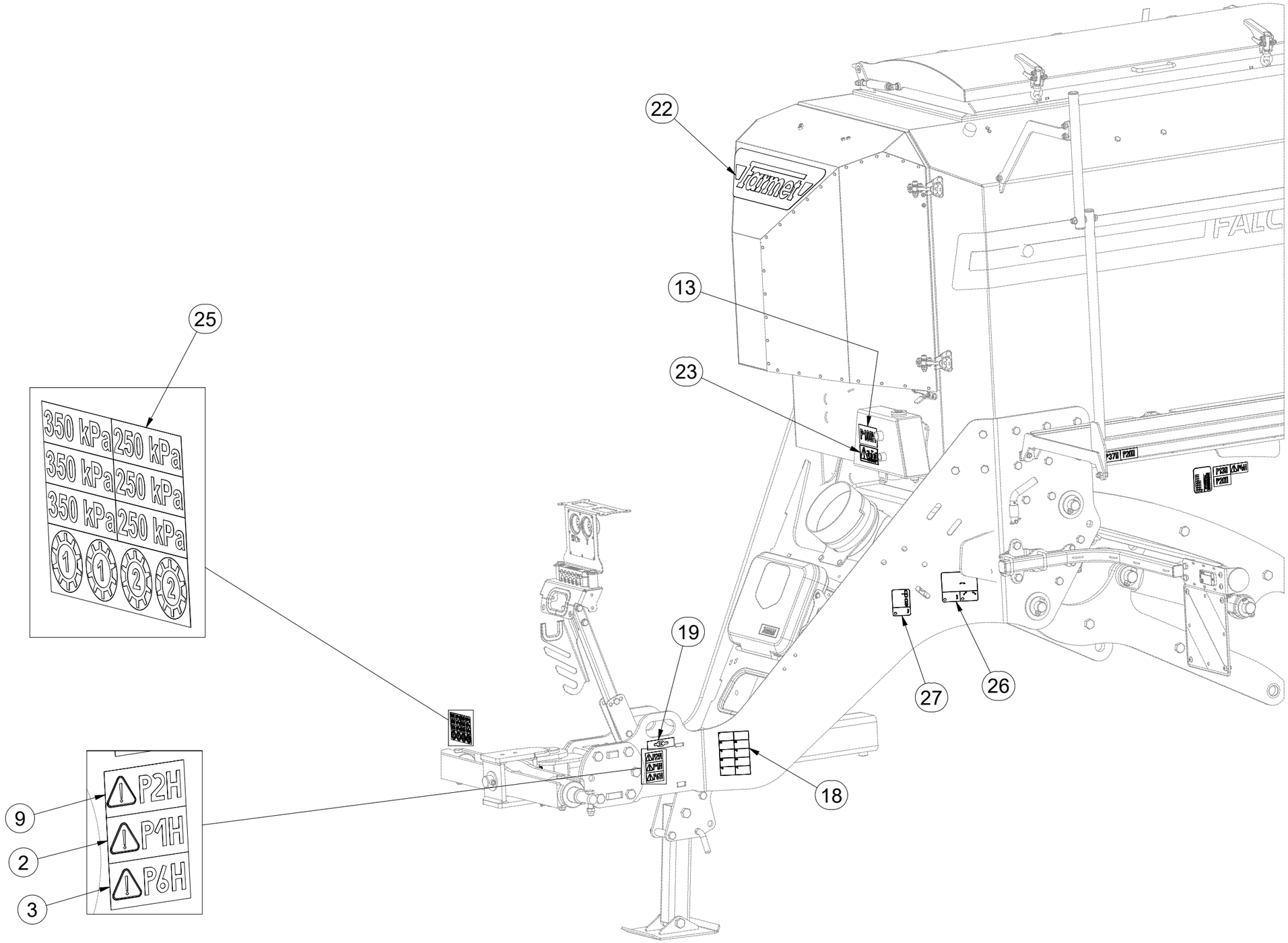

CZ SAMOLEPKY STROJE
D AUFKLEBER MASCHINEN
F VOITURE MACHINES
GB STICKERS MACHINES
RU СТИКЕРЫ МАШИНЫ
PL NAKLEJKI MASZYNY

VZ00065175

Pos.	Part Number	Pcs.
4	m04361	6
5	m04362	4
6	m04363	2
7	m04364	2
8	m04365	1
10	m04367	4
11	m04368	12
12	m04369	4
15	m10485	1
16	m25046	2
19	m03316	6
20	m20789	1

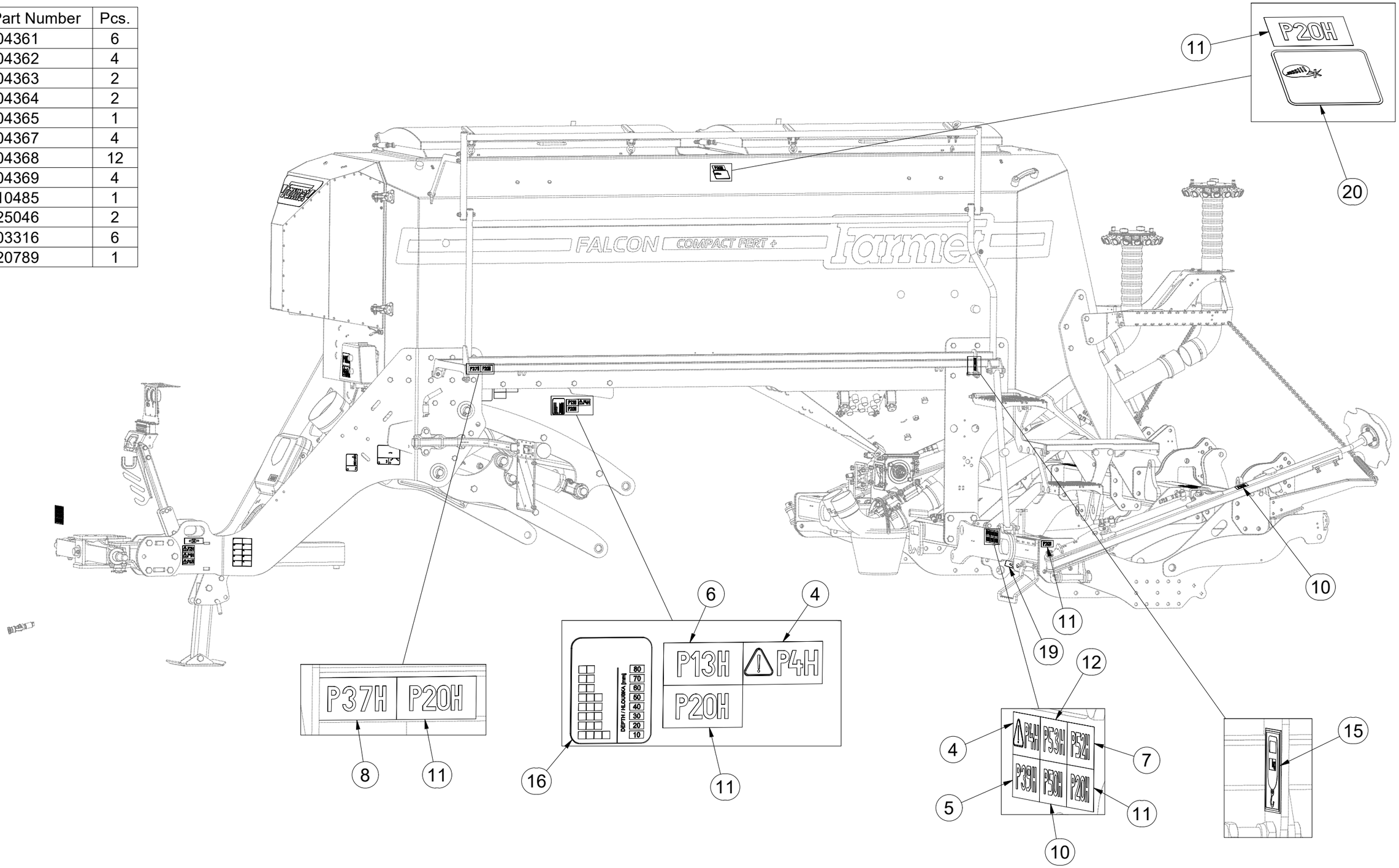

CZ SAMOLEPKY STROJE
D AUFKLEBER MASCHINEN
F VOITURE MACHINES
GB STICKERS MACHINES
RU СТИКЕРЫ МАШИНЫ
PL NAKLEJKI MASZYNY

VZ00065175

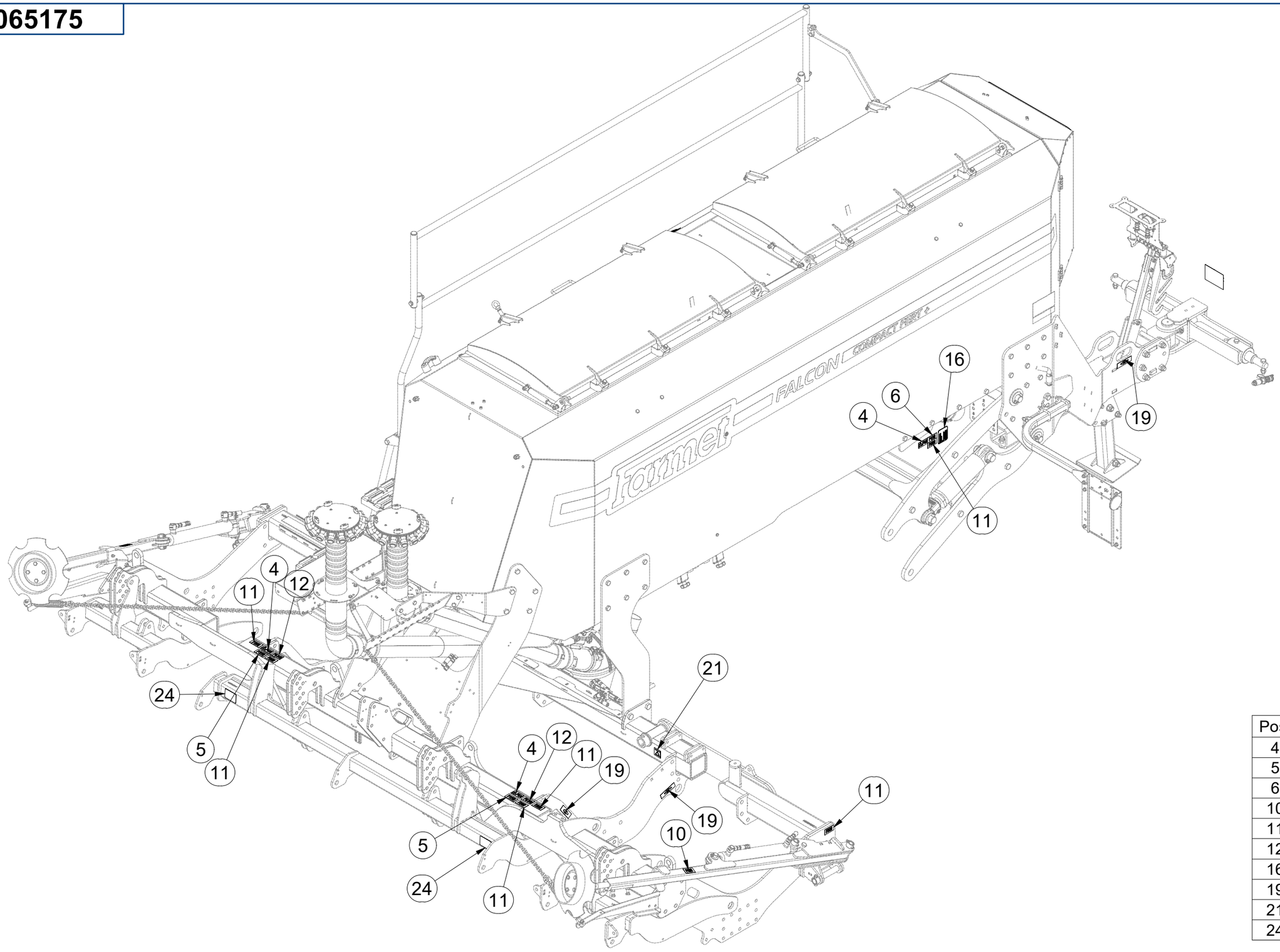

Pos.	Part Number	Pcs.
4	m04361	6
5	m04362	4
6	m04363	2
10	m04367	4
11	m04368	12
12	m04369	4
16	m25046	2
19	m03316	6
21	m03512	2
24	m24871	2

CZ UTAHOVACÍ MOMENTY ŠROUBŮ
D ANZUGMOMENTE VON SCHRAUBEN
F COUPLES DE SERRAGE DES VIS

GB SCREW TIGHTENING TORQUE
RU МОМЕНТЫ ЗАЖАТИЯ БОЛТОВ
PL MOMENTY DOKRĘCANIA ŚRUB

P		5.8	8.8	10.9	12.9	Z DIN 7991;ISO 10642		S DIN 6912;DIN 7984	
D	R	Mu	Mu	Mu	Mu	8.8	10.9	8.8	10.9
		Nm	Nm	Nm	Nm	Nm	Nm	Nm	Nm
M 3	0,5	1,1	1,8	2,6	3	0,9	1	0,9	1
M 4	0,7	2	3,1	4,5	5,3	2	2,3	2,1	2,3
M 5	0,8	4	6,1	8,9	10,4	4	4,6	4	4,6
M 6	1	6,5	9,5	14,5	16,5	7,2	7,9	7,2	8,1
M 8	1,25	16	24	36	42	17	19	17,3	19,5
M10	1,5	32	48	71	83	35	38	34,5	38,5
M12	1,75	55	84	123	144	58	65	58	65
M14	2	88	133	196	229	93	100	93	105
M16	2	137	209	307	359	144	158	144	162
M18	2,5	188	286	420	492	-	220	-	-
M20	2,5	266	406	596	698	-	310	290	330
M22	2,5	366	588	820	960	-	420	-	-
M24	3	459	699	1 027	1 202	-	530	500	560
M27	3	681	1 038	1 524	1 784	-	-	-	-
M30	3,5	924	1 408	2 069	2 421	-	-	-	-
M33	3,5	1 256	1 914	2 811	3 290	-	-	-	-
M36	4	1 612	2 456	3 607	4 221	-	-	-	-
M39	4	2 094	3 191	4 686	5 484	-	-	-	-

Mu - CZ UTAHOVACÍ MOMENT / D ANZUGMOMENTE / F COUPLE DE SERRAGE
GB TIGHTENING TORQUE / RU МОМЕНТ ЗАЖАТИЯ / PL MOMENT DOKRĘCANIA

D - CZ JMENOVITÝ PRŮMĚR / D NENNDURCHMESSER / F DIAMETRE NOMINAL
GB NOMINAL DIAMETER / RU НОМИНАЛЬНЫЙ ДИАМЕТР / PL ŚREDNICA NOMINALNA

R - CZ ROZTEČ ZÁVITU - STOUPÁNÍ / D GEWINDESTEIGUNG / F PAS DE FILET - PAS
GB SCREW PITCH - LEAD / RU ШАГ РЕЗЬБЫ / PL ROZSTAW GWINTU - SKOKI

P - CZ PEVNOST / D FESTIGKEIT / F RÉSISTANCE
GB STRENGTH / RU ПРОЧНОСТЬ / PL WYTRZYMA OŚĆ

Z - CZ ZÁPUSTNÉ ŠROUBY / D SENKKOPFSCHRAUBEN / F VIS A TETE FRAISEE
GB COUNTERSUNK SCREWS / RU БОЛТЫ С УТОПЛЕННОЙ ГОЛОВКОЙ / PL ŚRUBY Z ŁBEM STOŻKOWYM PŁASKIM

S - CZ SNÍŽENÁ HLAVA / D NIEDRIGER KOPF / F TÊTE BASSE
GB LOW-PROFILE HEAD / RU ПОНИЖЕННАЯ ГОЛОВКА / PL OBNIŻONA GŁÓWKA

CZ Pokud je v dokumentaci definován spoj šroubu a matice o různých pevnostech, vždy utahujte na moment komponenty nižší.
D Wenn in der Dokumentation eine Verbindung von Schraube und Mutter mit verschiede Festigkeiten definiet ist, wird immer mit dem Moment des Bauteils mit der geringeren Festigkeit angezogen.
F Si les documents définissent un assemblage par boulon de diverses résistances, serrez toujours au moment de la composante avec résistance inférieure
GB If there is a joint with a screw and a nut at different strengths in the documentation, always tighten to the torque of the component with lower strength.
RU Если в документации установлено соединение из болта и гайки различной прочности, всегда зажимайте с моментом дпя компонента с меньшей прочностью
PL Jeśli w dokumentacji zdefiniowane jest połączenie ze śrubąi nakrętkąo różnych wytrzymałościach, zawsze należy dokręcać zachowując moment dokręcania komponentu z niższą wytrzymałością.

CZ Tabulka utahovacích momentů slouží k určení správného utahovacího momentu pro šroubové spoje, které nejsou mazány! Tzn. Mazivem není sníženo tření v závitu.
D Die Anzugsmomenttabelle dient zur Bestimmung des korrekten Anzugsdrehmoments für Schraubverbindungen, die nicht geschmiert sind! D.h. Die Reibung im Gewinde wird nicht durch Schmiermittel reduziert.
F Le tableau des couples de serrage sert à déterminer le couple de serrage correct pour les assemblages vissés qui ne sont pas lubrifiés ! C'est-à-dire que la friction dans le filetage n'est pas réduite par un lubrifiant.
GB The tightening torque table is used to determine the correct torque for bolted joints that are not lubricated! That means friction in the thread is not reduced by lubrication.
RU Таблица моментов затяжки используется для определения правильного момента затяжки для резьбовых соединений, которые не смазаны! То есть трение в резьбе не уменьшается смазкой.
PL Tabela momentów dokręcania służy do określenia prawidłowego momentu dokręcania dla połączeń śrubowych, które nie są smarowane! Oznacza to, że tarcie w gwincie nie jest zmniejszone przez smar.

CZ UTAHOVACÍ MOMENTY NEREZOVÝCH ŠROUBŮ
D ANZUGMOMENTE VON EDELSTAHLSCHRAUBEN
F COUPLES DE SERRAGE DES VIS EN ACIER INOXYDABLE
GB STAINLESS STEEL SCREW TIGHTENING TORQUE
RU МОМЕНТЫ ЗАТЯЖКИ НЕРЖАВЕЮЩИХ БОЛТОВ
PL MOMENT DOKRĘCANIA ŚRUB ZE STALI NIERDZEWNEJ

P		A2/A4-70	A2/A4-80
D	R	Mu	Mu
		Nm	Nm
M 3	0,5	0,8	1,1
M 4	0,7	1,9	2,4
M 5	0,8	3,6	4,8
M 6	1	6,5	8,5
M 8	1,25	15	20
M10	1,5	30	39
M12	1,75	51	68
M14	2	82	109
M16	2	126	168
M18	2,5	176	235
M20	2,5	247	330
M22	2,5	337	450
M24	3	426	568
M27	3	561	748
M30	3,5	682	909

Mu - CZ UTAHOVACÍ MOMENT / D ANZUGMOMENTE / F COUPLE DE SERRAGE / GB TIGHTENING TORQUE / RU МОМЕНТ ЗАЖАТИЯ / PL MOMENT DOKRĘCANIA

D - CZ JMENOVITÝ PRŮMĚR / D NENNDURCHMESSER / F DIAMETRE NOMINAL / GB NOMINAL DIAMETER / RU НОМИНАЛЬНЫЙ ДИАМЕТР / PL ŚREDNICA NOMINALNA

R - CZ ROZTEČ ZÁVITU - STOUPÁNÍ / D GEWINDESTEIGUNG / F PAS DE FILET - PAS / GB SCREW PITCH - LEAD / RU ШАГ РЕЗЬБЫ / PL ROZSTAW GWINTU - SKOKI

P - CZ PEVNOST / D FESTIGKEIT / F RÉSISTANCE / GB STRENGTH / RU ПРОЧНОСТЬ / PL WYTRZYMA OŚĆ

CZ Pokud je v dokumentaci definován spoj šroubu a matice o různých pevnostech, vždy utahujte na moment komponenty nižší.
D Wenn in der Dokumentation eine Verbindung von Schraube und Mutter mit verschiede Festigkeiten definiet ist, wird immer mit dem Moment des Bauteils mit der geringeren Festigkeit angezogen.
F Si les documents définissent un assemblage par boulon de diverses résistances, serrez toujours au moment de la composante avec résistance inférieure
GB If there is a joint with a screw and a nut at different strengths in the documentation, always tighten to the torque of the component with lower strength.
RU Если в документации установлено соединение из болта и гайки различной прочности, всегда зажимайте с моментом дпя компонента с меньшей прочностью
PL Jeśli w dokumentacji zdefiniowane jest połączenie ze śrubąi nakrętkąo różnych wytrzymałościach, zawsze należy dokręcać zachowując moment dokręcania komponentu z niższą wytrzymałością.

CZ Tabulka utahovacích momentů slouží k určení správného utahovacího momentu pro šroubové spoje z nerezové oceli, které jsou mazány tuhými mazivy pouze v místě závitu!
Tzn. Použitím maziva je sníženo tření v závitu.

D Die Anzugsmomenttabelle dient zur Bestimmung des korrekten Anzugsdrehmoments für Schraubverbindungen aus Edelstahl, die ausschließlich im Gewindebereich mit Festschmierstoffen geschmiert sind!
Das bedeutet, dass die Reibung im Gewinde durch das Schmiermittel reduziert wird.

F Le tableau des couples de serrage sert à déterminer le couple de serrage correct pour les assemblages vissés en acier inoxydable, lubrifiés avec des lubrifiants solides uniquement au niveau du filetage !
Cela signifie que la friction dans le filetage est réduite par le lubrifiant.

GB The tightening torque table is used to determine the correct torque for stainless steel bolted joints that are lubricated with solid lubricants only at the thread area!
That means friction in the thread is reduced by the lubricant.

RU Таблица моментов затяжки используется для определения правильного момента затяжки для резьбовых соединений из нержавеющей стали, которые смазаны
твердыми смазками только в области резьбы! Это означает, что использование смазки снижает трение в резьбе.

PL Tabela momentów dokręcania służy do określenia prawidłowego momentu dokręcania dla połączeń śrubowych ze stali nierdzewnej, które są smarowane smarami stałymi tylko w obszarze gwintu!
Oznacza to, że zastosowanie smaru zmniejsza tarcie w gwincie.

CZ UTAHOVACÍ MOMENTY ŠROUBŮ ČEPOVÝCH SPOJŮ
D ANZUGMOMENTE VON SCHRAUBEN IN BOLZENVERBINDUNGEN
F COUPLES DE SERRAGE DES VIS DES LIAISONS PAR AXES
GB TIGHTENING TORQUES FOR SCREWS OF PIN JOINTS
RU МОМЕНТЫ ЗАТЯЖКИ ВИНТОВ ШАРНИРНЫХ СОЕДИНЕНИЙ
PL MOMENT DOKRĘCANIA WKRĘTÓW SWORZNIOWYCH

CZ OBECNÝ PŘEDPIS UTAHOVÁNÍ ZAJIŠTĚNÍ ČEPOVÝCH SPOJŮ:
D ALLGEMEINE VORSCHRIFT FÜR DAS ANZIEHEN VON BOLZENVERBINDUNGEN:
F CONSIGNE GENERALE POUR LE SERRAGE DES ARTICULATIONS CYLINDRIQUES:
GB GENERAL INSTRUCTION FOR TIGHTENING THE SECURING OF PIN JOINTS:
RU ОБЩЕЕ ОПИСАНИЕ ЗАЖАТИЯ ПРЕДОХРАНЕНИЯ СОЕДИНЕНИЙ ПАЛЬЦАМИ:
PL OGÓLNE ZASADY DOKTĘCANIA ZABEZPIECZENIA POŁĄCZEŃ CZOPEM:

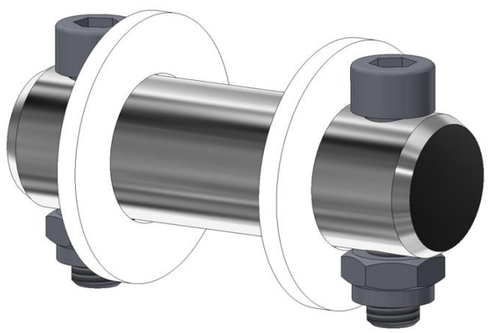

X (8.8)	M
M6	06-09 Nm
M8	15-20 Nm
M10	20-30 Nm
M12	25-35 Nm
M14, M16	30-40 Nm

X - CZ ROZMĚR ŠROUBU
D SCHRAUBENGRÖSSE
F DIMENSIONS DE LA VIS
GB BOLT DIMENSION
RU РАЗМЕР БОЛТА
PL ROZMIAR ŚRUBY

M - CZ ORIENTAČNÍ MOMENT
D ANZUGSMOMENT
F COUPLE D‘ORIENTATION
GB ORIENTATION TORQUE
RU ОРИЕНТАЦИОННЫЙ МОМЕНТ
PL ORIENTACYJNY MOMENT

CZ Tyto spoje není nutné ověřovat kontrolou momentovým klíčem = stačí vizuálně kontrolovat sešroubování.
D Diese Verbindungen müssen nicht mit einem Drehmomentschlüssel überprüft werden = es genügt, die Verschraubung visuell zu kontrollieren.
F Il n'est pas nécessaire de contrôler le serrage à l'aide d'une clé dynamométrique = un contrôle visuel de l'assemblage suffit
GB These joints do not have to be verified by checking with a torque wrench = visual inspection of bolting is sufficient.
RU Эти соединения не нужно контролировать динамометрическим ключаом = достаточно визуально проверять прикручивание.
PL Nie trzeba sprawdzać tych połączeń kluczem dynamometrycznym = wystarczy wizualnie skontrolować dokręcenie.

CZ UTAHOVACÍ MOMENTY HYDRAULICKÝCH KOMPONENT
D ANZUGSDREHMOMENTE VON HYDRAULIKKOMPONENTEN
F COUPLES DE SERRAGE DES COMPOSANTS HYDRAULIQUES
GB TIGHTENING TORQUES OF HYDRAULIC COMPONENTS
RU МОМЕНТЫ ЗАТЯЖКИ ГИДРАВЛИЧЕСКИХ КОМПОНЕНТОВ
PL MOMENT DOKRĘCANIA ELEMENTÓW HYDRAULICZNYCH

K		R	Mu [Mn]
A	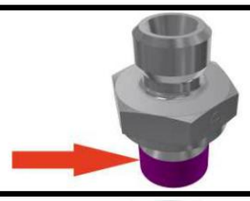	M12x1,5 (G1/4”)	35
		M16x1,5 (G3/8”)	70
		M18x1,5 (G1/2”)	80
		M22x1,5 (G5/8”)	100
		M26x1,5 (G3/4”)	130
B		22x1,5/16x1,5	70
C		M12x1,5 (G1/4”)	20
		M16x1,5 (G3/8”)	40
		M18x1,5 (G1/2”)	50
		M22x1,5 (G5/8”)	60
		M26x1,5 (G3/4”)	80
		M30x2 (G1/4”)	100
		M36x2 (-)	120
D		M16x1,5	70
		M22x1,5	100
E	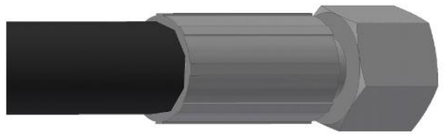	DN6 (M12x1,5)	20
		DN8 (M16x1,5)	30
		DN10 (M18x1,5)	35
		DN12 (M22x1,5)	40
		DN16 (M26x1,5)	55
		DN20 (M30x2)	65
		DN25 (M36x2)	80
		DN32 (G1 1/4”)	100
F	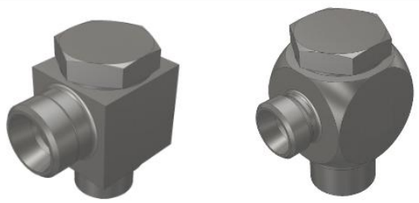	M16x1,5	80
		M22x1,5	120

CZ K - KOMPONENTA
D K - KOMPONENTE
F K - COMPOSANT

CZ R - ROZMĚR
D R - ABMESSUNG
F R - DIMENSION

CZ Mu - UTAHOVACÍ MOMENT
D Mu - ANZUGMOMENTE
F Mu - COUPLE DE SERRAGE

CZ A - HRDLO PŘÍMÉ
D A - GERADE EINSCHRAUBVERSCHRAUBUNG
F A - UNION MÂLE

CZ B - REDUKČNÍ VLOŽKA
D B - REDUZIER-EINSATZ
F B - INSERT RÉDUCTEUR

CZ C - SPOJKA T, L, PŘÍMÁ
D C - VERBINDER T, L, GERADER
F C - ÉGALE T, L, UNION

CZ D - PRŮTOKOVÝ ŠROUB
D D - DURCHFLUSSSCHRAUBE
F D - VIS DE DÉBIT

CZ E - KONCOVKA HADICOVÁ
D E - SCHLAUCHANSCHLUSS
F E - RACCORD DE FLEXIBLE

CZ F - PRŮTOKOVÝ SET
D F - SCHWENKVERSCHRAUBUNG
F F - RACCORD BANJO

GB K - COMPONENT
RU K - КОМПОНЕНТ
PL K - KOMPONENT

GB R - DIMENSION
RU R - РАЗМЕР
PL R - WYMIAR

GB Mu - TIGHTENING TORQUE
RU Mu - МОМЕНТ ЗАЖАТИЯ
PL Mu - MOMENT DOKRĘCANIA

GB A - MALE STUD COUPLING
RU A - ПРЯМОЕ ВВЕРТНОЕ СОЕДИНЕНИЕ
PL A - PRZYŁĄCZKA PROSTA

GB B - REDUCING INSERT
RU B - РЕДУКЦИОННЫЙ ВКЛАДЫШ
PL B - WKŁADKA REDUKCYJNA

GB C - COUPLING T, L, STRAIGHT
RU C - СОЕДИНИТЕЛЬ T, L, ПРЯМОЙ
PL C - ŁĄCZNIK T, L, PROSTY

GB D - FLOW SCREW
RU D - ВИНТ РАСХОДА
PL D - ŚRUBA PRZEPŁYWOWA

GB E - HOSE FITTING
RU E - ГИДРАВЛИЧЕСКИЙ ФИТИНГ
PL E - ZŁĄCZKA DO WĘŻA

GB F - BANJO FITTING
RU F - СОЕДИНЕНИЕ БАНЈО
PL F - ZŁĄCZE BANJO"