Farmet

CZ KATALOG NÁHRADNÍCH DÍLŮ GB CATALOGUE OF SPARE PARTS D ERSATZTEILLISTE
RU КАТАЛОГ ЗАПАСНЫХ ЧАСТЕЙ F CATALOGUE DES PIÈCES DE RECHANGE PL KATALOG CZĘŚCI ZAMIENNYCH

SOFTER 600 PRO

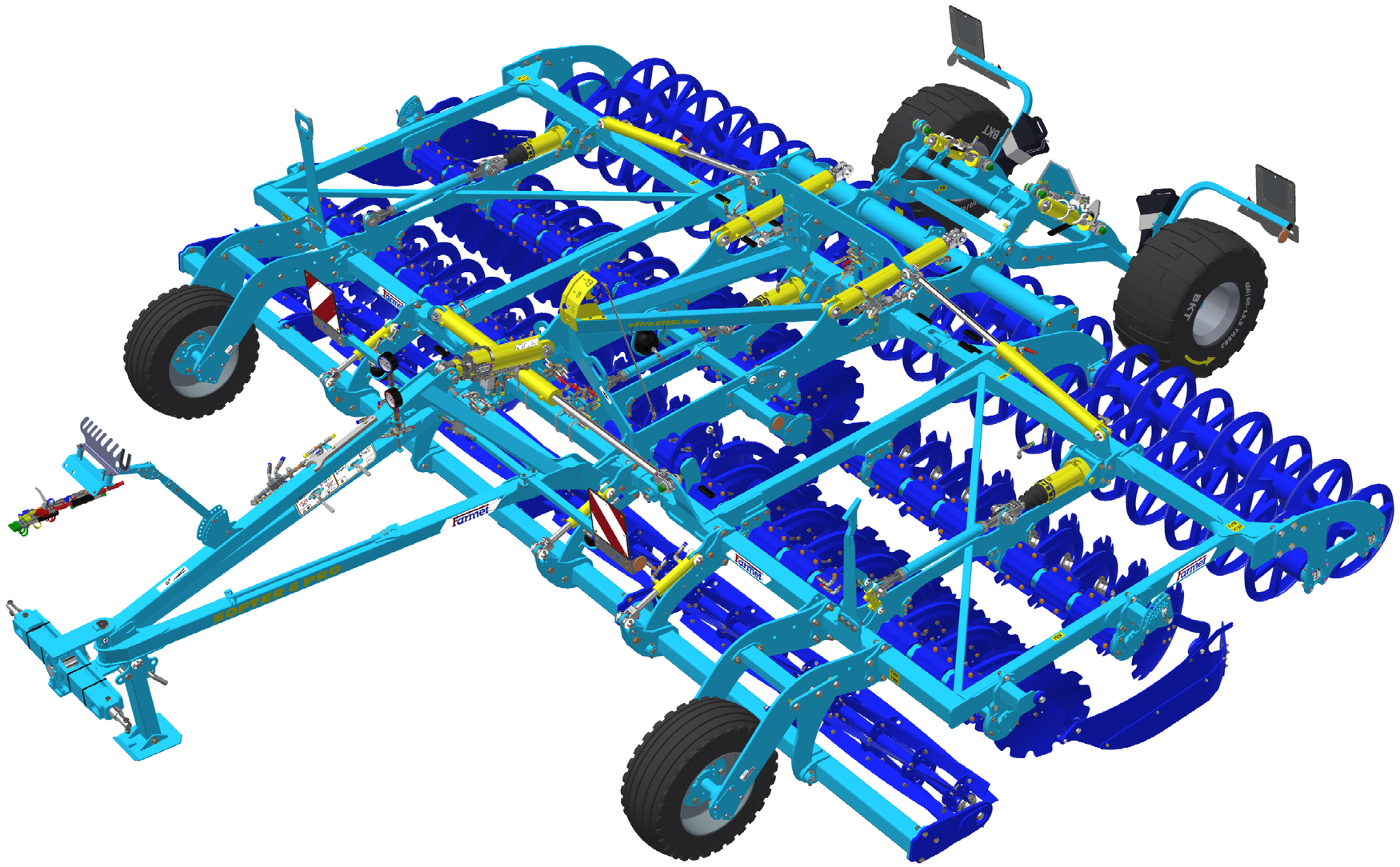

TÜV NORD
TÜV NORD CERT GmbH
ISO 9001

CZ Platnost pro vrcholové | výrobní číslo stroje GB Validity for the top | serial number of the machine
D Gültigkeit für die Haupt- | Herstellungsnummer der Maschine RU Действительно для главного | заводского номера машины
F Validité du numéro de référence | de série de la machine PL Obowiązuje dla numeru głównego | seryjnego maszyny

9331048 | **2025/0866**

Farmet a. s.
Jiřinková 276
552 03 Česká Skalice, CZ

phone: +420 491 450 111
GSM: +420 774 715 738

Id. No.: 46504931
Tax Id. No.: CZ46504931

web: **www.farmet.eu**
e-mail: dzt@farmet.cz

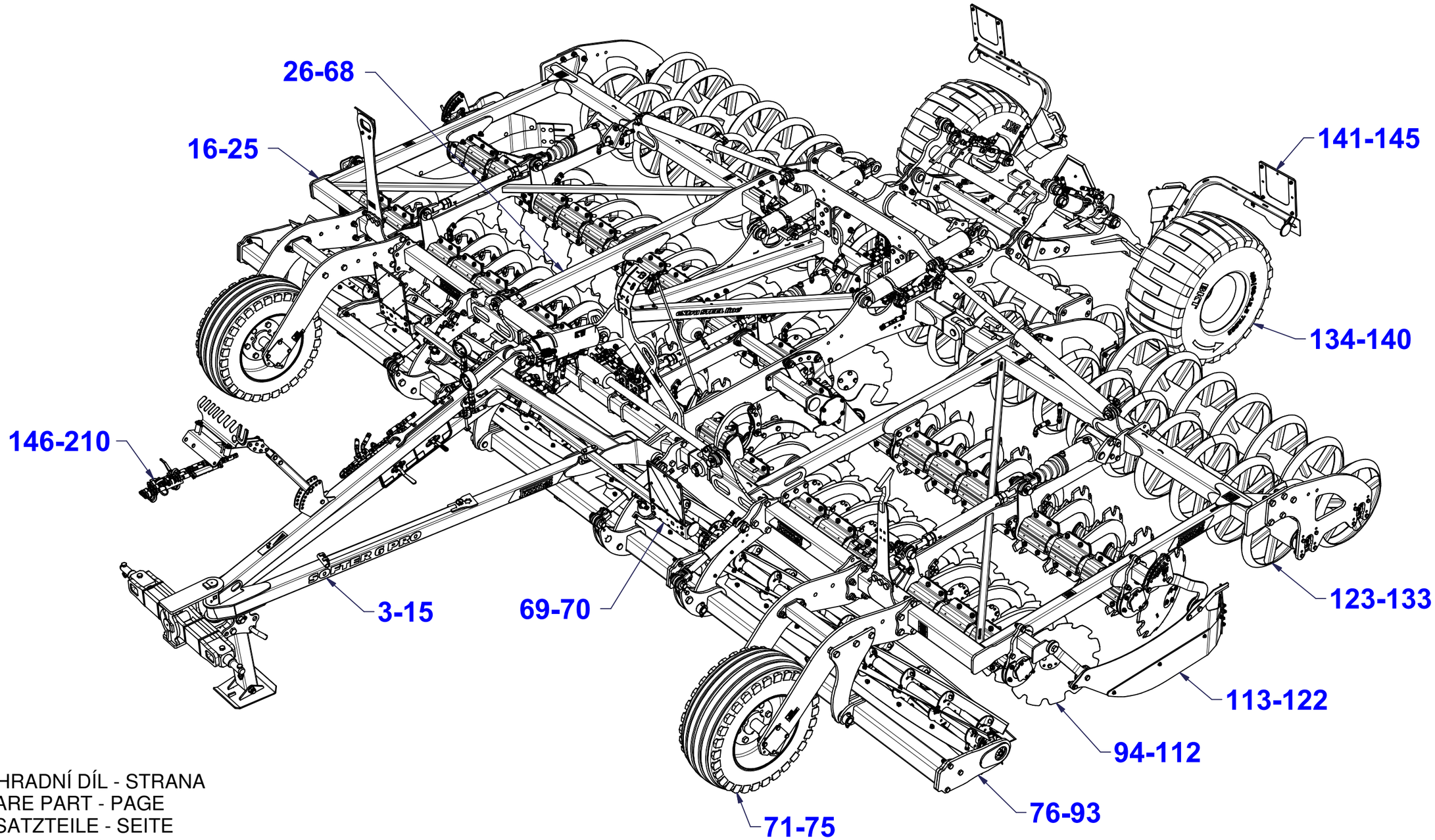

CZ NÁHRADNÍ DÍL - STRANA
GB SPARE PART - PAGE
D ERSATZTEILE - SEITE
RU ЗАПЧАСТЬ - СТРАНИЦА
F PIÈCE DE RECHANGE - PAGE
PL CZĘŚCI ZAMIENNE - STRONA

CZ OJ MONT

D DEICHSEL MONTIERT

F TIMON MONTÉ

GB MONT DRAWBAR

RU ДЫШЛО МОНТ

PL DYSZEL MONT

VZ00064286

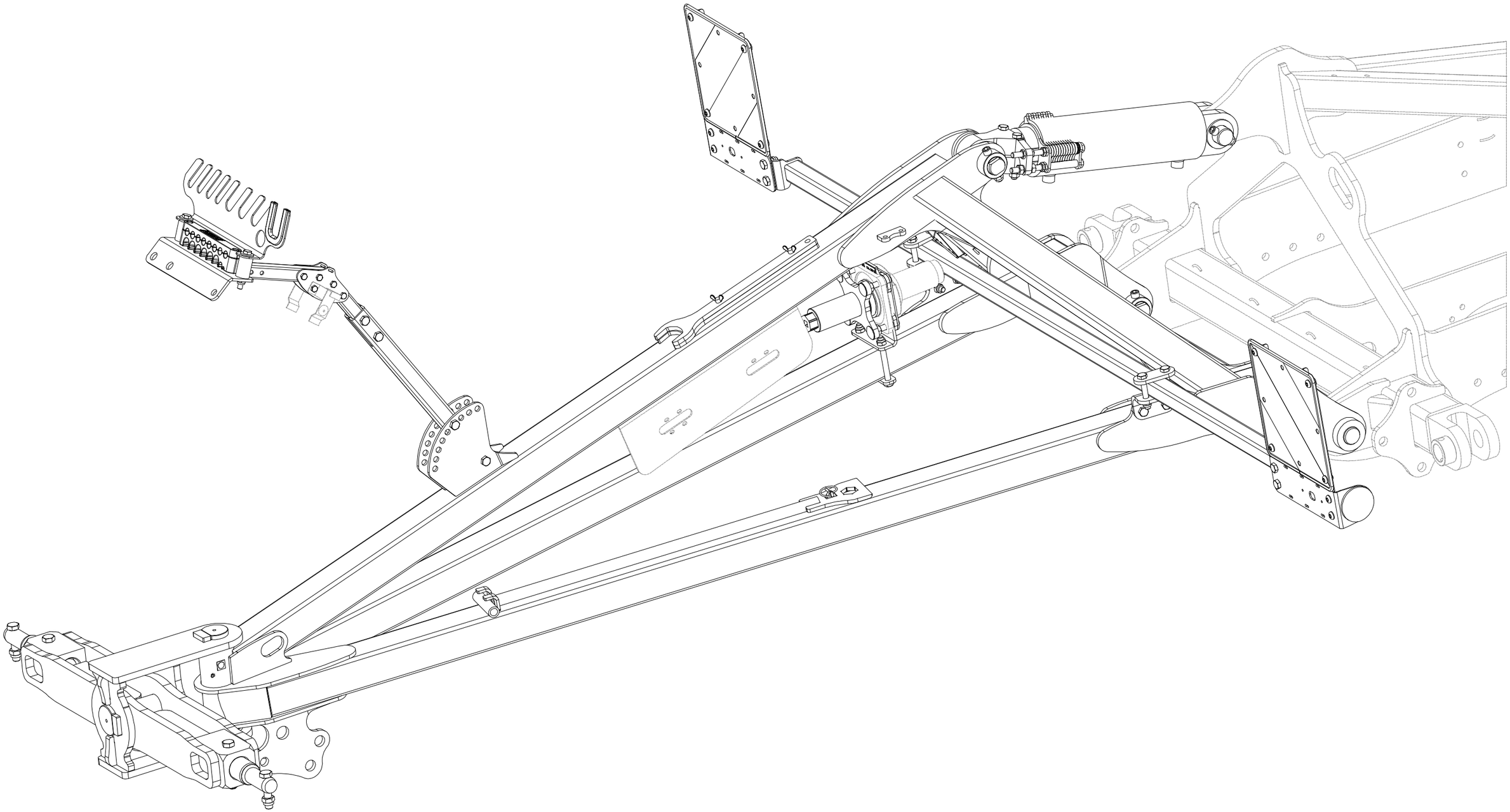

CZ OJ MONT

D DEICHSEL MONTIERT

F TIMON MONTÉ

GB MONT DRAWBAR

RU ДЫШЛО МОНТ

PL DYSZEL MONT

VZ00064286

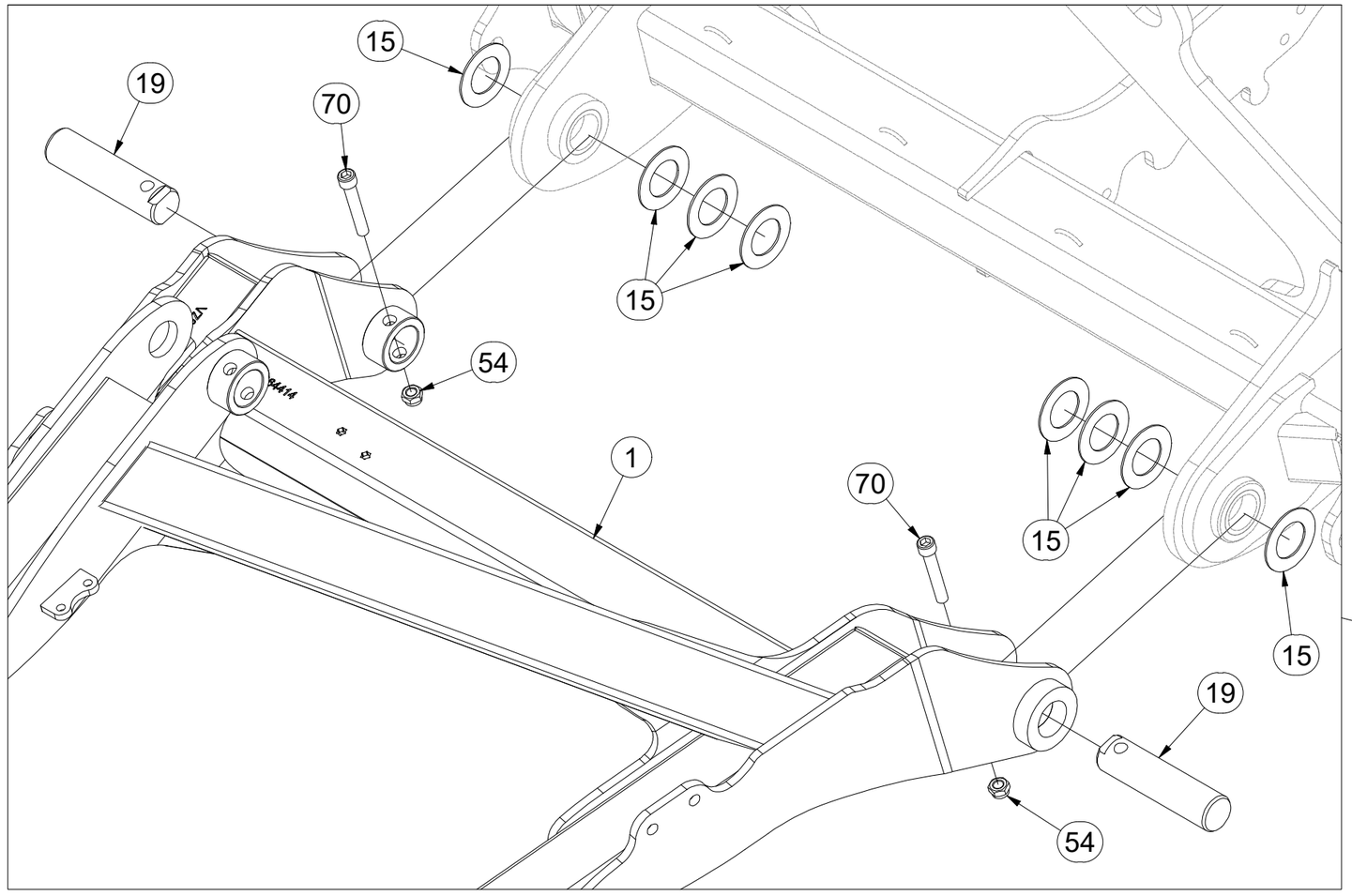

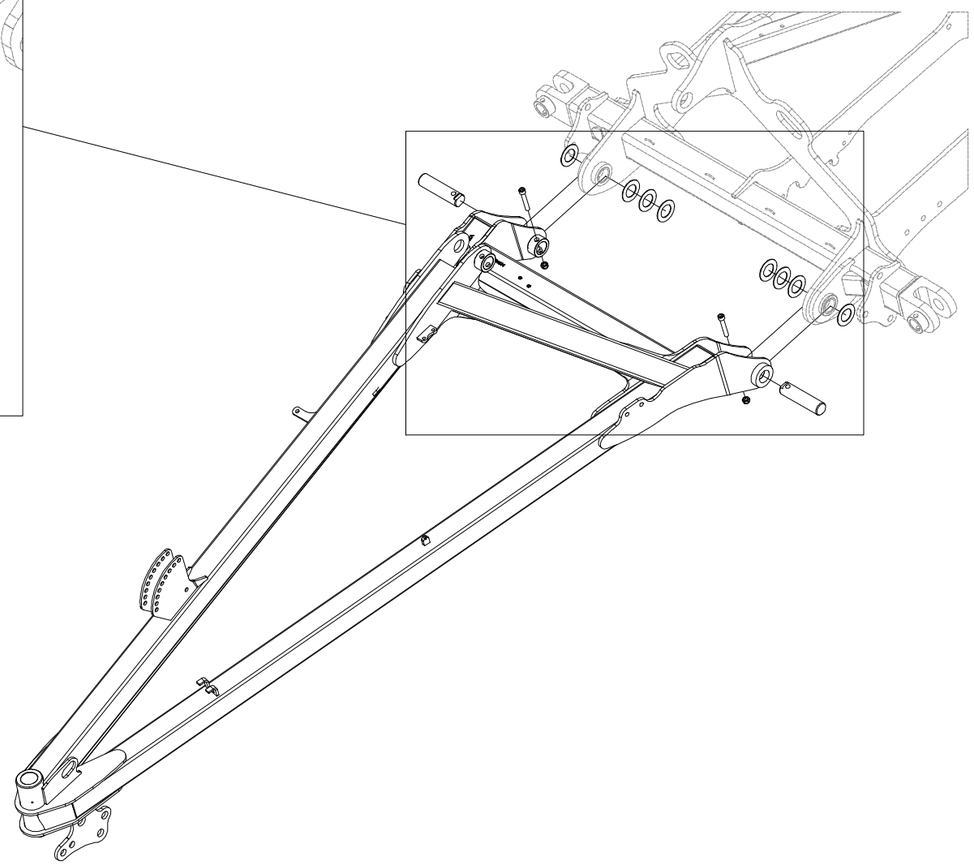

Pos.	Part Number	Pcs.
1	VZ00064383	1
15	VZ00004584	8
19	VZ00004586	3
54	m21001	3
70	m14862	3

CZ OJ MONT

D DEICHSEL MONTIERT

F TIMON MONTÉ

GB MONT DRAWBAR

RU ДЫШЛО МОНТ

PL DYSZEL MONT

VZ00064286

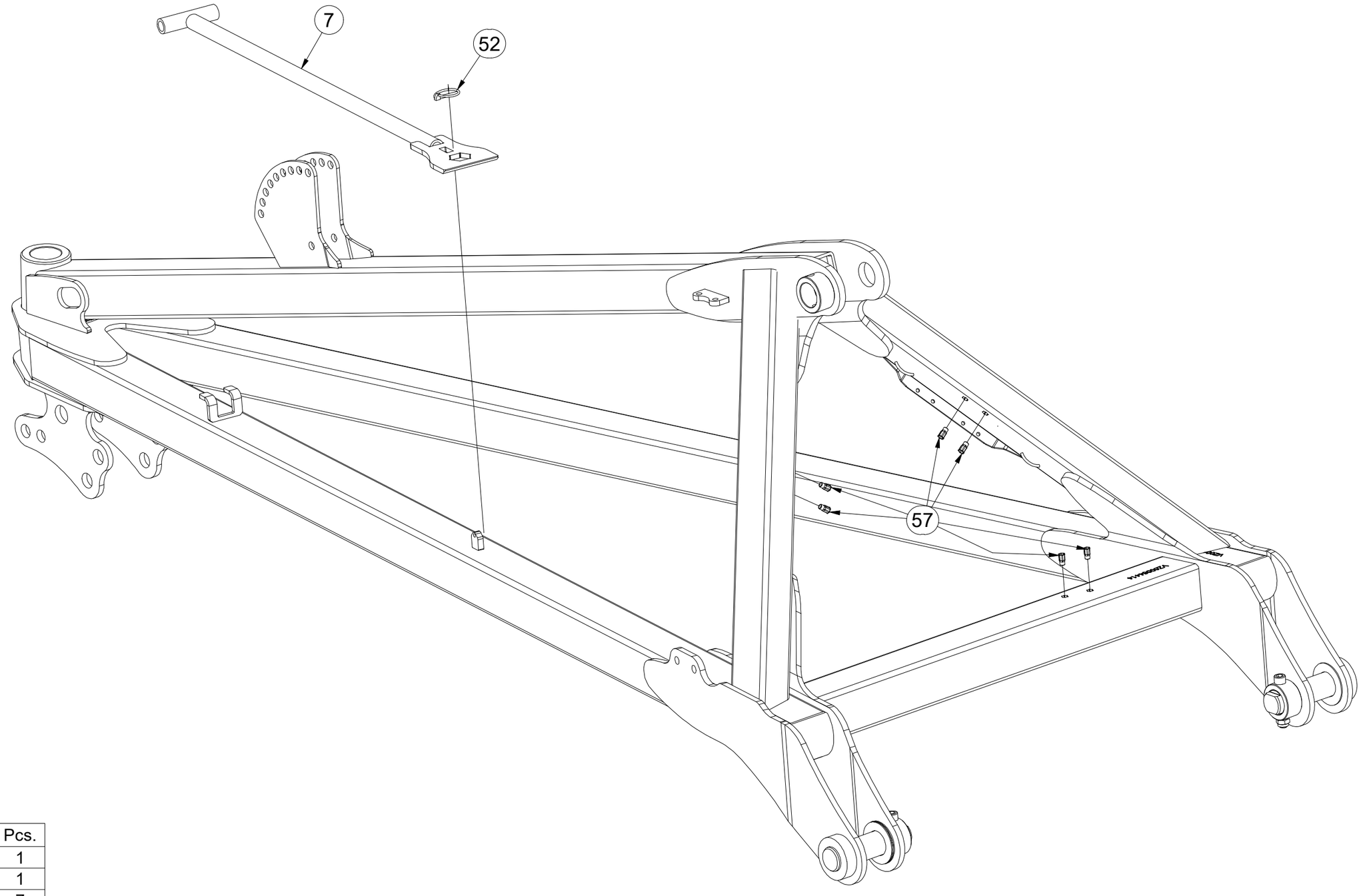

Pos.	Part Number	Pcs.
7	VZ00002398	1
52	m10454	1
57	m16418	7

(CZ) OJ MONT

(D) DEICHSEL MONTIERT

(F) TIMON MONTÉ

(GB) MONT DRAWBAR

(RU) ДЫШЛО МОНТ

(PL) DYSZEL MONT

VZ00064286

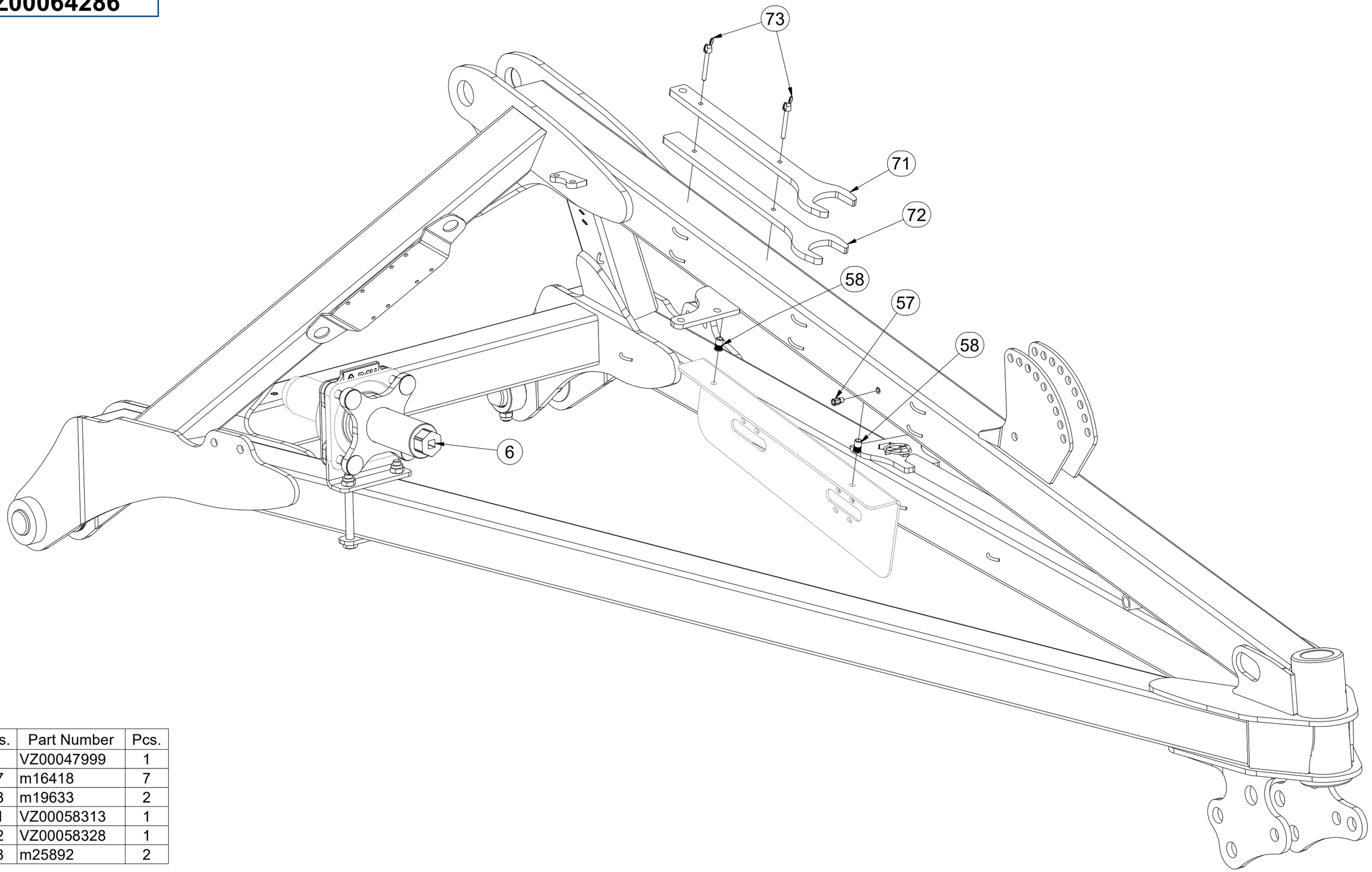

Pos.	Part Number	Pcs.
6	VZ00047999	1
57	m16418	7
58	m19633	2
71	VZ00058313	1
72	VZ00058328	1
73	m25892	2

CZ OJ MONT

D DEICHSEL MONTIERT

F TIMON MONTÉ

GB MONT DRAWBAR

RU ДЫШЛО МОНТ

PL DYSZEL MONT

VZ00064286

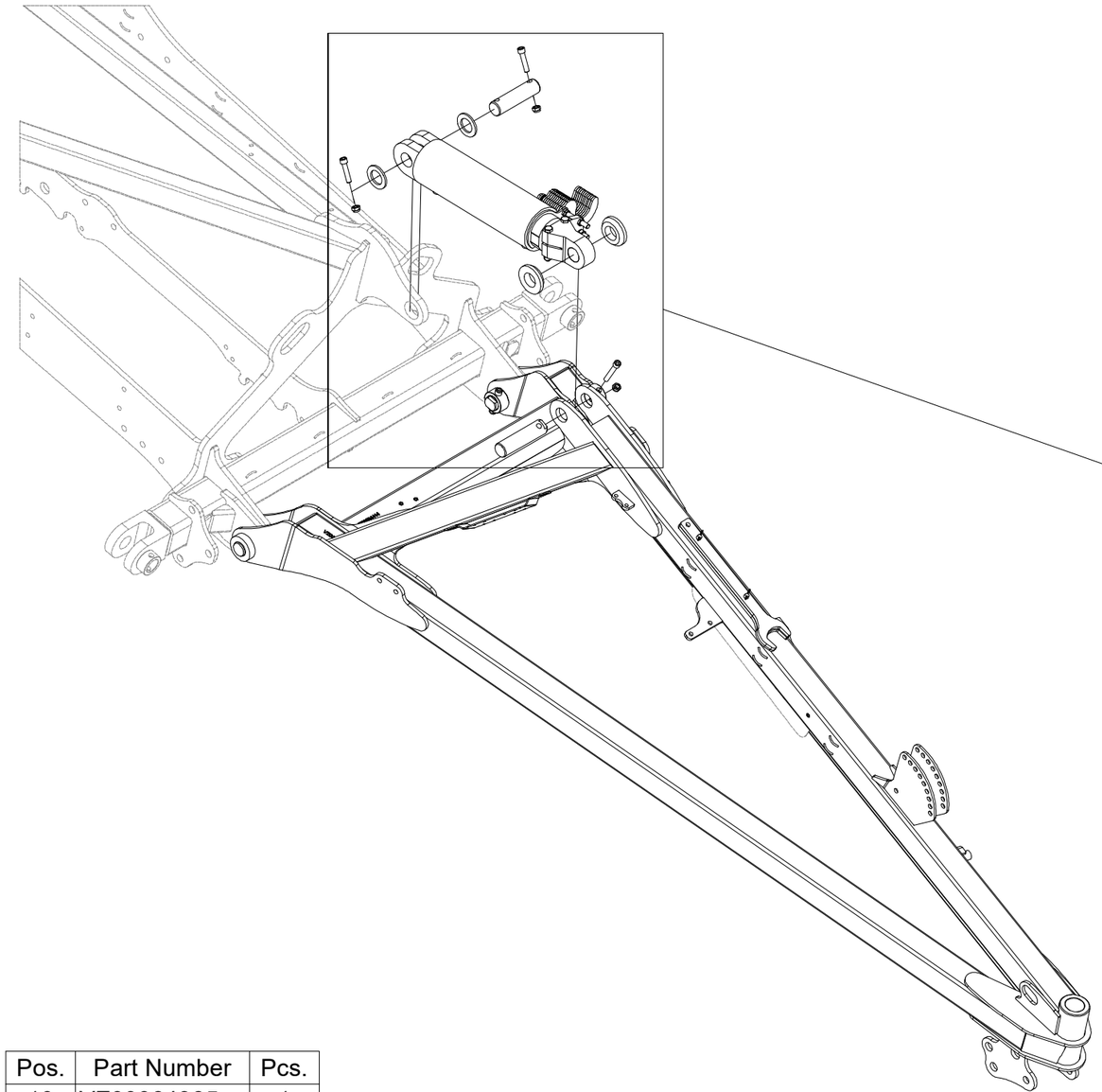

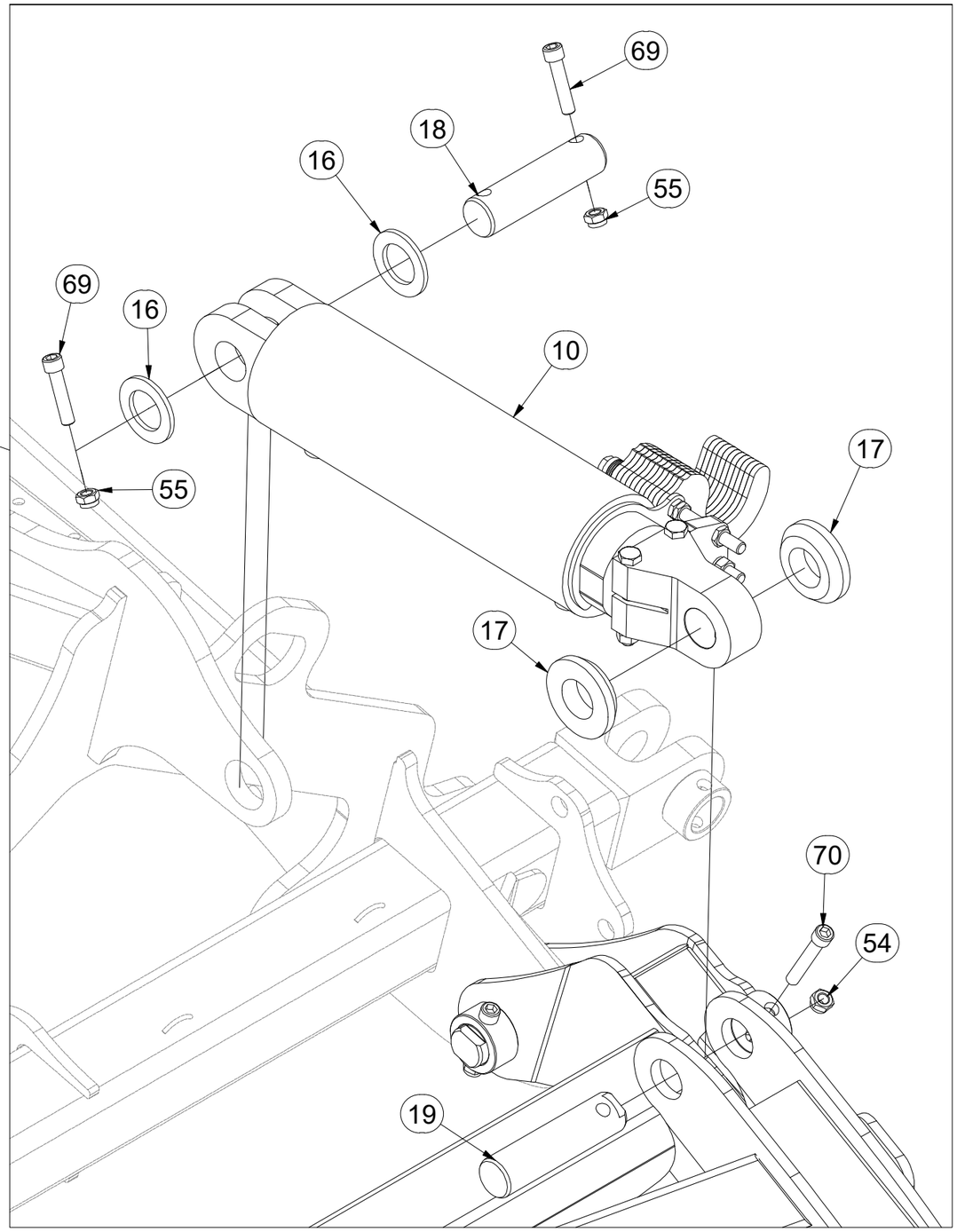

Pos.	Part Number	Pcs.
10	VZ00064385	1
16	4013139	2
17	VZ00045375	2
18	4011500	1
19	VZ00004586	3
54	m21001	3
55	m04301	16
69	m14008	2
70	m14862	3

CZ OJ MONT

D DEICHSEL MONTIERT

F TIMON MONTÉ

GB MONT DRAWBAR

RU ДЫШЛО МОНТ

PL DYSZEL MONT

VZ00064286

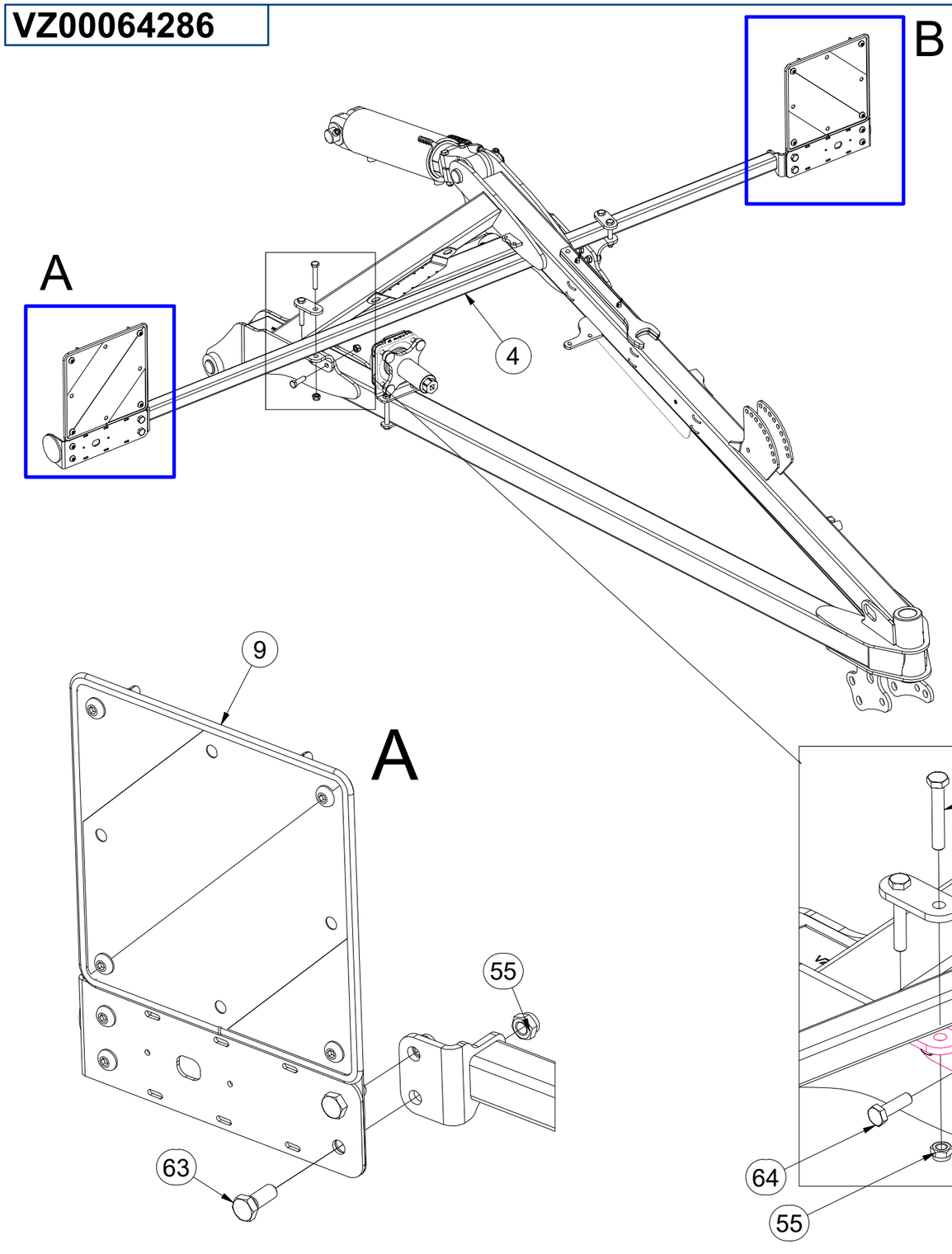

Pos.	Part Number	Pcs.
4	VZ00039374	1
8	4024484	1
9	4024482	1
11	VZ00045178	2
12	VZ00045230	2
55	m04301	16
63	m04039	4
64	m03926	4
66	m12493	4

CZ OJ MONT

D DEICHSEL MONTIERT

F TIMON MONTÉ

GB MONT DRAWBAR

RU ДЫШЛО МОНТ

PL DYSZEL MONT

VZ00064286

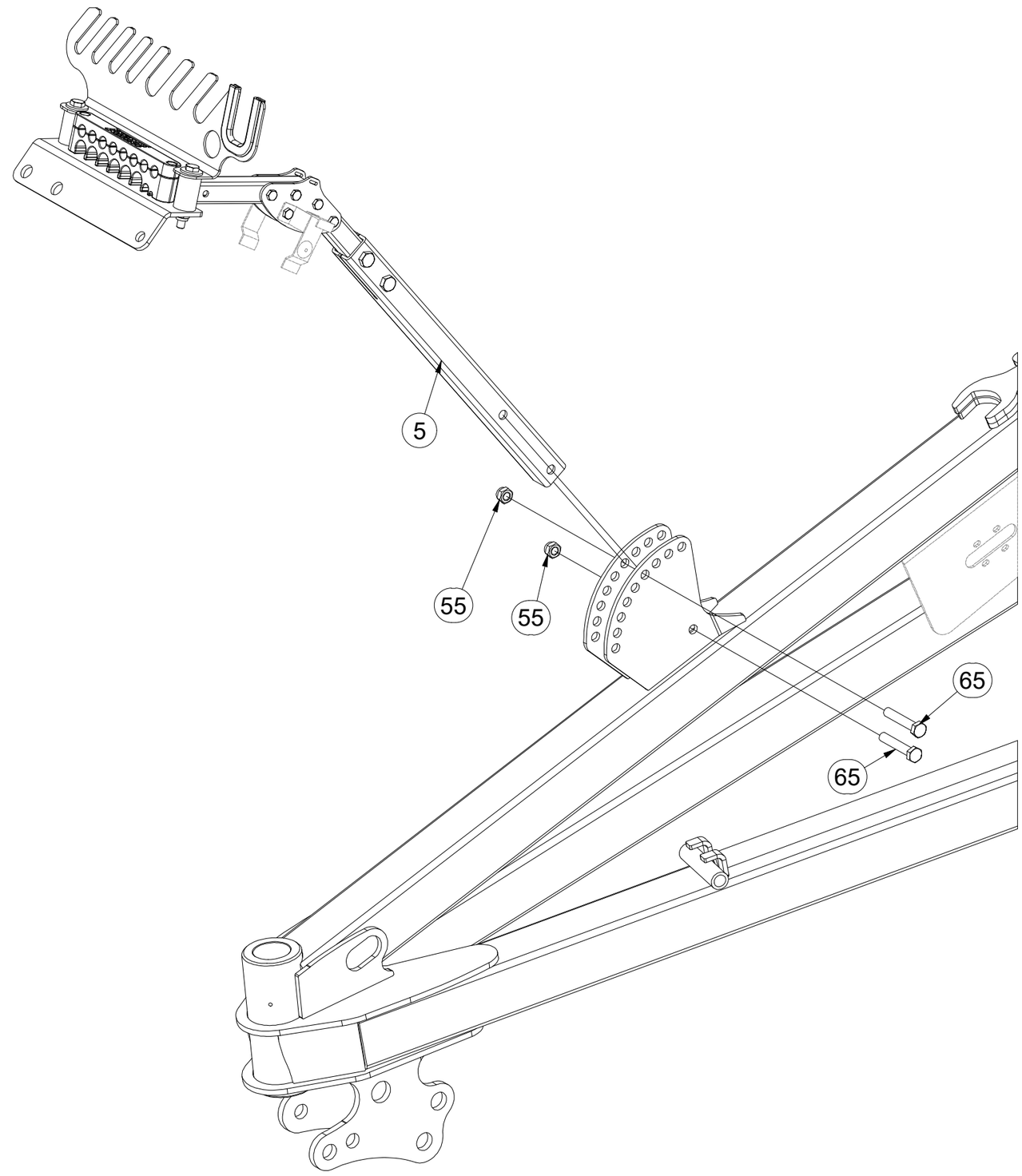

Pos.	Part Number	Pcs.
5	VZ00039655	1
55	m04301	16
65	m14266	2

CZ OJ MONT

D DEICHSEL MONTIERT

F TIMON MONTÉ

GB MONT DRAWBAR

RU ДЫШЛО МОНТ

PL DYSZEL MONT

VZ00064286

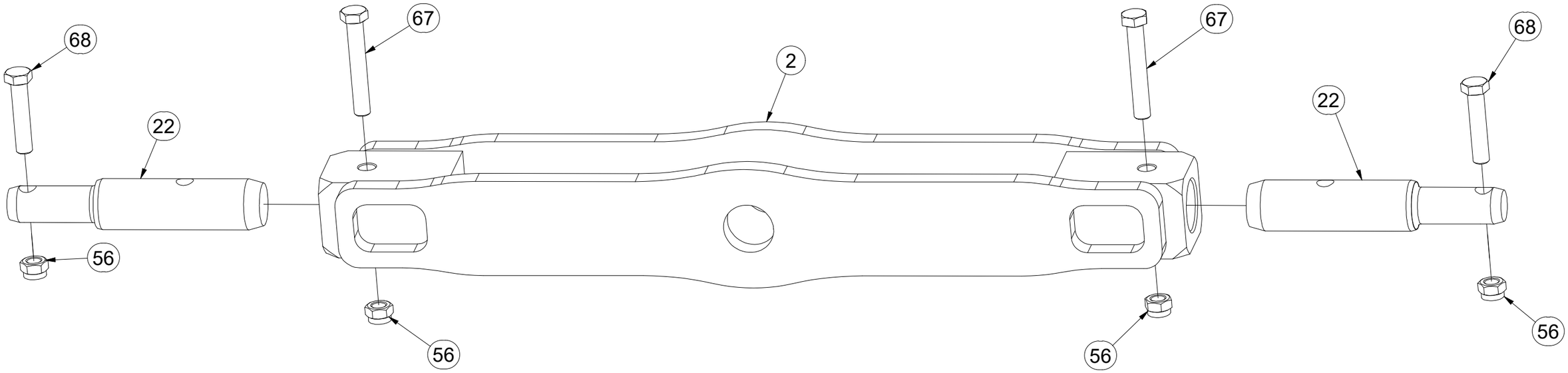

Pos.	Part Number	Pcs.
2	3004315	1
22	VZ00022883	2
56	m03683	4
67	m05304	2
68	m01133	2

(CZ) OJ MONT

(D) DEICHSEL MONTIERT

(F) TIMON MONTÉ

(GB) MONT DRAWBAR

(RU) ДЫШЛО МОНТ

(PL) DYSZEL MONT

VZ00064286

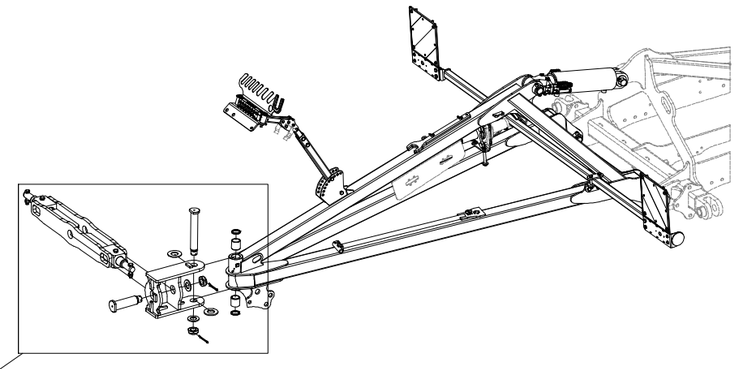

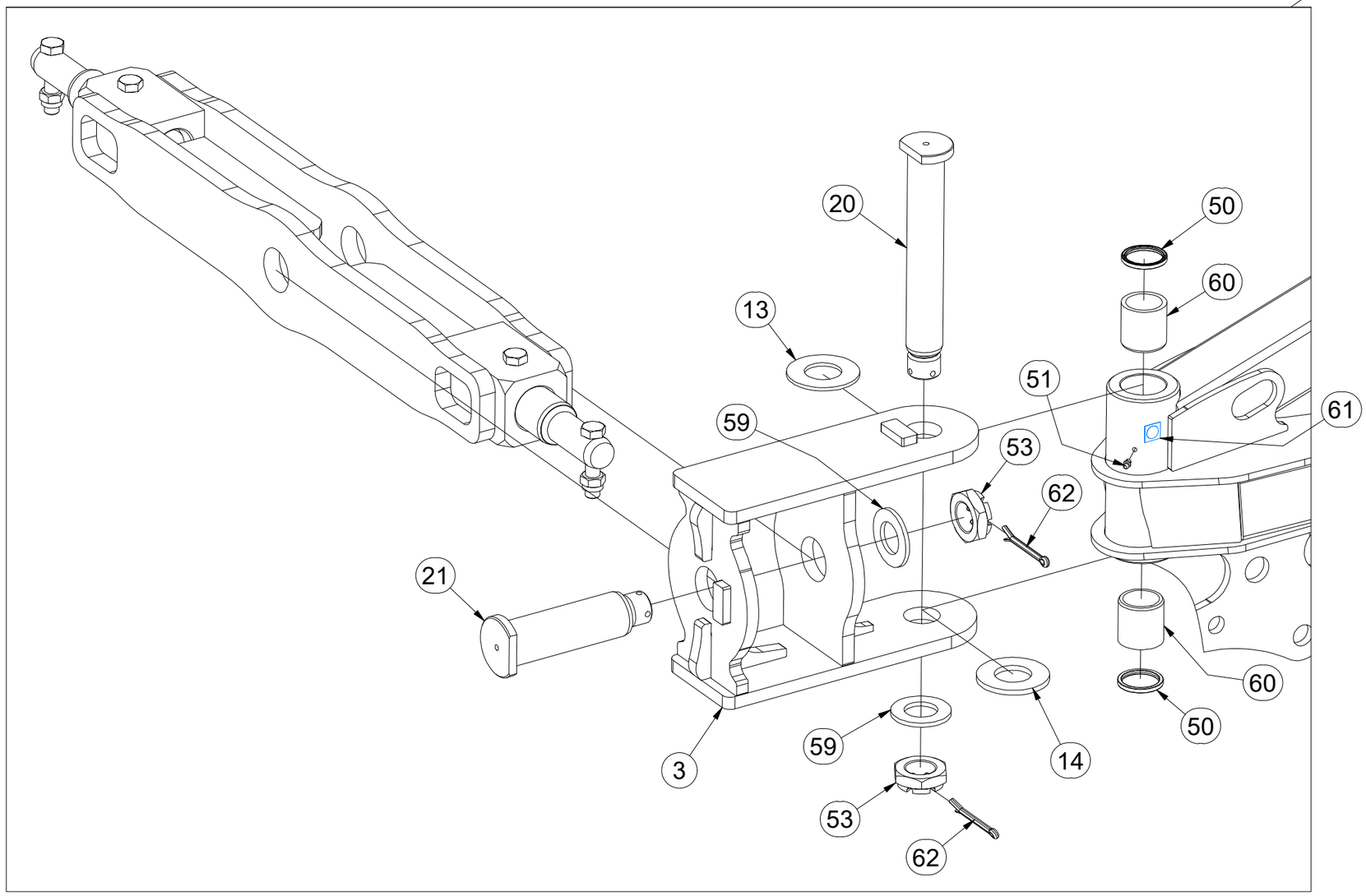

Pos.	Part Number	Pcs.
3	3012105	1
13	4003744	1
14	4003745	1
20	4007817	1
21	4007818	1
50	m23662	2
51	m01725	1
53	m02533	2
59	m03866	2
60	m23801	2
61	m03320	1
62	m04139	2

CZ DRŽÁK

D HALTER

F SUPPORT

GB HOLDER

RU ДЕРЖАТЕЛЬ

PL UCHWYT

VZ00039655

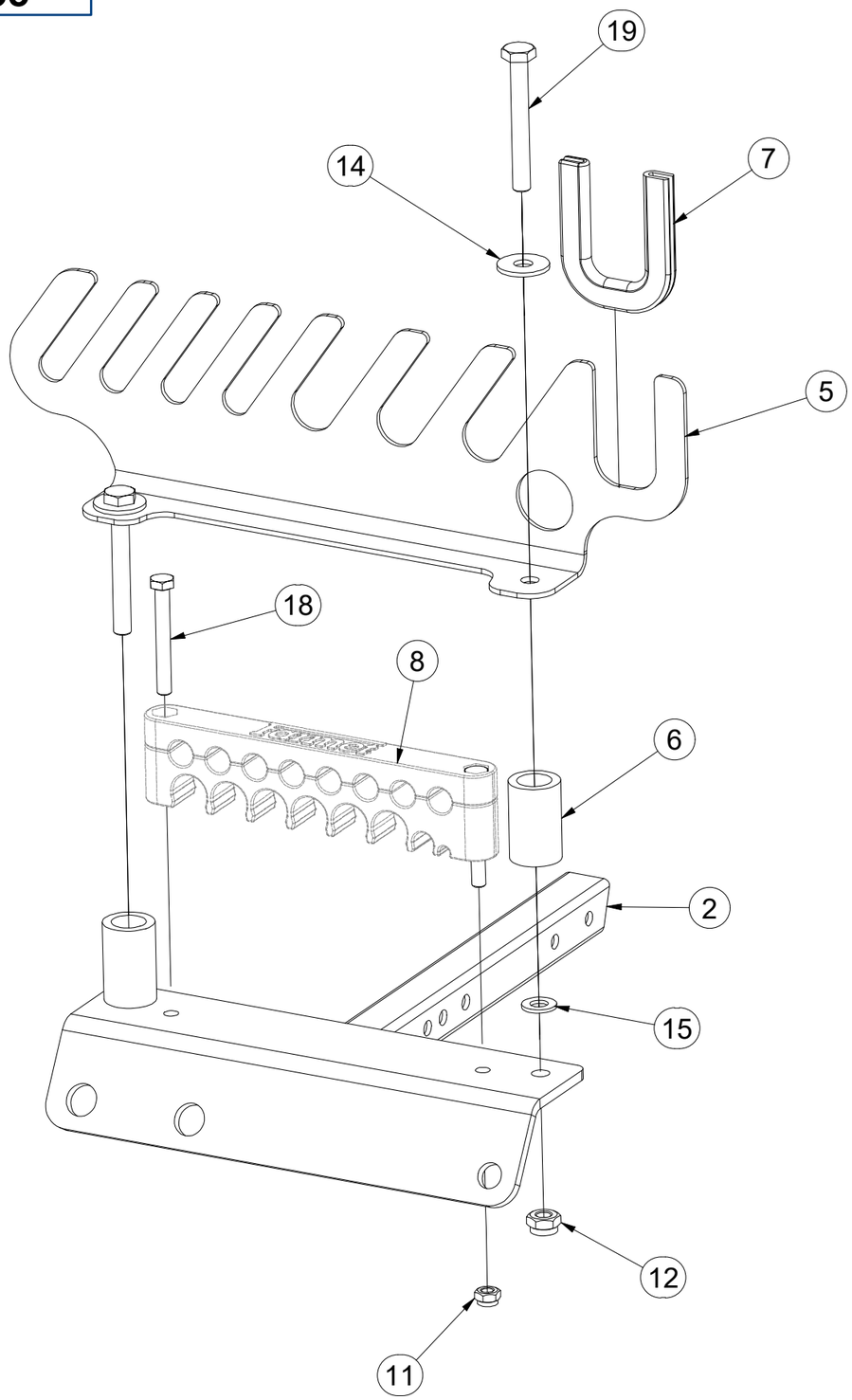

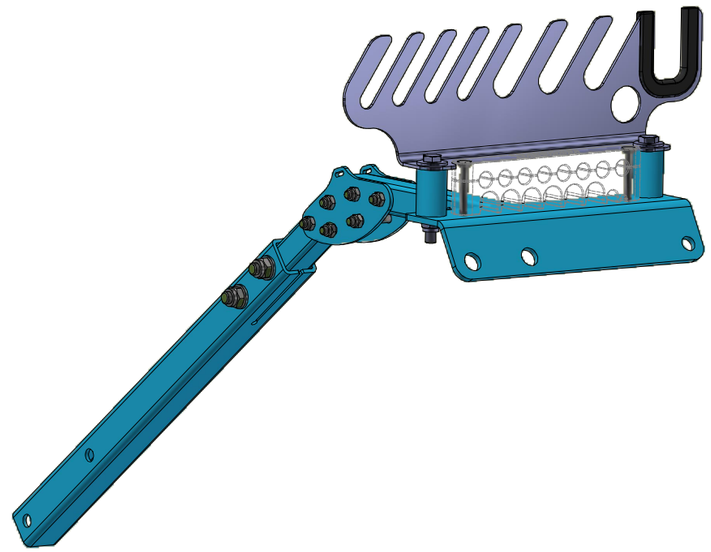

Pos.	Part Number	Pcs.
2	VZ00014351	1
5	VZ00014353	1
6	VZ00010943	2
7	VZ00010979	1
8	m21464	1
11	m04503	8
12	m13617	2
14	m14035	2
15	m06859	2
18	m03931	2
19	m19304	2

CZ DRŽÁK

D HALTER

F SUPPORT

GB HOLDER

RU ДЕРЖАТЕЛЬ

PL UCHWYT

VZ00039655

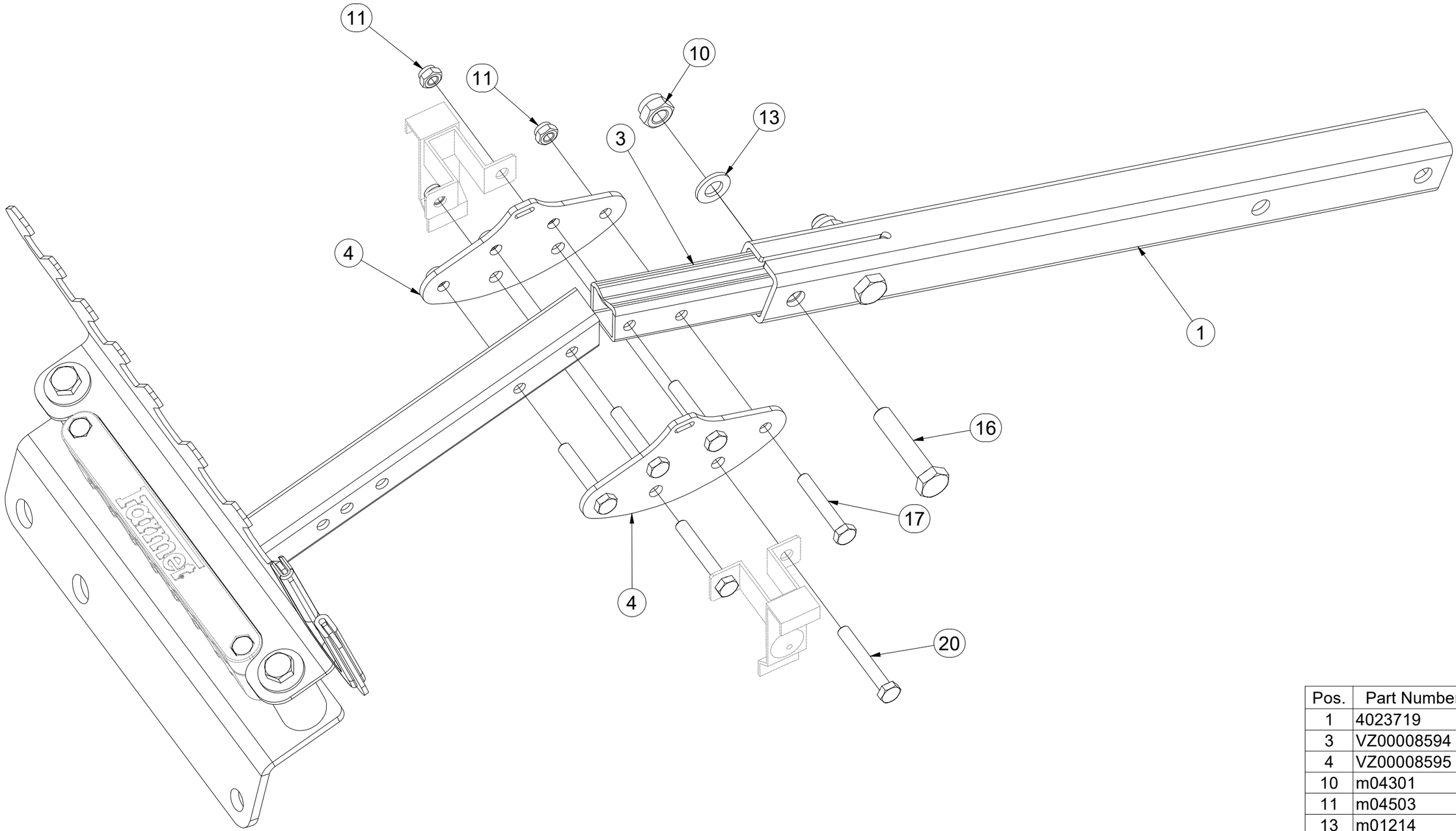

Pos.	Part Number	Pcs.
1	4023719	1
3	VZ00008594	1
4	VZ00008595	2
10	m04301	2
11	m04503	8
13	m01214	2
16	m01131	2
17	m09296	4
20	m10593	2

CZ OPĚRNÁ NOHA

D STÜTZFUß

F LA JAMBE DE SUPPORT

GB SUPPORT LEG

RU ОПОРА

PL NOGA PODPOROWA

VZ00049314

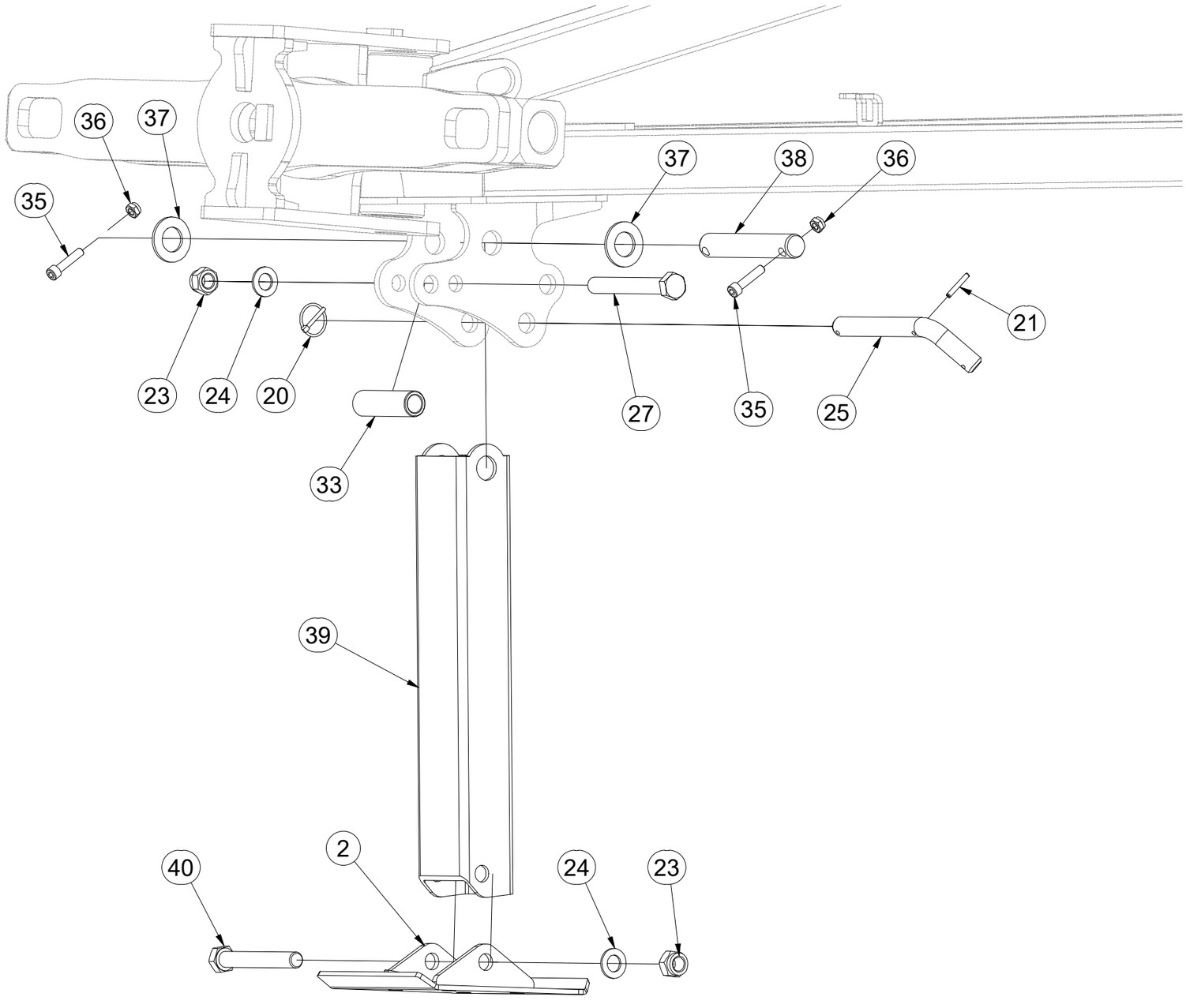

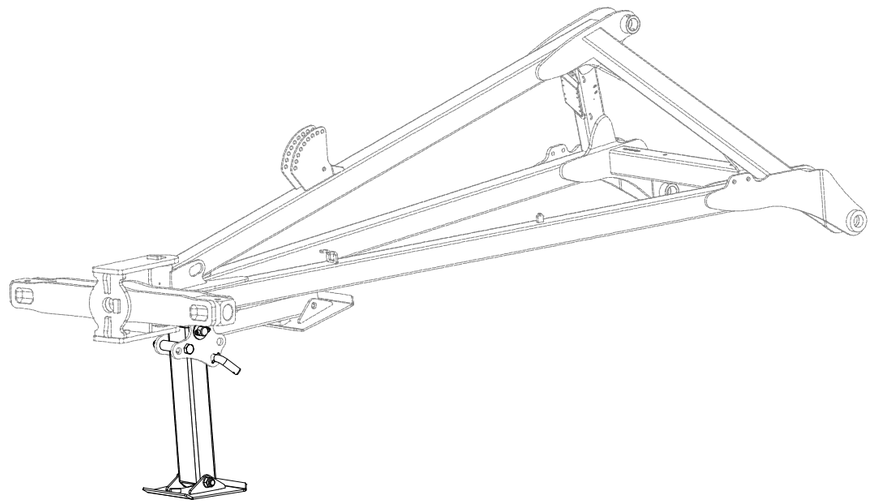

Pos.	Part Number	Pcs.
2	VZ00017436	1
20	m10454	1
21	m07048	1
23	m05648	2
24	m03768	2
25	m21724	1
27	m08929	1
33	VZ00047826	1
35	m14143	2
36	m03775	2
37	m14029	2
38	4008180	1
39	VZ00047807	1
40	m13361	1

CZ SADA ČEPŮ T4

D BOLZENSATZ T4

F KIT D'EMBOUTS T4

GB SET OF PINS T4

RU КОМПЛЕКТ ПАЛЬЦЕВ T4

PL ZESTAW CZOPÓW T4

VZ00013745

Pos.	Part Number	Pcs.
1	4008588	2
2	m01637	4

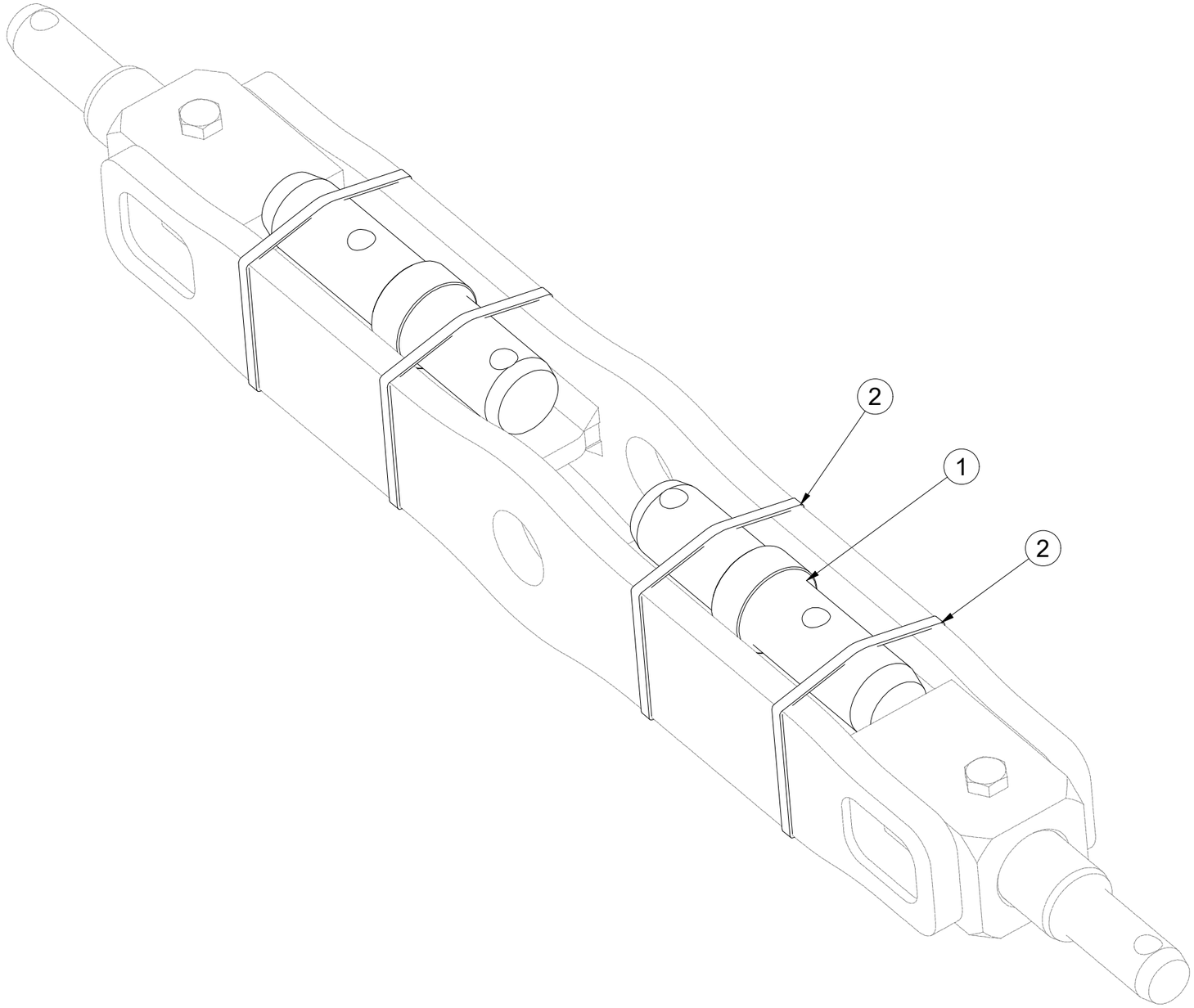

CZ ZÁKLAD STROJE

D UNTERBAU DER MASCHINE

F BÂTI DE LA MACHINE

GB FOOTING OF THE MACHINE

RU ОСНОВАНИЕ МАШИНЫ

PL PODSTAWA MASZYNY

VZ00067208

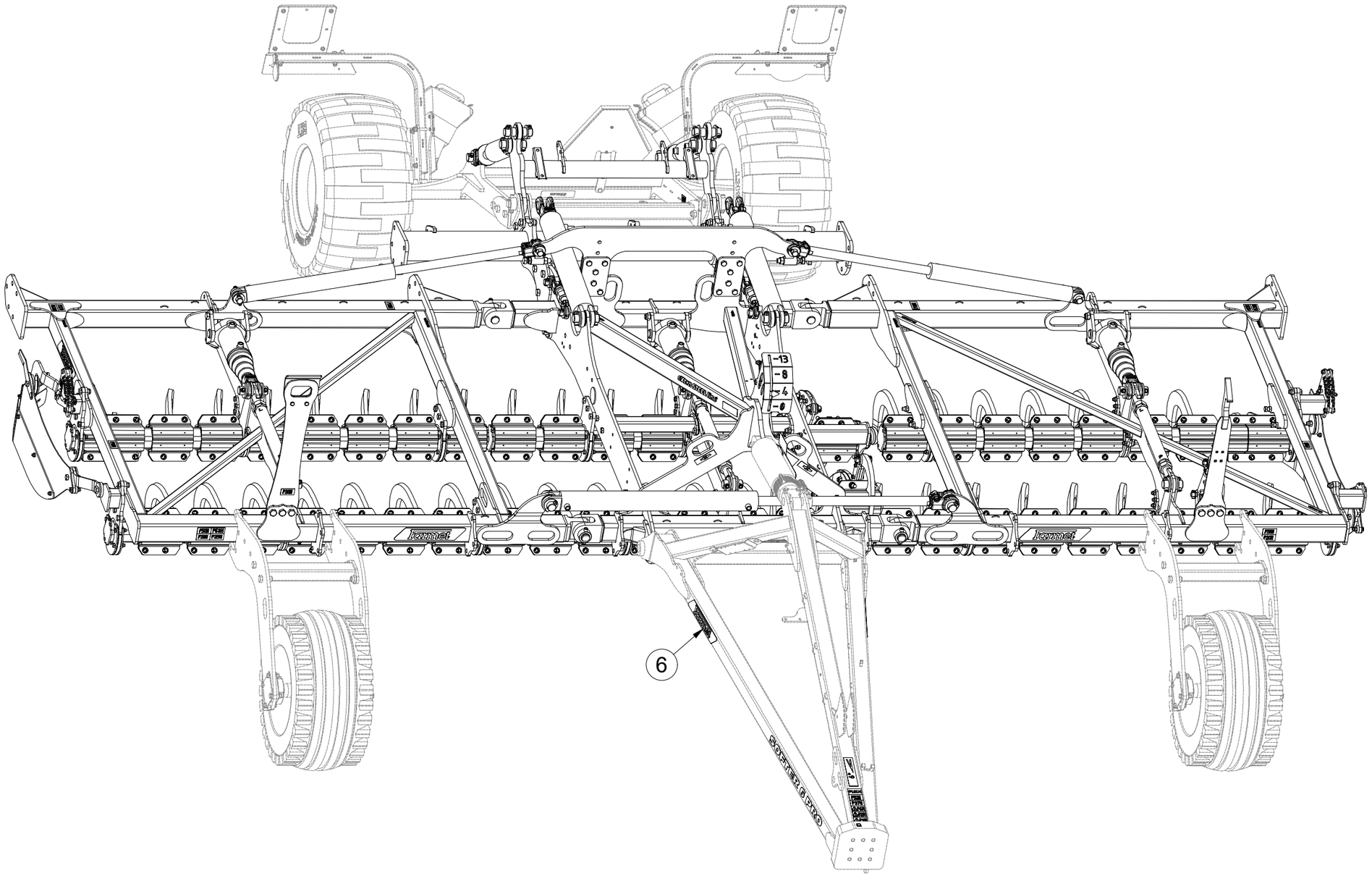

Pos.	Part Number	Pcs.
5	VZ00049337	1
6	VZ00057532	1

CZ ZÁKLAD STROJE

D UNTERBAU DER MASCHINE

F BÂTI DE LA MACHINE

GB FOOTING OF THE MACHINE

RU ОСНОВАНИЕ МАШИНЫ

PL PODSTAWA MASZYNY

VZ00067208

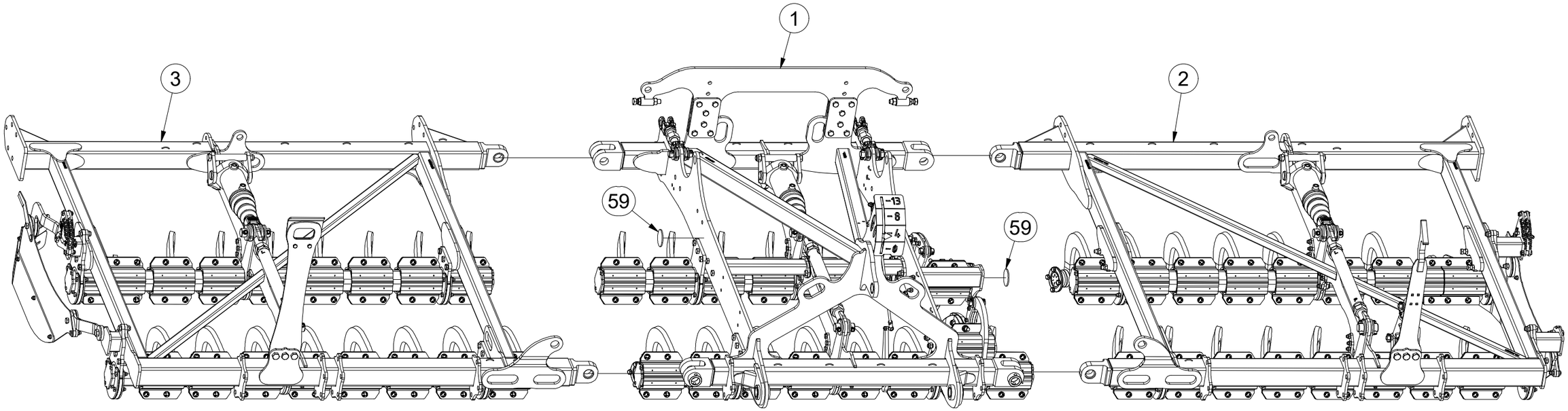

Pos.	Part Number	Pcs.
1	VZ00067086	1
2	VZ00064712	1
3	VZ00064713	1
59	m02579	2

CZ ZÁKLAD STROJE

D UNTERBAU DER MASCHINE

F BÂTI DE LA MACHINE

GB FOOTING OF THE MACHINE

RU ОСНОВАНИЕ МАШИНЫ

PL PODSTAWA MASZYNY

VZ00067208

A

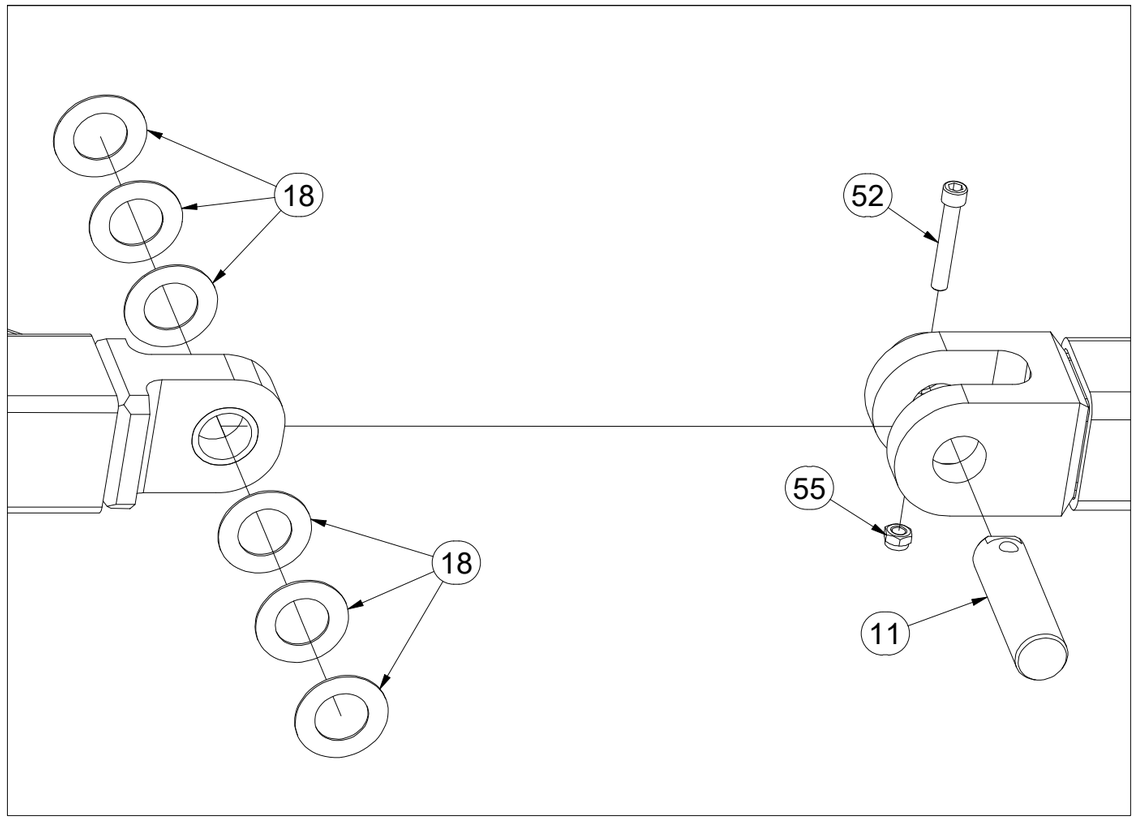

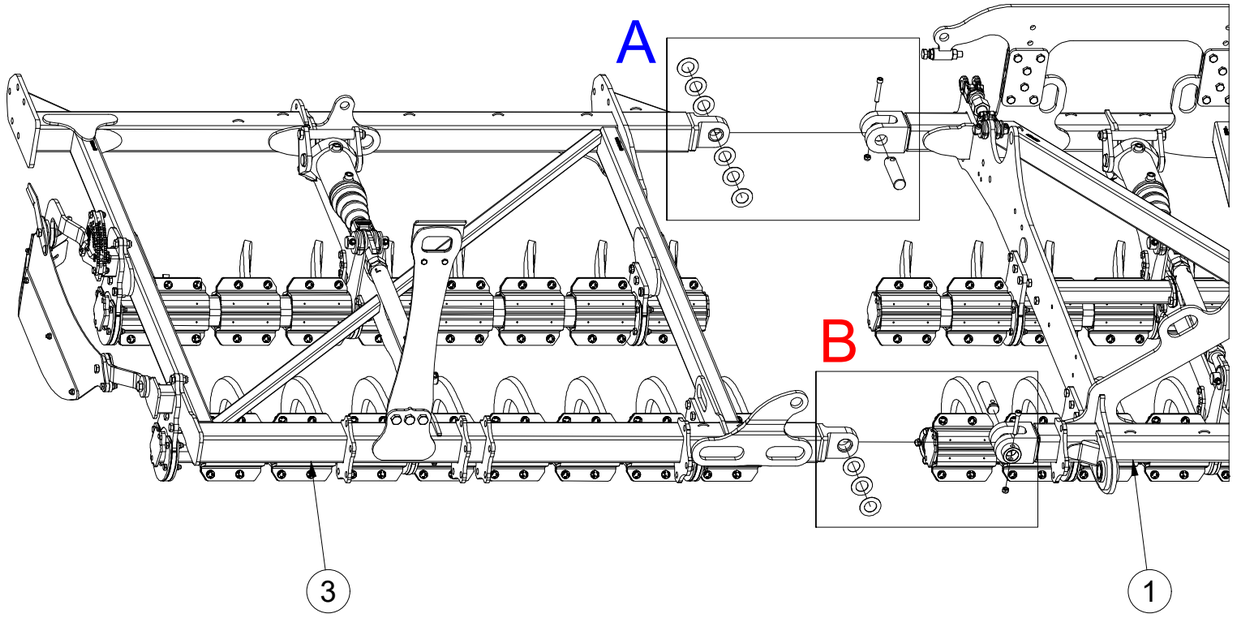

B

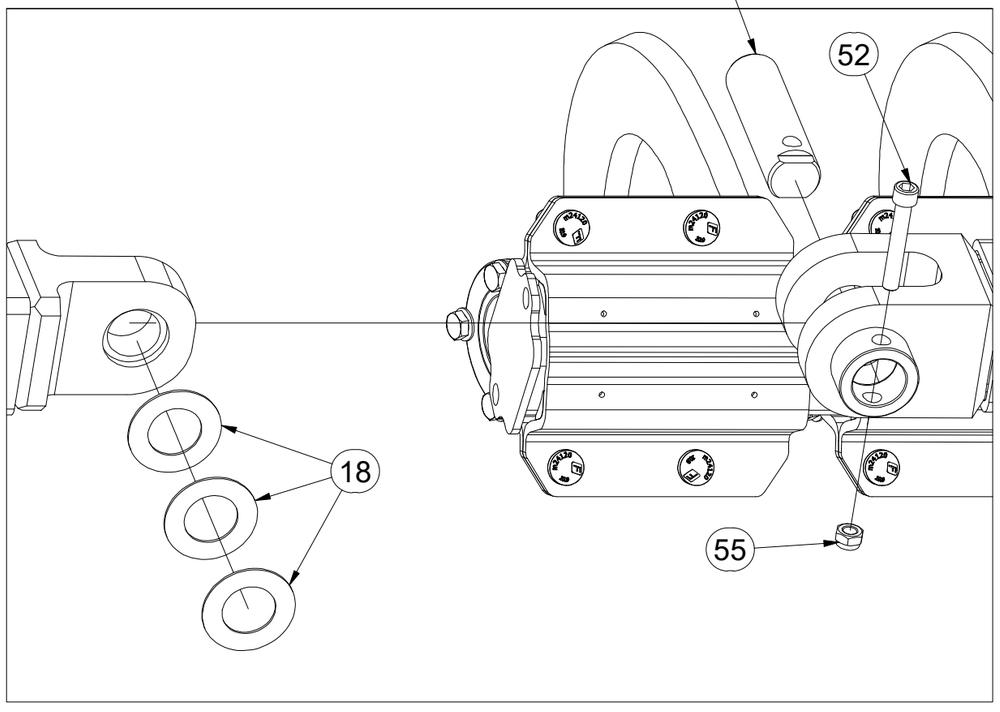

Pos.	Part Number	Pcs.
1	VZ00067086	1
3	VZ00064713	1
11	4026256	4
18	4024556	57
52	m14862	4
55	m21001	4

CZ ZÁKLAD STROJE

D UNTERBAU DER MASCHINE

F BÂTI DE LA MACHINE

GB FOOTING OF THE MACHINE

RU ОСНОВАНИЕ МАШИНЫ

PL PODSTAWA MASZYNY

VZ00067208

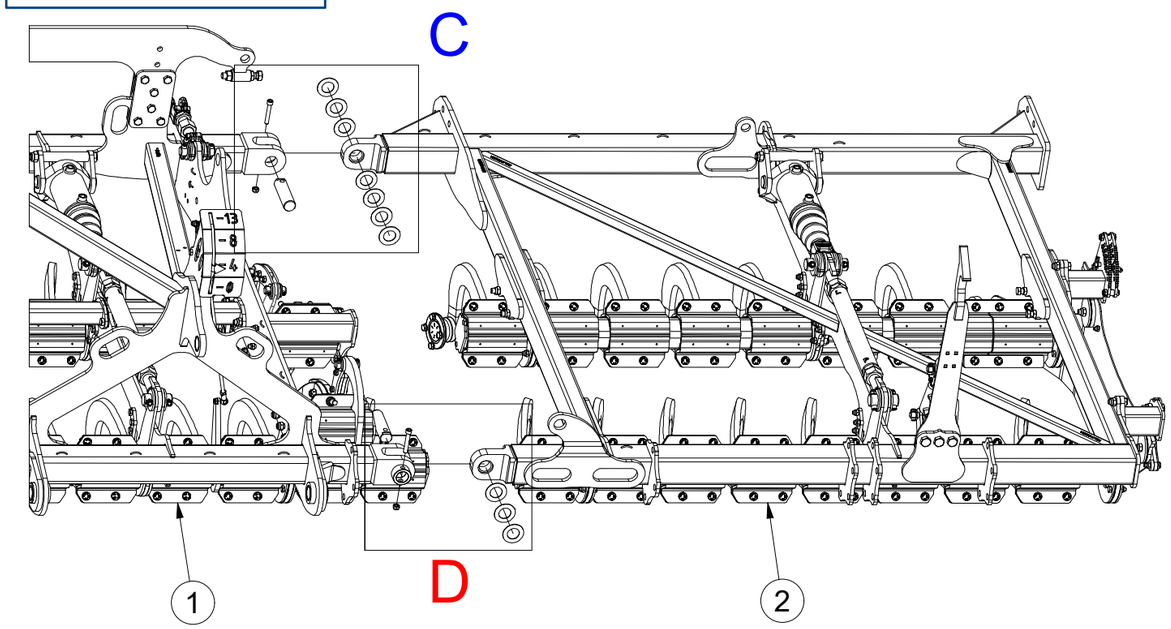

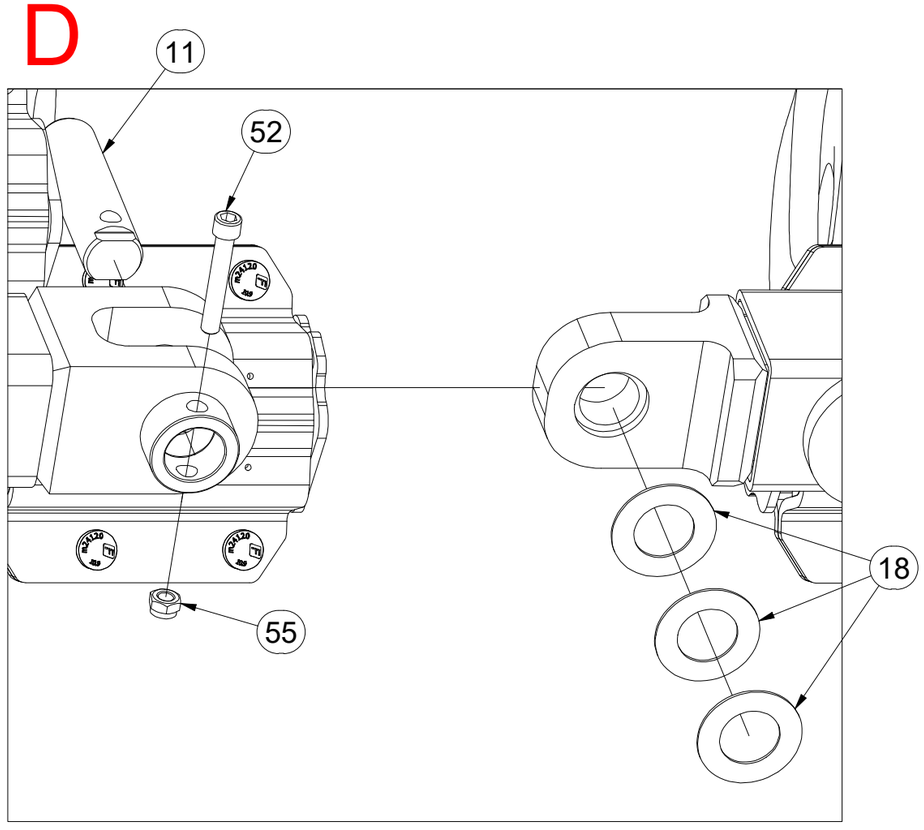

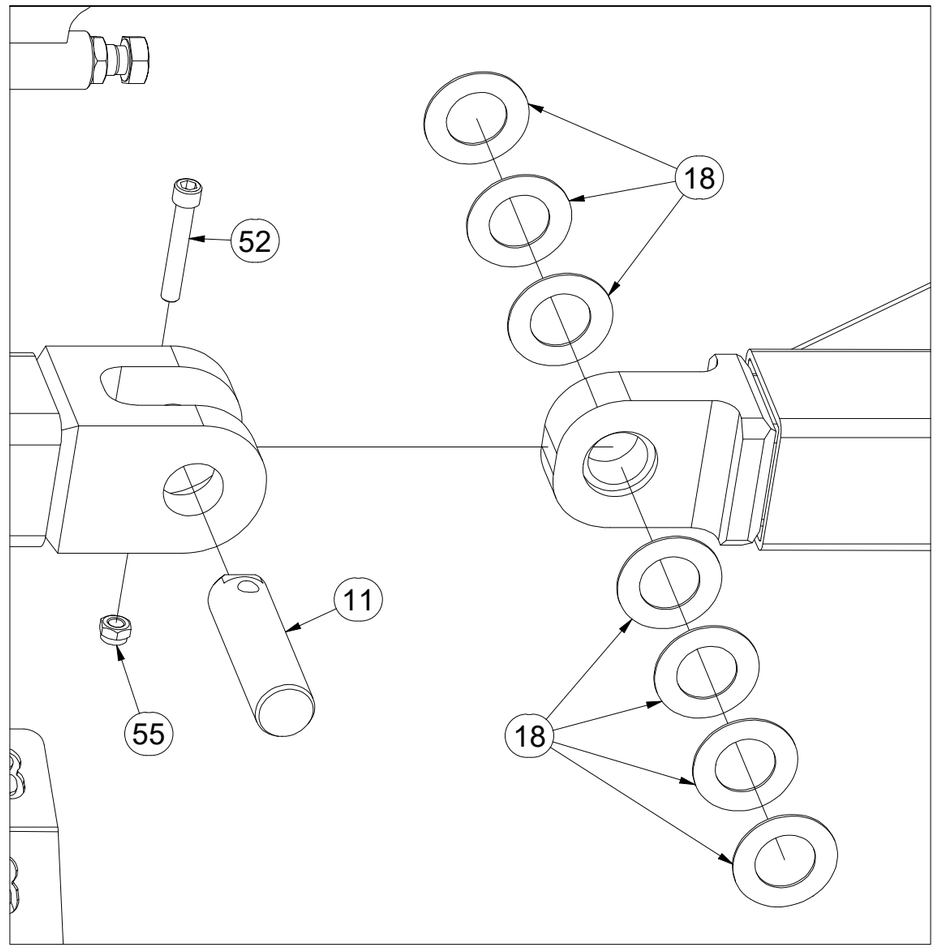

Pos.	Part Number	Pcs.
1	VZ00067086	1
2	VZ00064712	1
11	4026256	4
18	4024556	57
52	m14862	4
55	m21001	4

CZ ZÁKLAD STROJE

D UNTERBAU DER MASCHINE

F BÂTI DE LA MACHINE

GB FOOTING OF THE MACHINE

RU ОСНОВАНИЕ МАШИНЫ

PL PODSTAWA MASZYNY

VZ00067208

Pos.	Part Number	Pcs.
9	VZ00063762	2
14	4015763	2
15	4008234	2
51	m14143	16
54	m03775	16
56	m14029	16
58	m02866	12

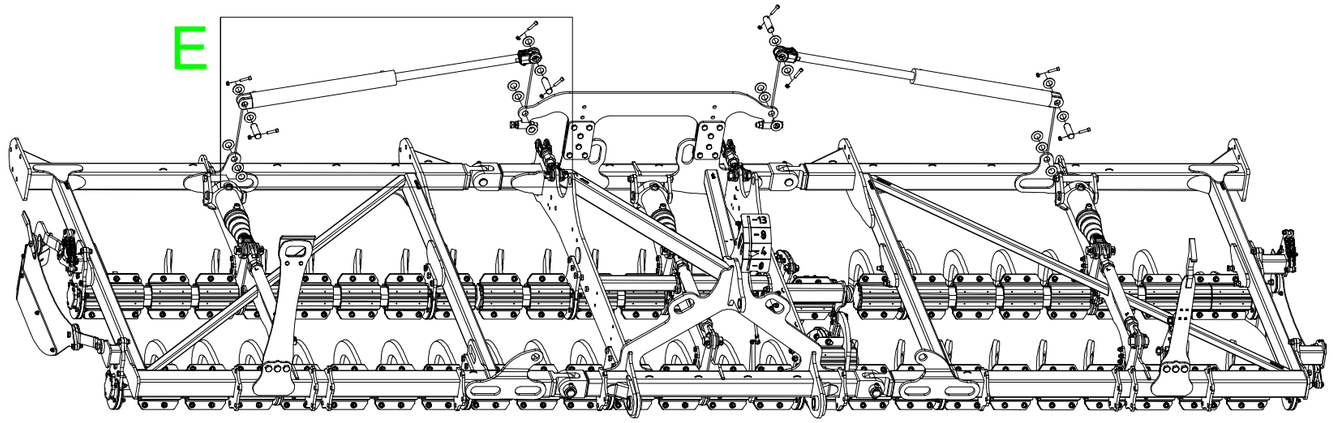

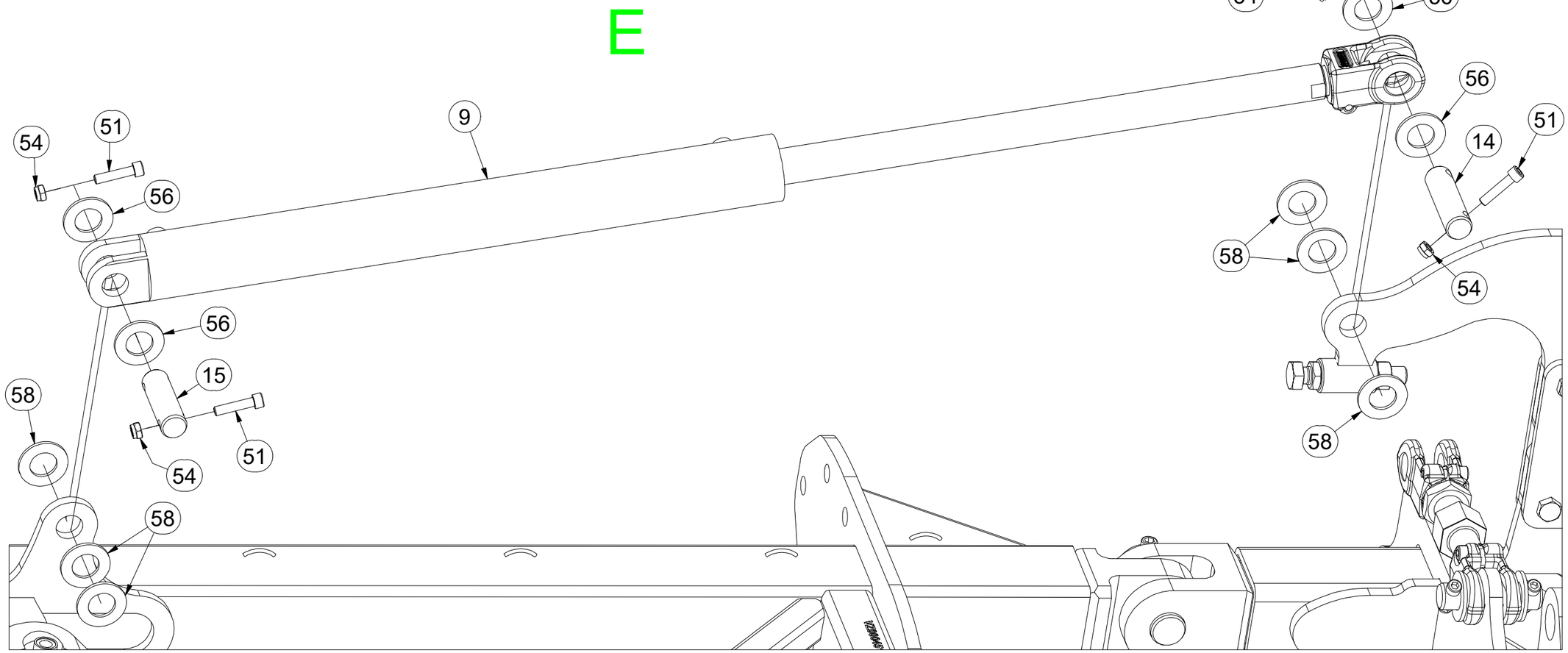

CZ ZÁKLAD STROJE

D UNTERBAU DER MASCHINE

F BÂTI DE LA MACHINE

GB FOOTING OF THE MACHINE

RU ОСНОВАНИЕ МАШИНЫ

PL PODSTAWA MASZYNY

VZ00067208

Pos.	Part Number	Pcs.
9	VZ00063762	2
14	4015763	2
15	4008234	2
51	m14143	16
54	m03775	16
56	m14029	16
58	m02866	12

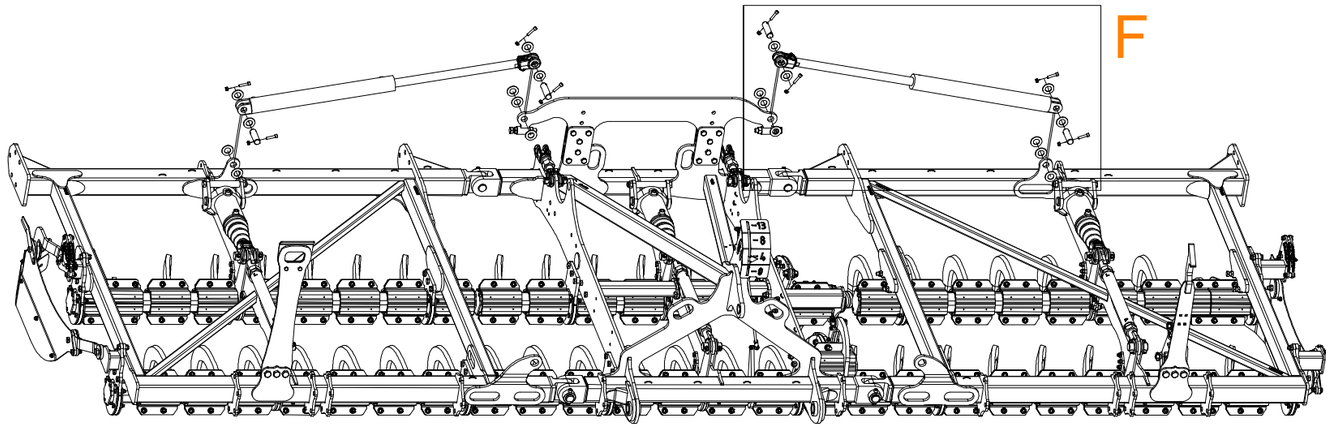

F

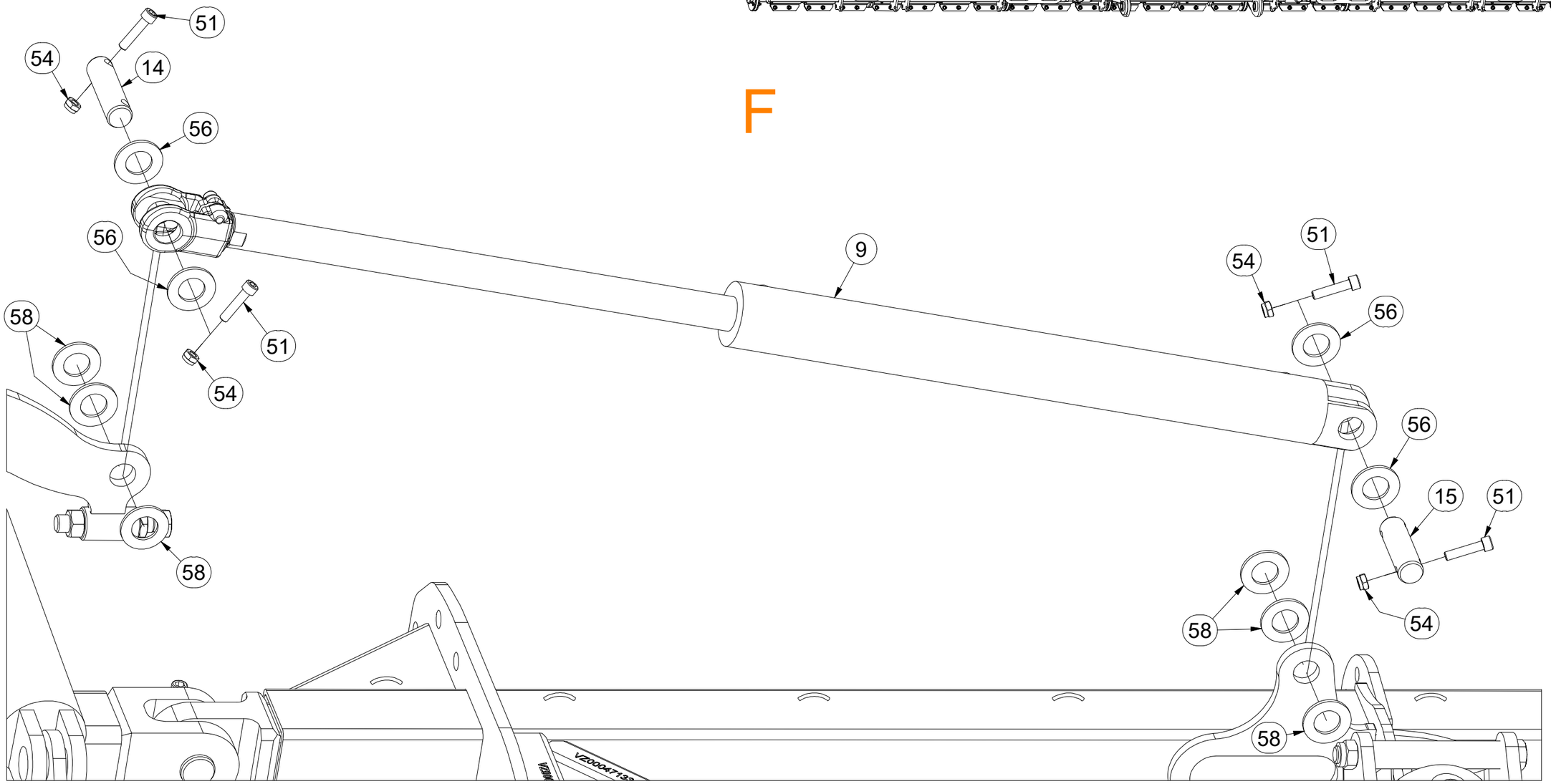

(CZ) ZÁKLAD STROJE

(D) UNTERBAU DER MASCHINE

(F) BÂTI DE LA MACHINE

(GB) FOOTING OF THE MACHINE

(RU) ОСНОВАНИЕ МАШИНЫ

(PL) PODSTAWA MASZYNY

VZ00067208

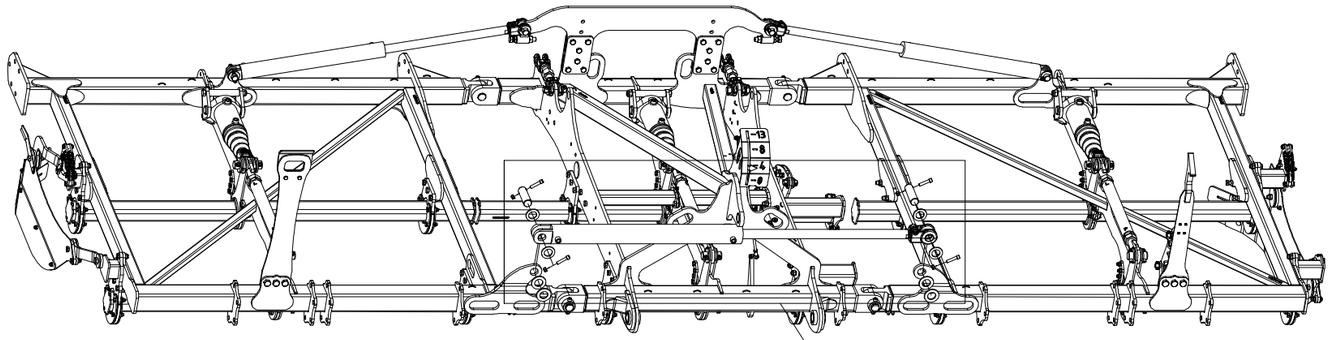

Pos.	Part Number	Pcs.
8	VZ00056028	1
12	4007646	5
13	4015686	5
19	4013139	20
50	m14008	20
53	m04301	20
57	m03636	4

CZ ZÁKLAD STROJE

D UNTERBAU DER MASCHINE

F BÂTI DE LA MACHINE

GB FOOTING OF THE MACHINE

RU ОСНОВАНИЕ МАШИНЫ

PL PODSTAWA MASZYNY

VZ00067208

Pos.	Part Number	Pcs.
4	VZ00058000	1
16	4008278	2
17	4007639	2
51	m14143	16
54	m03775	16
56	m14029	16

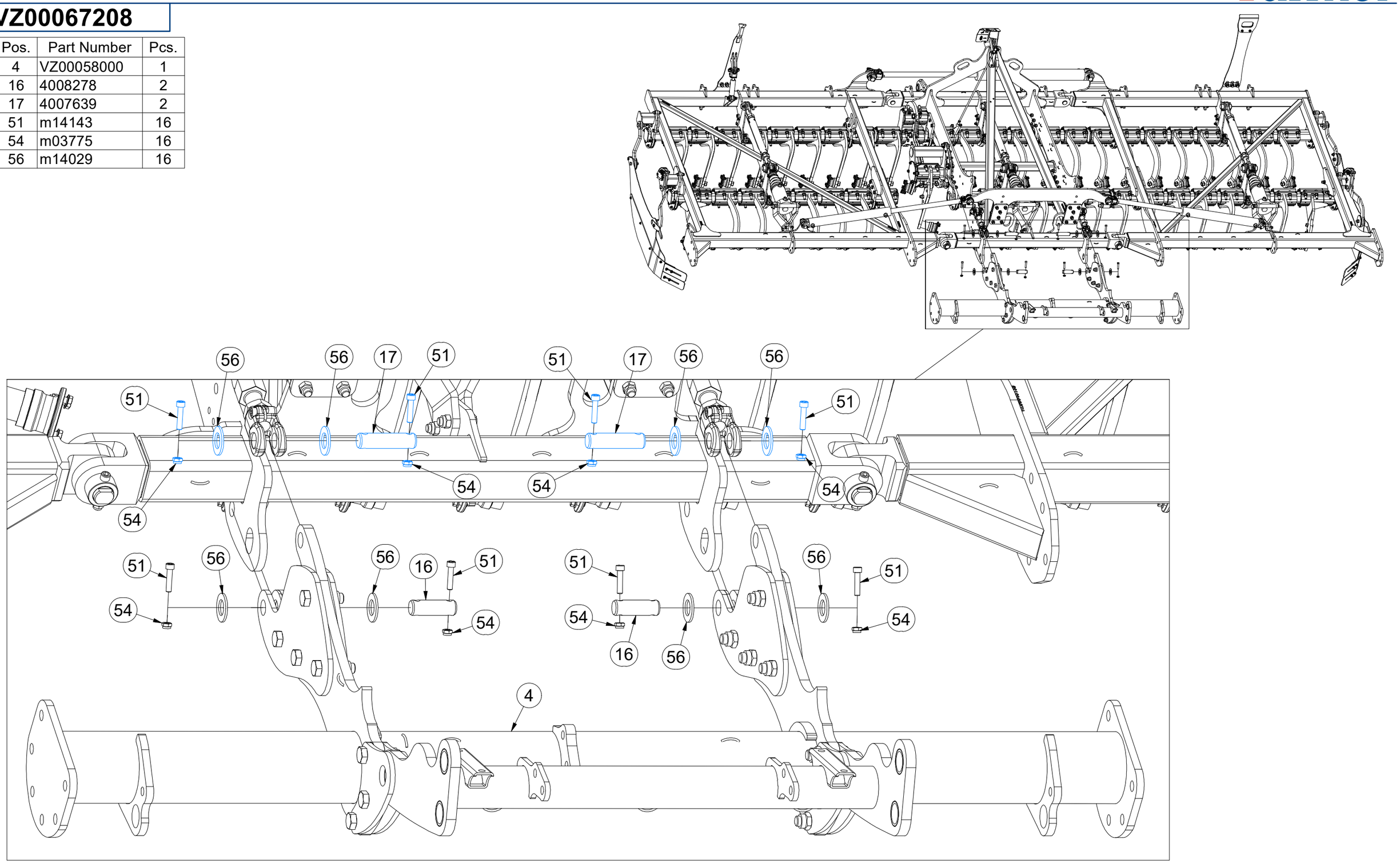

CZ ZÁKLAD STROJE

D UNTERBAU DER MASCHINE

F BÂTI DE LA MACHINE

GB FOOTING OF THE MACHINE

RU ОСНОВАНИЕ МАШИНЫ

PL PODSTAWA MASZYNY

VZ00067208

Pos.	Part Number	Pcs.
10	VZ00046682	2
12	4007646	5
13	4015686	5
18	4024556	57
19	4013139	20
50	m14008	20
53	m04301	20

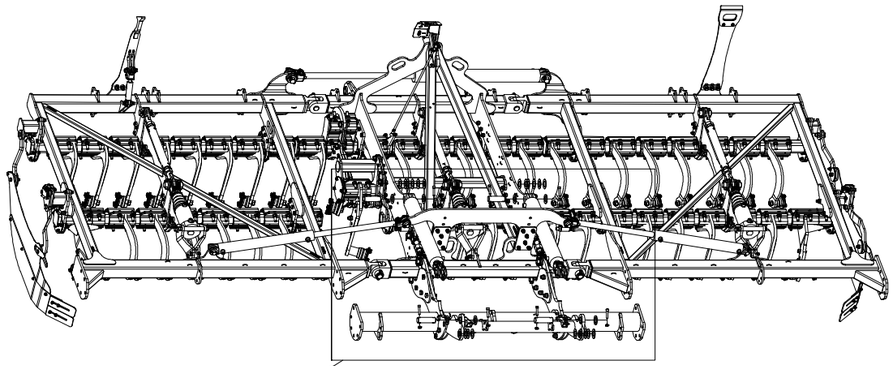

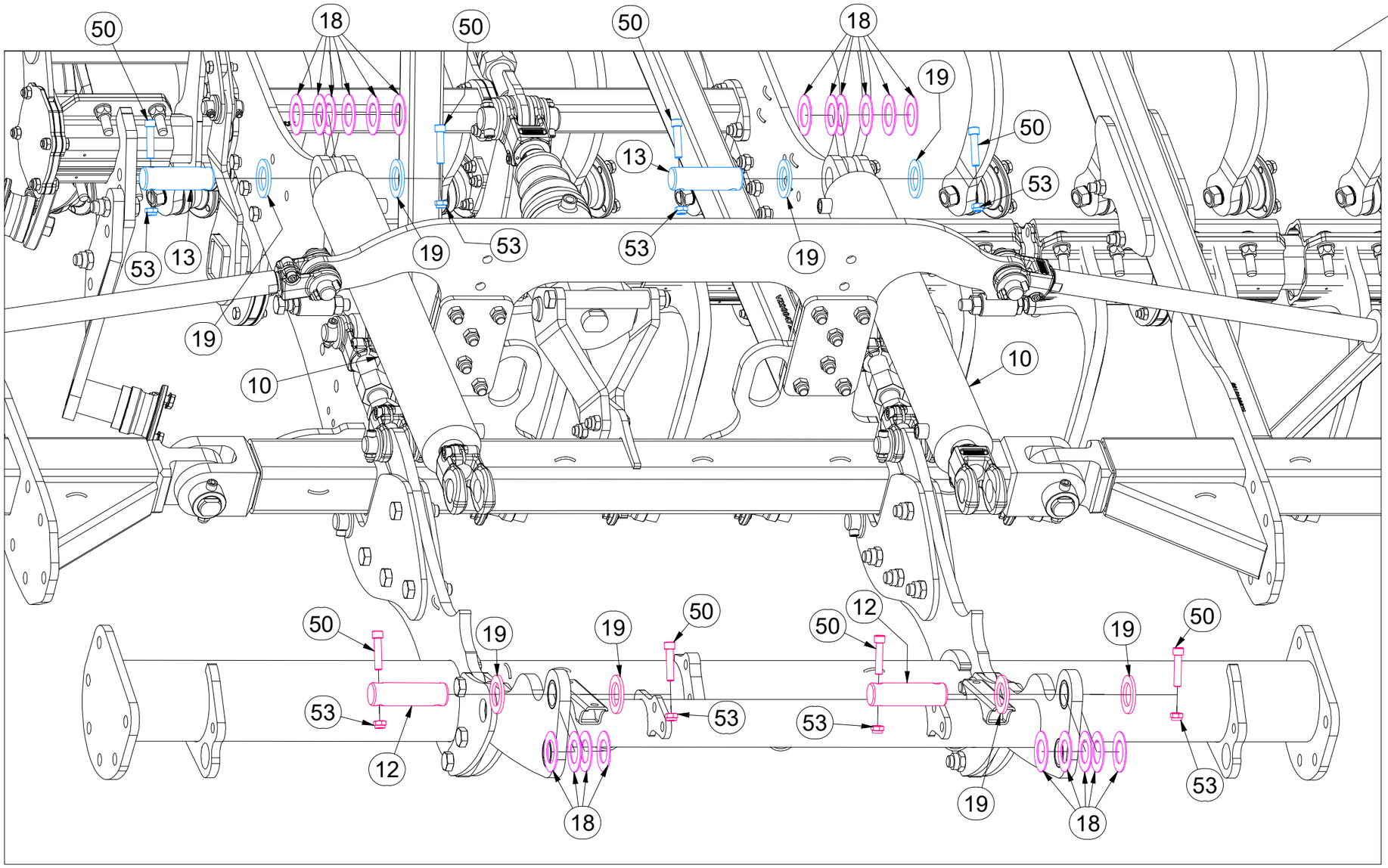

CZ ZÁKLAD STROJE

D UNTERBAU DER MASCHINE

F BÂTI DE LA MACHINE

GB FOOTING OF THE MACHINE

RU ОСНОВАНИЕ МАШИНЫ

PL PODSTAWA MASZYNY

VZ00067208

Pos.	Part Number	Pcs.
7	VZ00064381	2
12	4007646	5
13	4015686	5
18	4024556	57
19	4013139	20
50	m14008	20
53	m04301	20

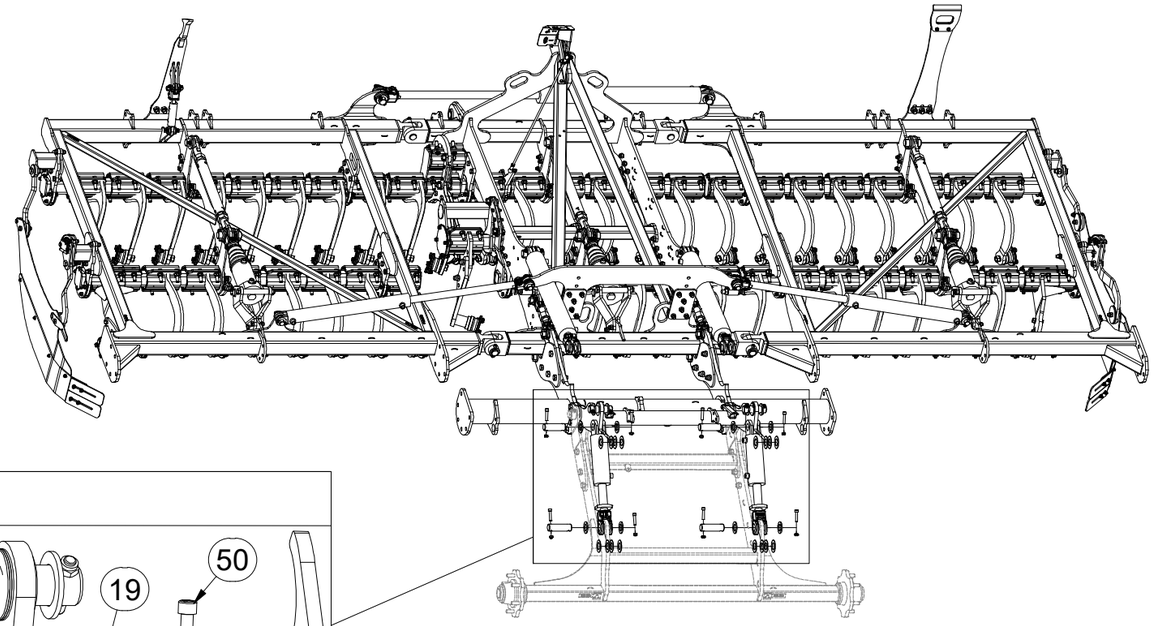

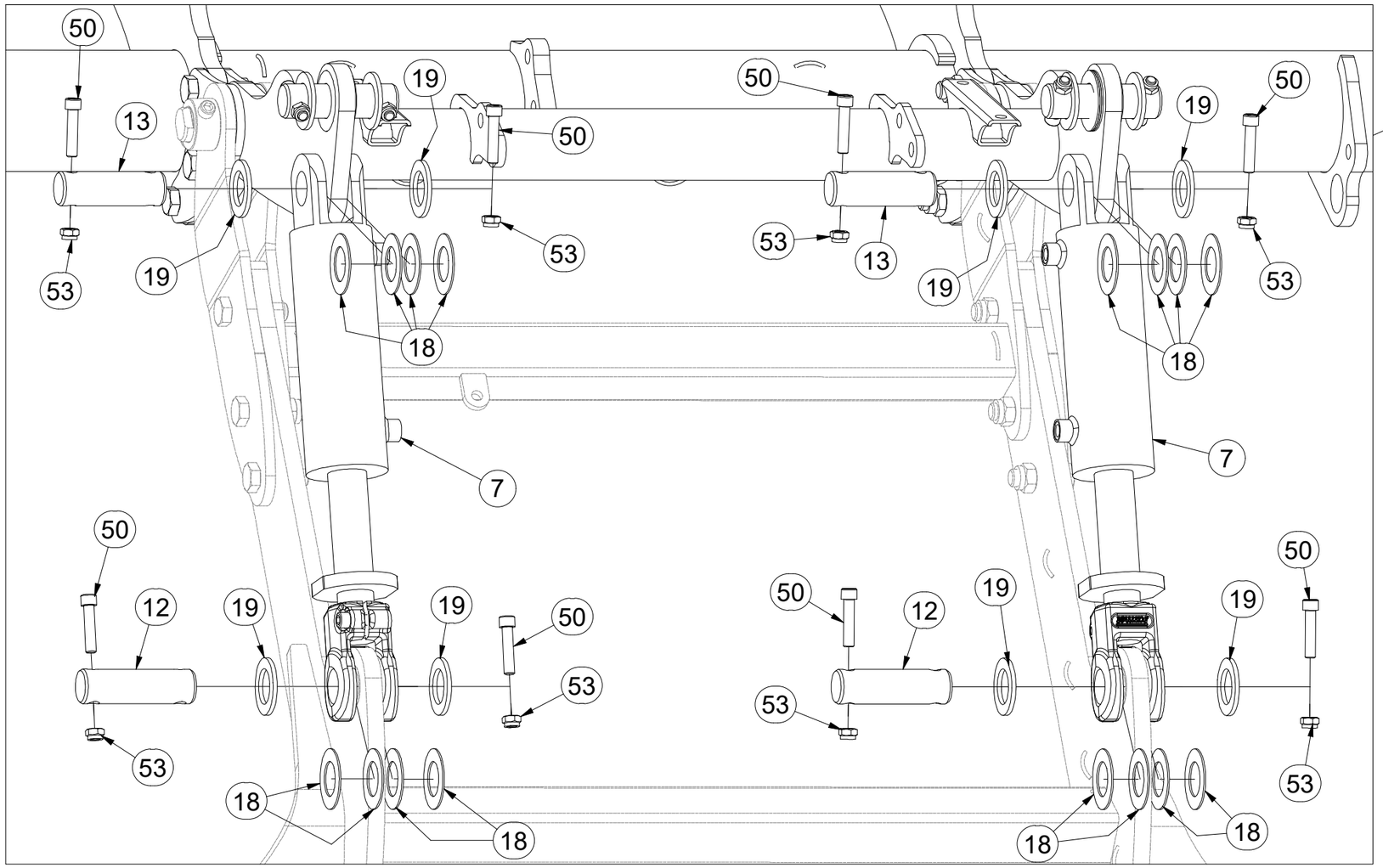

(CZ) STŘEDNÍ RÁM

(D) RAHMEN, MITTLERE

(F) CHASSIS CENTRAL

(GB) CENTRAL FRAME

(RU) СРЕДНЯЯ РАМА

(PL) SREDNIA RAMA

VZ00067086

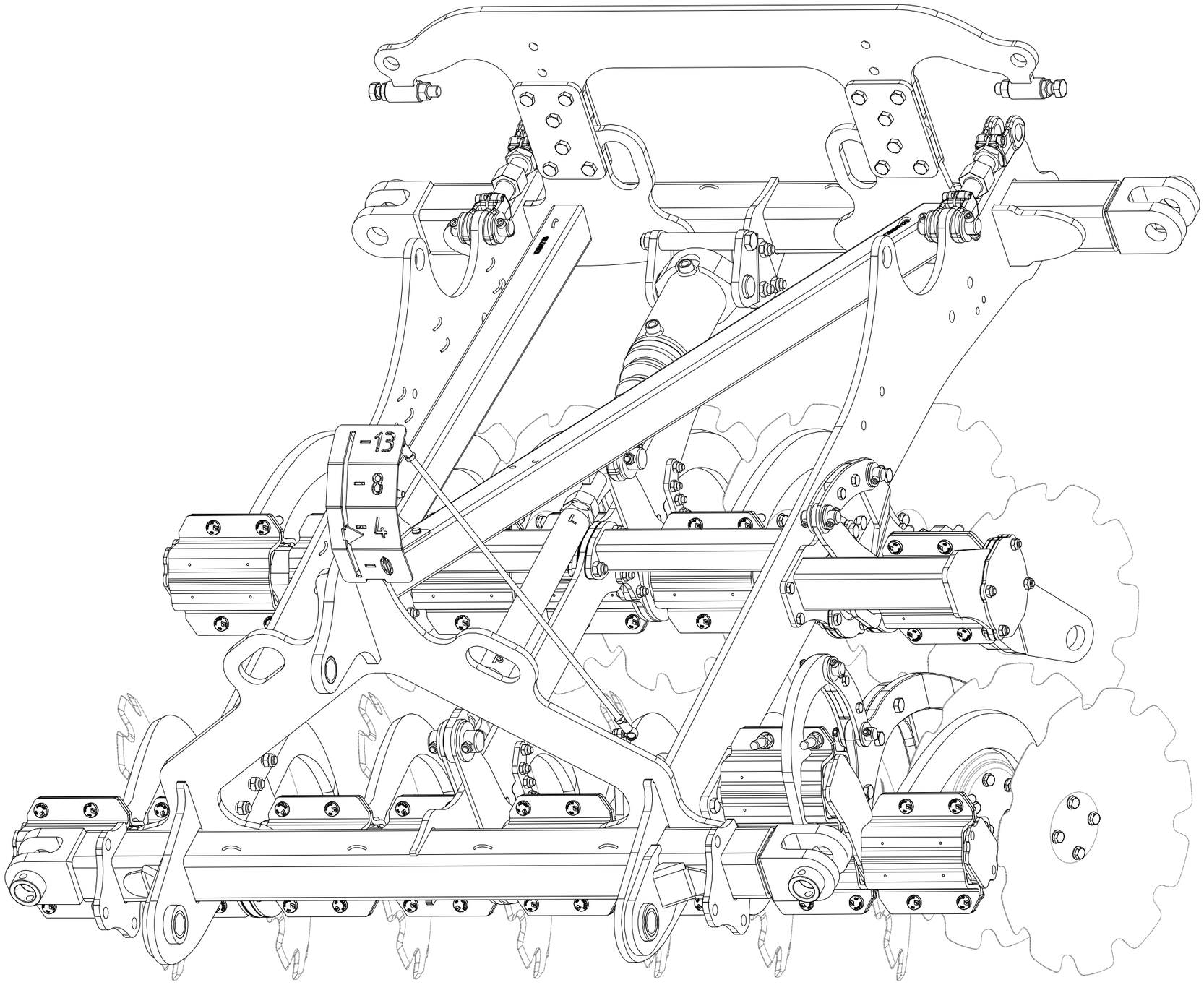

CZ STŘEDNÍ RÁM

D RAHMEN, MITTLERE

F CHASSIS CENTRAL

GB CENTRAL FRAME

RU СРЕДНЯЯ РАМА

PL SREDNIA RAMA

VZ00067086

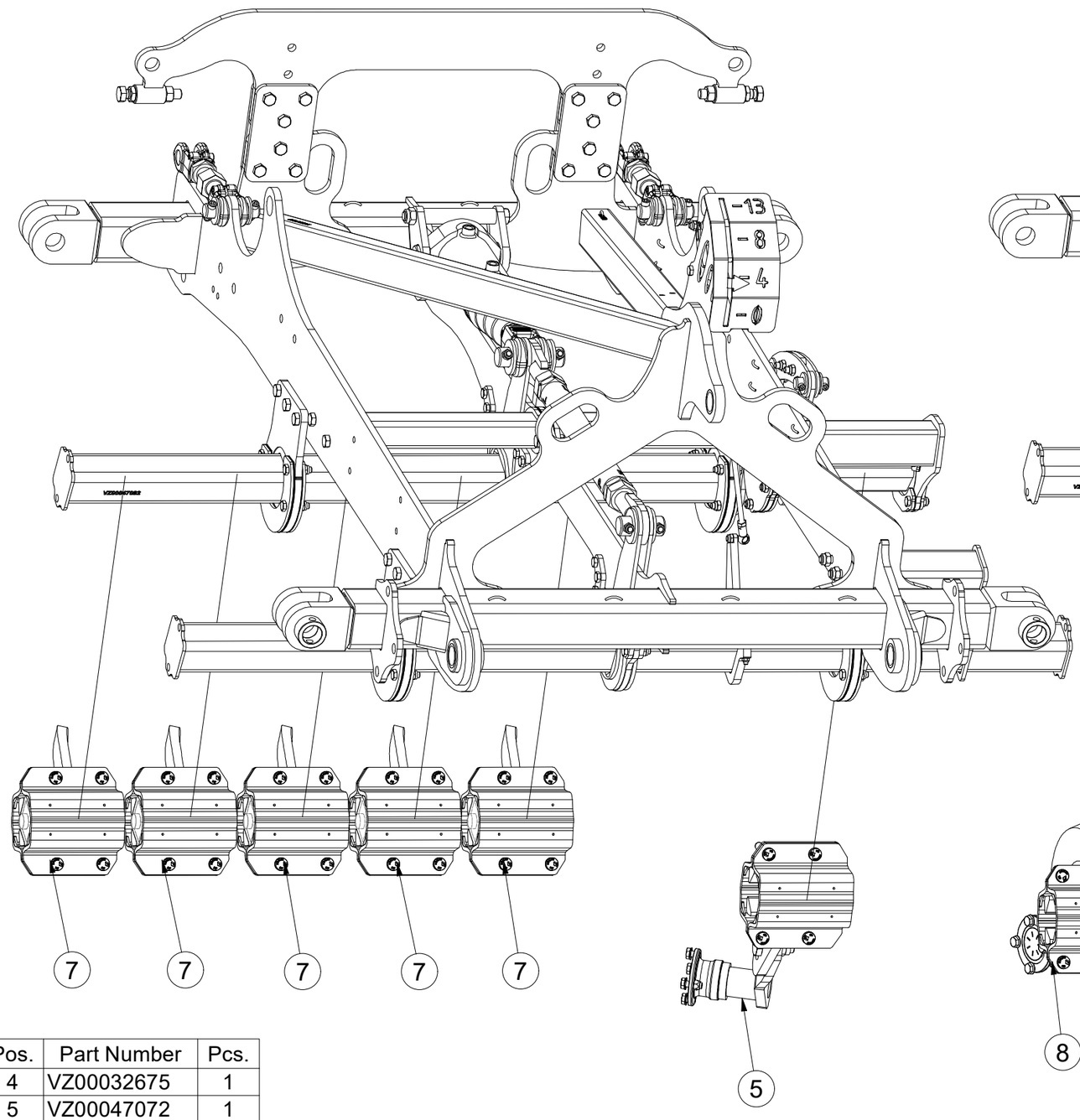

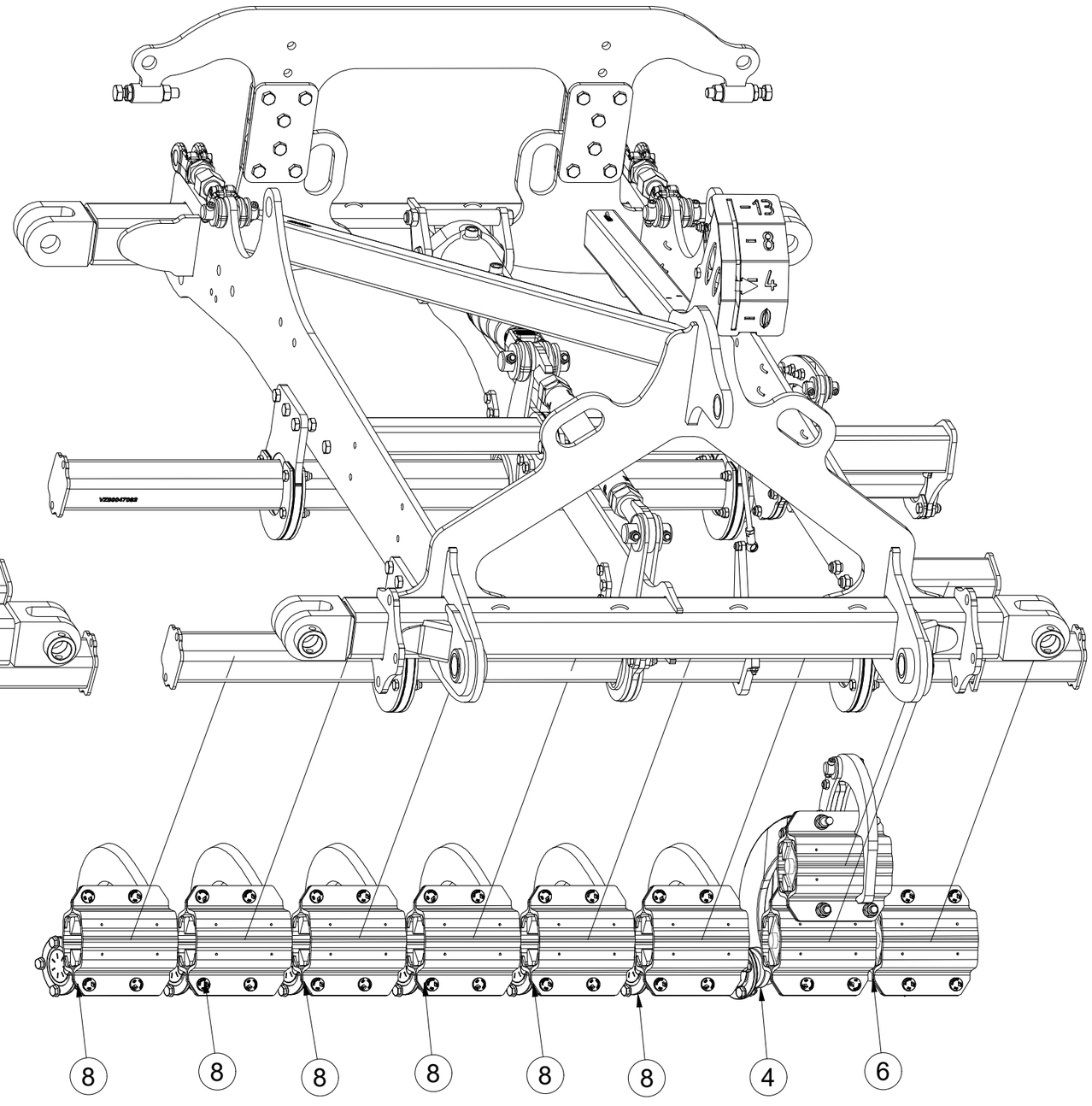

Pos.	Part Number	Pcs.
4	VZ00032675	1
5	VZ00047072	1
6	VZ00032813	1
7	VZ00032808	5
8	VZ00032811	6

(CZ) STŘEDNÍ RÁM
(D) RAHMEN, MITTLERE
(F) CHASSIS CENTRAL
(GB) CENTRAL FRAME
(RU) СРЕДНЯЯ РАМА
(PL) SREDNIA RAMA

VZ00067086

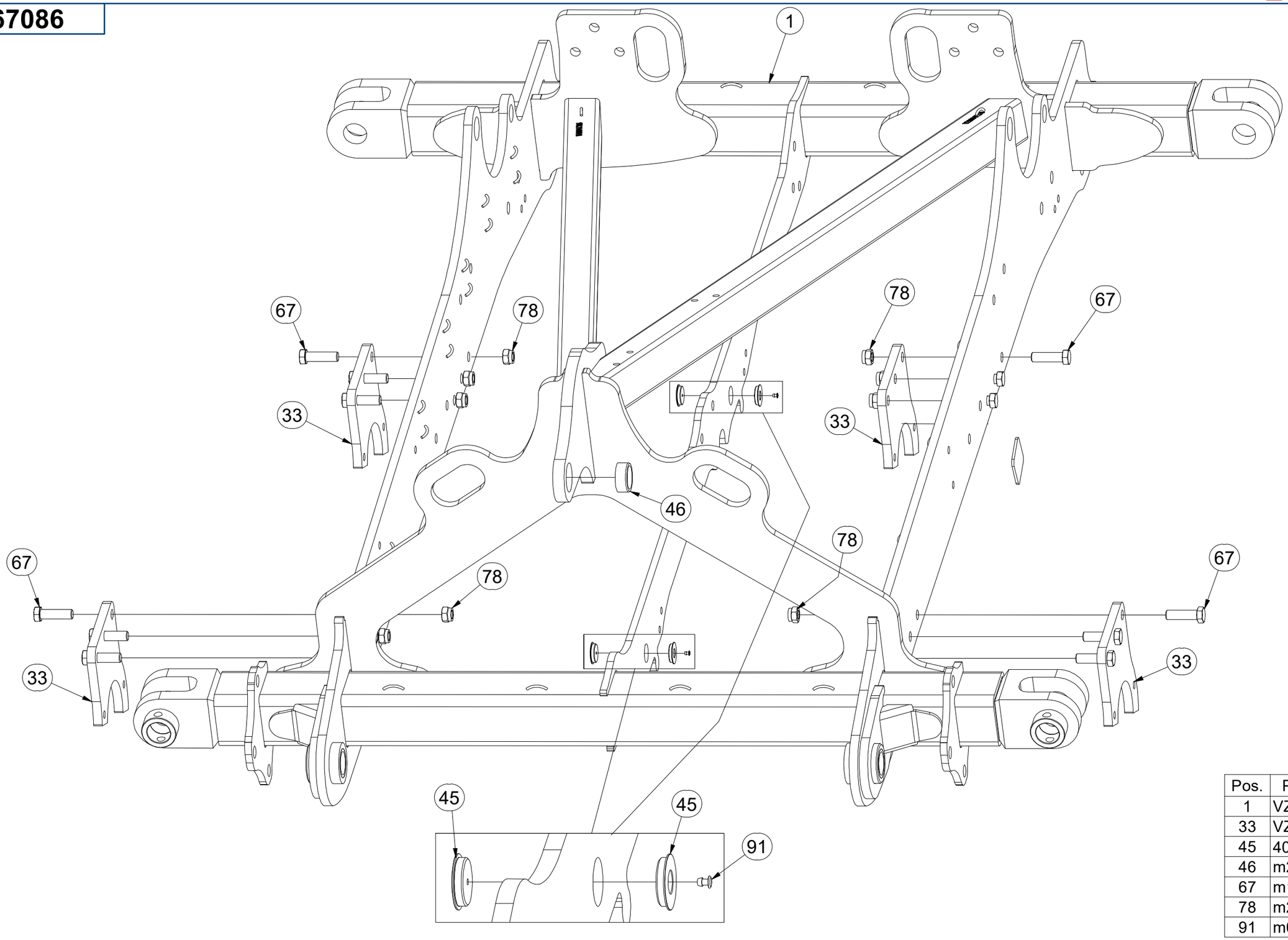

Pos.	Part Number	Pcs.
1	VZ00057948	1
33	VZ00056690	4
45	4025155	4
46	m22245	1
67	m18514	12
78	m20385	33
91	m05587	2

CZ STŘEDNÍ RÁM

D RAHMEN, MITTLERE

F CHASSIS CENTRAL

GB CENTRAL FRAME

RU СРЕДНЯЯ РАМА

PL SREDNIA RAMA

VZ00067086

Pos.	Part Number	Pcs.
20	VZ00046362	2
31	VZ00032334	4
32	VZ00032331	4
60	m12130	32
79	m21001	41

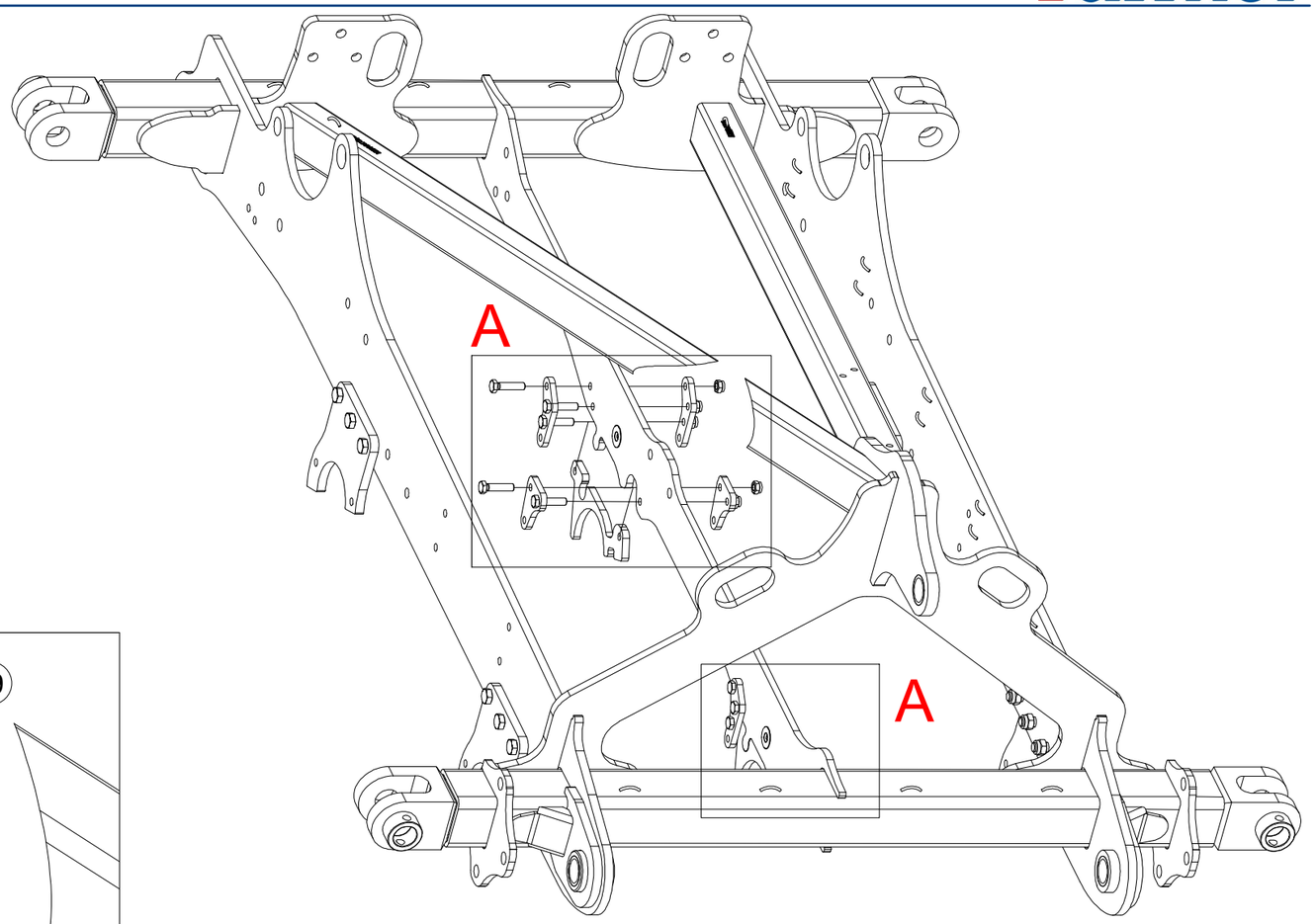

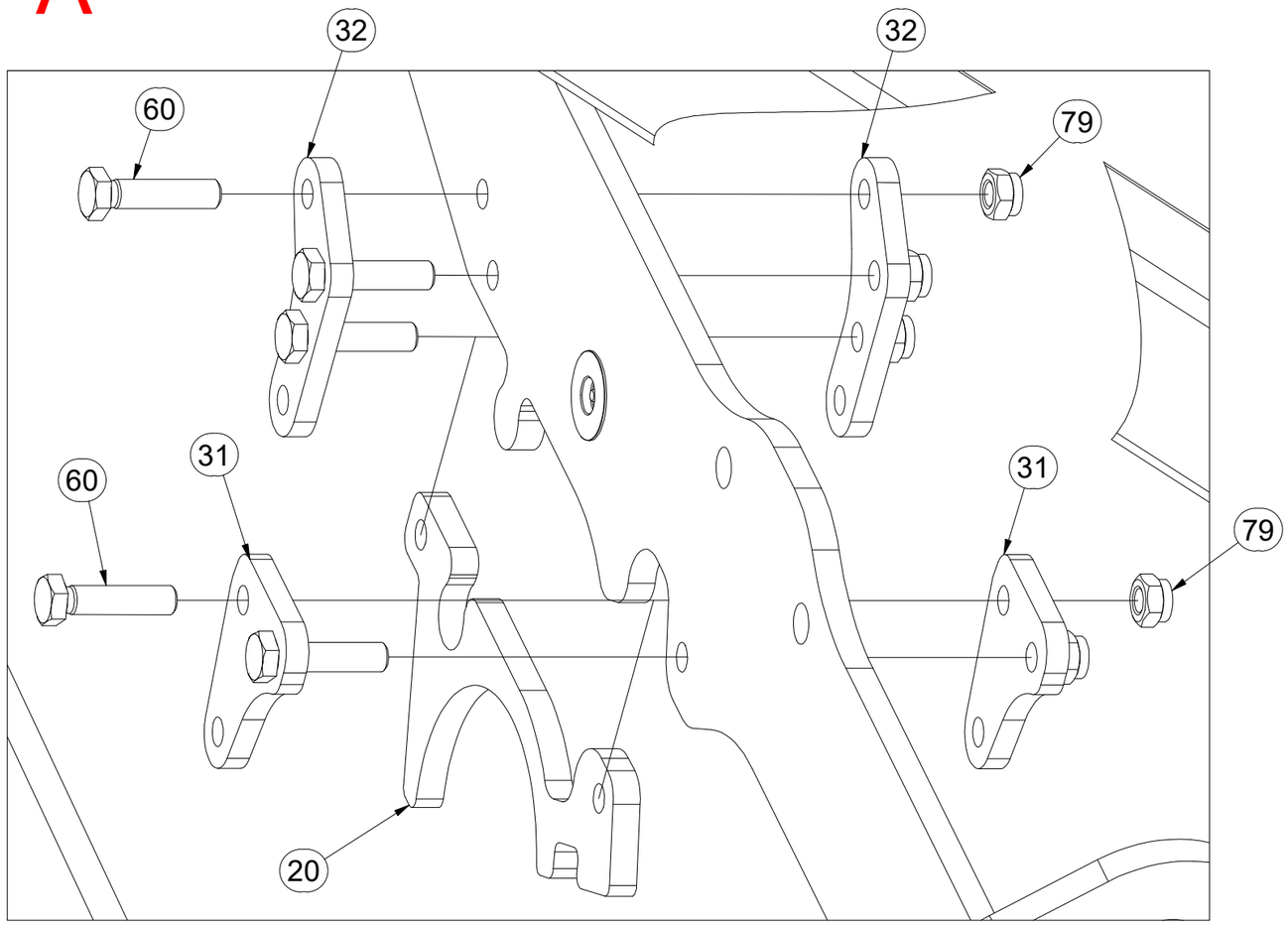

(CZ) STŘEDNÍ RÁM

(D) RAHMEN, MITTLERE

(F) CHASSIS CENTRAL

(GB) CENTRAL FRAME

(RU) СРЕДНЯЯ РАМА

(PL) SREDNIA RAMA

VZ00067086

Pos.	Part Number	Pcs.
2	VZ00067088	1
3	VZ00067087	1
17	VZ00047332	4
30	VZ00047330	8
36	VZ00047331	12
60	m12130	32
79	m21001	41

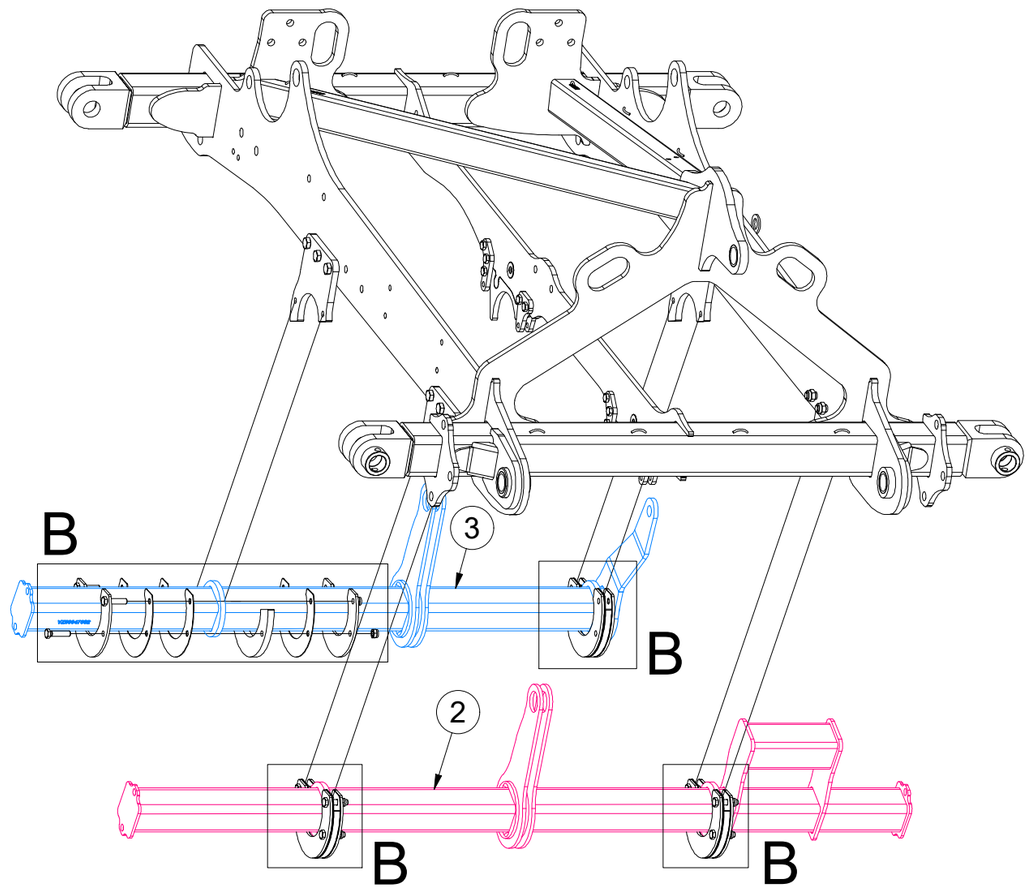

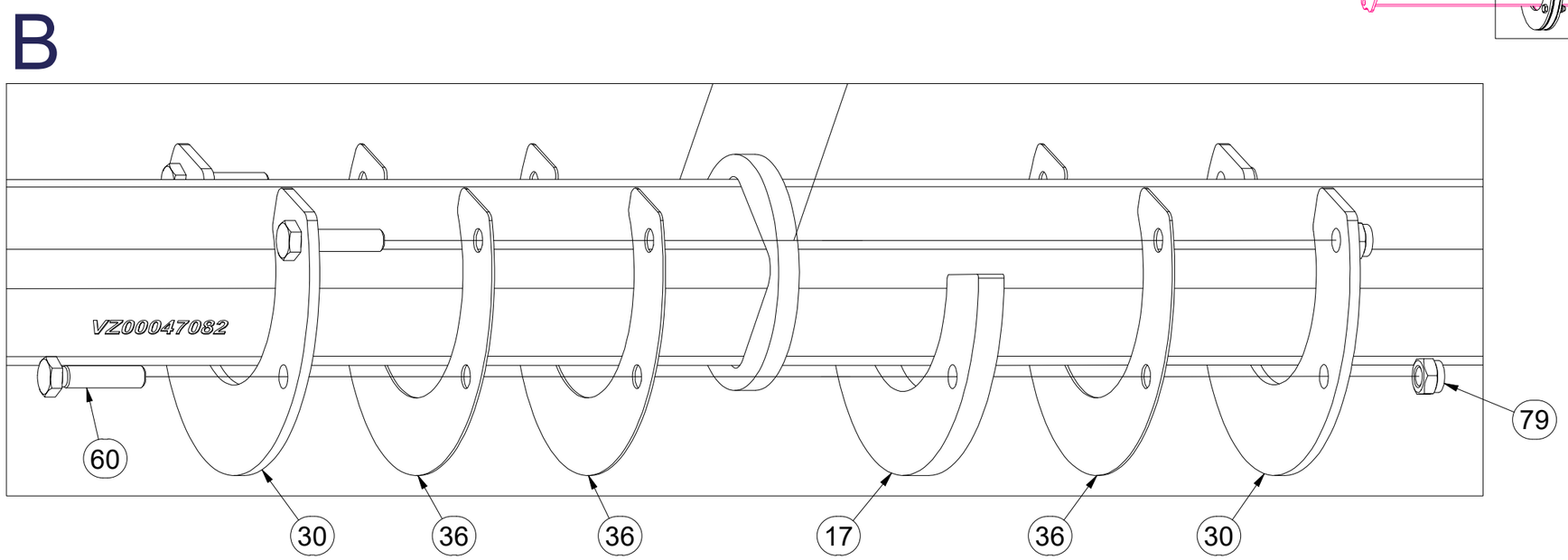

CZ STŘEDNÍ RÁM

D RAHMEN, MITTLERE

F CHASSIS CENTRAL

GB CENTRAL FRAME

RU СРЕДНЯЯ РАМА

PL SREDNIA RAMA

VZ00067086

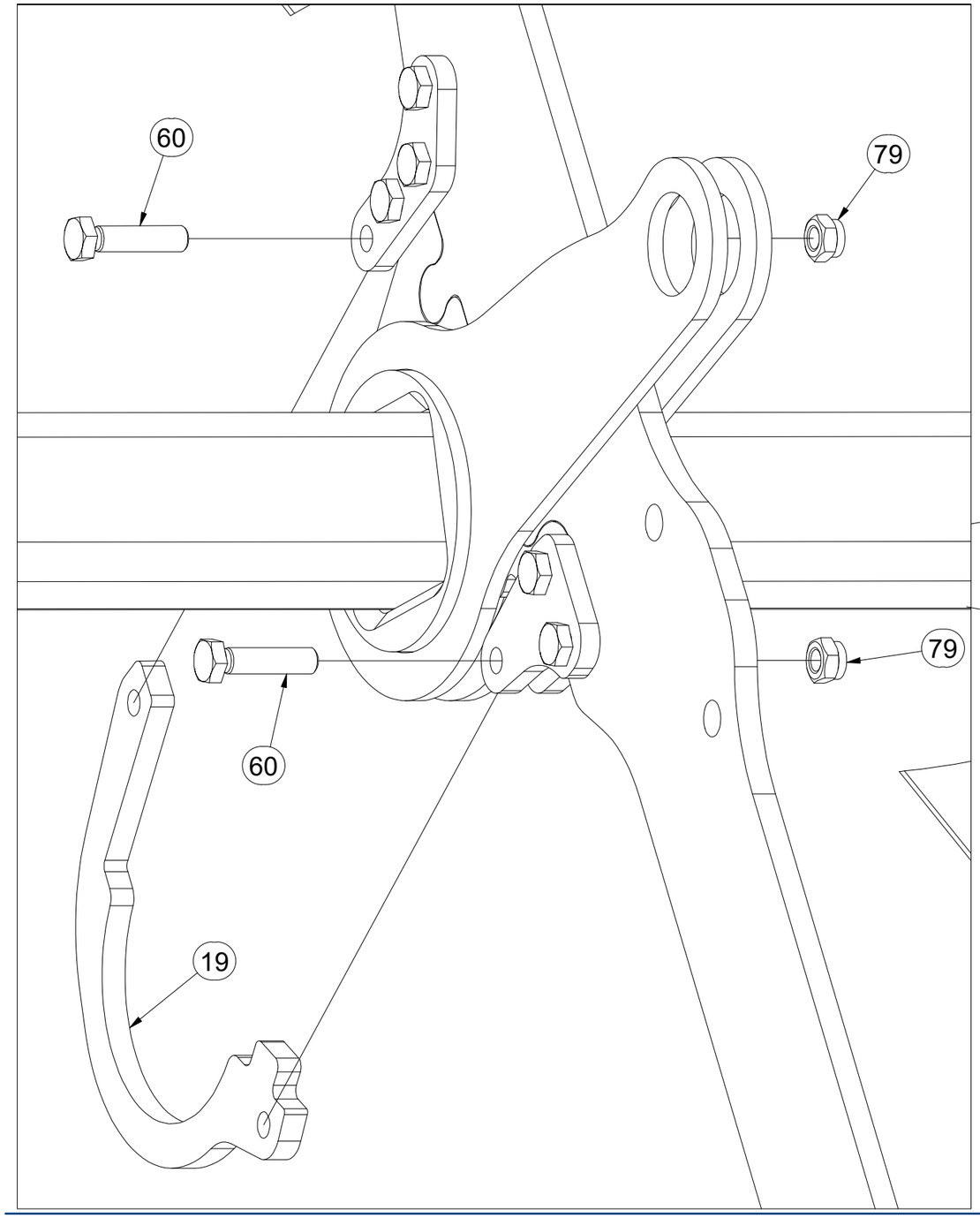

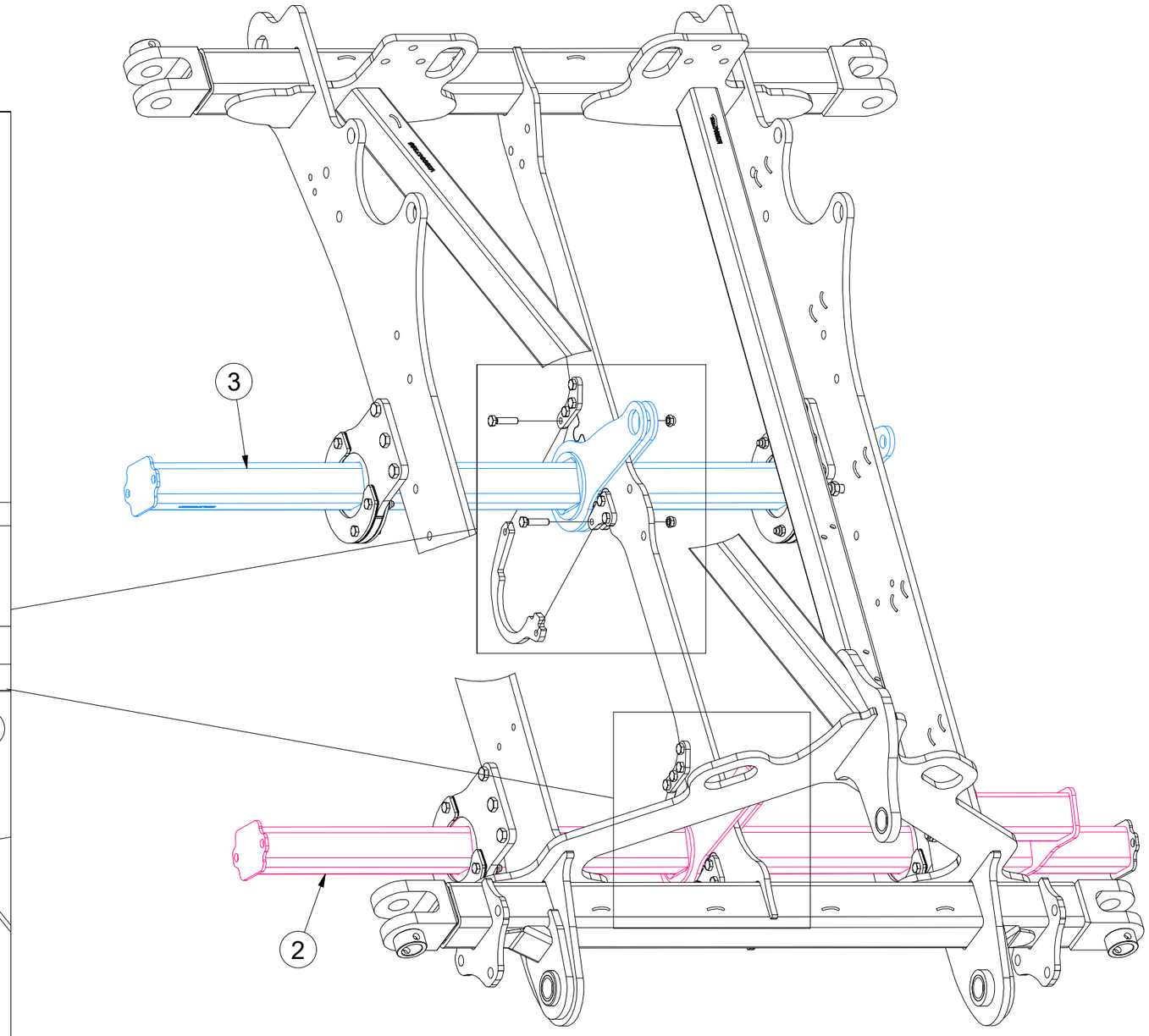

Pos.	Part Number	Pcs.
2	VZ00067088	1
3	VZ00067087	1
19	VZ00046361	2
60	m12130	32
79	m21001	41

CZ STŘEDNÍ RÁM

D RAHMEN, MITTLERE

F CHASSIS CENTRAL

GB CENTRAL FRAME

RU СРЕДНЯЯ РАМА

PL SREDNIA RAMA

VZ00067086

Pos.	Part Number	Pcs.
9	VZ00047066	1
10	VZ00067433	1
28	VZ00047064	1
35	VZ00067381	2
39	VZ00033101	4
63	m17657	7
79	m21001	41
93	VZ00067383	1
94	VZ00067432	1
95	VZ00067441	2
96	VZ00067431	1

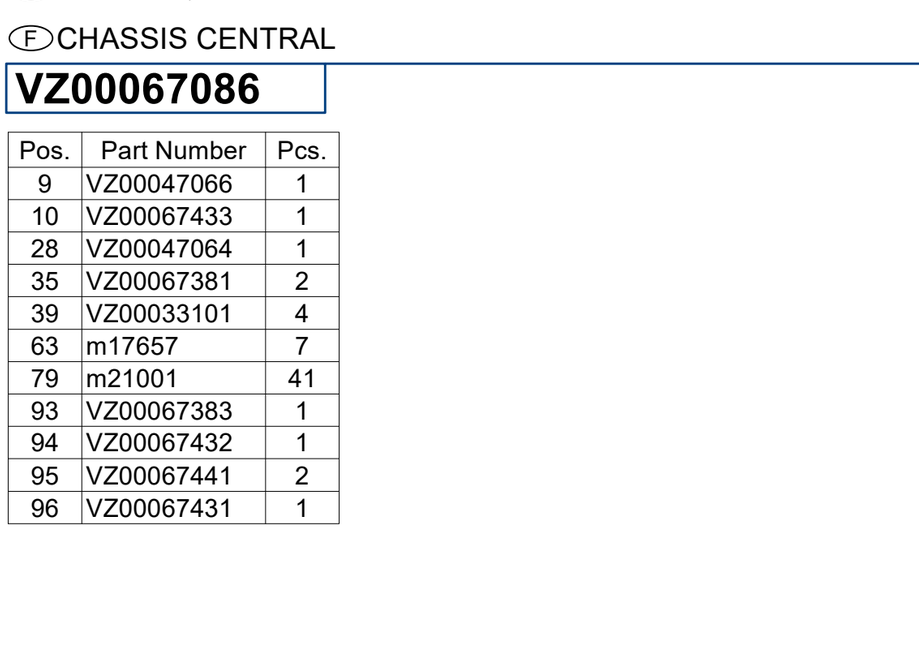

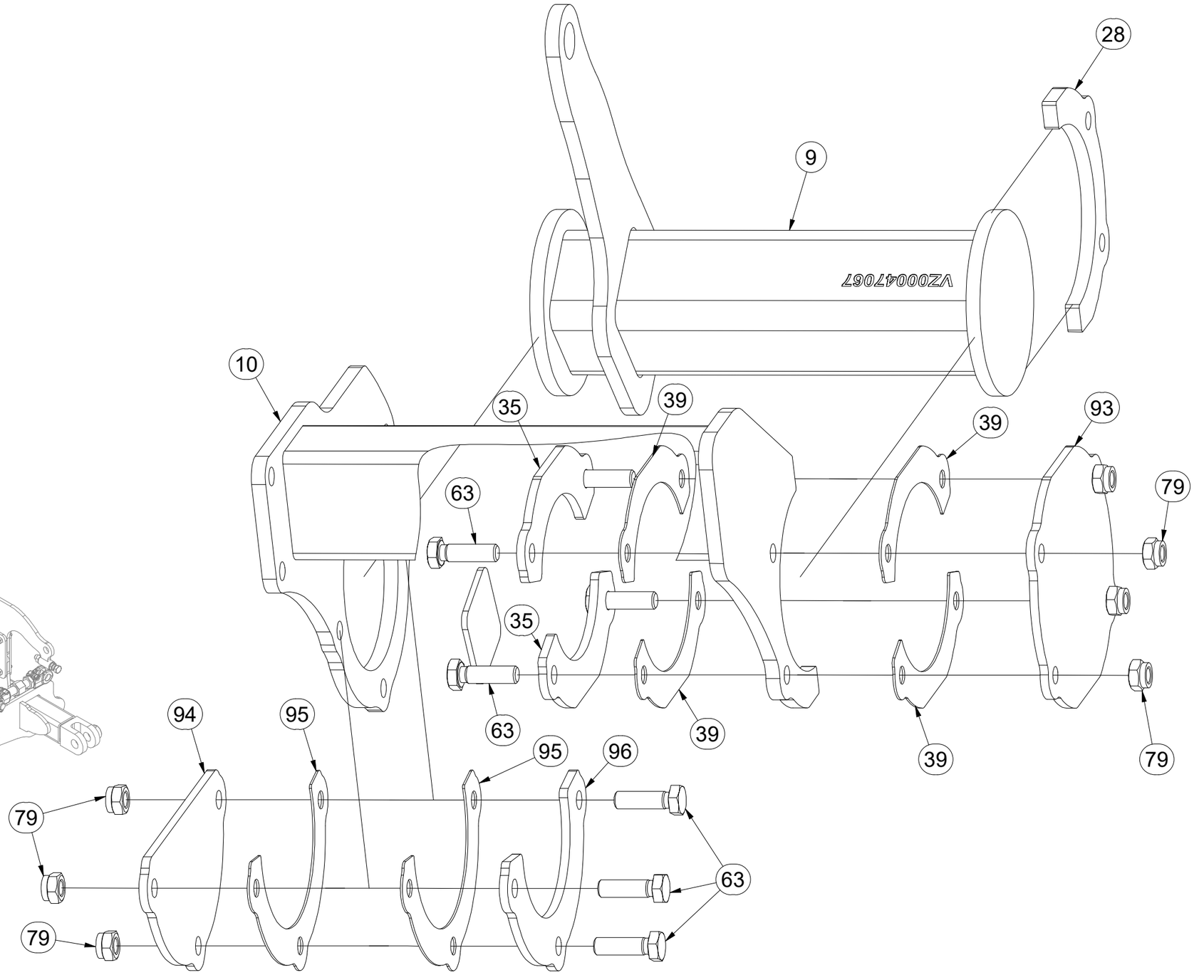

CZ STŘEDNÍ RÁM

D RAHMEN, MITTLERE

F CHASSIS CENTRAL

GB CENTRAL FRAME

RU СРЕДНЯЯ РАМА

PL SREDNIA RAMA

VZ00067086

Pos.	Part Number	Pcs.
11	VZ00047335	2
34	VZ00067382	1
37	VZ00037875	1
38	VZ00038081	6
55	m23456	2
58	m14482	14
59	m10849	2
60	m12130	32
78	m20385	33
79	m21001	41

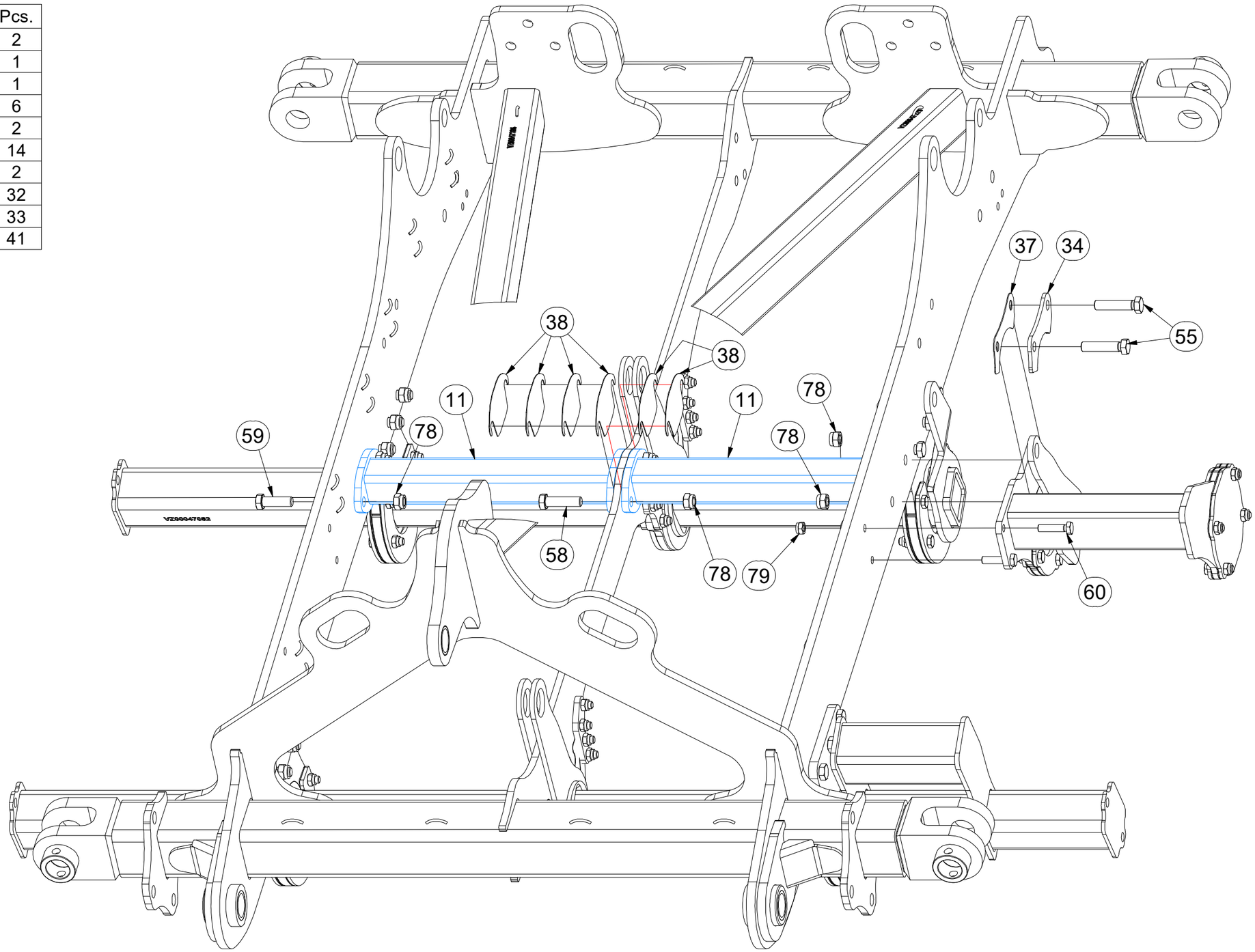

CZ STŘEDNÍ RÁM
D RAHMEN, MITTLERE
F CHASSIS CENTRAL
GB CENTRAL FRAME
RU СРЕДНЯЯ РАМА
PL SREDNIA RAMA

VZ00067086

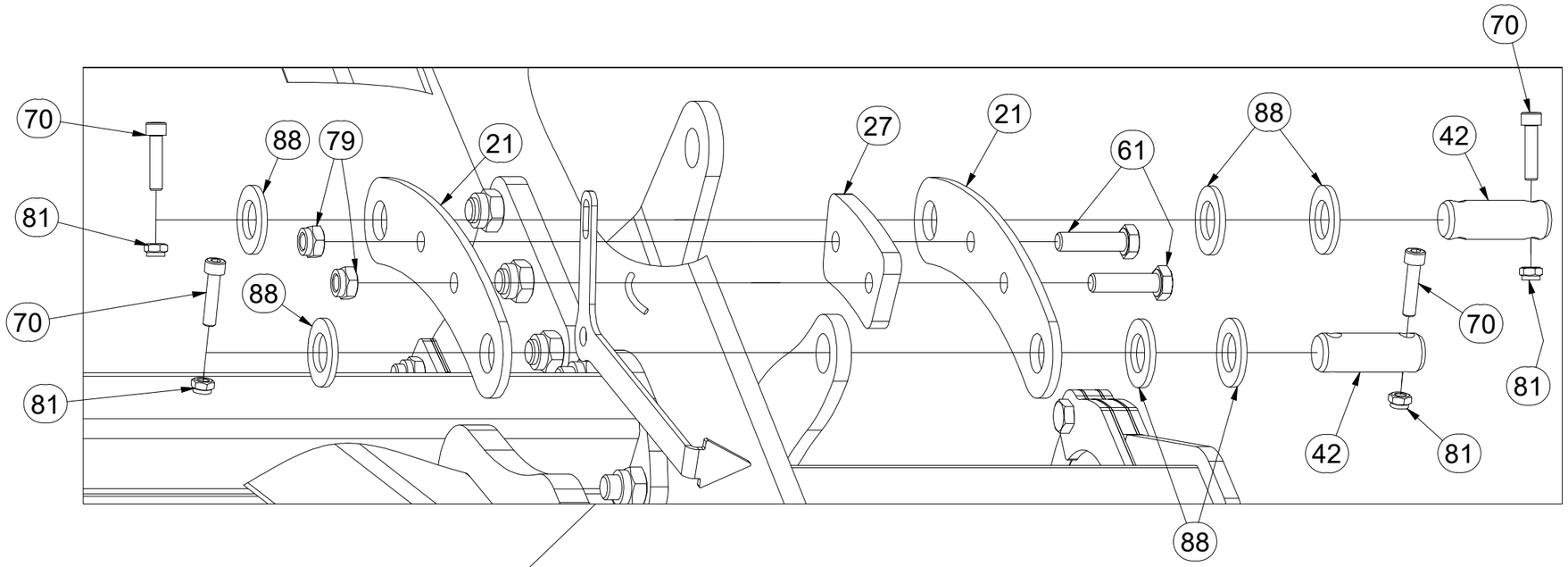

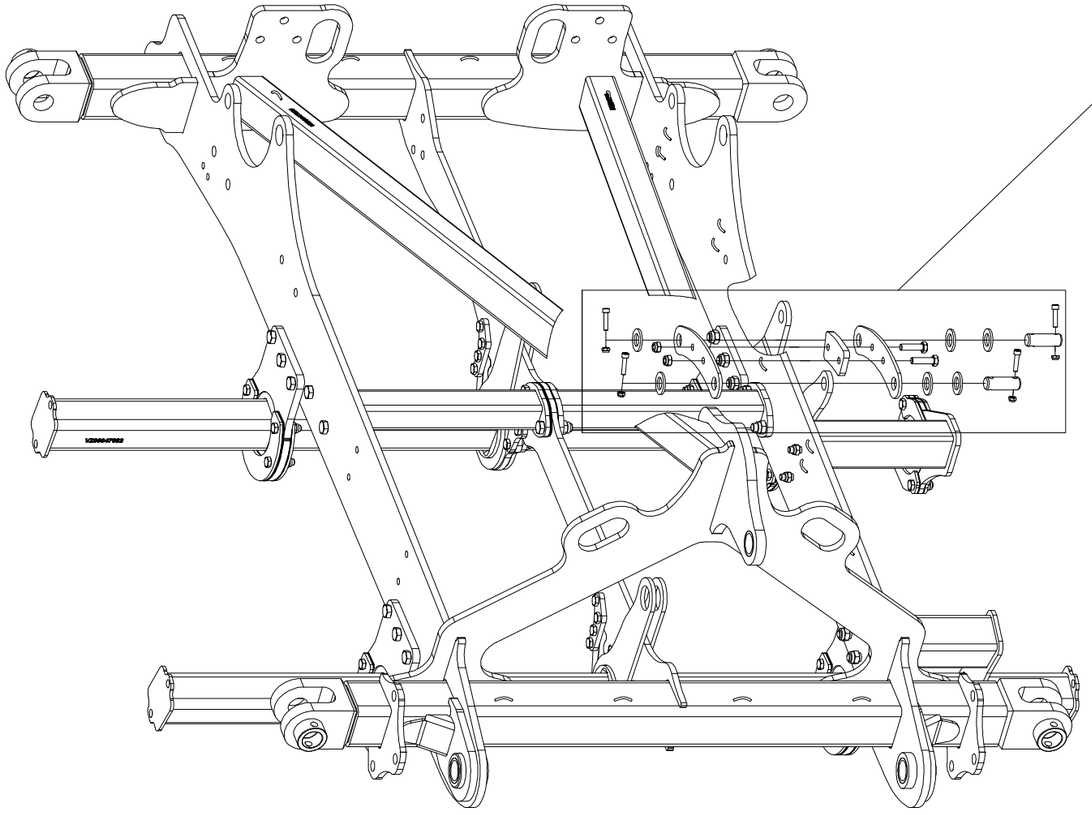

Pos.	Part Number	Pcs.
21	VZ00047112	2
27	VZ00037881	1
42	4012992	2
61	m06077	2
70	m09464	4
79	m21001	41
81	m04503	6
88	m14028	6

CZ STŘEDNÍ RÁM
D RAHMEN, MITTLERE
F CHASSIS CENTRAL
GB CENTRAL FRAME
RU СРЕДНЯЯ РАМА
PL SREDNIA RAMA

VZ00067086

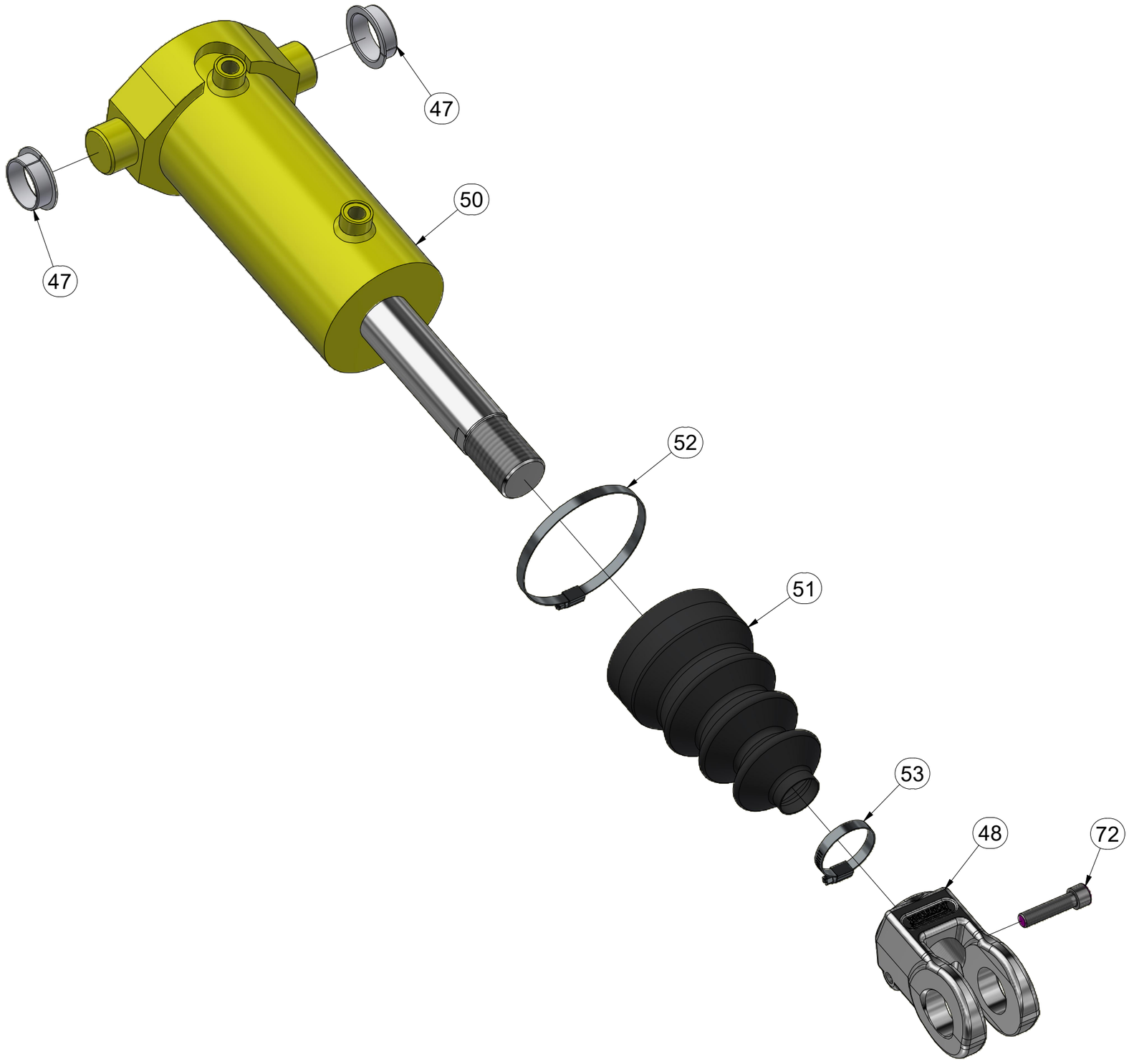

Pos.	Part Number	Pcs.
47	m14755	2
48	VZ00061799	1
50	m26318	1
51	m19897	1
52	m17208	1
53	m05890	1
72	m25842	1

CZ STŘEDNÍ RÁM

D RAHMEN, MITTLERE

F CHASSIS CENTRAL

GB CENTRAL FRAME

RU СРЕДНЯЯ РАМА

PL SREDNIA RAMA

VZ00067086

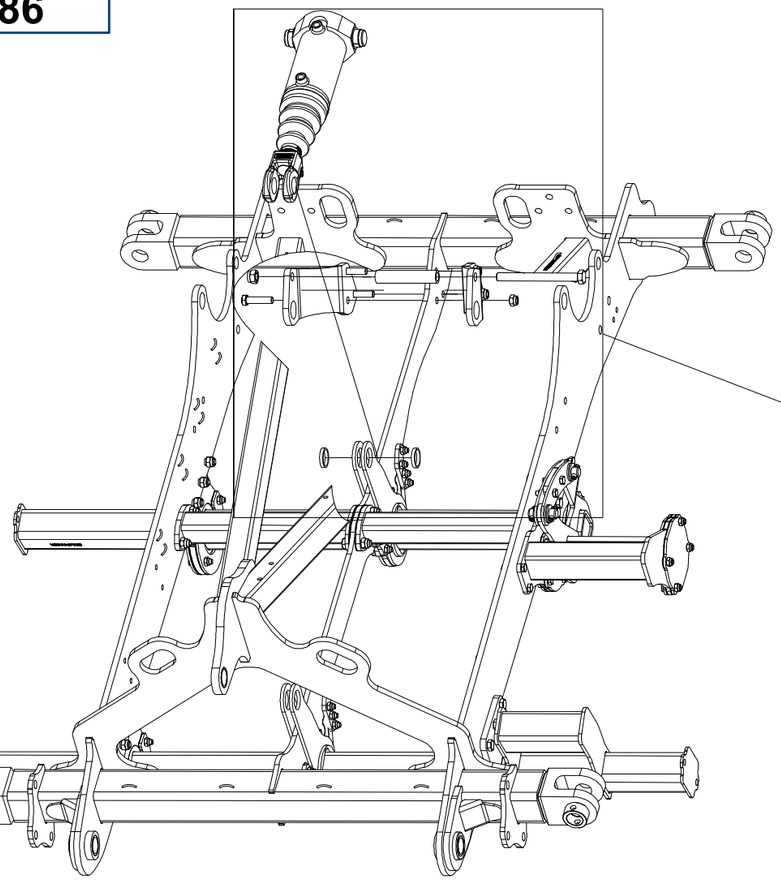

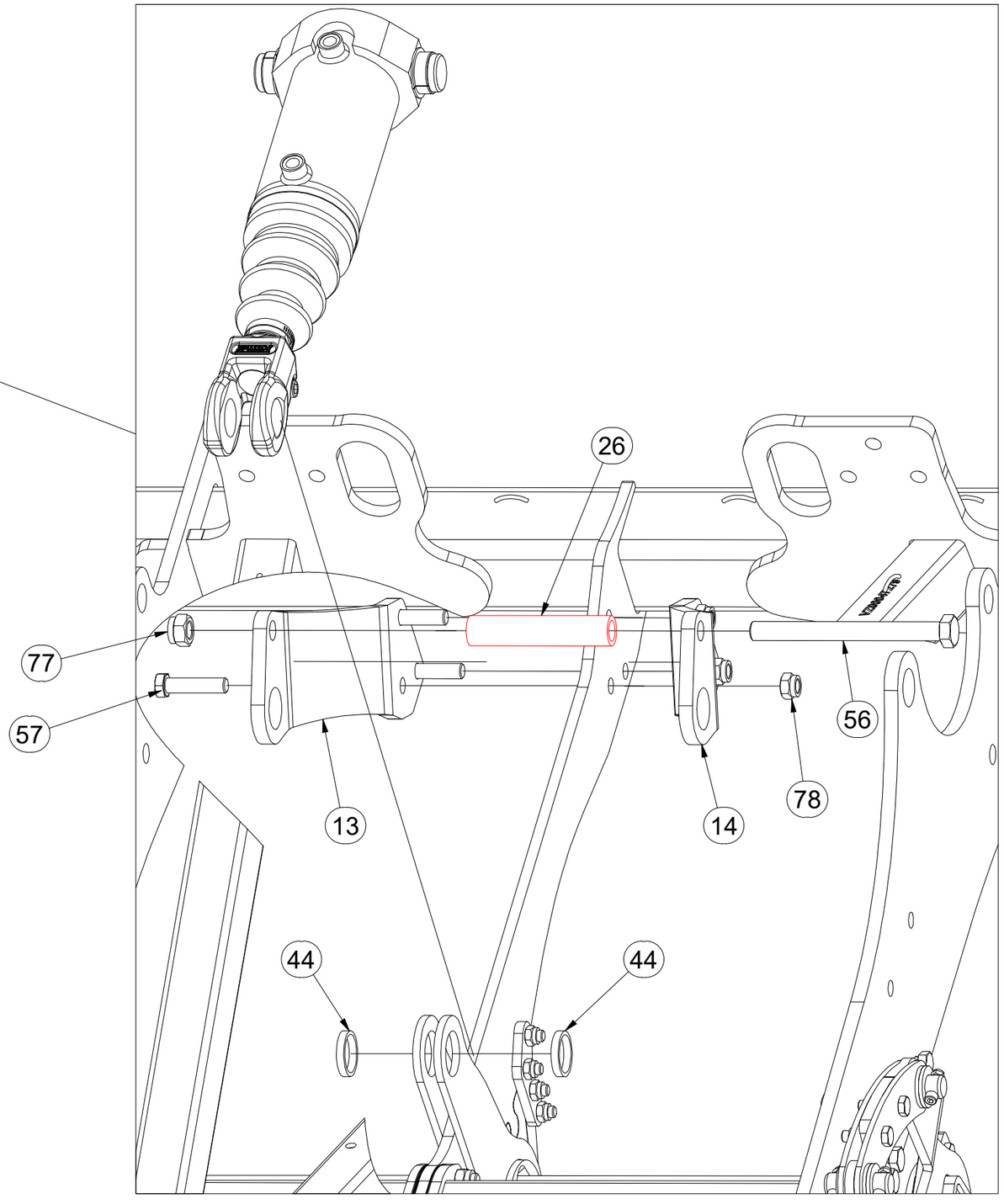

Pos.	Part Number	Pcs.
13	VZ00064331	1
14	VZ00064329	1
26	VZ00033077	1
44	4024989	4
56	m17543	1
57	m21355	3
77	m05648	1
78	m20385	33

CZ STŘEDNÍ RÁM

D RAHMEN, MITTLERE

F CHASSIS CENTRAL

GB CENTRAL FRAME

RU СРЕДНЯЯ РАМА

PL SREDNIA RAMA

VZ00067086

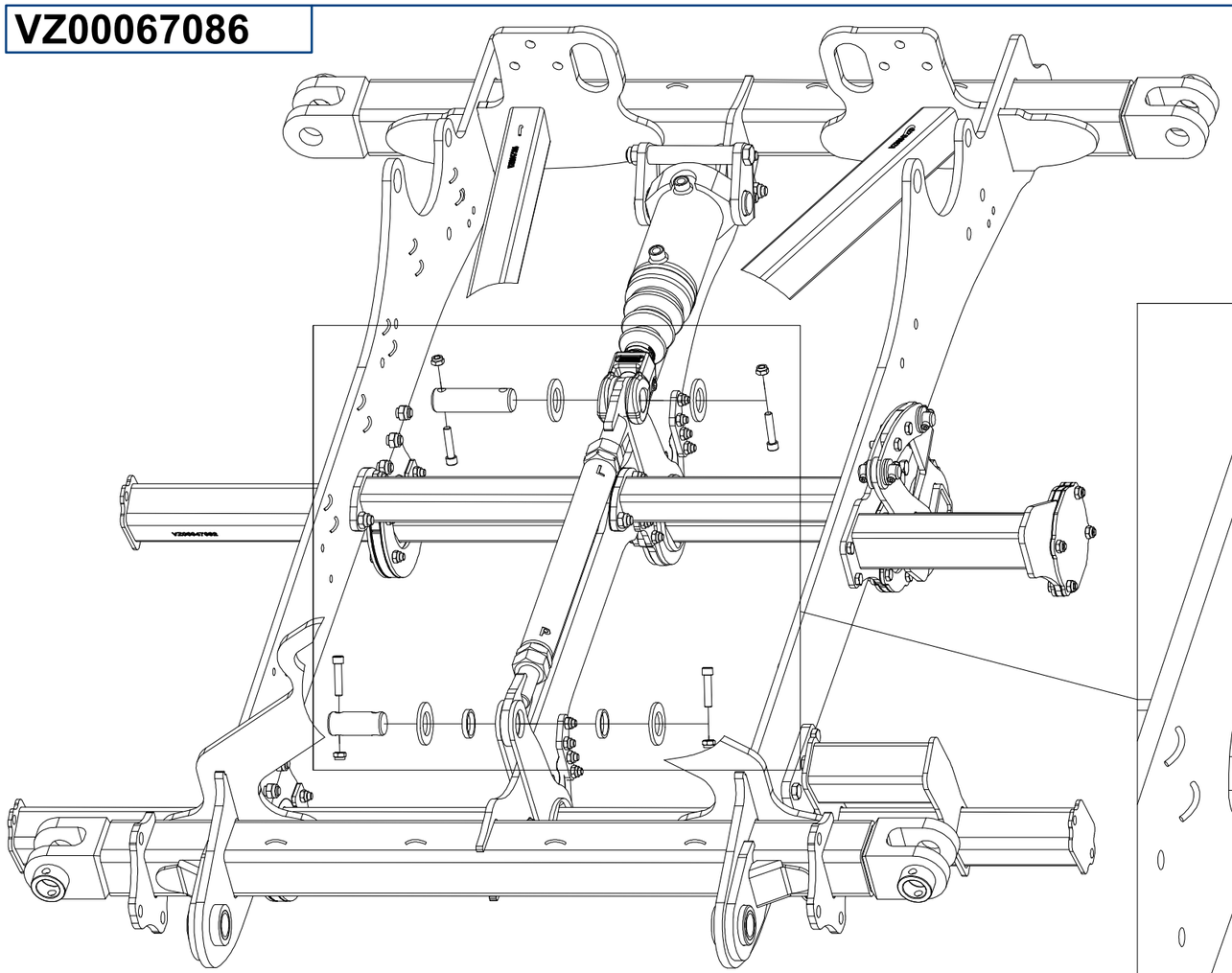

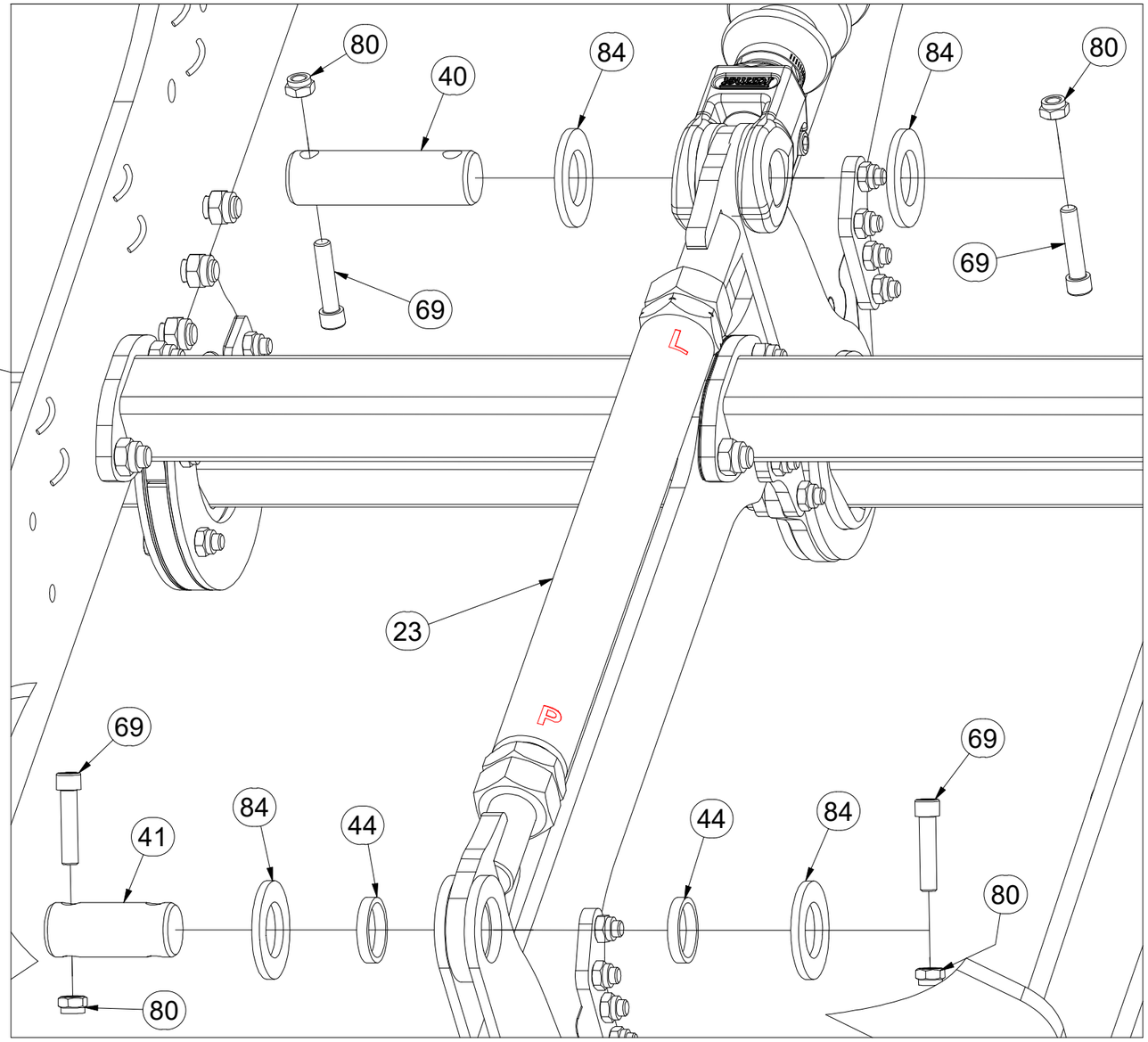

Pos.	Part Number	Pcs.
23	VZ00032158	1
40	4007730	1
41	4007645	1
44	4024989	4
69	m14008	4
80	m04301	5
84	m03636	4

CZ STŘEDNÍ RÁM

D RAHMEN, MITTLERE

F CHASSIS CENTRAL

GB CENTRAL FRAME

RU СРЕДНЯЯ РАМА

PL SREDNIA RAMA

VZ00067086

Pos.	Part Number	Pcs.
24	VZ00058037	2
43	4007639	2
71	m14143	4
83	m03775	4
89	m14029	4

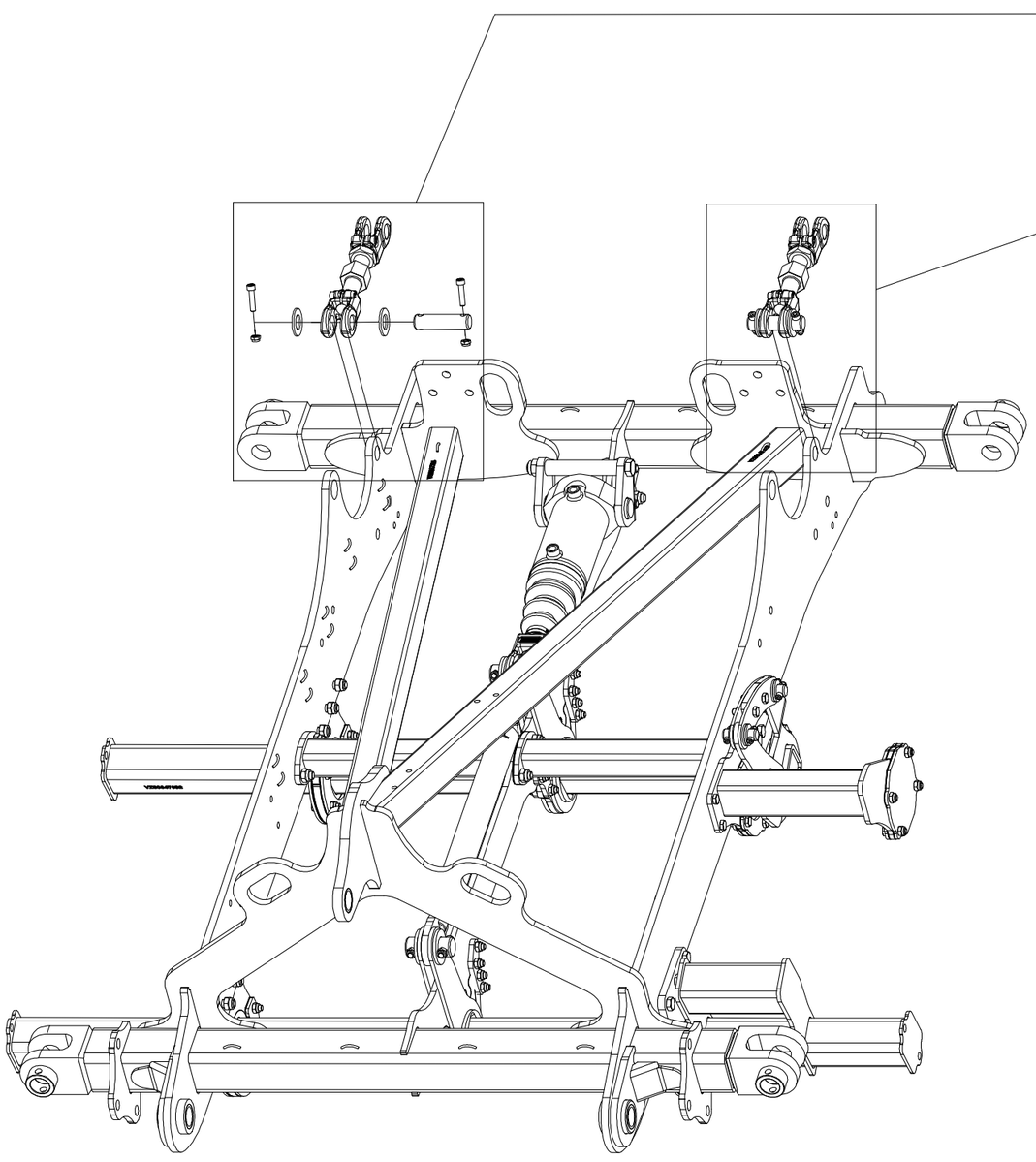

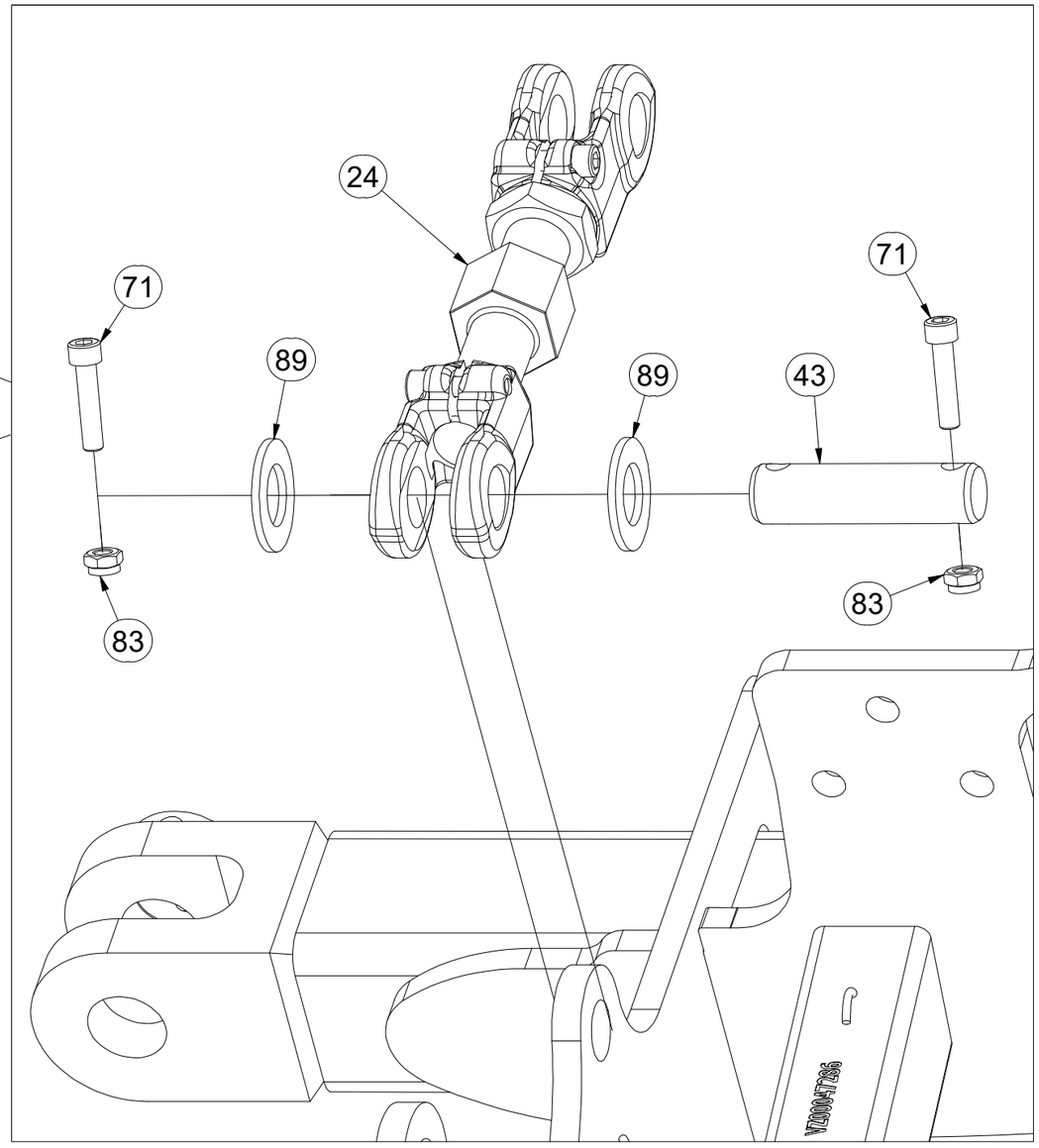

CZ STŘEDNÍ RÁM

D RAHMEN, MITTLERE

F CHASSIS CENTRAL

GB CENTRAL FRAME

RU СРЕДНЯЯ РАМА

PL SREDNIA RAMA

VZ00067086

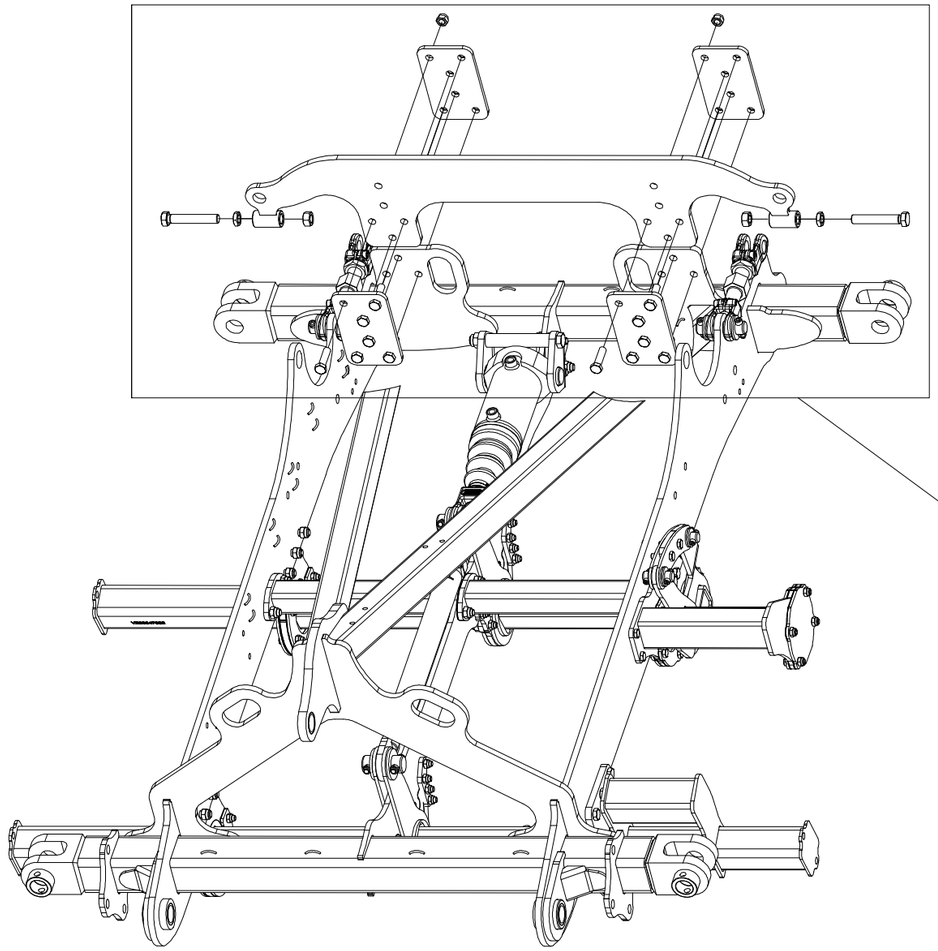

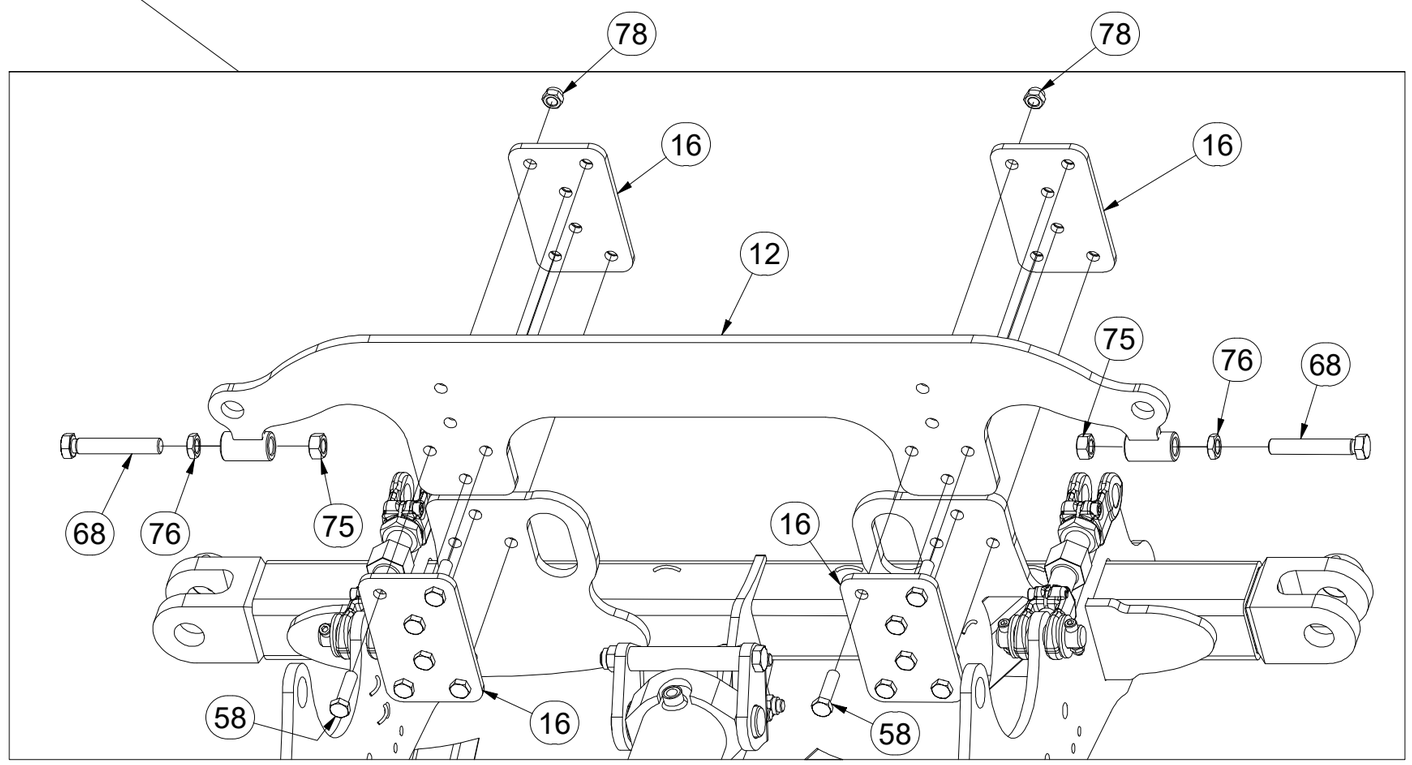

Pos.	Part Number	Pcs.
12	VZ00049169	1
16	VZ00047078	4
58	m14482	14
68	m25479	2
75	m01307	2
76	m04284	2
78	m20385	33

CZ STŘEDNÍ RÁM
D RAHMEN, MITTLERE
F CHASSIS CENTRAL
GB CENTRAL FRAME
RU СРЕДНЯЯ РАМА
PL SREDNIA RAMA

VZ00067086

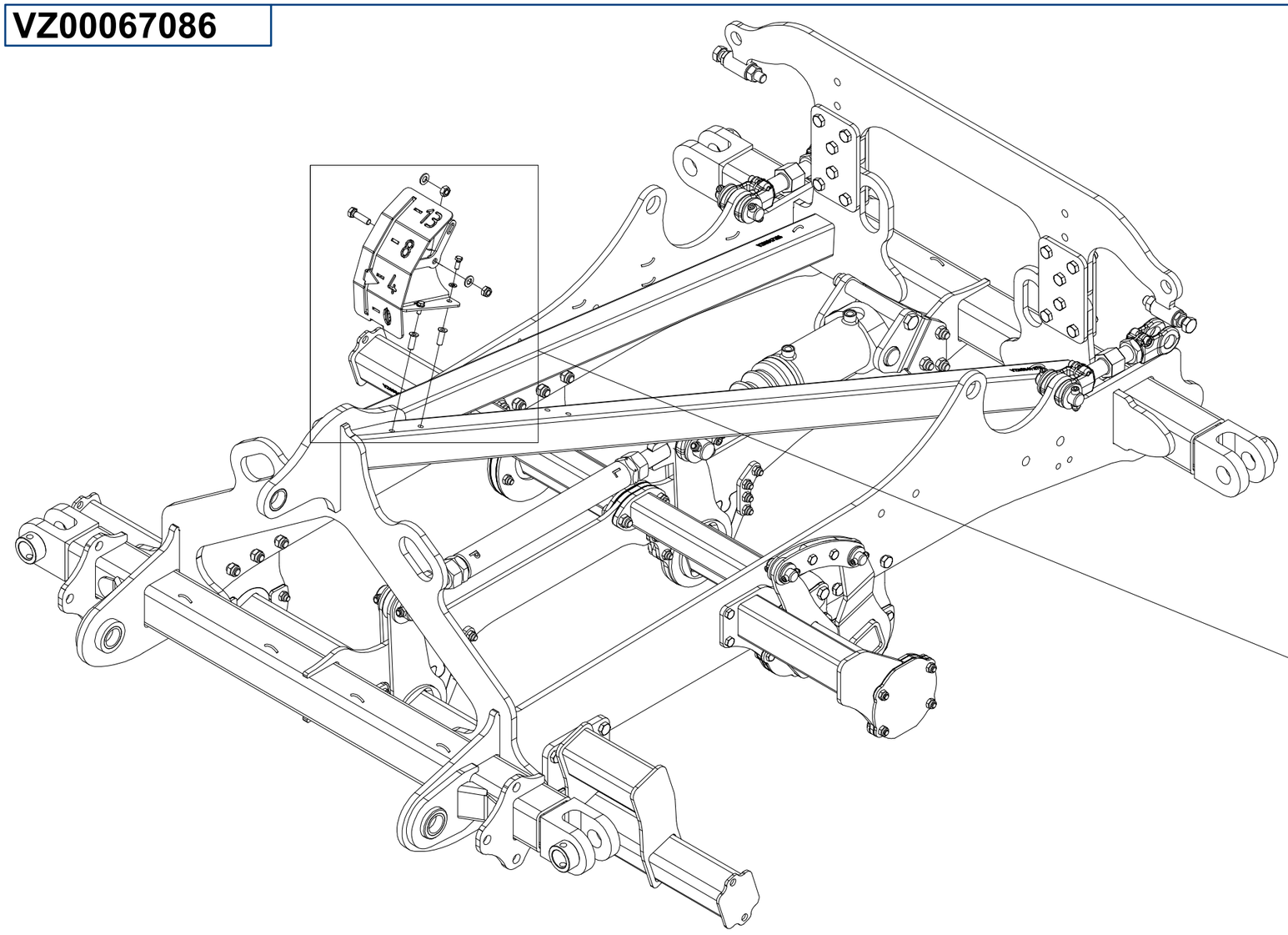

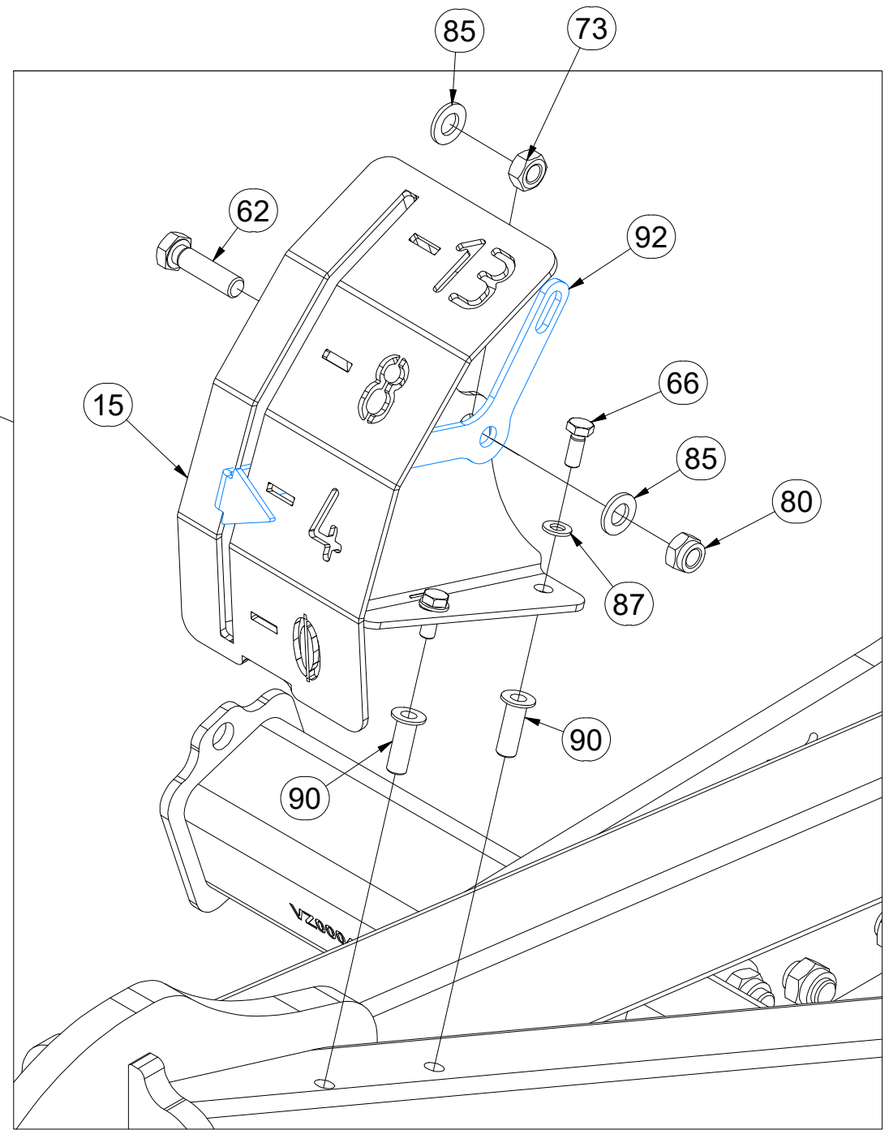

Pos.	Part Number	Pcs.
15	VZ00044905	1
62	m01128	1
66	m01089	2
73	m01305	1
80	m04301	5
85	m01214	2
87	m01203	2
90	m20317	2
92	VZ00067109	1

CZ STŘEDNÍ RÁM

D RAHMEN, MITTLERE

F CHASSIS CENTRAL

GB CENTRAL FRAME

RU СРЕДНЯЯ РАМА

PL SREDNIA RAMA

VZ00067086

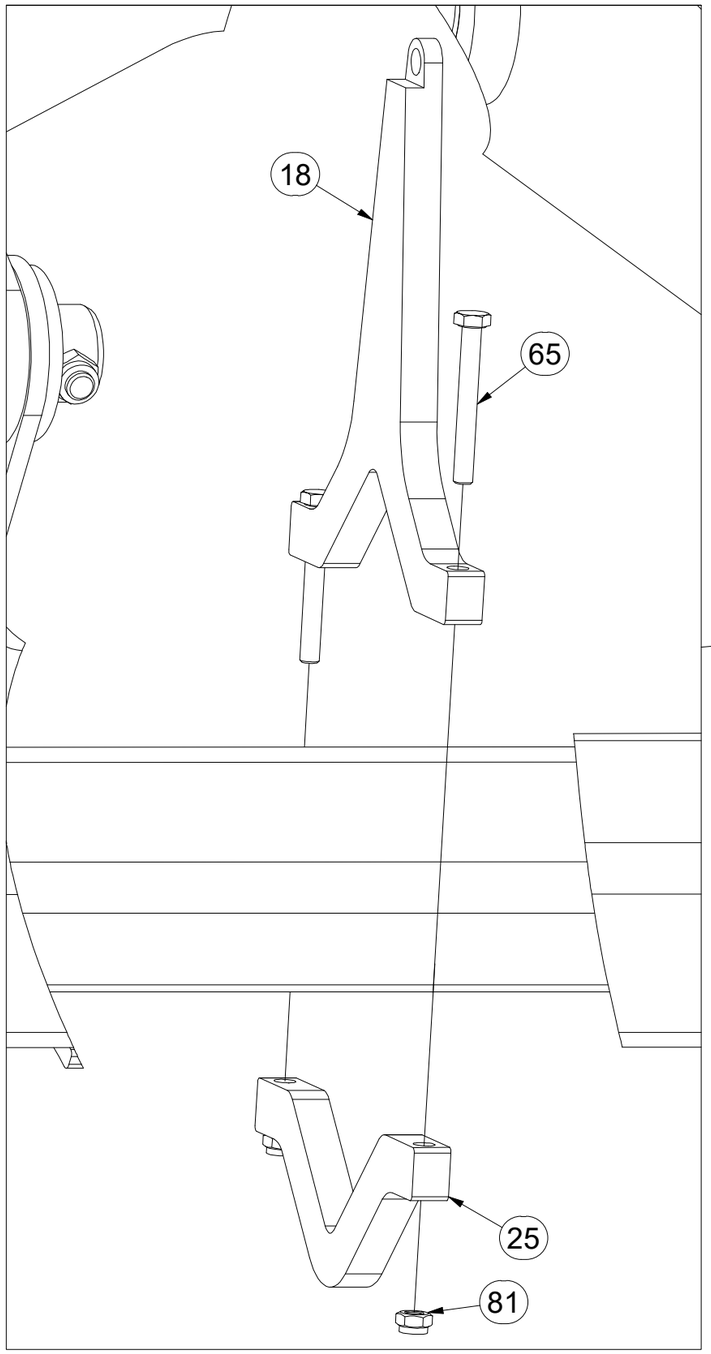

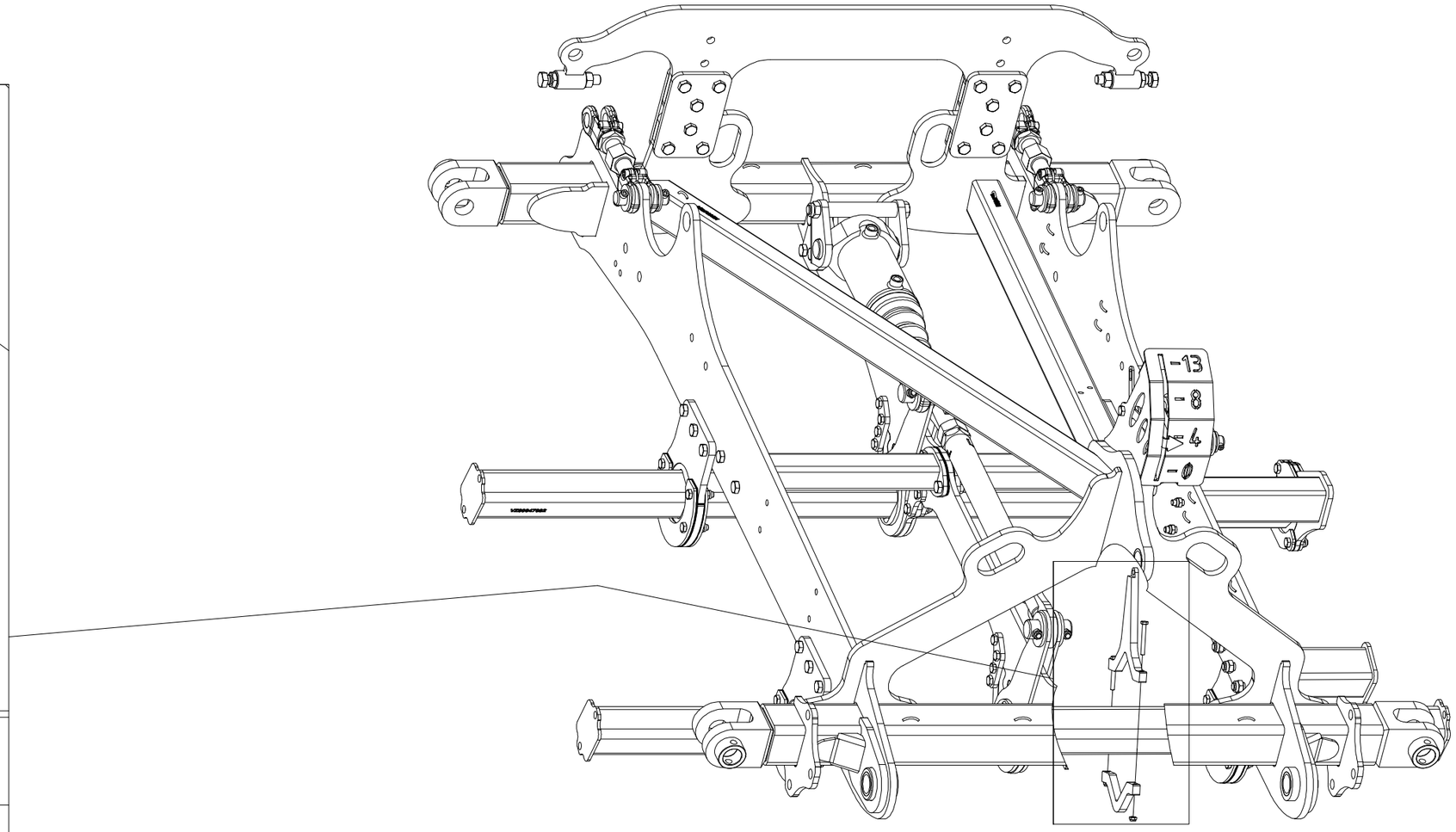

Pos.	Part Number	Pcs.
18	VZ00026386	1
25	VZ00002316	1
65	m03931	2
81	m04503	6

CZ STŘEDNÍ RÁM

D RAHMEN, MITTLERE

F CHASSIS CENTRAL

GB CENTRAL FRAME

RU СРЕДНЯЯ РАМА

PL SREDNIA RAMA

VZ00067086

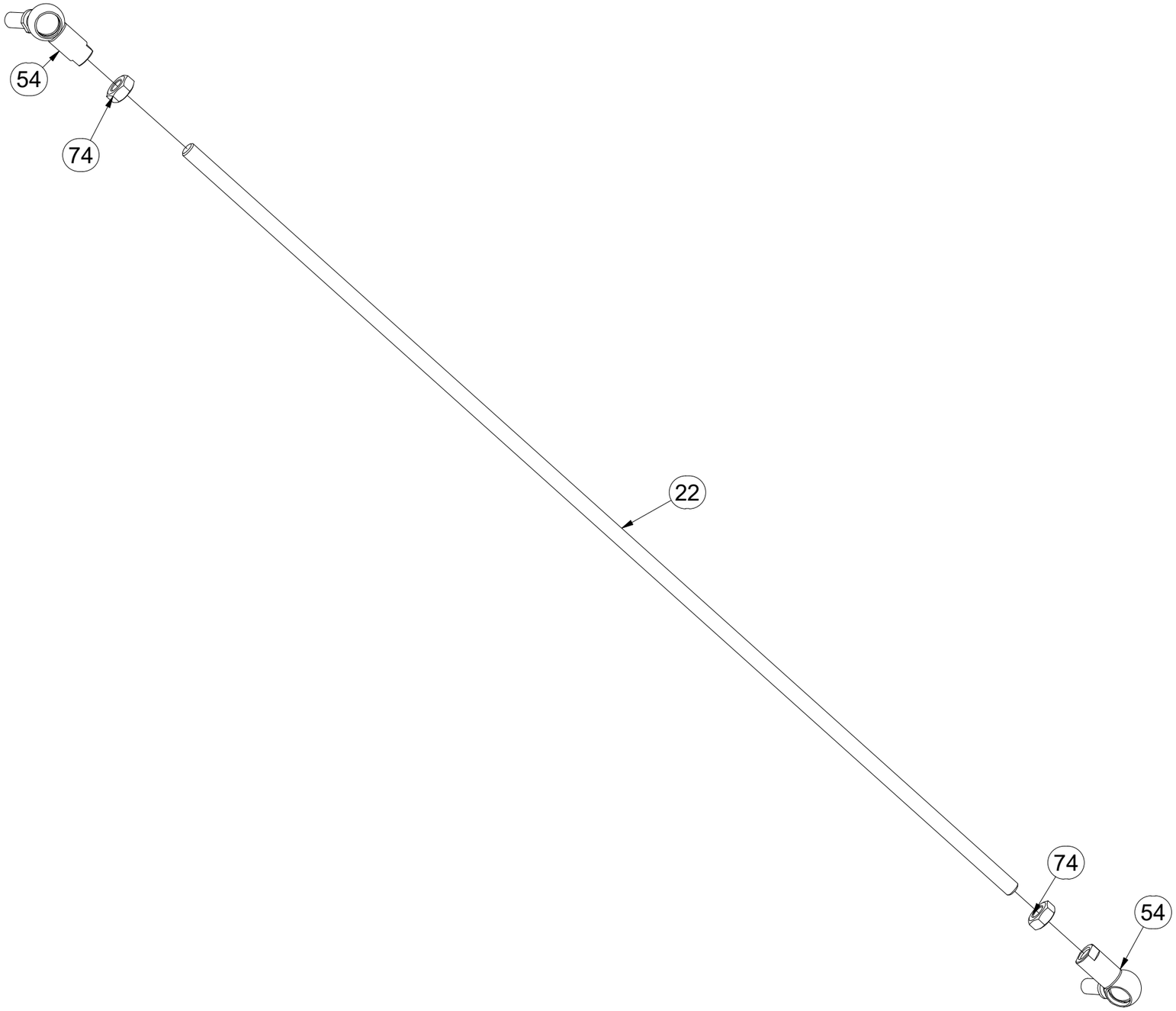

Pos.	Part Number	Pcs.
22	VZ00045613	1
54	m19896	2
74	m01299	2

(CZ) STŘEDNÍ RÁM
(D) RAHMEN, MITTLERE
(F) CHASSIS CENTRAL
(GB) CENTRAL FRAME
(RU) СРЕДНЯЯ РАМА
(PL) SREDNIA RAMA

VZ00067086

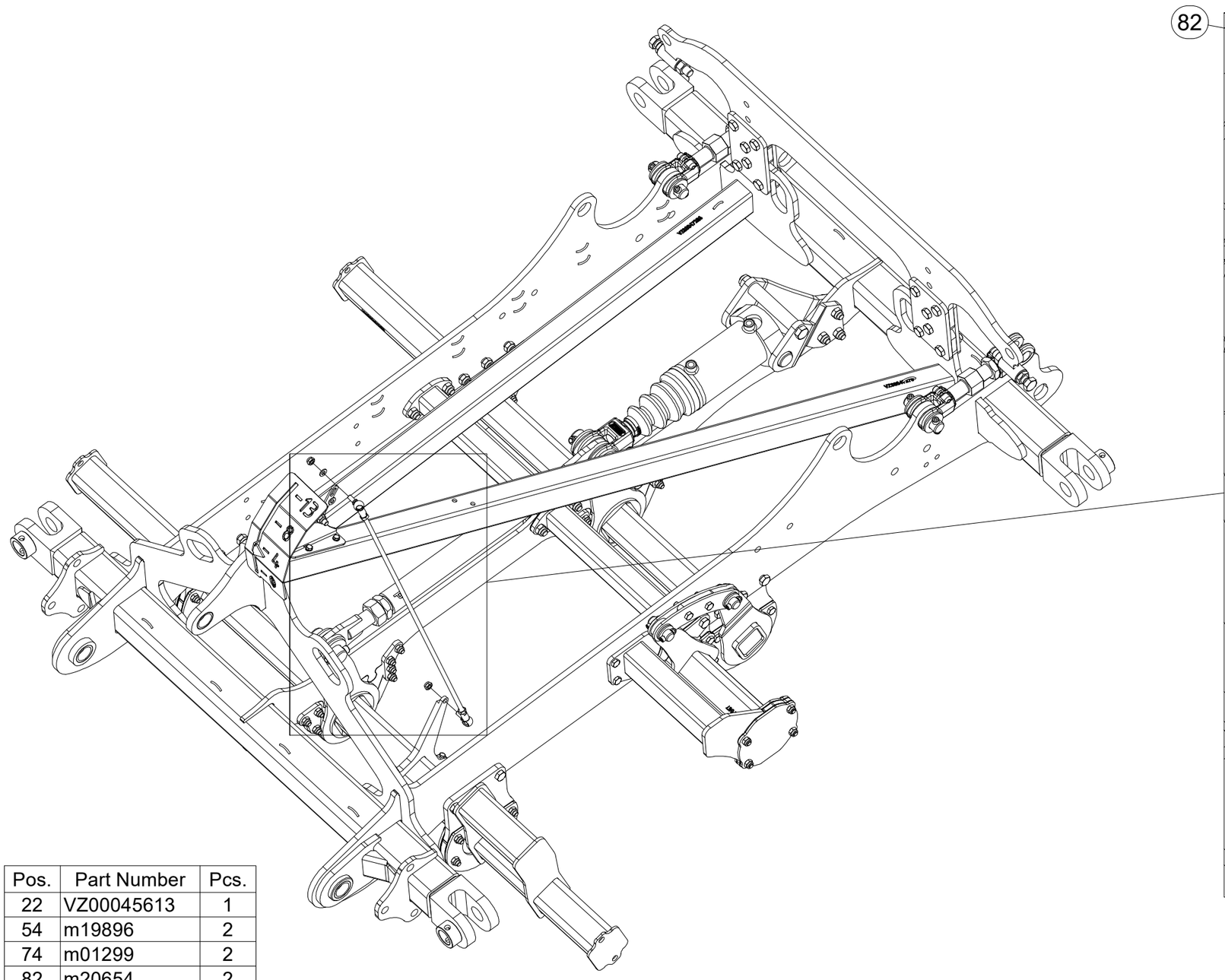

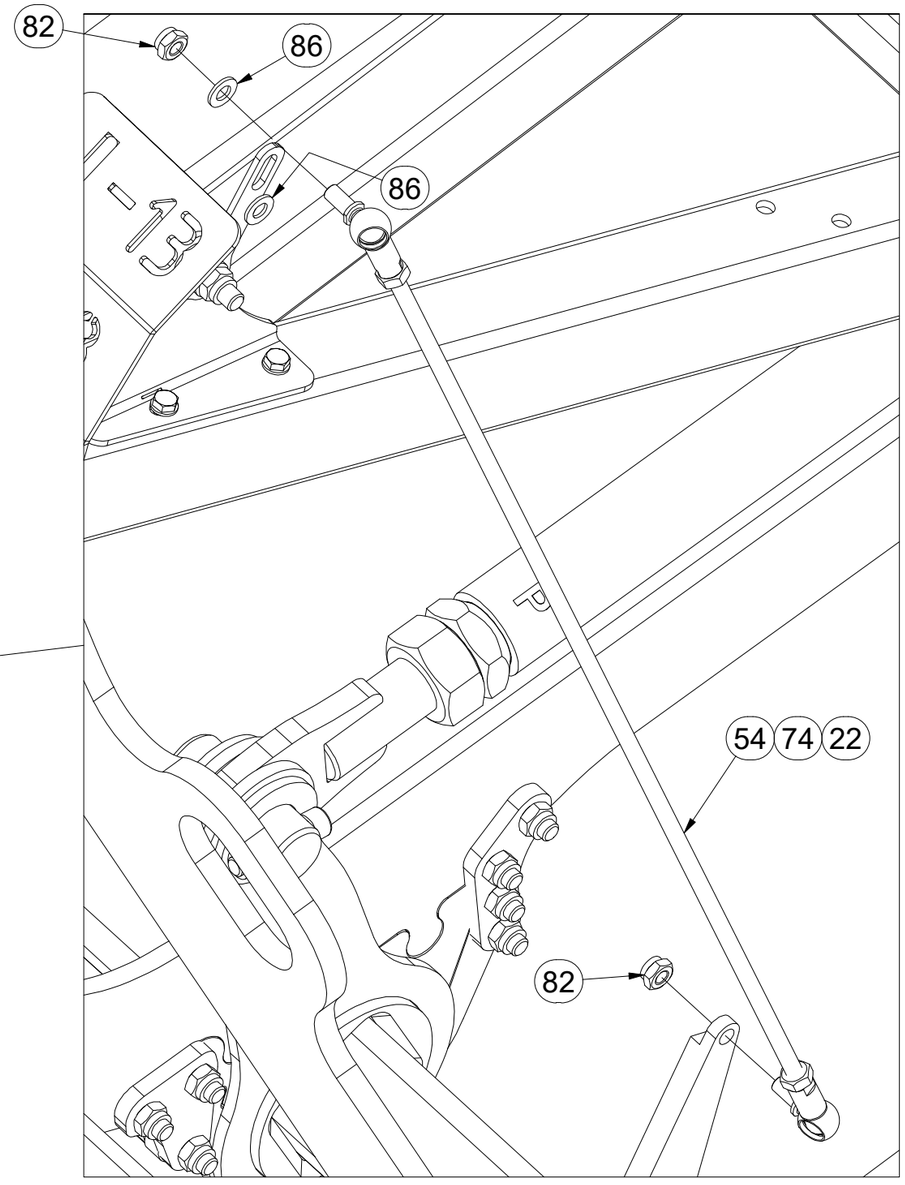

Pos.	Part Number	Pcs.
22	VZ00045613	1
54	m19896	2
74	m01299	2
82	m20654	2
86	m01209	2

CZ NAPÍNACÍ MATICE

D SPANNMUTTER

F ÉCROU TENDEUR

GB TURNBUCKLE

RU НАТЯЖНАЯ ГАЙКА

PL NAKRĘTKA NAPINAJĄCA

VZ00058037

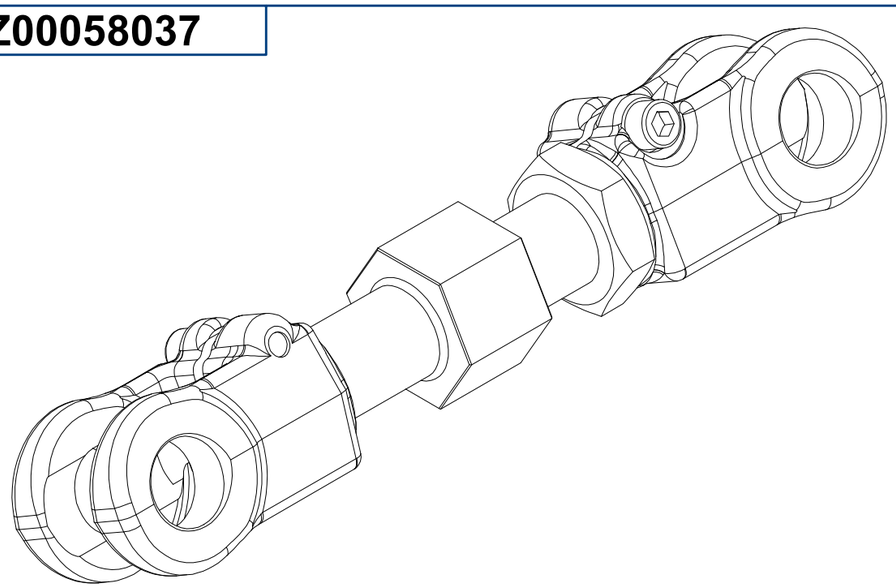

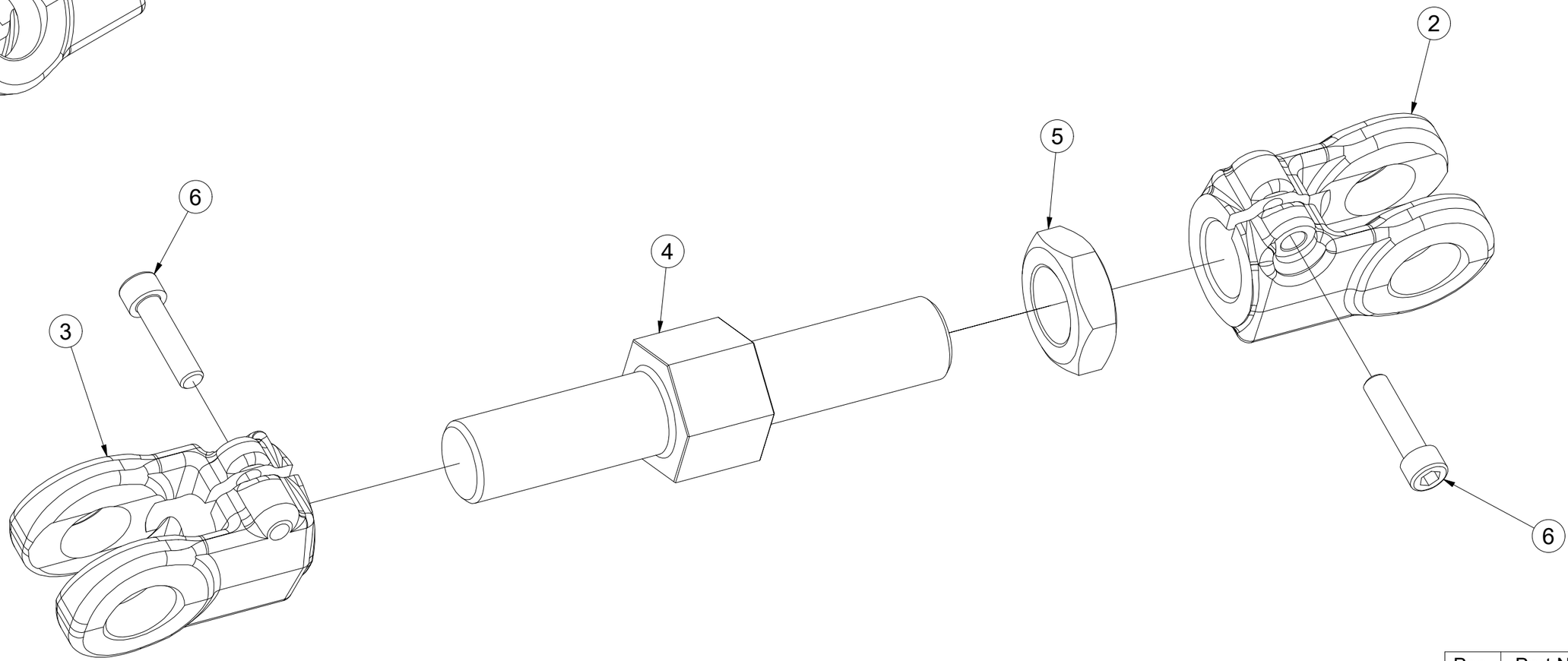

Pos.	Part Number	Pcs.
2	VZ00050801	1
3	VZ00058015	1
4	VZ00058148	1
5	m21261	1
6	m14009	2

CZ BOČNÍ RÁM LEVÝ

D LINKER SEITENRAHMEN

F CHASSIS LATERAL GAUCHE

GB LEFT SIDE FRAME

RU БОКОВАЯ РАМА ЛЕВАЯ

PL RAMA BOCZNA LEWA

VZ00064712

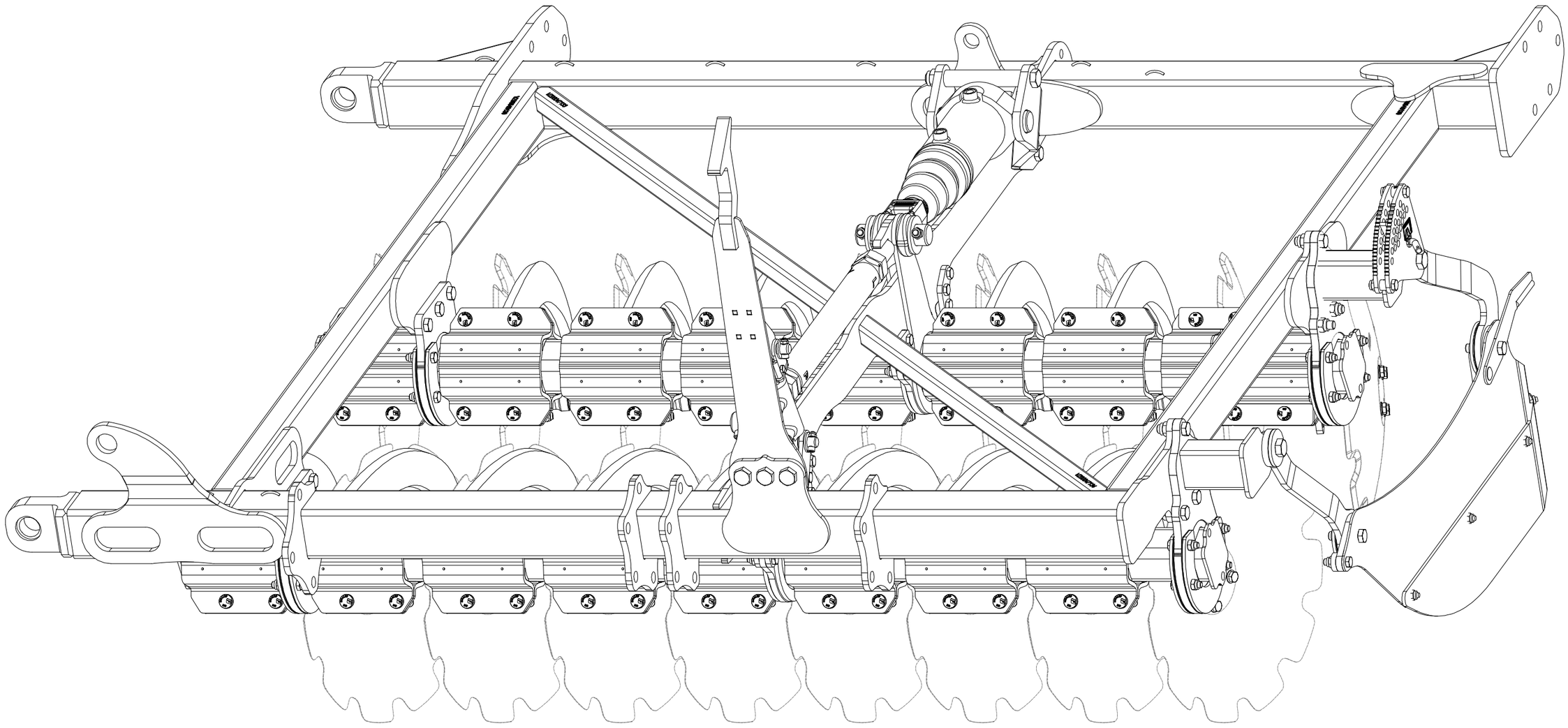

CZ BOČNÍ RÁM LEVÝ

D LINKER SEITENRAHMEN

F CHASSIS LATERAL GAUCHE

GB LEFT SIDE FRAME

RU БОКОВАЯ РАМА ЛЕВАЯ

PL RAMA BOCZNA LEWA

VZ00064712

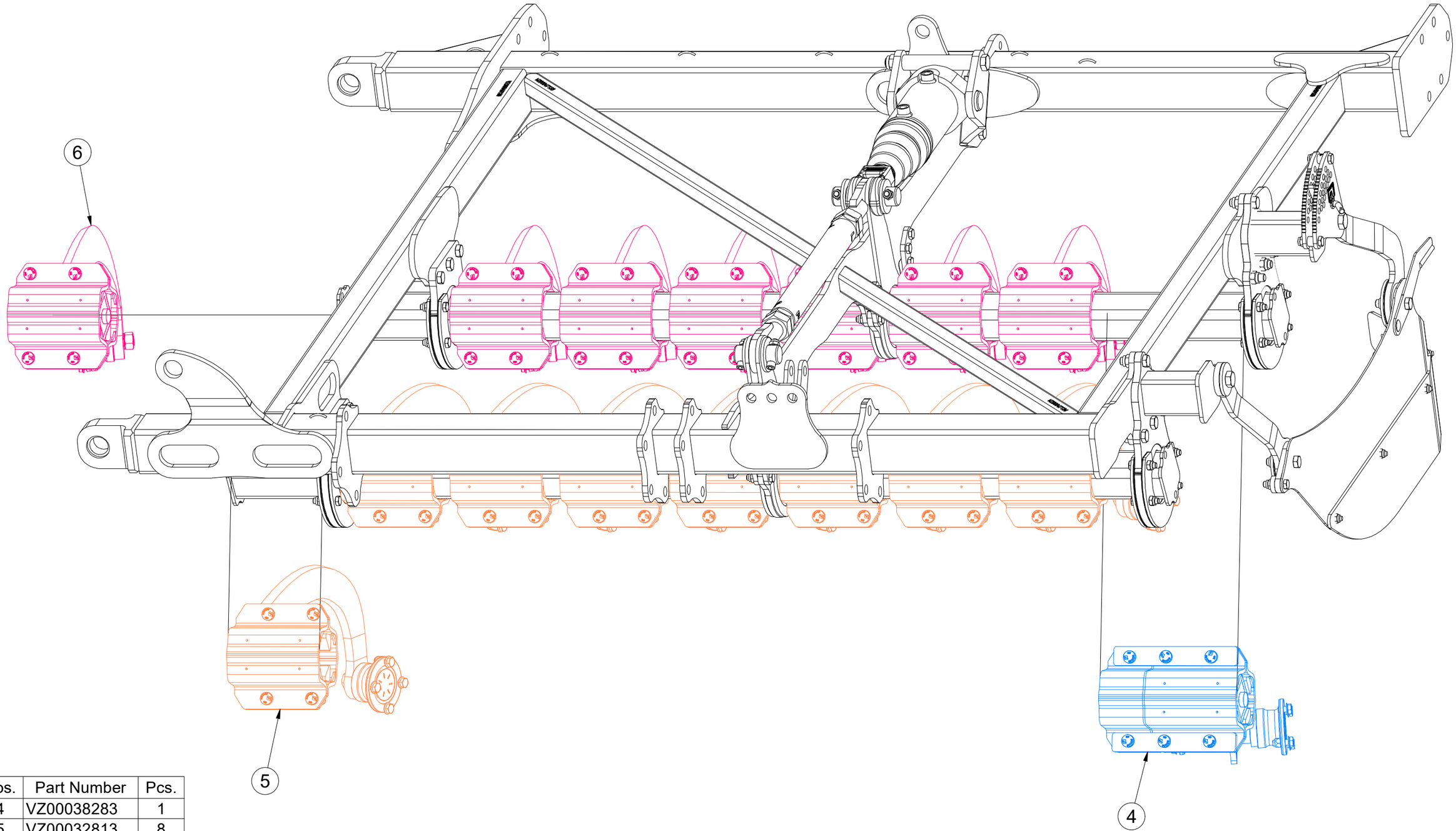

Pos.	Part Number	Pcs.
4	VZ00038283	1
5	VZ00032813	8
6	VZ00032812	7

CZ BOČNÍ RÁM LEVÝ

D LINKER SEITENRAHMEN

F CHASSIS LATERAL GAUCHE

GB LEFT SIDE FRAME

RU БОКОВАЯ РАМА ЛЕВАЯ

PL RAMA BOCZNA LEWA

VZ00064712

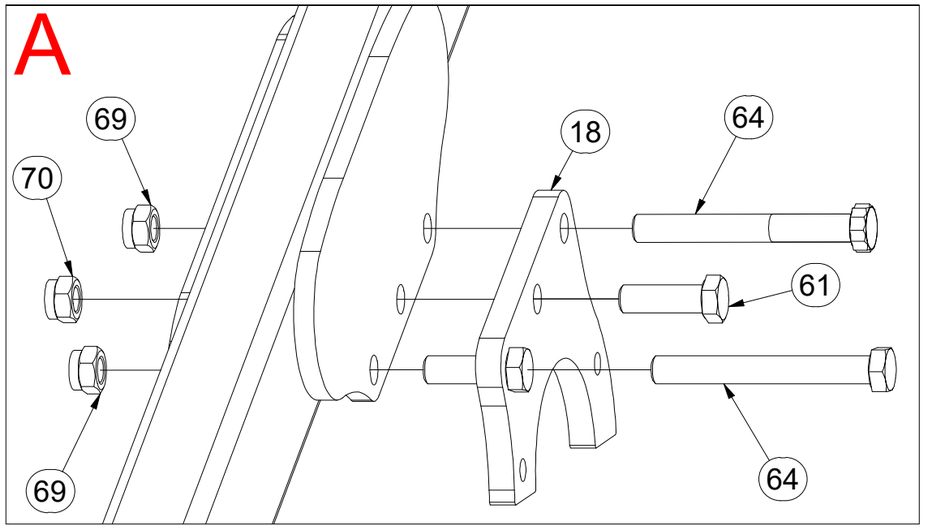

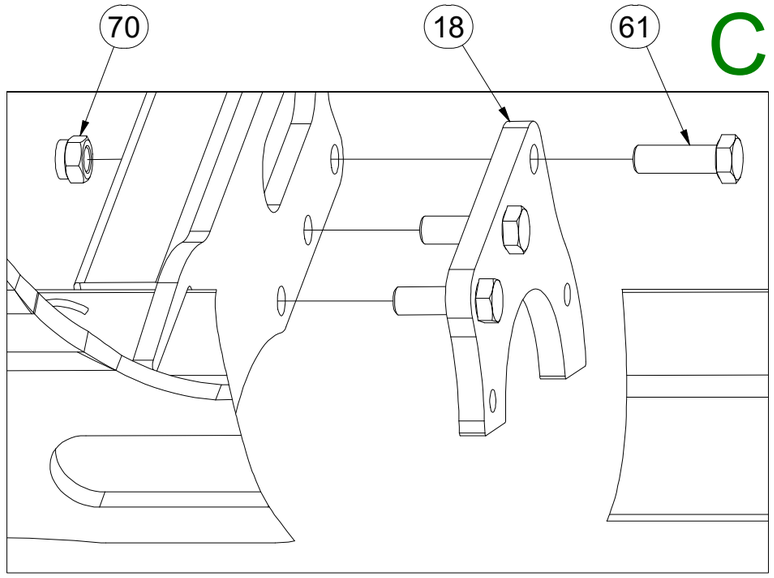

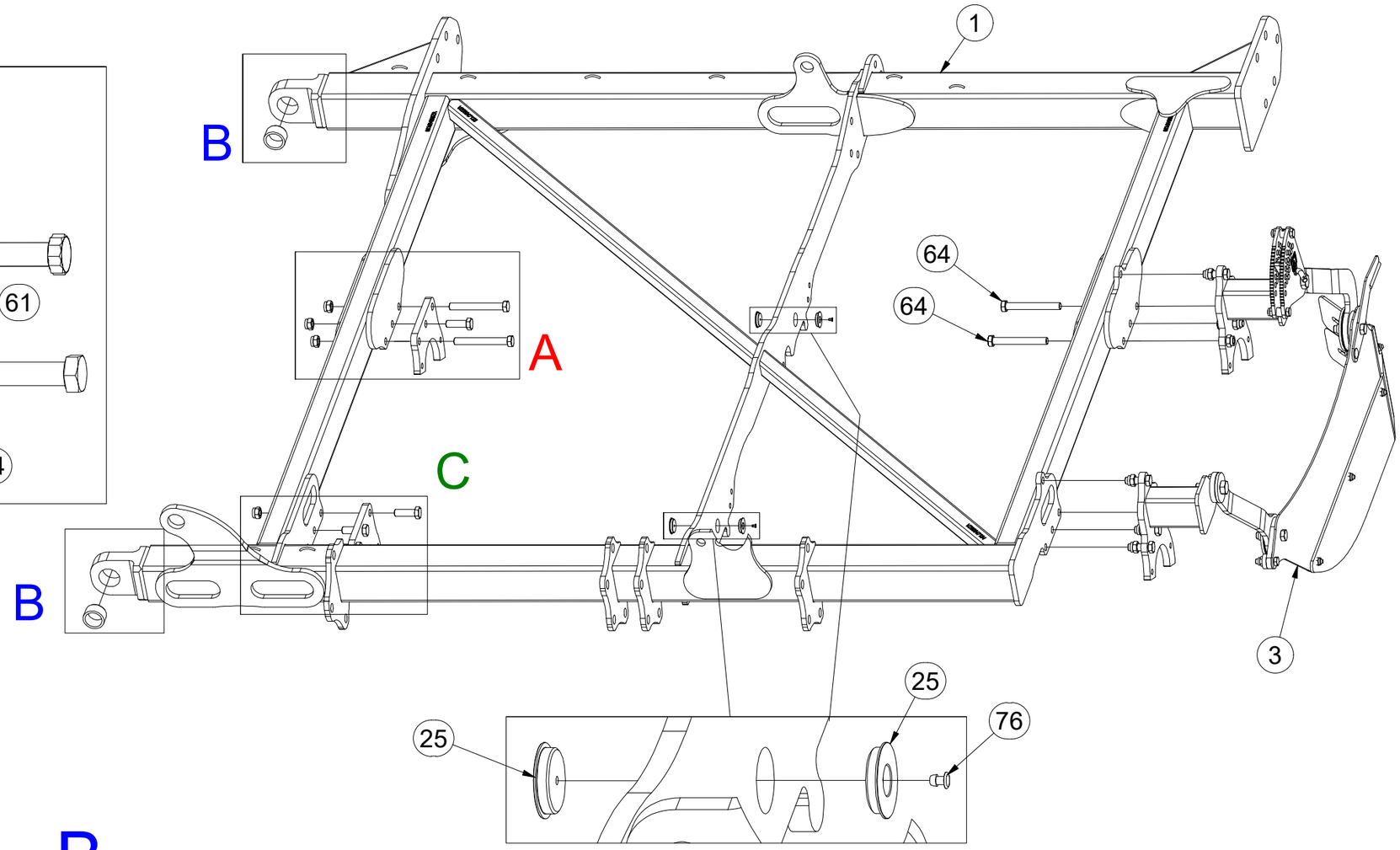

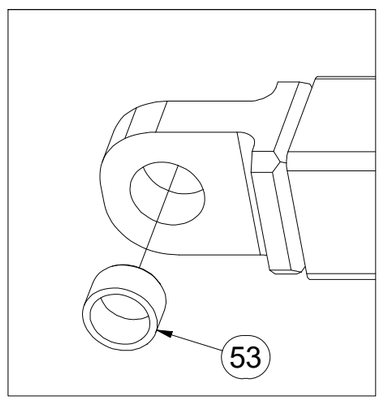

Pos.	Part Number	Pcs.
1	VZ00057424	1
3	VZ00056336	1
18	VZ00047340	2
25	4025155	4
53	m14978	2
61	m10849	6
64	m04404	4
69	m03683	2
70	m20385	9
76	m05587	2

CZ BOČNÍ RÁM LEVÝ

D LINKER SEITENRAHMEN

F CHASSIS LATERAL GAUCHE

GB LEFT SIDE FRAME

RU БОКОВАЯ РАМА ЛЕВАЯ

PL RAMA BOCZNA LEWA

VZ00064712

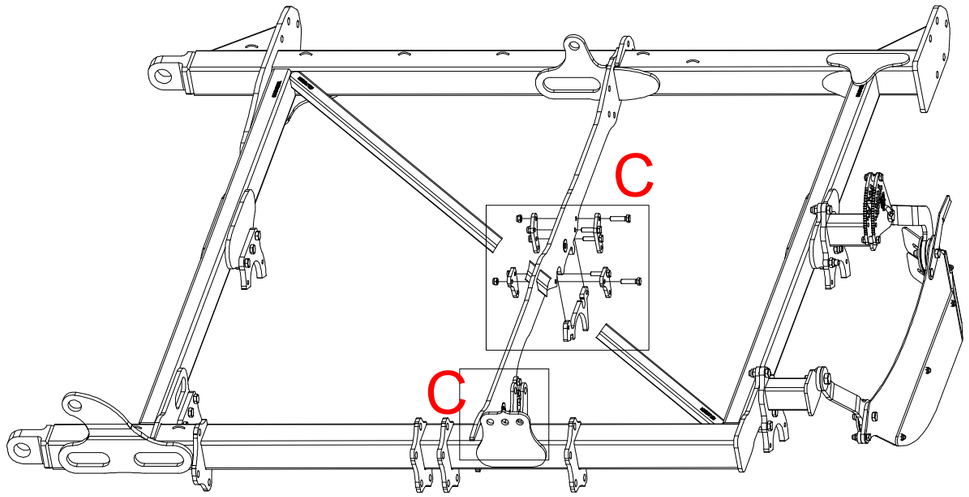

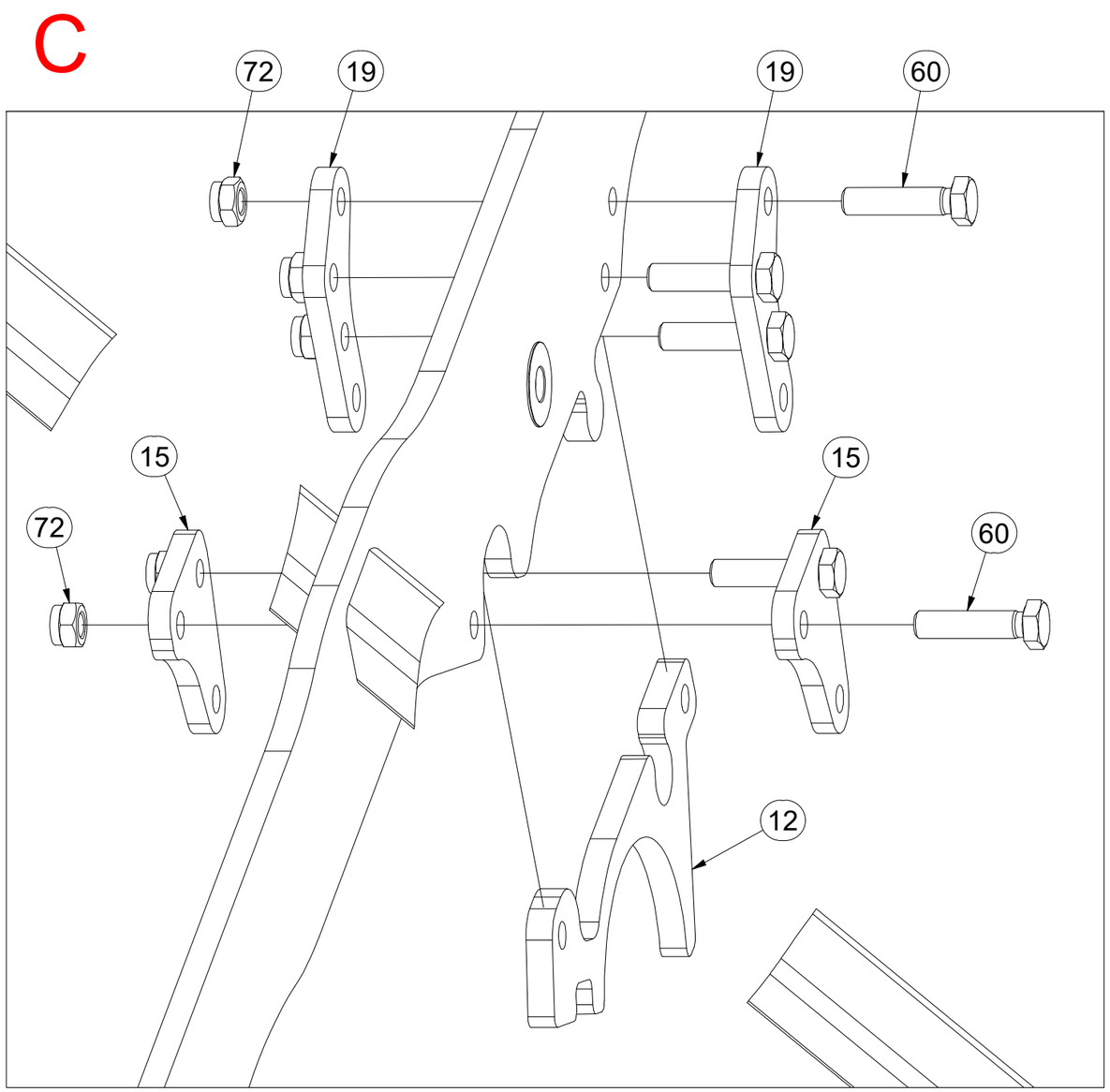

Pos.	Part Number	Pcs.
12	VZ00046362	2
15	VZ00032334	4
19	VZ00032331	4
60	m12130	30
72	m21001	30

CZ BOČNÍ RÁM LEVÝ

D LINKER SEITENRAHMEN

F CHASSIS LATERAL GAUCHE

GB LEFT SIDE FRAME

RU БОКОВАЯ РАМА ЛЕВАЯ

PL RAMA BOCZNA LEWA

VZ00064712

Pos.	Part Number	Pcs.
2	VZ00047261	2
16	VZ00047330	8
17	VZ00047332	4
20	VZ00047331	12
60	m12130	30
72	m21001	30

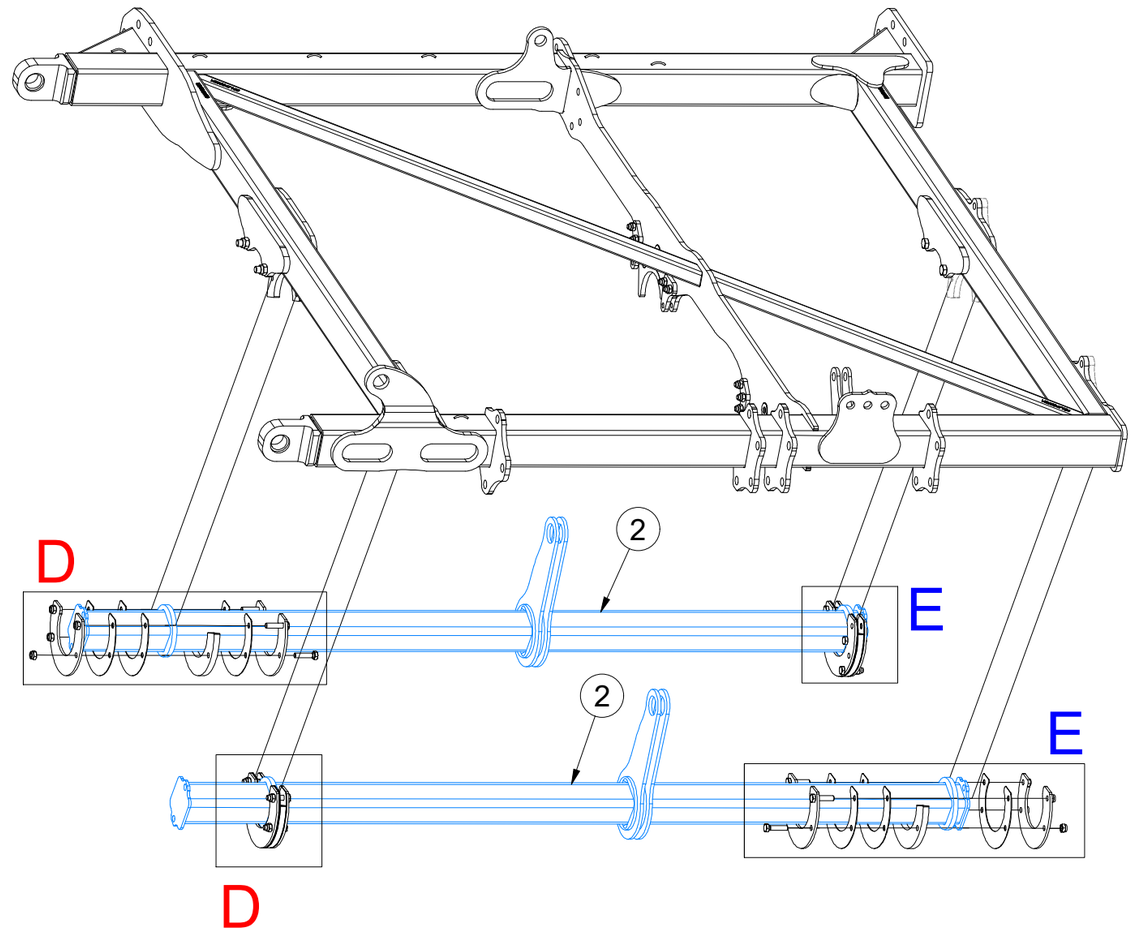

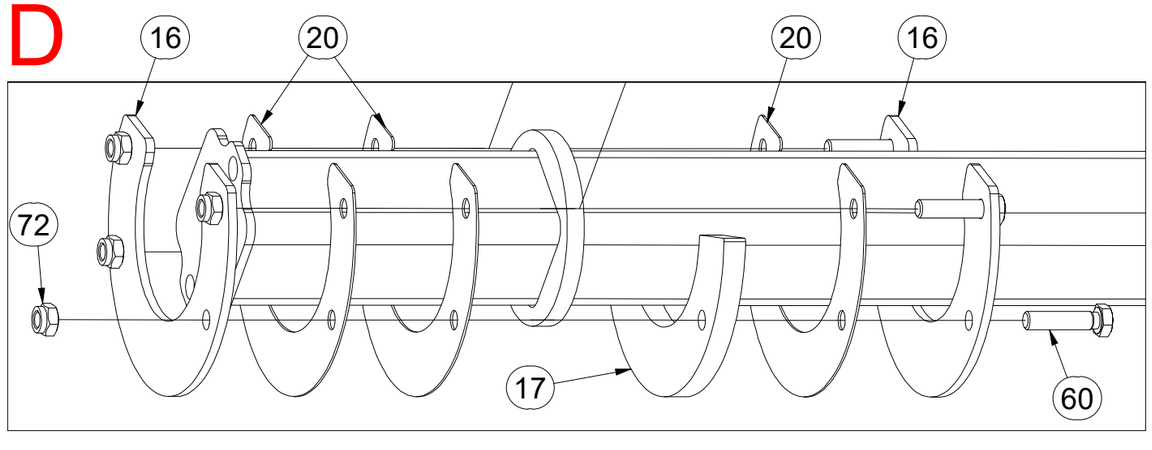

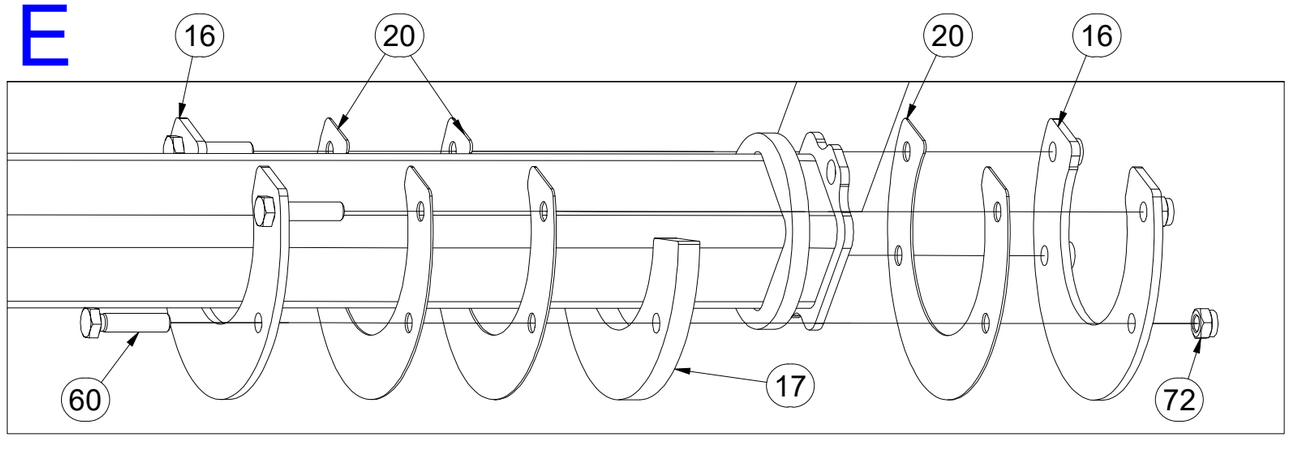

CZ BOČNÍ RÁM LEVÝ

D LINKER SEITENRAHMEN

F CHASSIS LATERAL GAUCHE

GB LEFT SIDE FRAME

RU БОКОВАЯ РАМА ЛЕВАЯ

PL RAMA BOCZNA LEWA

VZ00064712

F

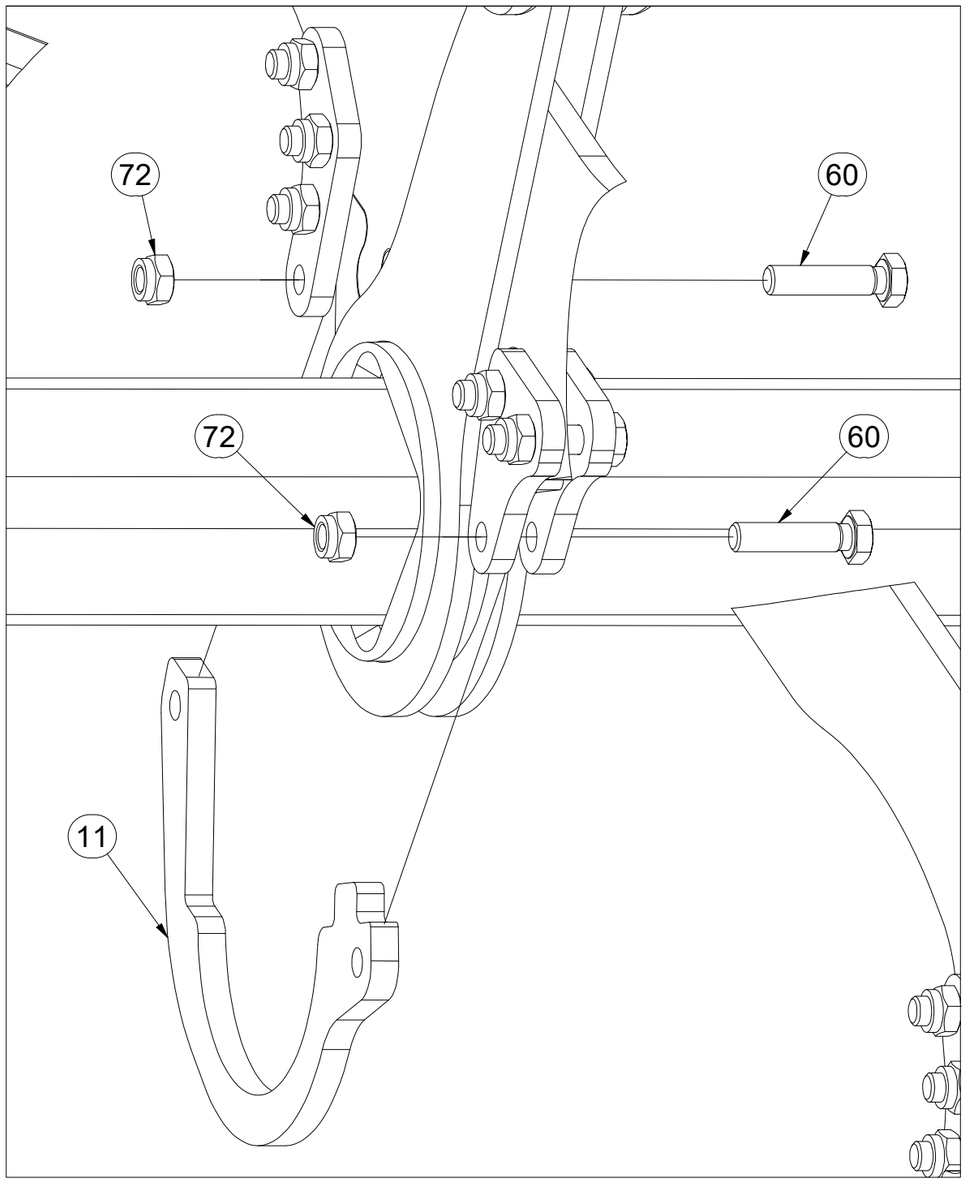

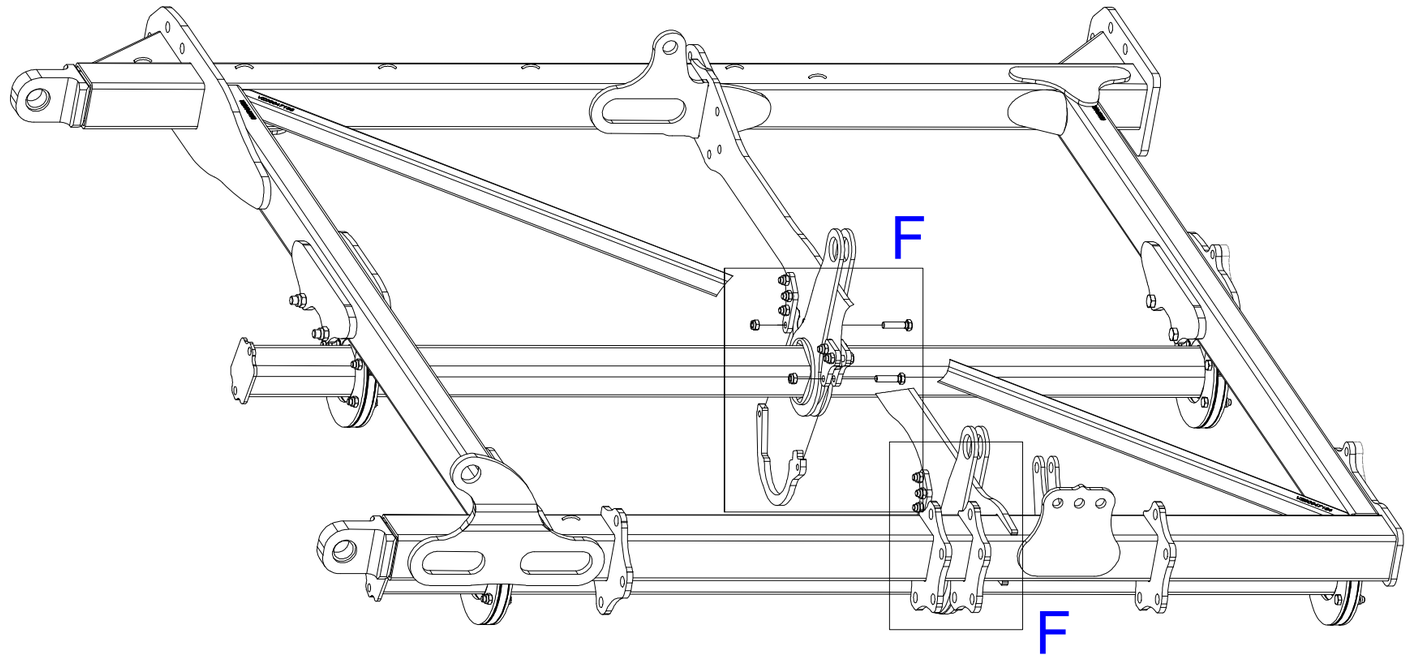

Pos.	Part Number	Pcs.
11	VZ00046361	2
60	m12130	30
72	m21001	30

CZ BOČNÍ RÁM LEVÝ

D LINKER SEITENRAHMEN

F CHASSIS LATERAL GAUCHE

GB LEFT SIDE FRAME

RU БОКОВАЯ РАМА ЛЕВАЯ

PL RAMA BOCZNA LEWA

VZ00064712

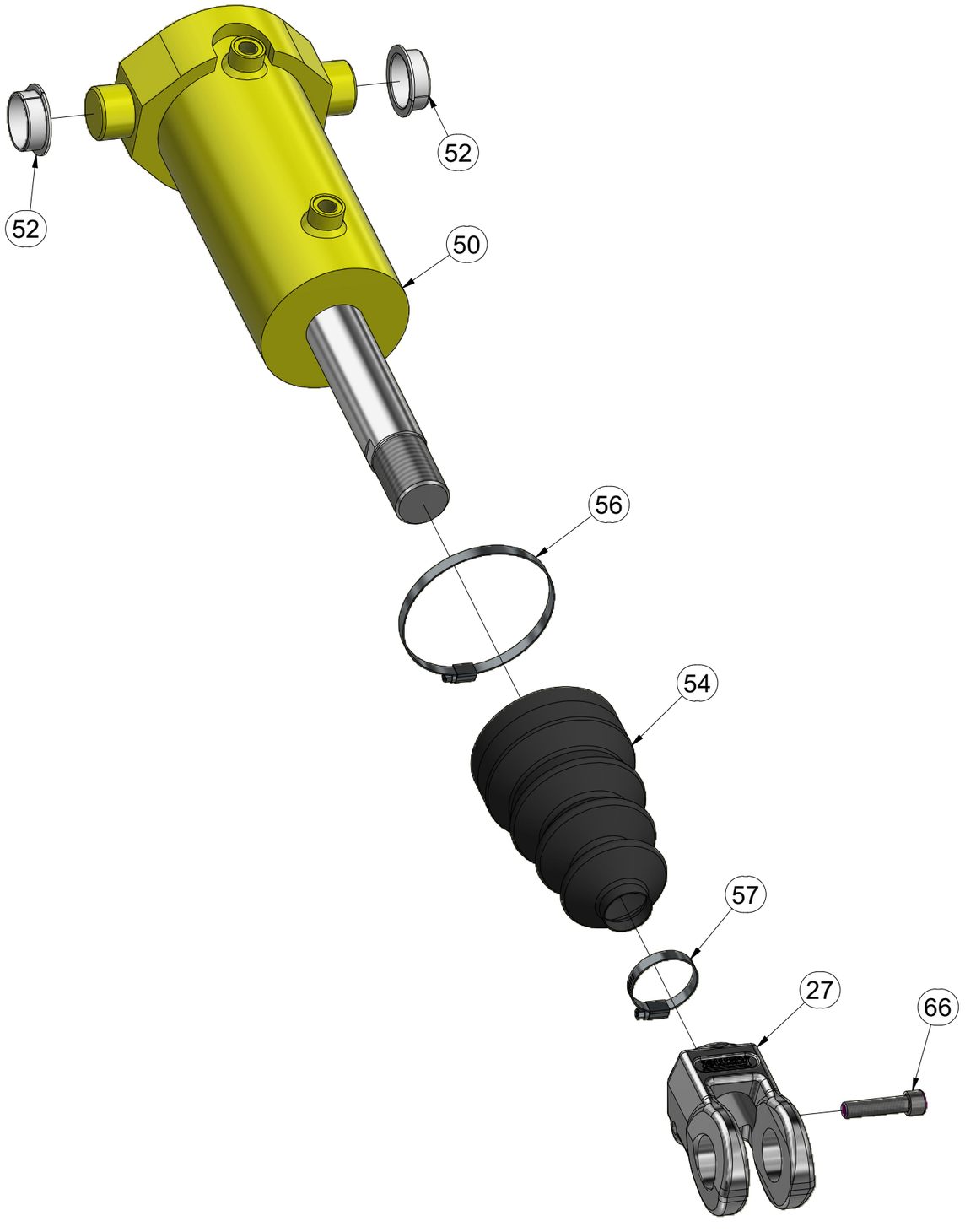

Pos.	Part Number	Pcs.
27	VZ00061799	1
50	m26318	1
52	m14755	2
54	m19897	1
56	m17208	1
57	m05890	1
66	m25842	1

CZ BOČNÍ RÁM LEVÝ

D LINKER SEITENRAHMEN

F CHASSIS LATERAL GAUCHE

GB LEFT SIDE FRAME

RU БОКОВАЯ РАМА ЛЕВАЯ

PL RAMA BOCZNA LEWA

VZ00064712

Pos.	Part Number	Pcs.
9	VZ00033104	1
10	VZ00033105	1
14	VZ00009331	1
26	4024989	4
50	m26318	1
58	m17543	1
59	m21355	3
68	m05648	4
70	m20385	9

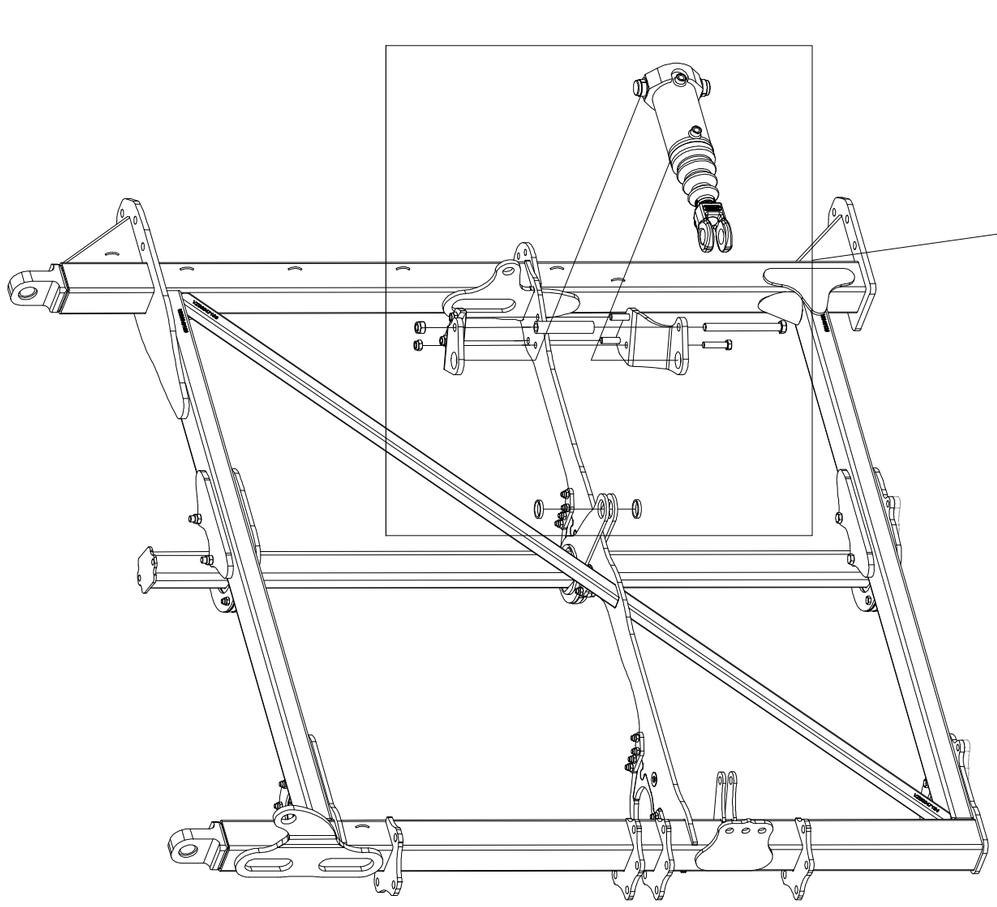

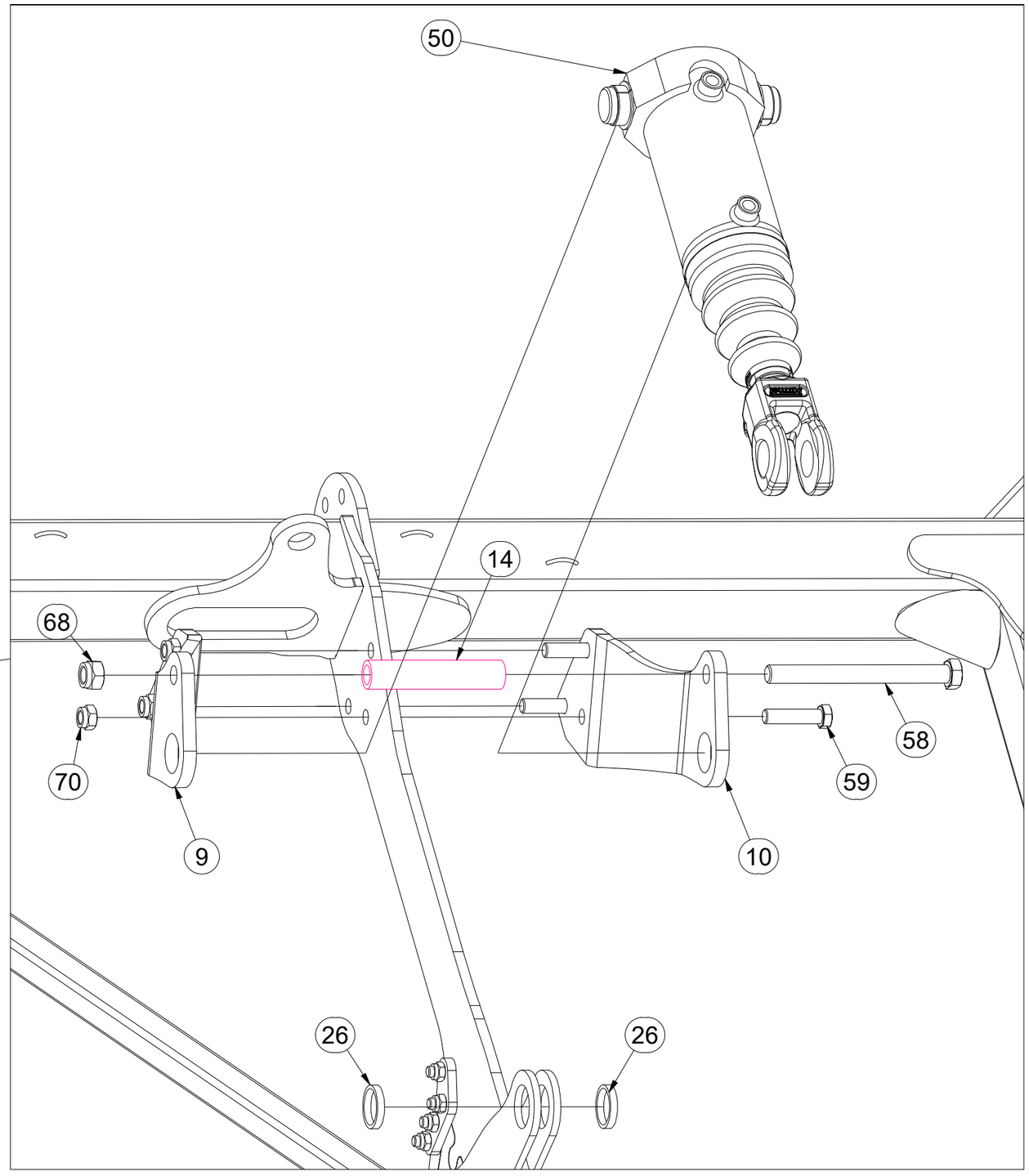

CZ BOČNÍ RÁM LEVÝ

D LINKER SEITENRAHMEN

F CHASSIS LATERAL GAUCHE

GB LEFT SIDE FRAME

RU БОКОВАЯ РАМА ЛЕВАЯ

PL RAMA BOCZNA LEWA

VZ00064712

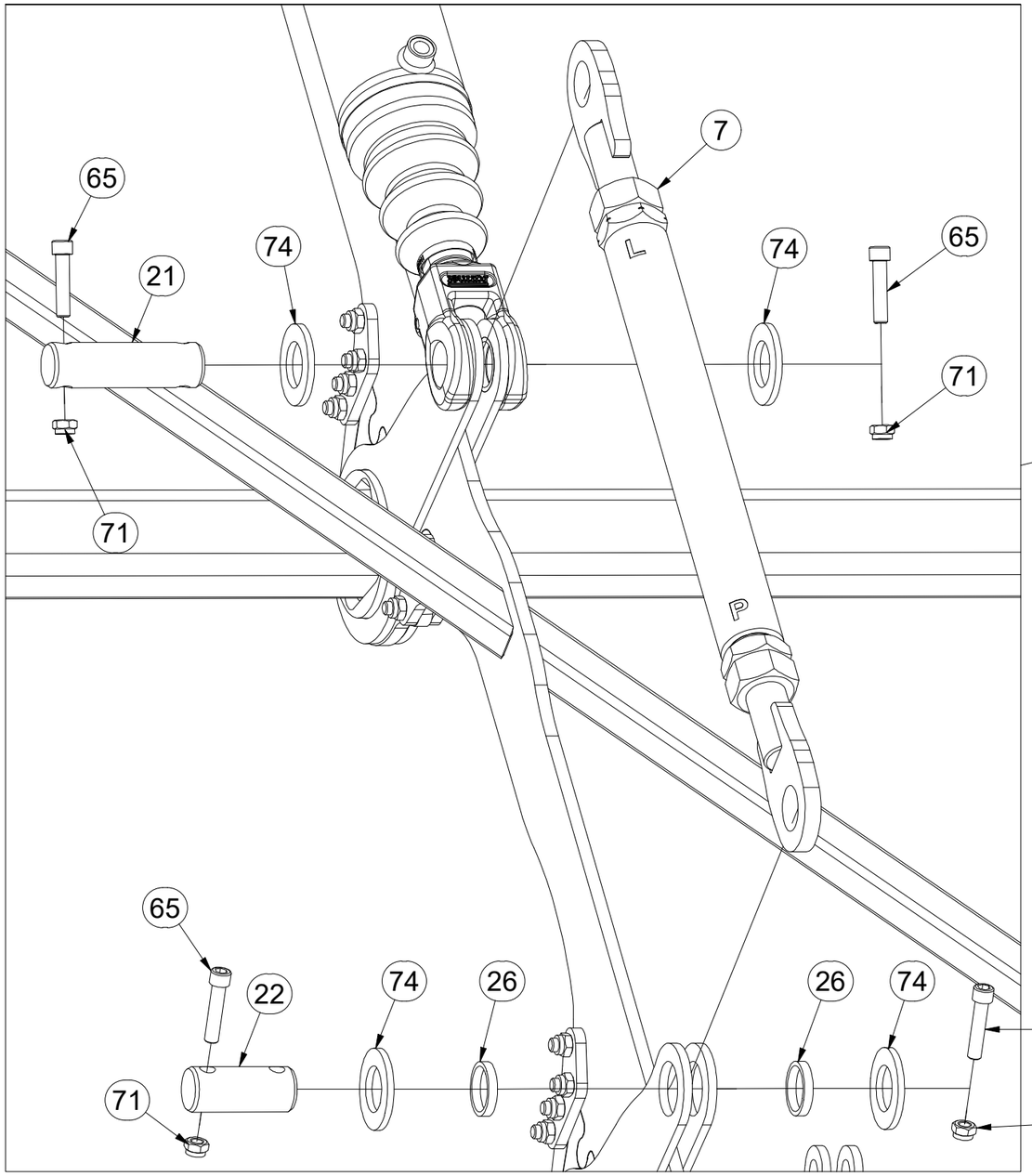

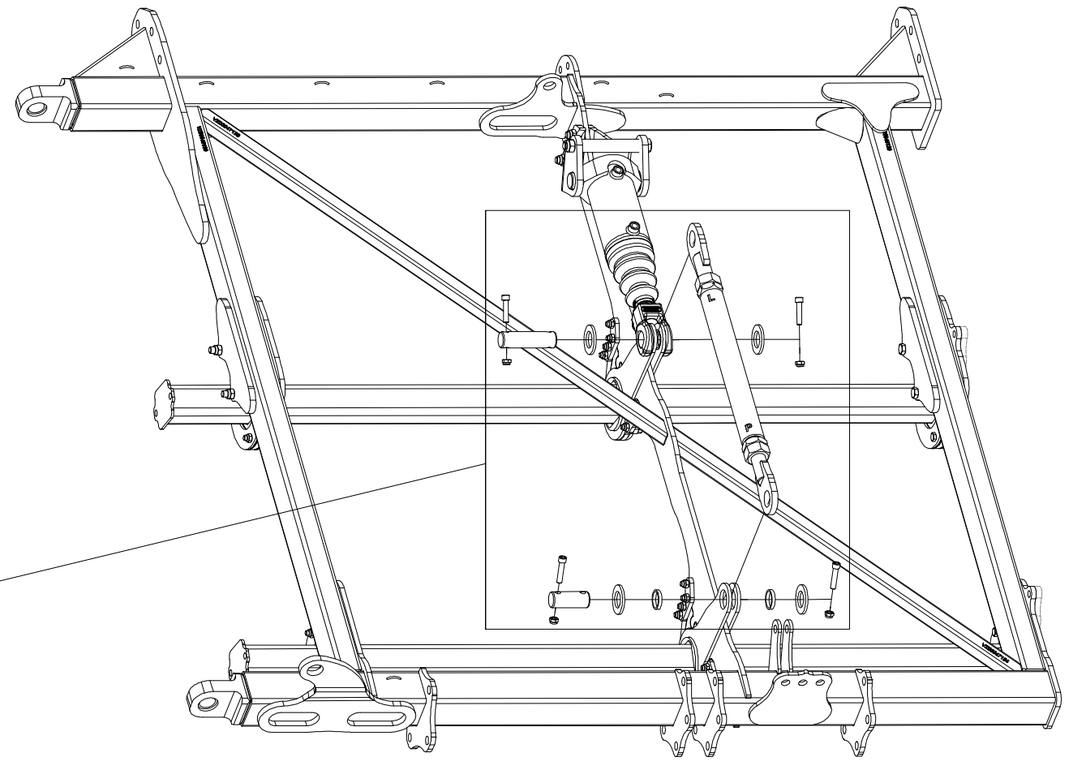

Pos.	Part Number	Pcs.
7	VZ00032158	1
21	4007730	1
22	4007645	1
26	4024989	4
65	m14008	4
71	m04301	4
74	m03636	4

CZ BOČNÍ RÁM LEVÝ

D LINKER SEITENRAHMEN

F CHASSIS LATERAL GAUCHE

GB LEFT SIDE FRAME

RU БОКОВАЯ РАМА ЛЕВАЯ

PL RAMA BOCZNA LEWA

VZ00064712

Pos.	Part Number	Pcs.
8	VZ00067643	1
62	m08378	3
68	m05648	4

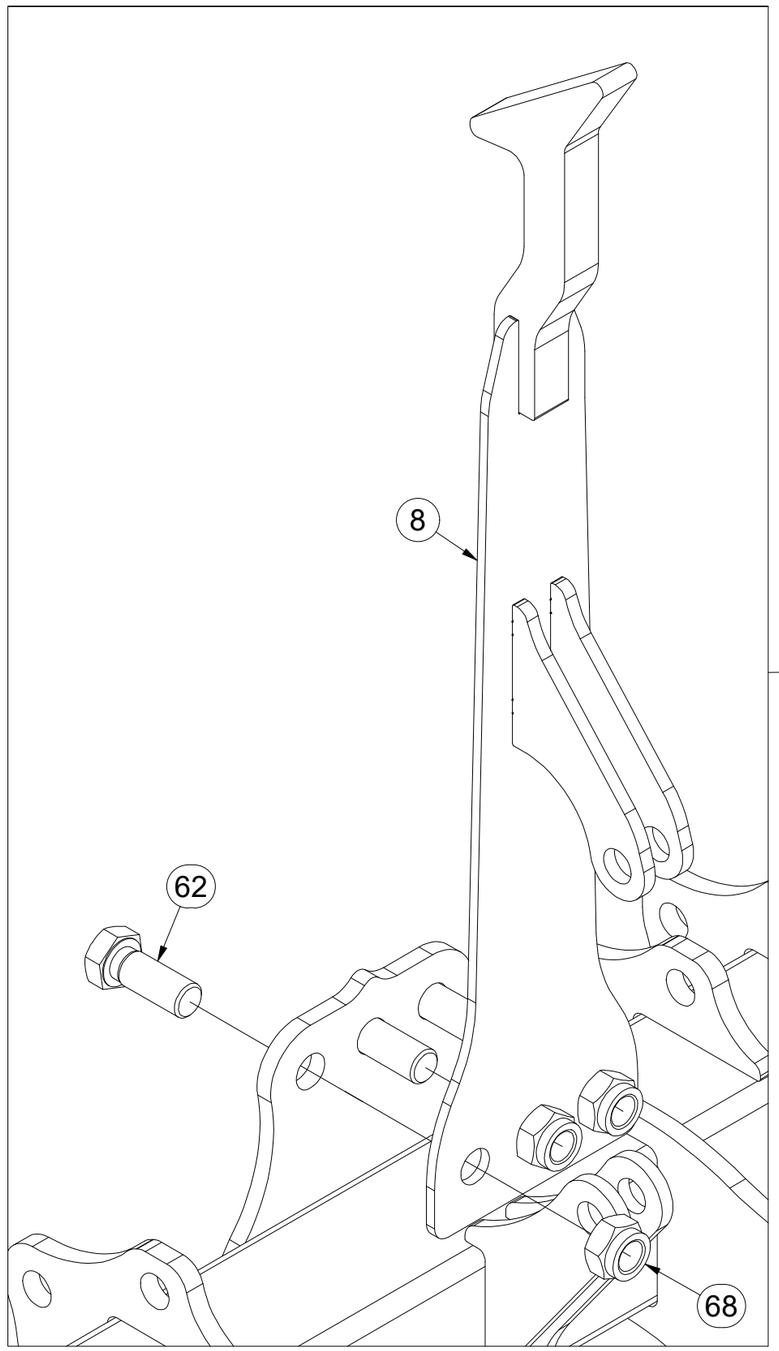

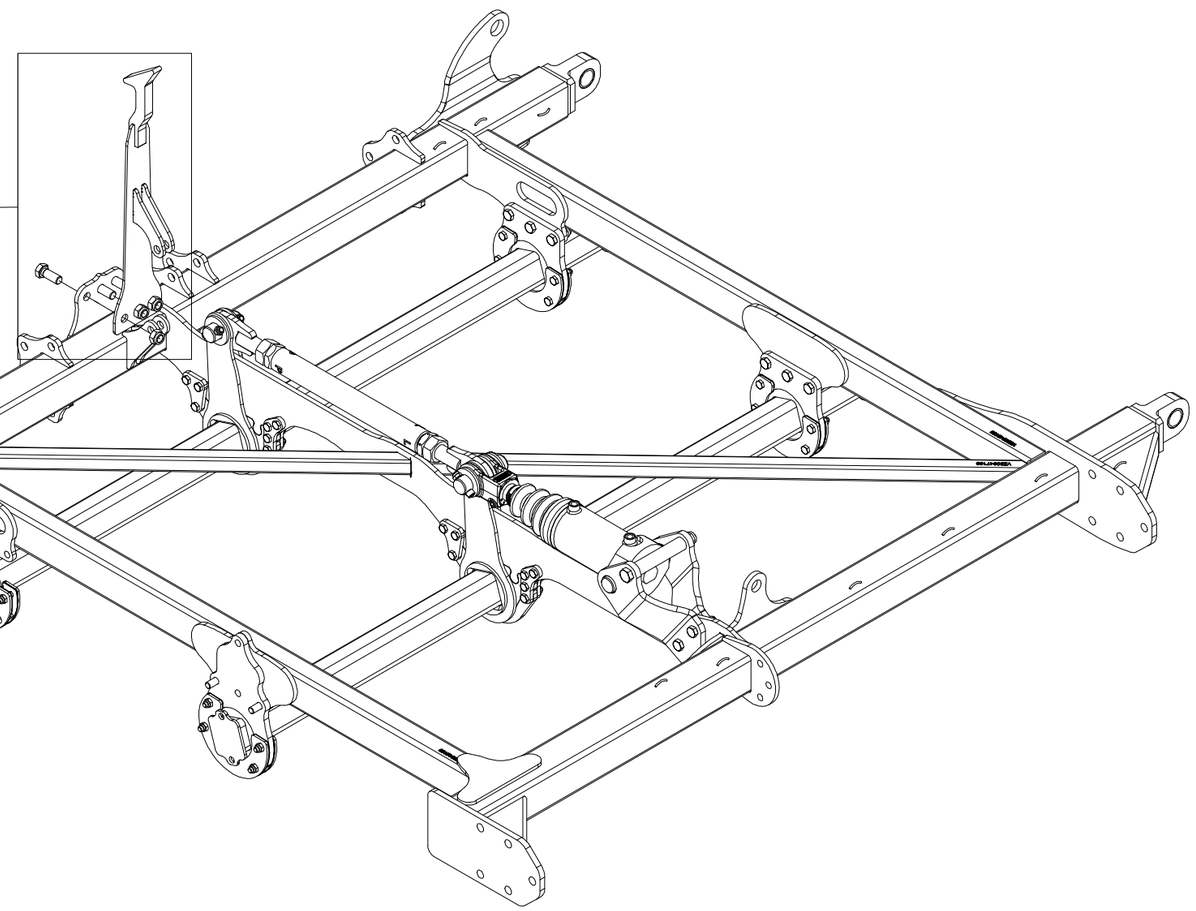

CZ BOČNÍ RÁM LEVÝ

D LINKER SEITENRAHMEN

F CHASSIS LATERAL GAUCHE

GB LEFT SIDE FRAME

RU БОКОВАЯ РАМА ЛЕВАЯ

PL RAMA BOCZNA LEWA

VZ00064712

Pos.	Part Number	Pcs.
13	VZ00044993	1
23	4026516	1
24	4013486	1
51	m26209	1
55	m09566	0,180 m
63	m14355	1
67	m09870	4
73	m04503	5
75	m14030	4

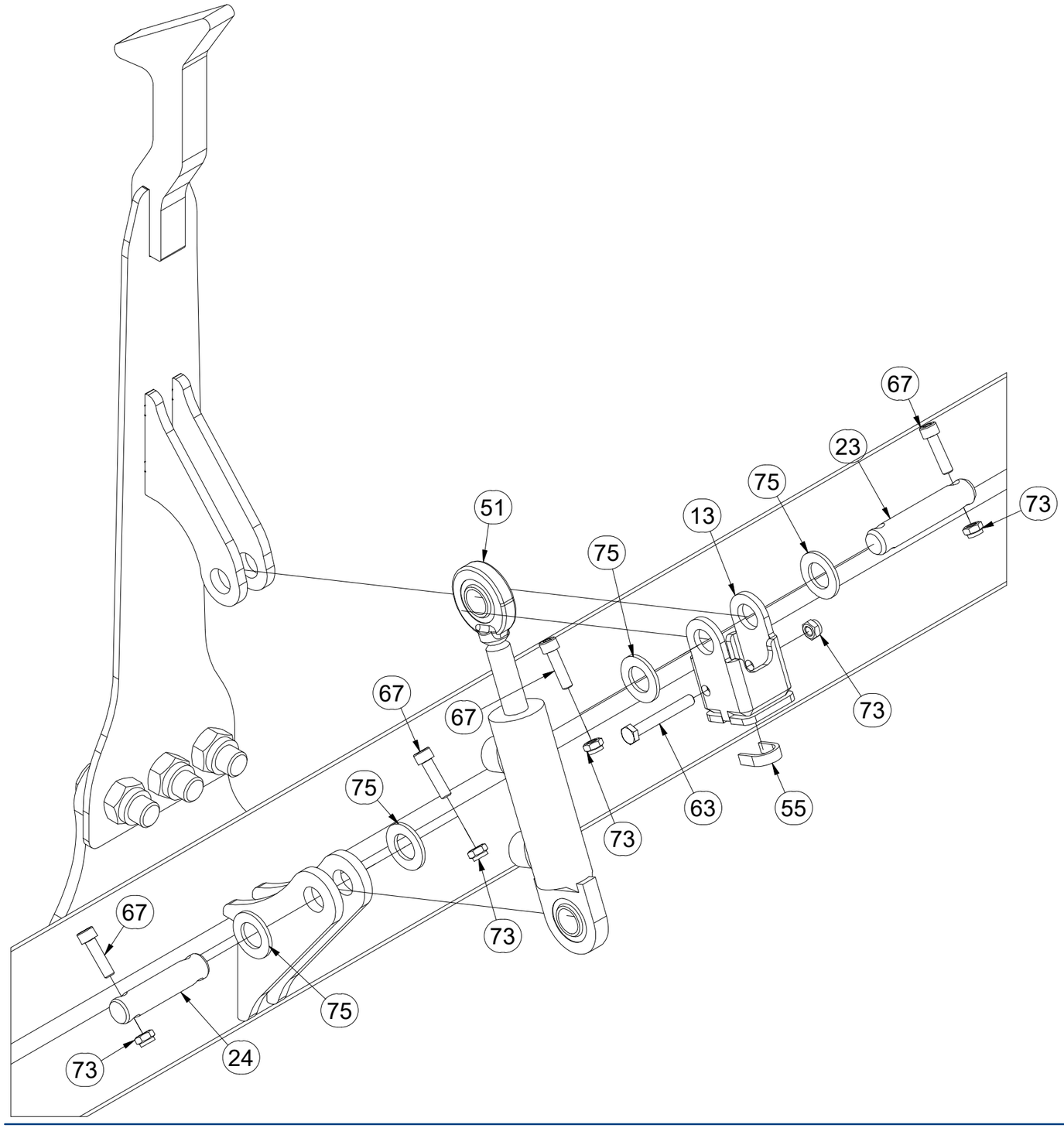

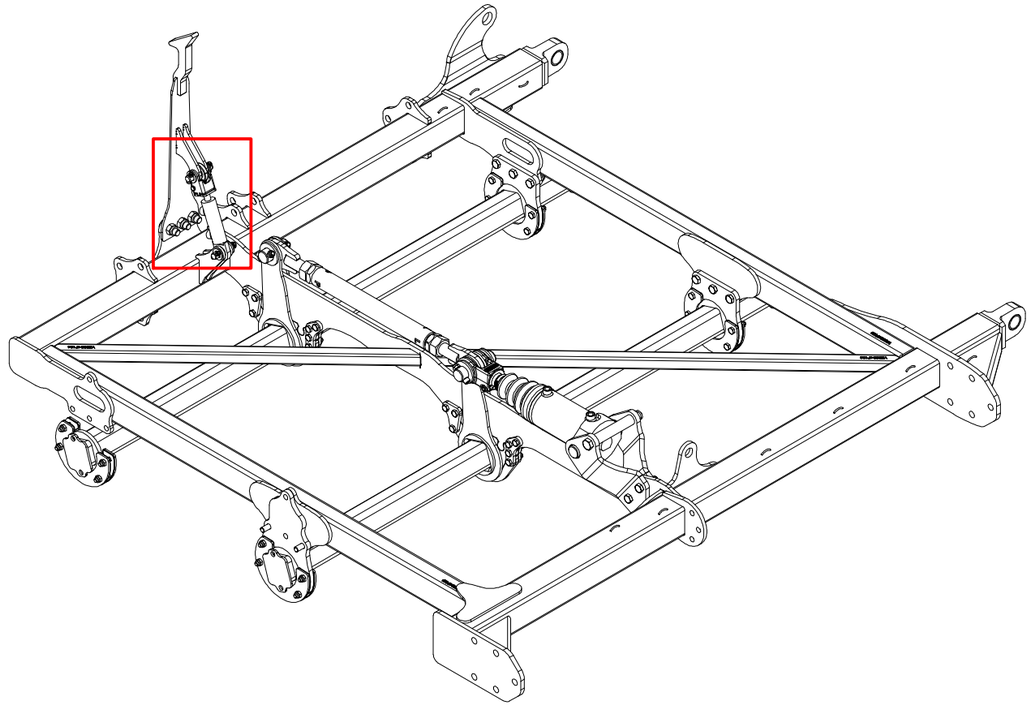

CZ BOČNÍ RÁM PRAVÝ

D RECHTER SEITENRAHMEN

F CHASSIS LATERAL DROIT

GB RIGHT SIDE FRAME

RU БОКОВАЯ РАМА ПРАВАЯ

PL RAMA BOCZNA PRAWA

VZ00064713

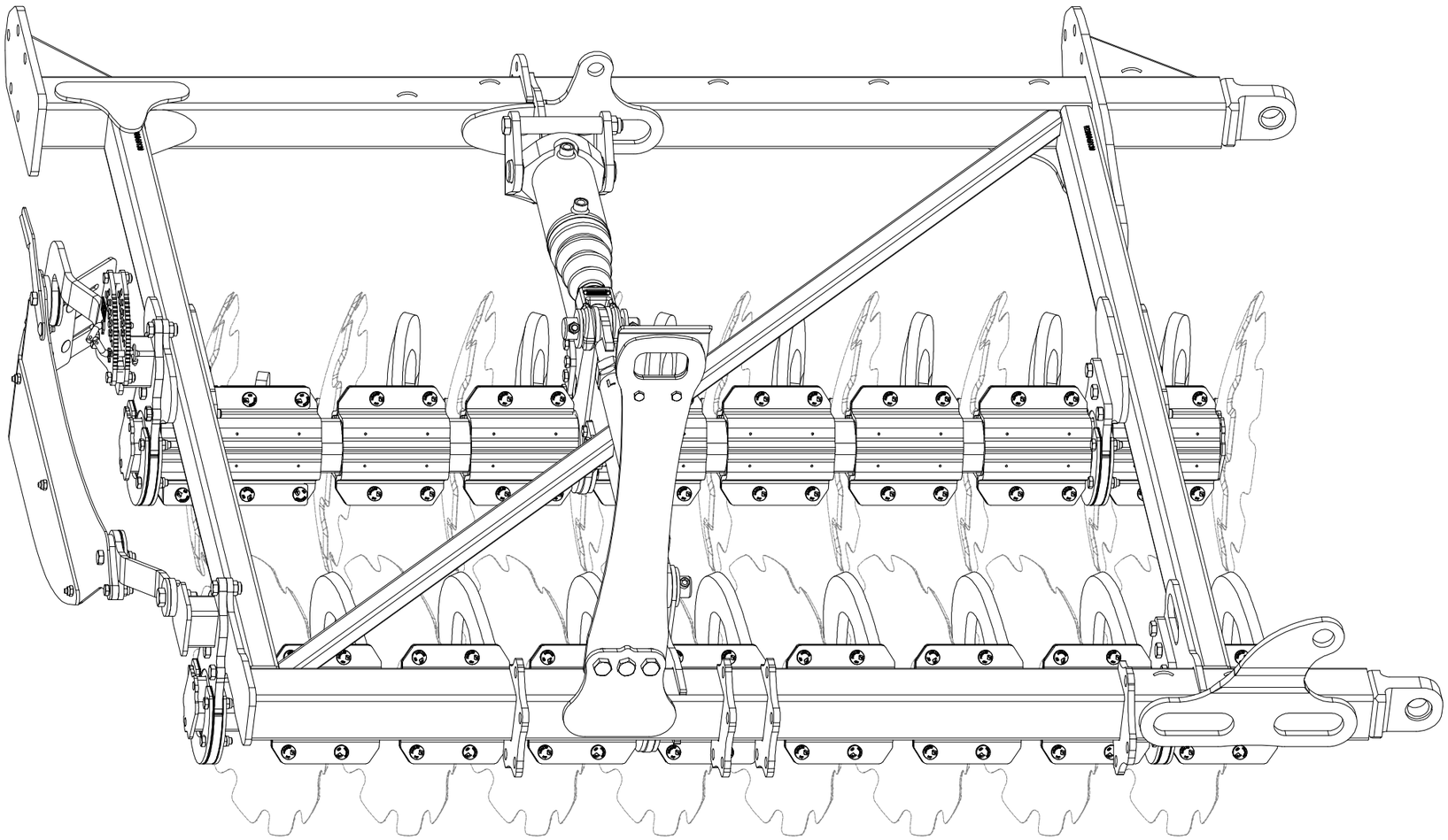

CZ BOČNÍ RÁM PRAVÝ

D RECHTER SEITENRAHMEN

F CHASSIS LATERAL DROIT

GB RIGHT SIDE FRAME

RU БОКОВАЯ РАМА ПРАВАЯ

PL RAMA BOCZNA PRAWA

VZ00064713

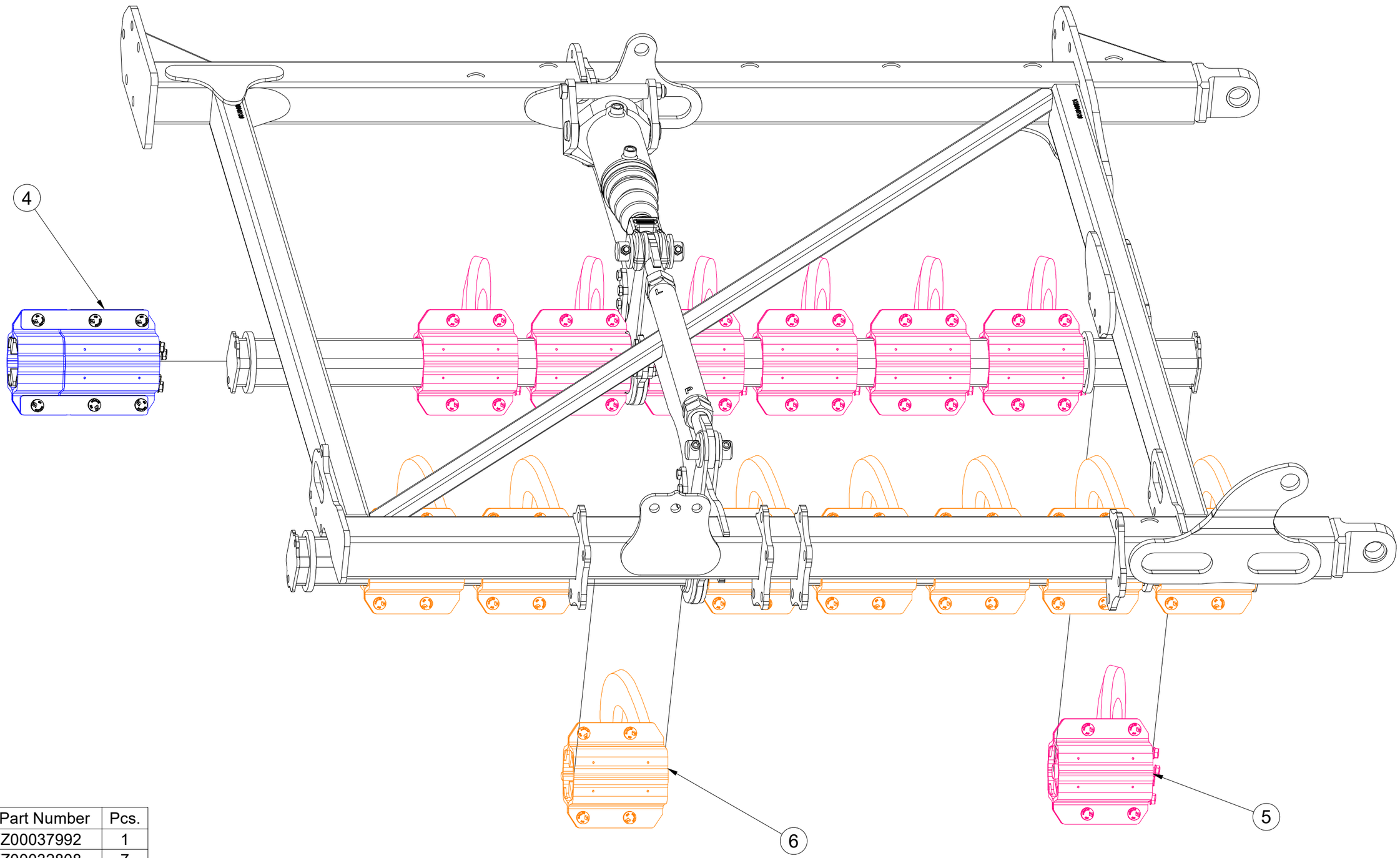

Pos.	Part Number	Pcs.
4	VZ00037992	1
5	VZ00032808	7
6	VZ00032811	8

CZ BOČNÍ RÁM PRAVÝ

D RECHTER SEITENRAHMEN

F CHASSIS LATERAL DROIT

GB RIGHT SIDE FRAME

RU БОКОВАЯ РАМА ПРАВАЯ

PL RAMA BOCZNA PRAWA

VZ00064713

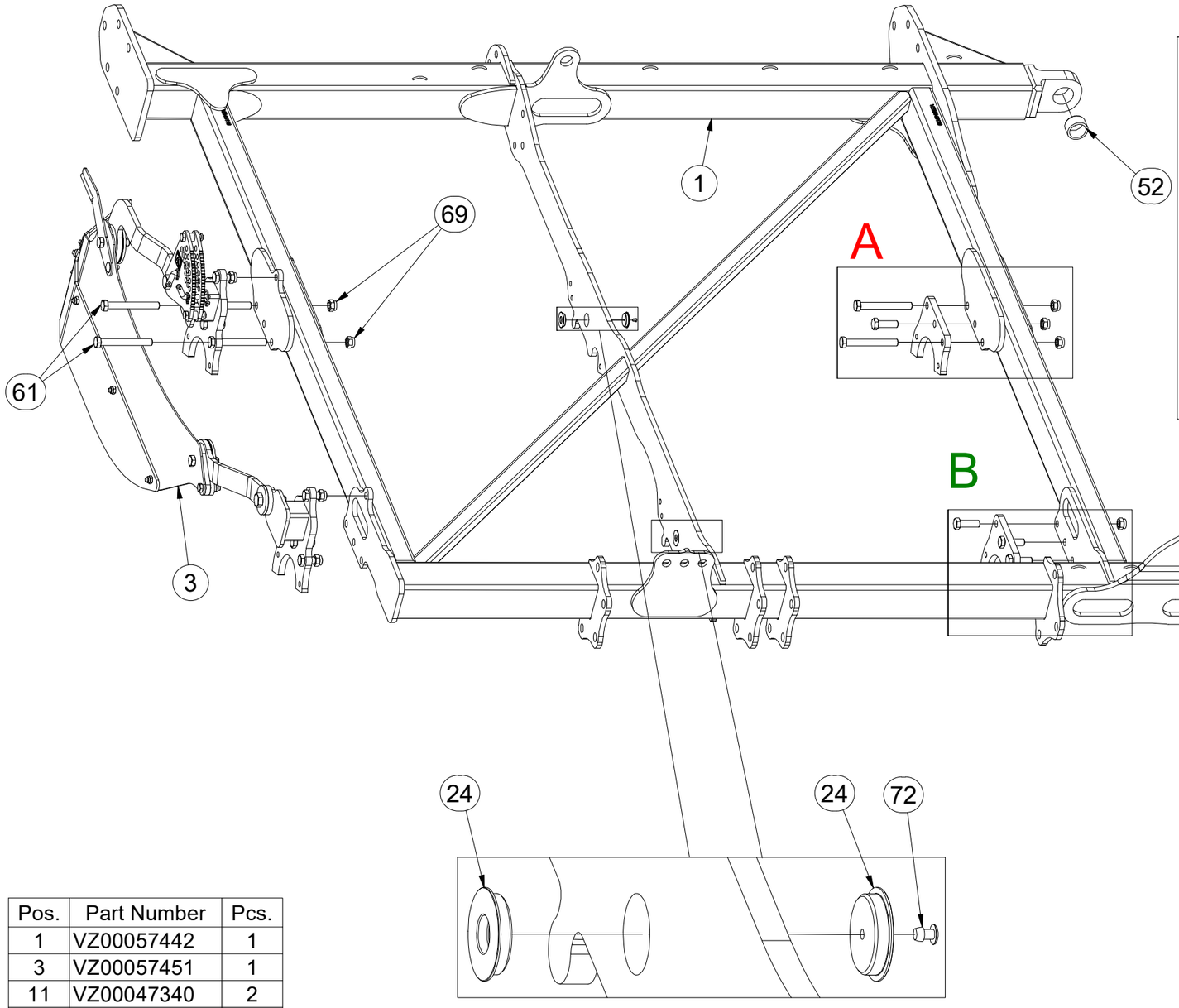

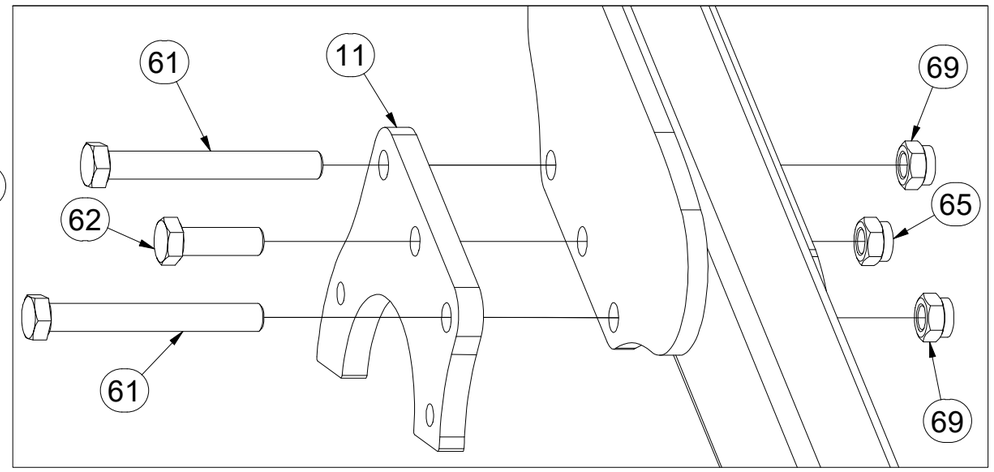

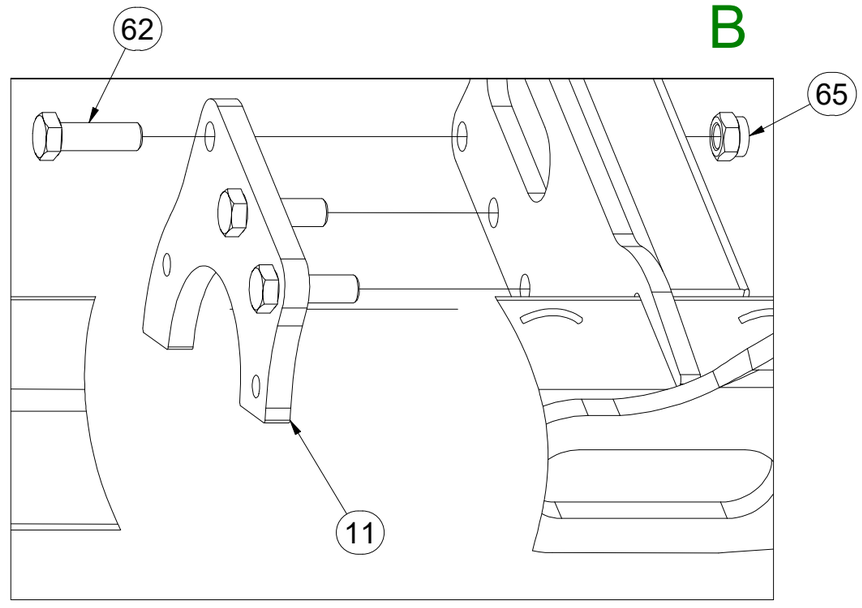

Pos.	Part Number	Pcs.
1	VZ00057442	1
3	VZ00057451	1
11	VZ00047340	2
24	4025155	4
52	m14978	2
61	m04404	4
62	m10849	6
65	m20385	9
69	m03683	4
72	m05587	2

CZ BOČNÍ RÁM PRAVÝ

D RECHTER SEITENRAHMEN

F CHASSIS LATERAL DROIT

GB RIGHT SIDE FRAME

RU БОКОВАЯ РАМА ПРАВАЯ

PL RAMA BOCZNA PRAWA

VZ00064713

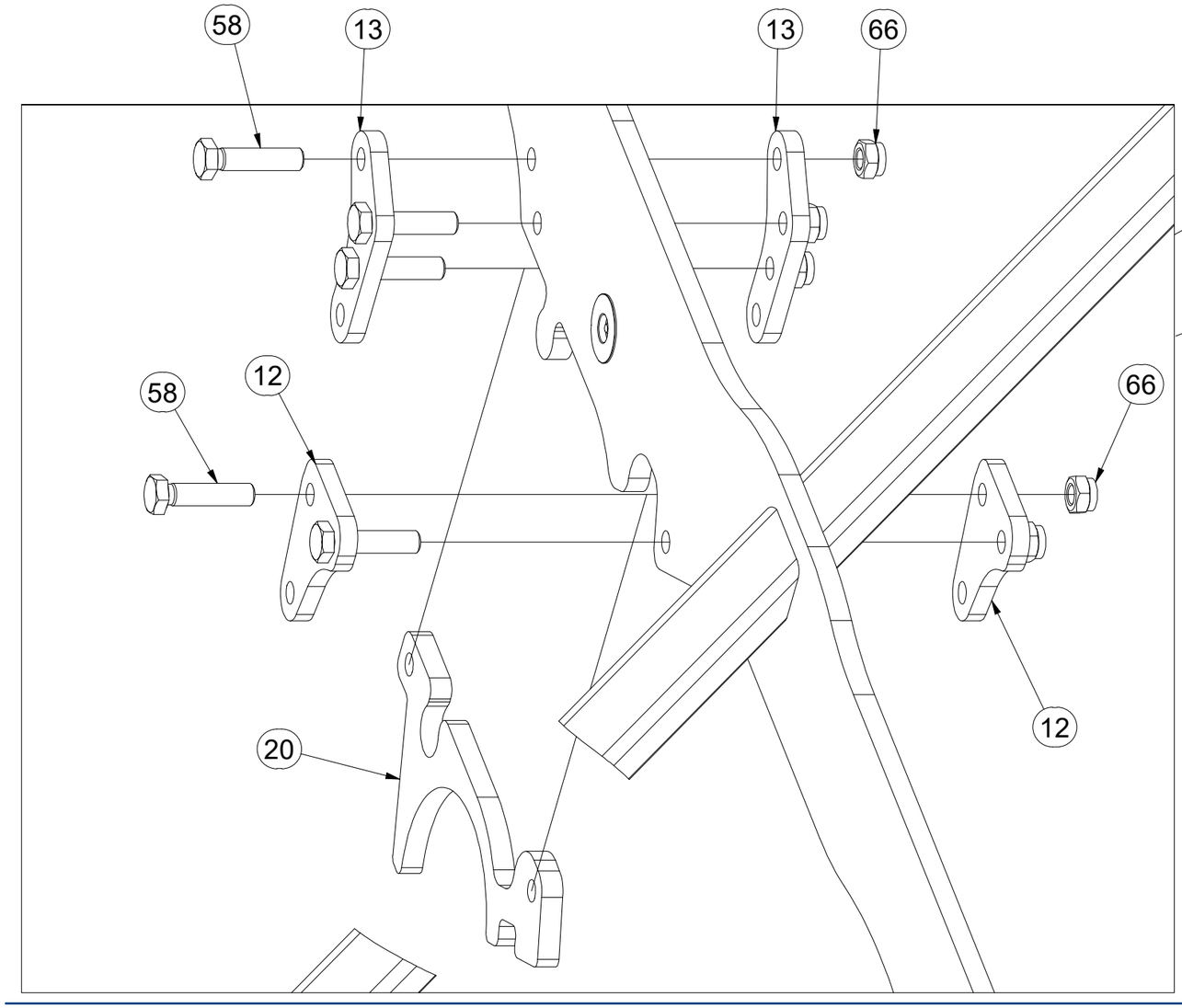

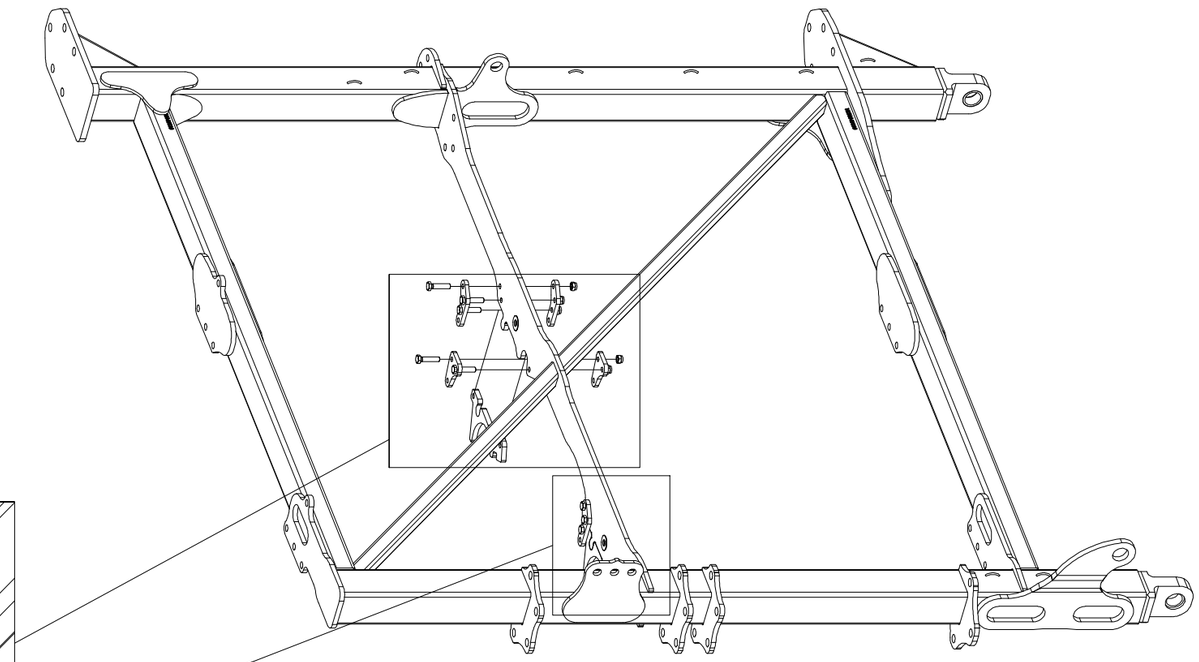

Pos.	Part Number	Pcs.
12	VZ00032334	4
13	VZ00032331	4
20	VZ00046362	2
58	m12130	30
66	m21001	30

CZ BOČNÍ RÁM PRAVÝ

D RECHTER SEITENRAHMEN

F CHASSIS LATERAL DROIT

GB RIGHT SIDE FRAME

RU БОКОВАЯ РАМА ПРАВАЯ

PL RAMA BOCZNA PRAWA

VZ00064713

Pos.	Part Number	Pcs.
2	VZ00047347	2
14	VZ00047330	8
15	VZ00047332	4
22	VZ00047331	12
58	m12130	30
66	m21001	30

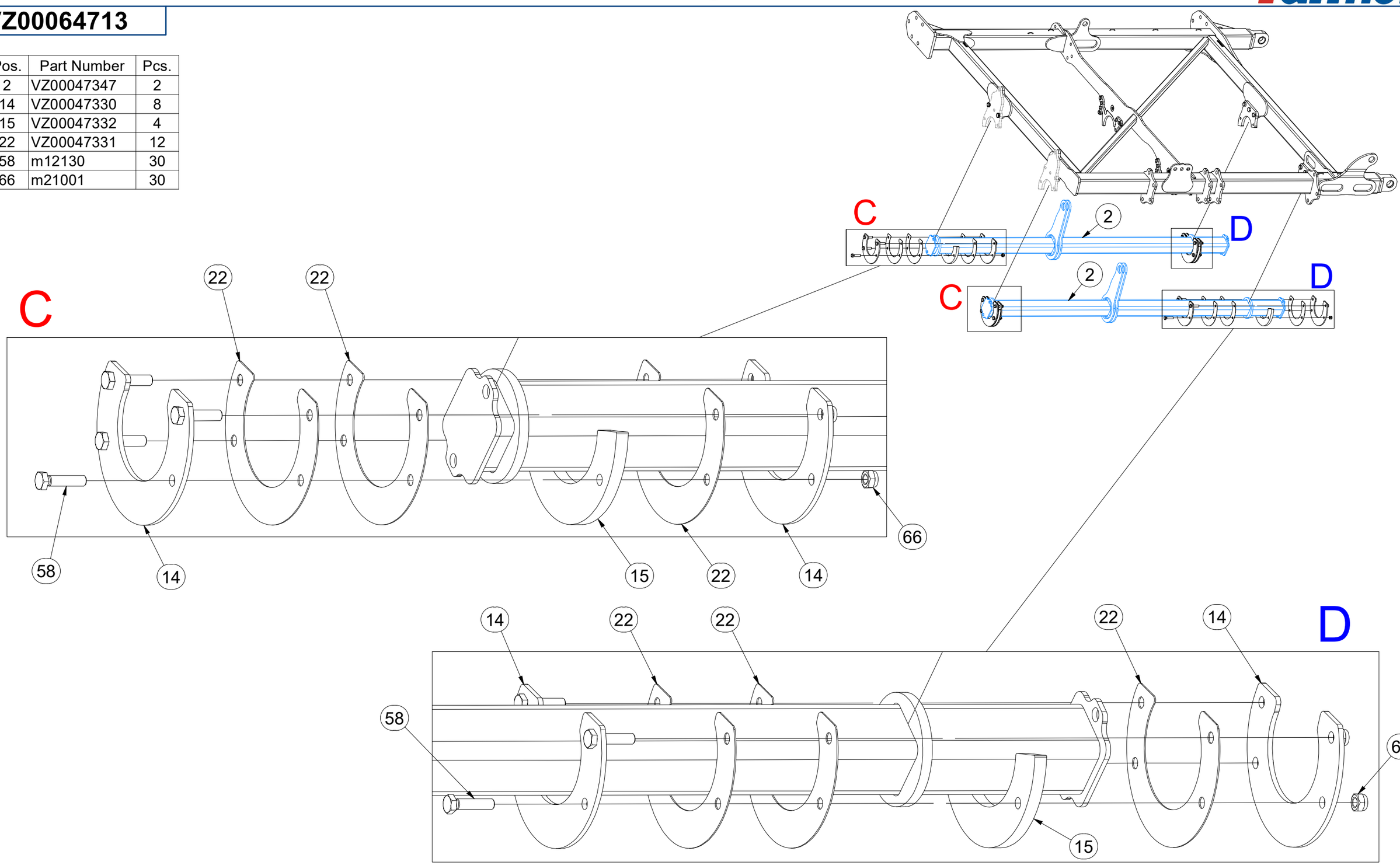

CZ BOČNÍ RÁM PRAVÝ

D RECHTER SEITENRAHMEN

F CHASSIS LATERAL DROIT

GB RIGHT SIDE FRAME

RU БОКОВАЯ РАМА ПРАВАЯ

PL RAMA BOCZNA PRAWA

VZ00064713

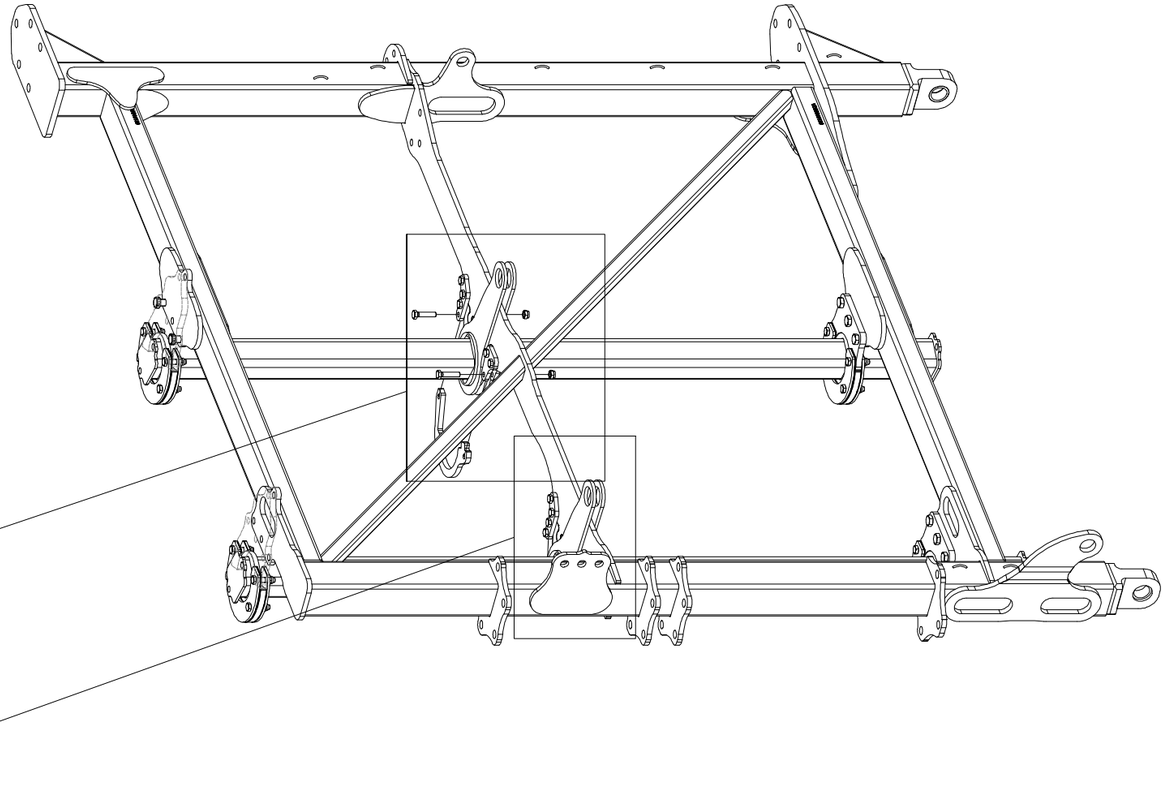

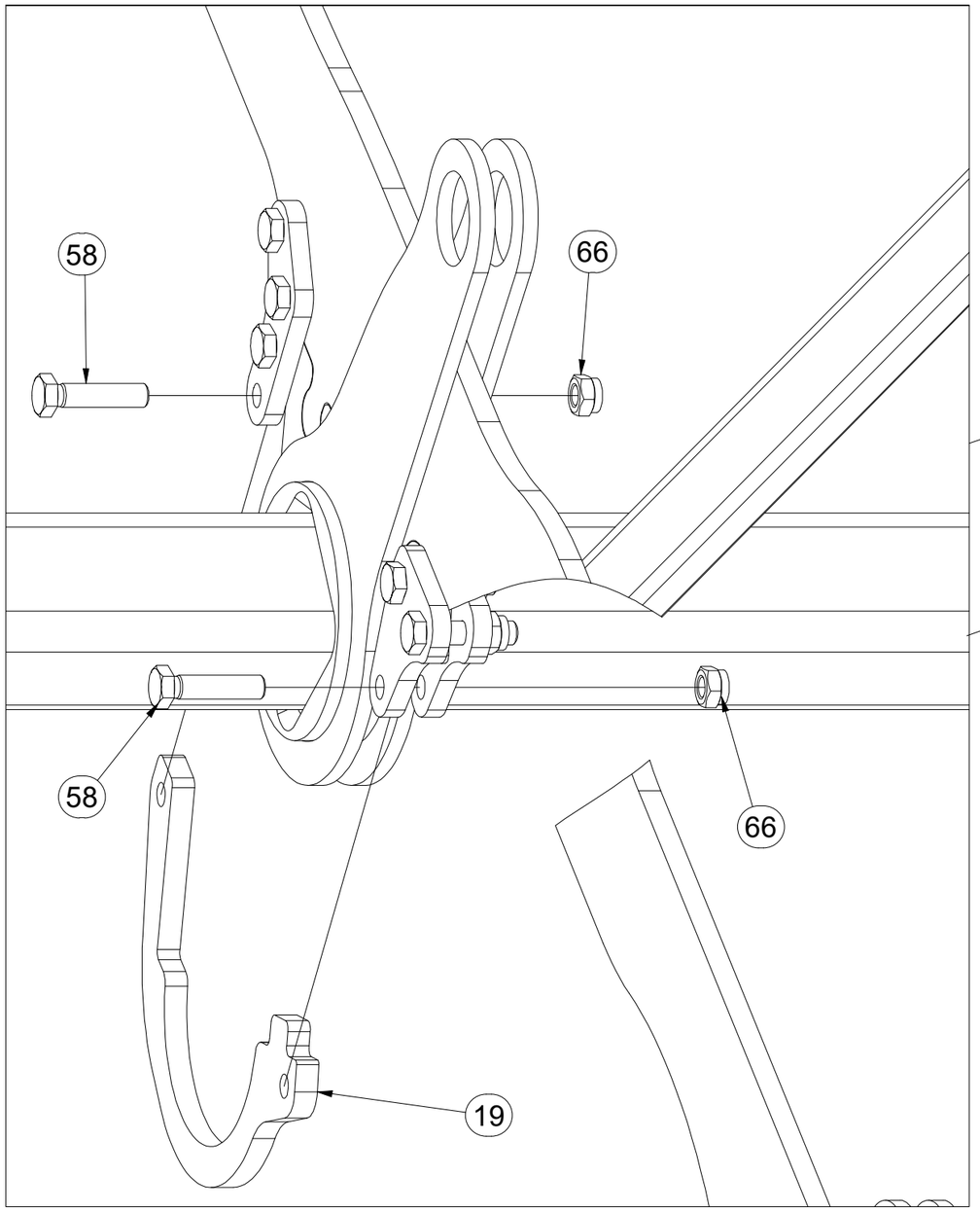

Pos.	Part Number	Pcs.
19	VZ00046361	2
58	m12130	30
66	m21001	30

CZ BOČNÍ RÁM PRAVÝ

D RECHTER SEITENRAHMEN

F CHASSIS LATERAL DROIT

GB RIGHT SIDE FRAME

RU БОКОВАЯ РАМА ПРАВАЯ

PL RAMA BOCZNA PRAWA

VZ00064713

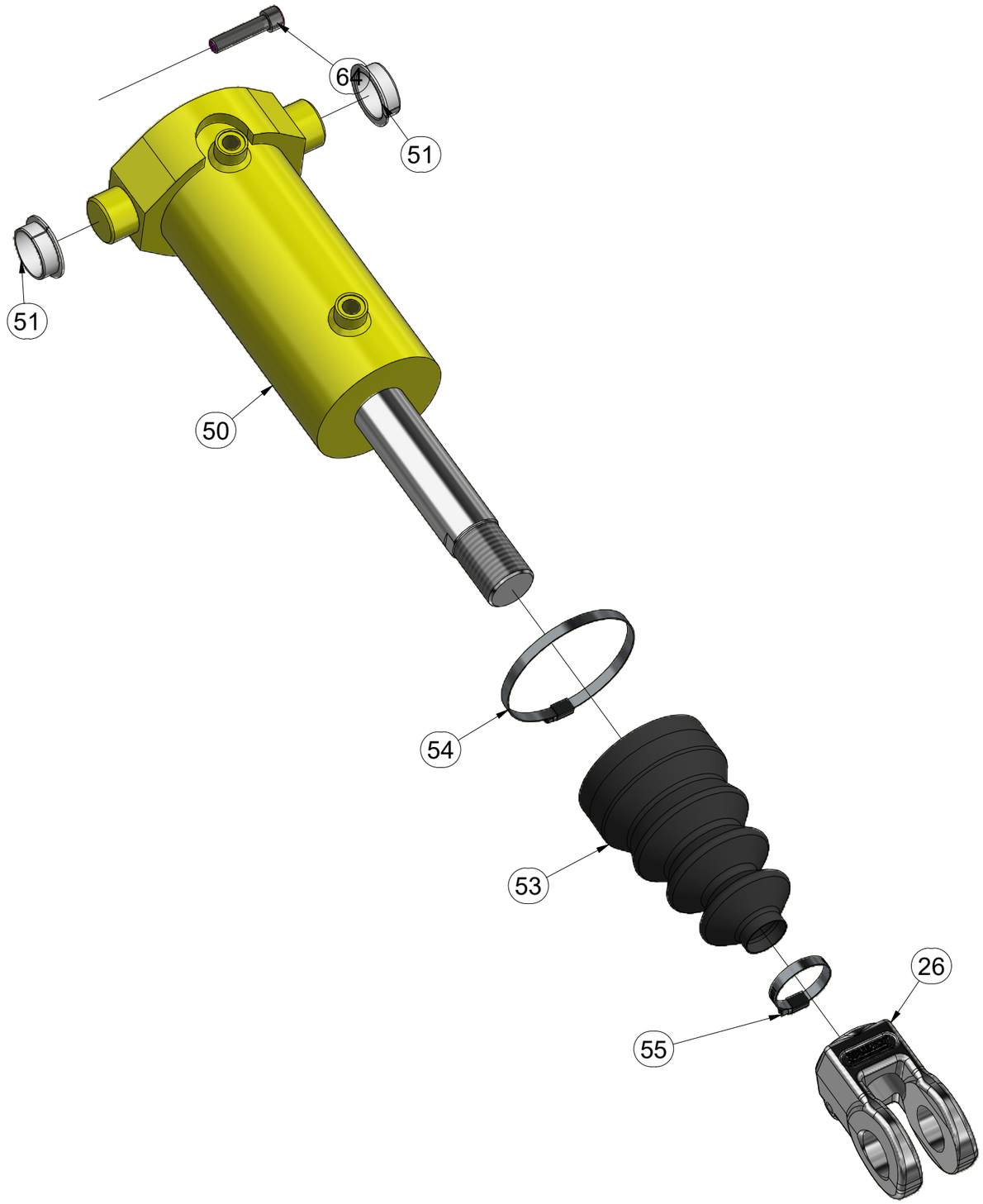

Pos.	Part Number	Pcs.
26	VZ00061799	1
50	m26318	1
51	m14755	2
53	m19897	1
54	m17208	1
55	m05890	1
64	m25842	1

CZ BOČNÍ RÁM PRAVÝ

D RECHTER SEITENRAHMEN

F CHASSIS LATERAL DROIT

GB RIGHT SIDE FRAME

RU БОКОВАЯ РАМА ПРАВАЯ

PL RAMA BOCZNA PRAWA

VZ00064713

Pos.	Part Number	Pcs.
9	VZ00033104	1
10	VZ00033105	1
21	VZ00009331	1
25	4024989	4
59	m17543	1
60	m21355	3
65	m20385	9
67	m05648	4

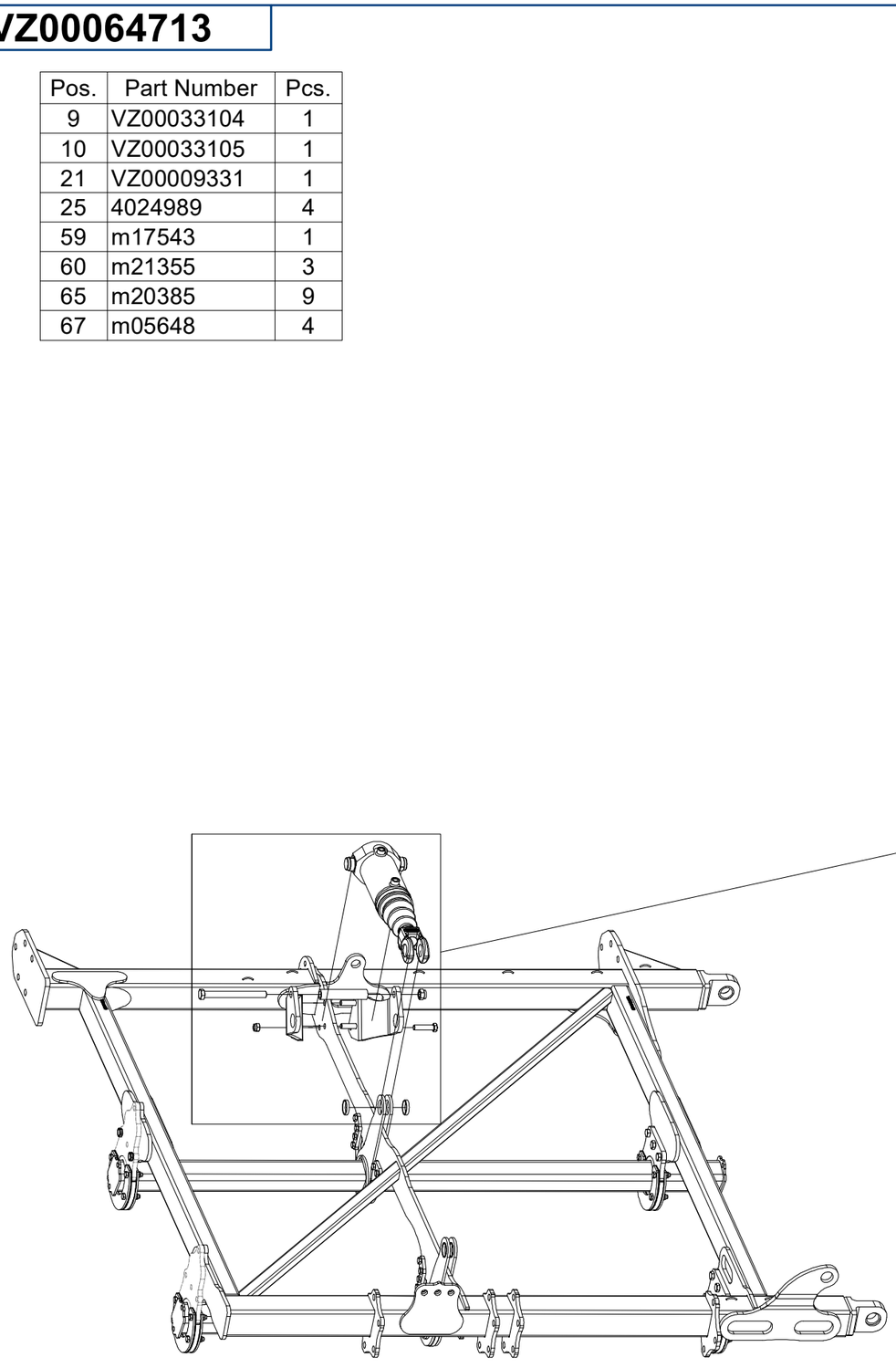

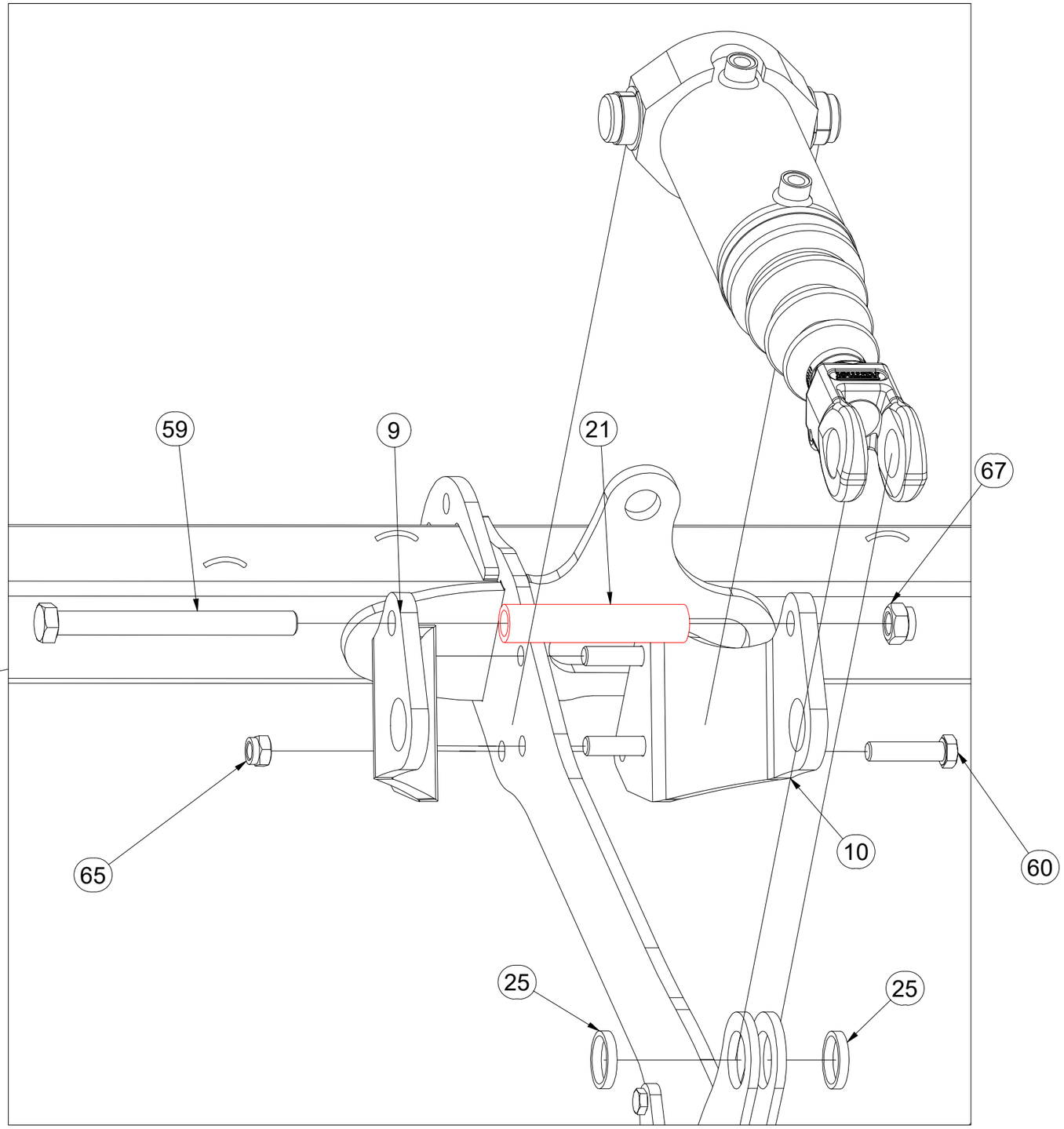

CZ BOČNÍ RÁM PRAVÝ

D RECHTER SEITENRAHMEN

F CHASSIS LATERAL DROIT

GB RIGHT SIDE FRAME

RU БОКОВАЯ РАМА ПРАВАЯ

PL RAMA BOCZNA PRAWA

VZ00064713

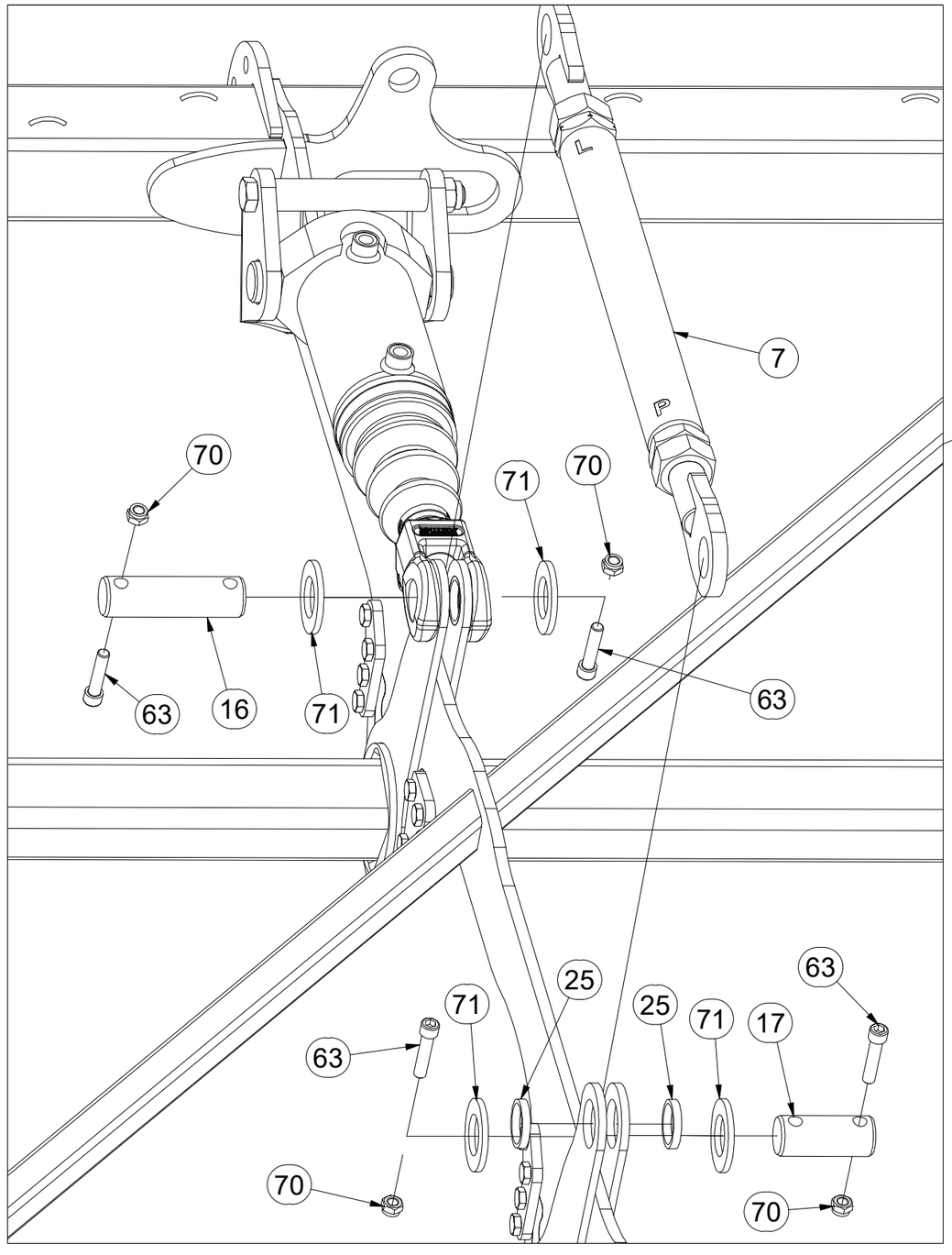

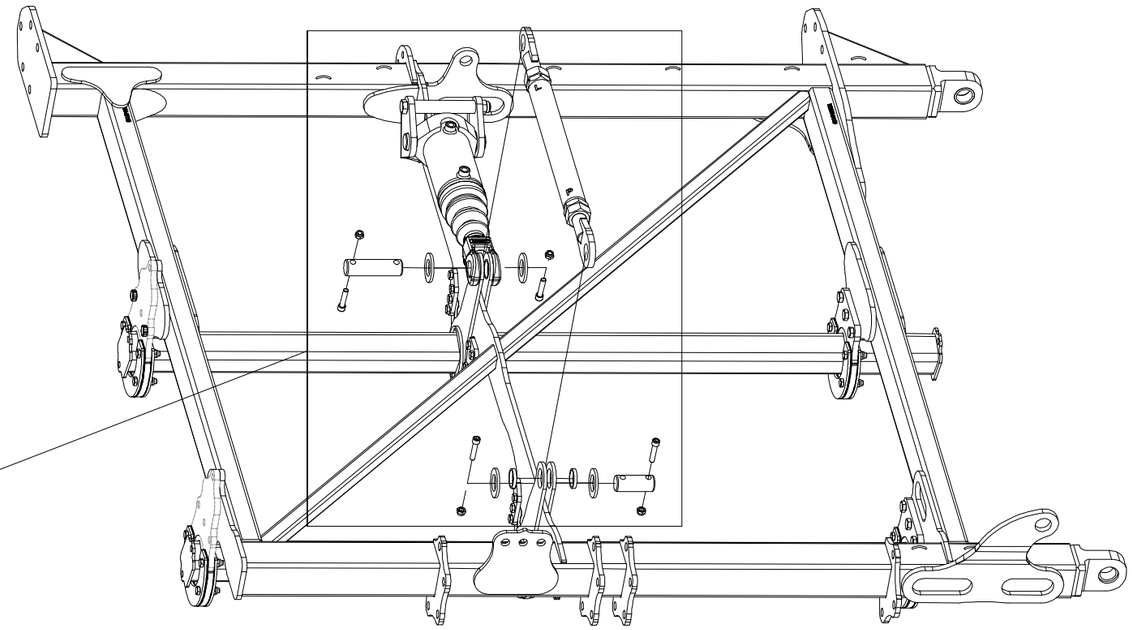

Pos.	Part Number	Pcs.
7	VZ00032158	1
16	4007730	1
17	4007645	1
25	4024989	4
63	m14008	4
70	m04301	4
71	m03636	4

CZ BOČNÍ RÁM PRAVÝ

D RECHTER SEITENRAHMEN

F CHASSIS LATERAL DROIT

GB RIGHT SIDE FRAME

RU БОКОВАЯ РАМА ПРАВАЯ

PL RAMA BOCZNA PRAWA

VZ00064713

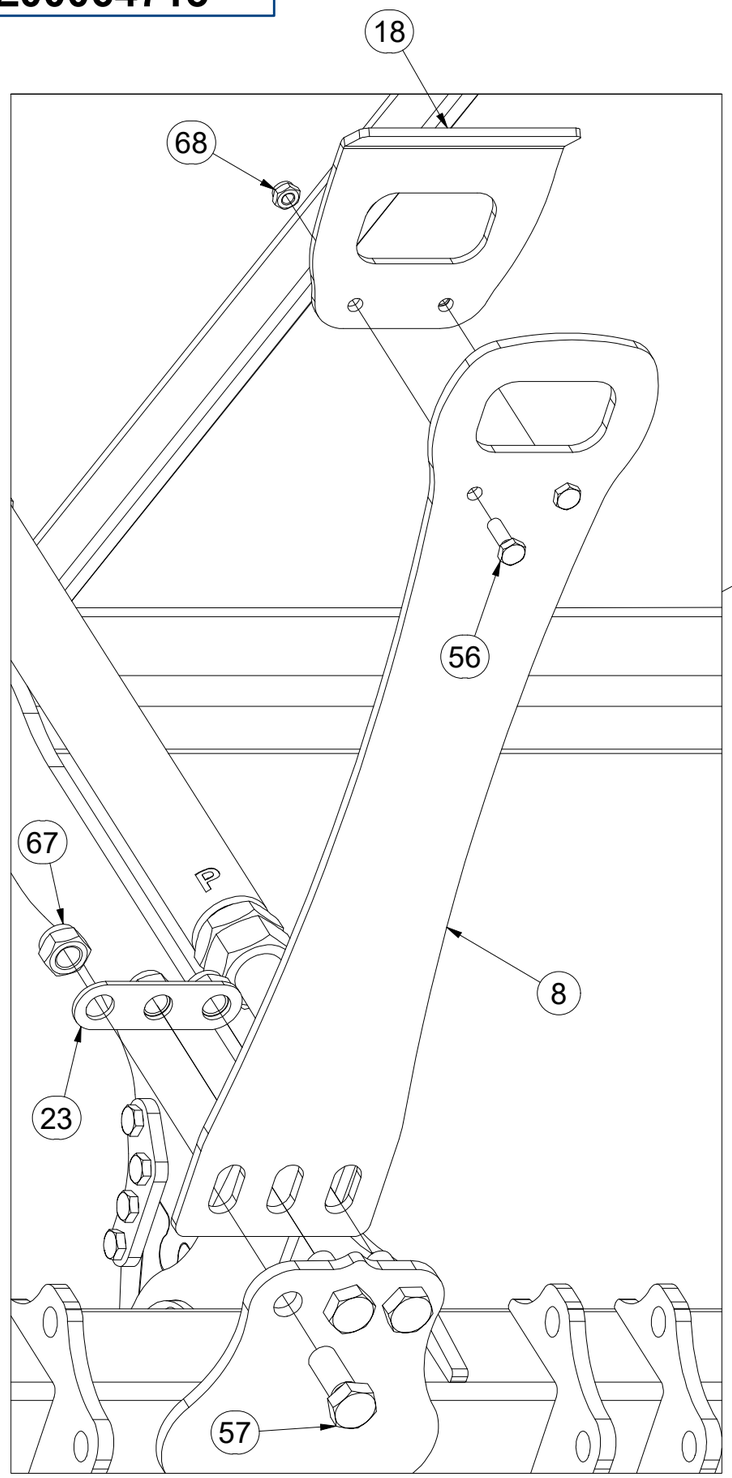

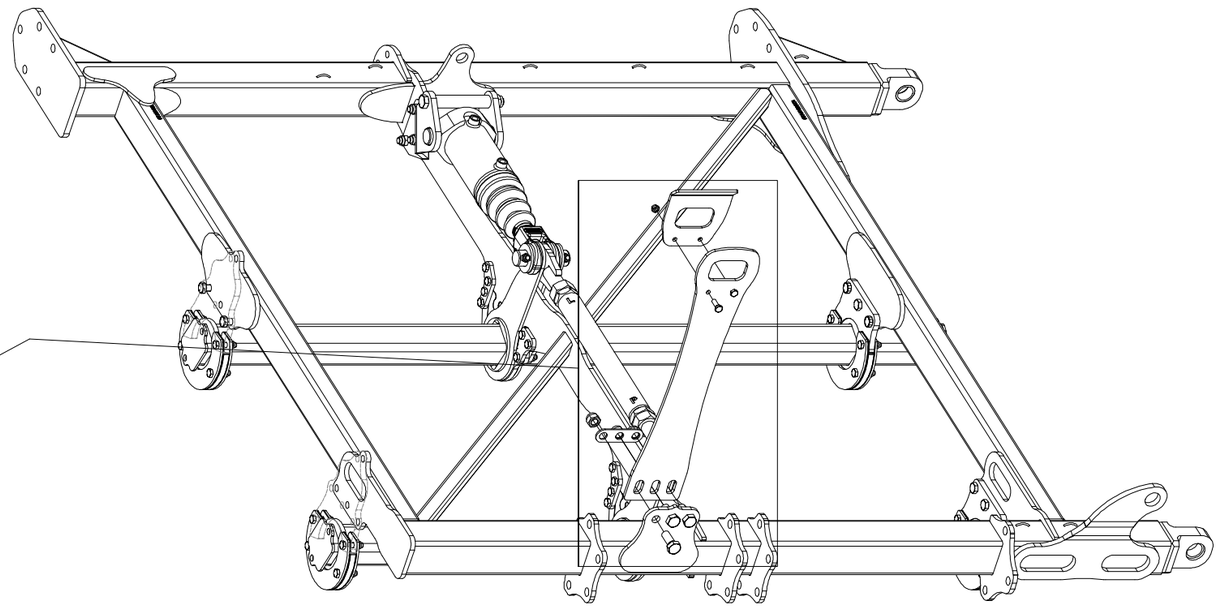

Pos.	Part Number	Pcs.
8	VZ00056309	1
18	VZ00044862	1
23	VZ00045135	1
56	m04612	2
57	m08378	3
67	m05648	4
68	m03775	2

CZ STŘEDNÍ RÁM
D RAHMEN, MITTLERE
F CHASSIS CENTRAL
GB CENTRAL FRAME
RU СРЕДНЯЯ РАМА
PL SREDNIA RAMA

VZ00058000

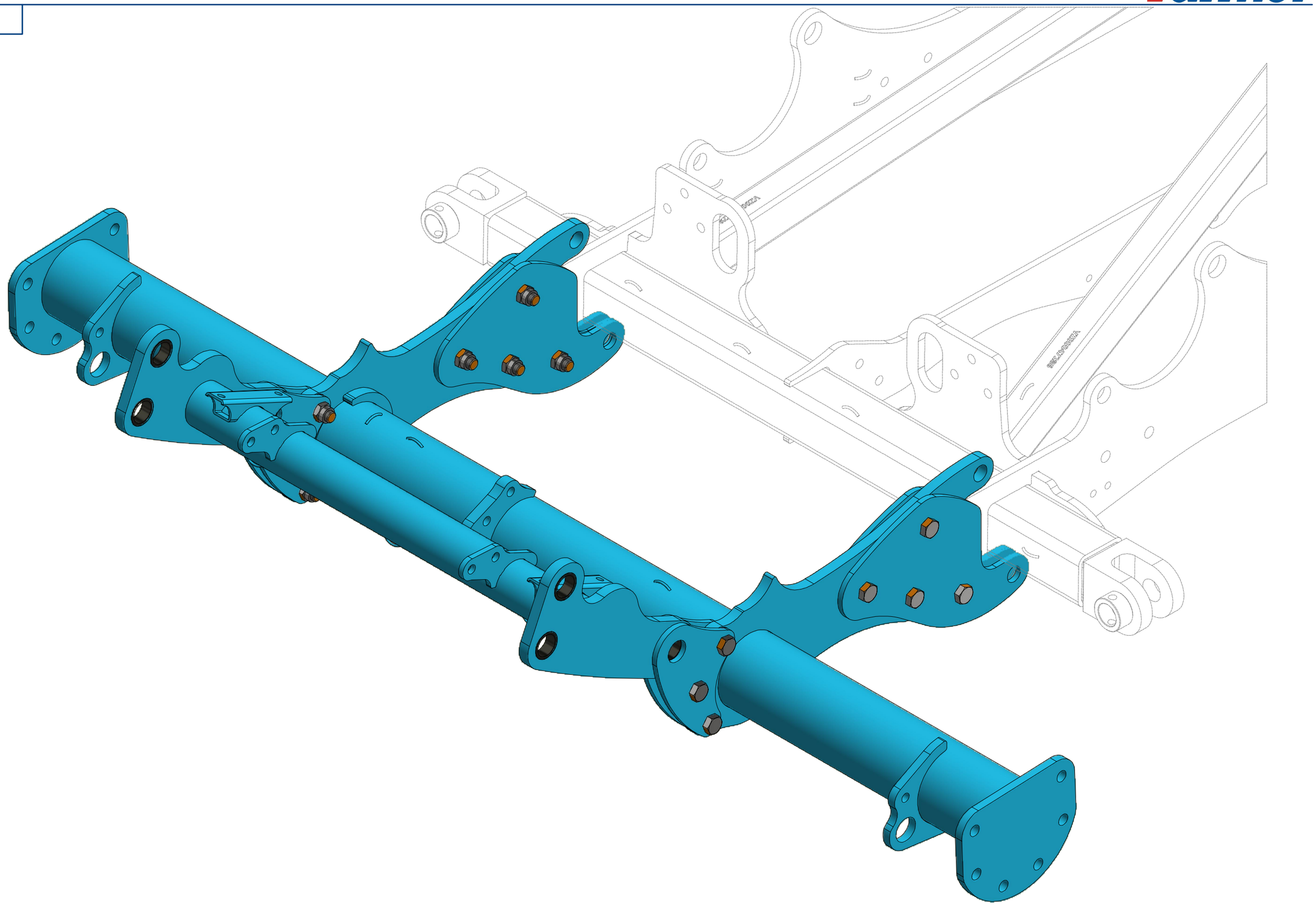

CZ STŘEDNÍ RÁM
D RAHMEN, MITTLERE
F CHASSIS CENTRAL
GB CENTRAL FRAME
RU СРЕДНЯЯ РАМА
PL SREDNIA RAMA

VZ00058000

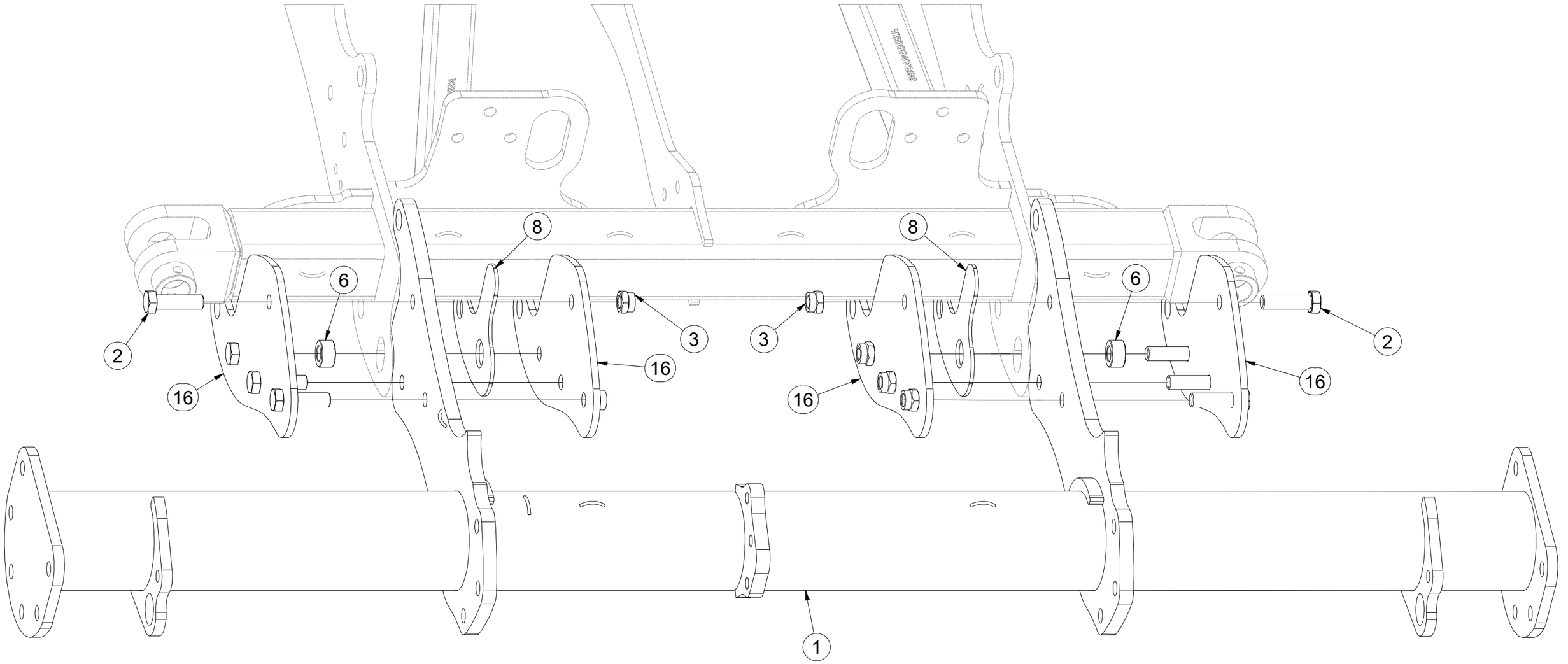

Pos.	Part Number	Pcs.
1	VZ00057996	1
2	m12272	14
3	m21660	14
6	VZ00064740	2
8	VZ00056900	2
16	VZ00058005	4

CZ STŘEDNÍ RÁM

D RAHMEN, MITTLERE

F CHASSIS CENTRAL

GB CENTRAL FRAME

RU СРЕДНЯЯ РАМА

PL SREDNIA RAMA

VZ00058000

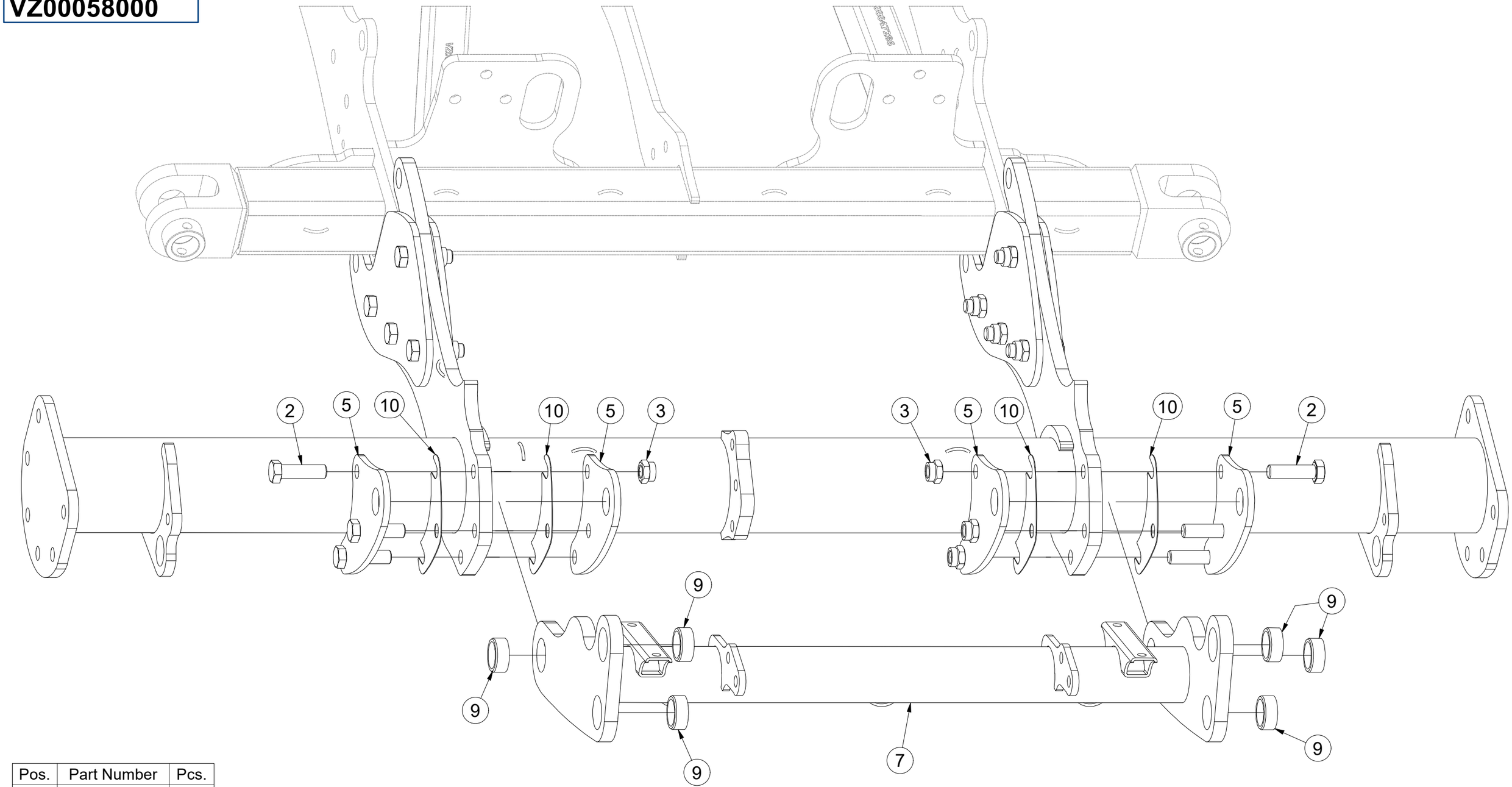

Pos.	Part Number	Pcs.
2	m12272	14
3	m21660	14
5	VZ00056686	4
7	VZ00057513	1
9	m22245	6
10	VZ00057044	4

CZ TERČ PŘEDNÍ PRAVÝ

D SCHILD, VORDERES, RECHTES

F CIBLE AVANT DROITE

GB RIGHT FRONT DISC

RU ЩИТОК ПЕРЕДНИЙ ПРАВЫЙ

PL TARCZA PRZEDNIA PRAWA

4024482

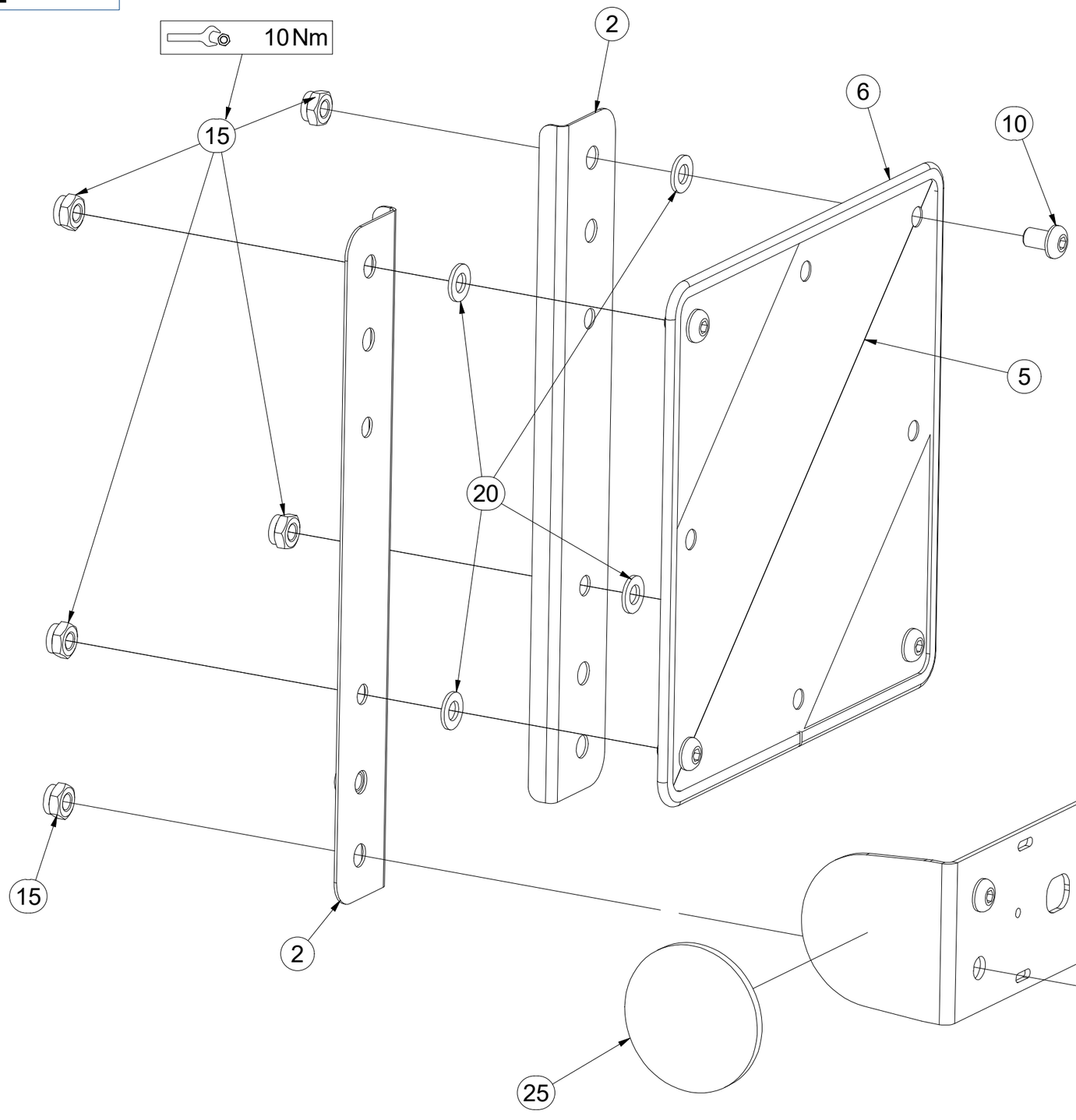



Pos.	Part Number	Pcs.
1	4024481	1
2	4024491	2
5	m18855	1
6	9005707	1
10	m16687	6
15	m03775	6
20	m01209	4
25	m02579	1

CZ TERČ PŘEDNÍ LEVÝ

D SCHILD, VORDERES, LINKES

F CIBLE AVANT GAUCHE

GB LEFT FRONT DISC

RU ЩИТОК ПЕРЕДНИЙ ЛЕВЫЙ

PL TARCZA PRZEDNIA LEWA

4024484

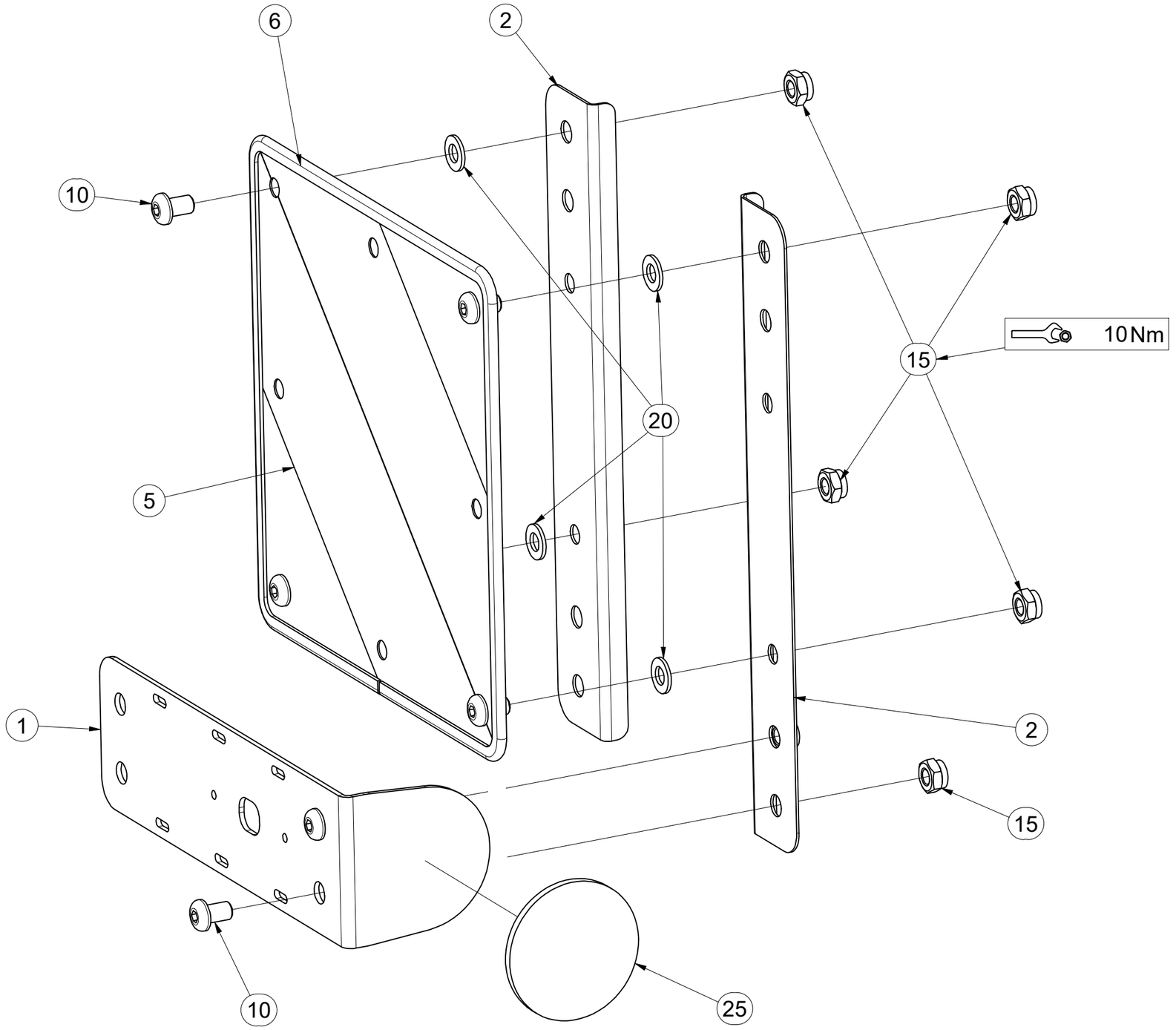

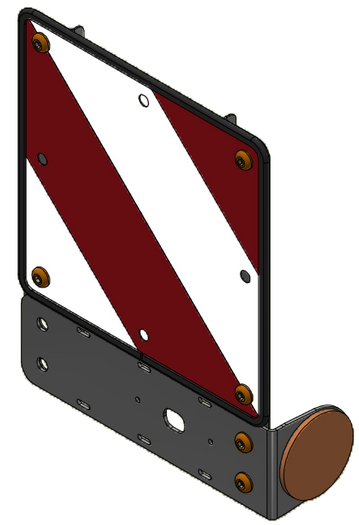

Pos.	Part Number	Pcs.
1	4024481	1
2	4024491	2
5	m18855	1
6	9005707	1
10	m16687	6
15	m03775	6
20	m01209	4
25	m02579	1

CZ KOPÍROVACÍ KOLA

D KOPIERRÄDER

F COPIAGE DU TERRAIN

GB TRACING WHEELS

RU КОПИРУЮЩЕЕ КОЛЕСА

PL KOŁA KOPIUJĄCE

VZ00046979

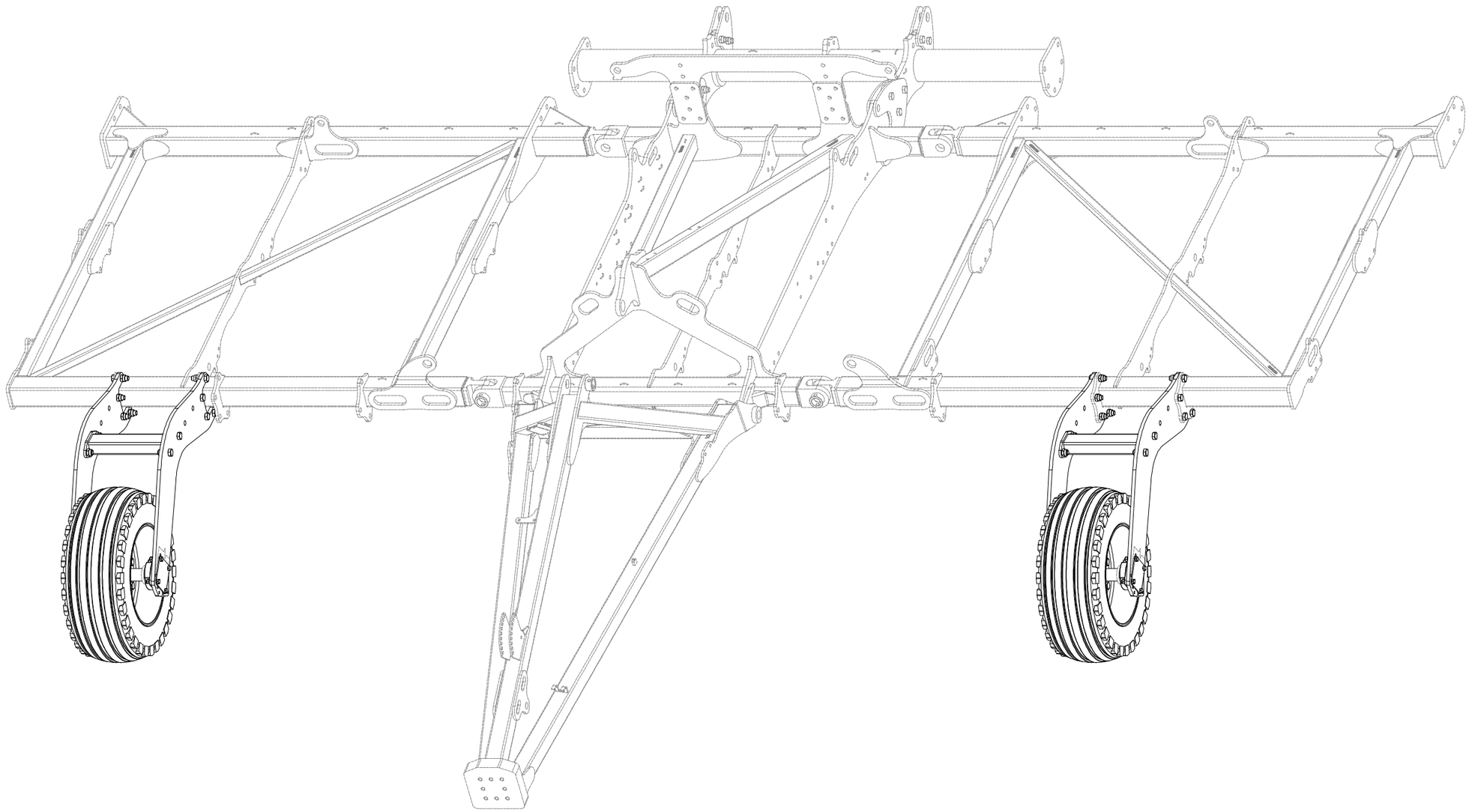

CZ KOPÍROVACÍ KOLA

D KOPIERRÄDER

F COPIAGE DU TERRAIN

GB TRACING WHEELS

RU КОПИРУЮЩЕЕ КОЛЕСА

PL KOŁA KOPIUJĄCE

VZ00046979

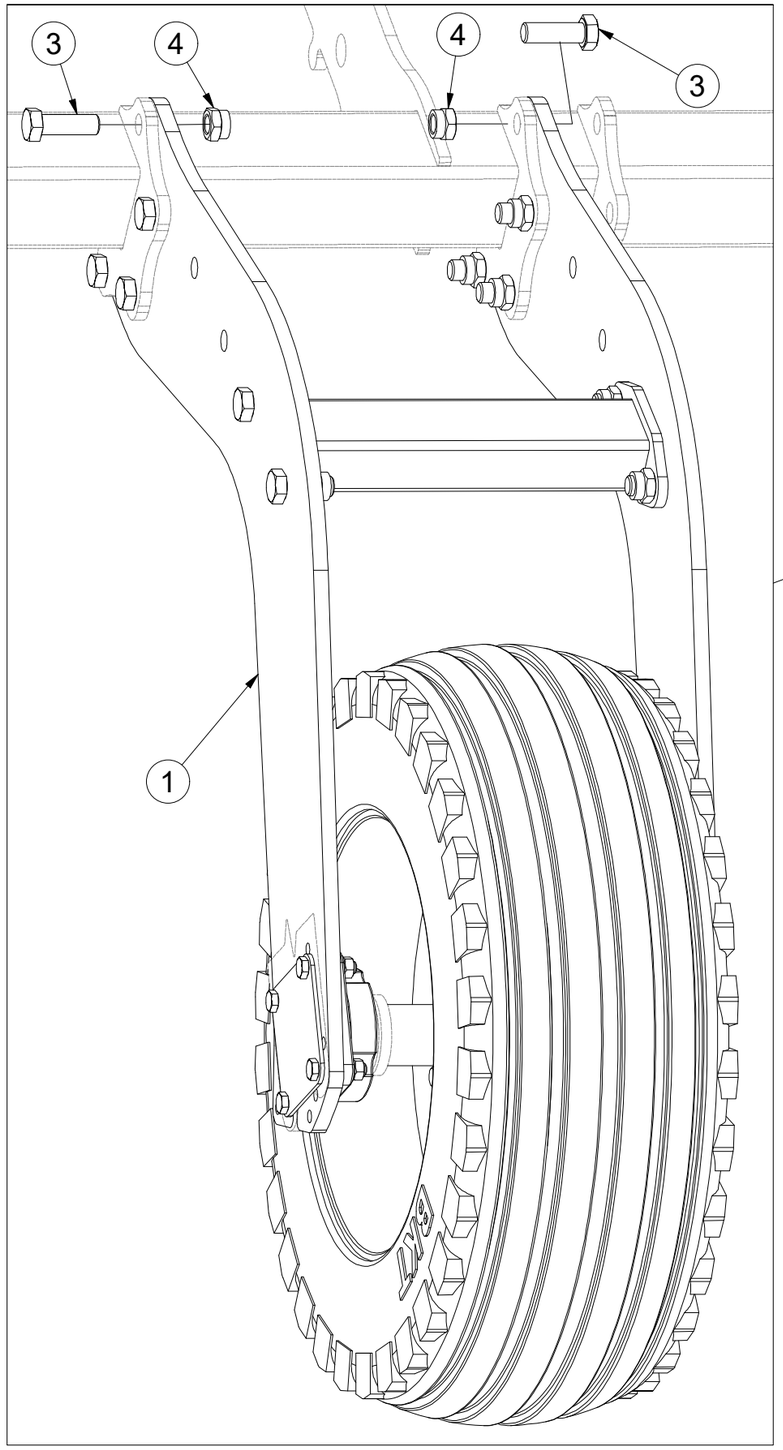

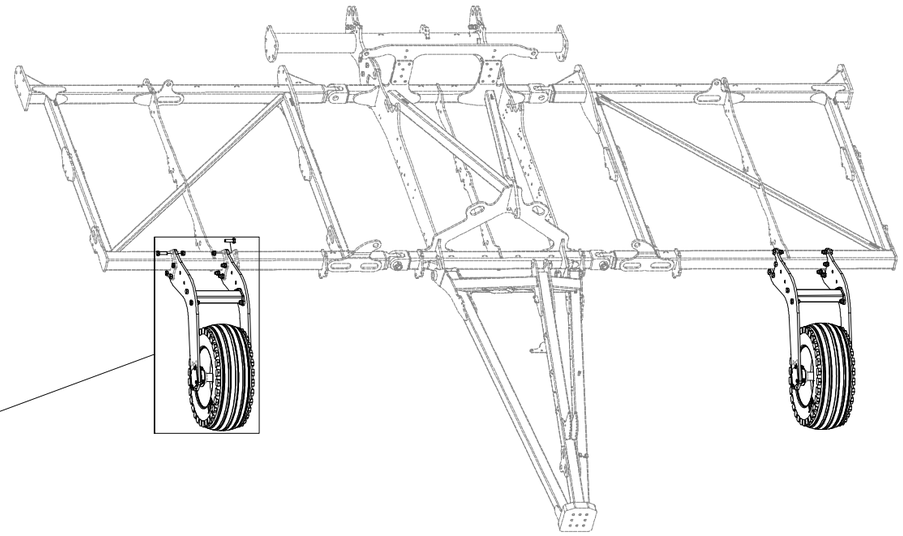

Pos.	Part Number	Pcs.
1	VZ00046982	2
3	m14496	16
4	m21660	16

CZ KOPÍROVACÍ KOLA

D KOPIERRÄDER

F COPIAGE DU TERRAIN

GB TRACING WHEELS

RU КОПИРУЮЩЕЕ КОЛЕСА

PL KOŁA KOPIUJĄCE

VZ00046979

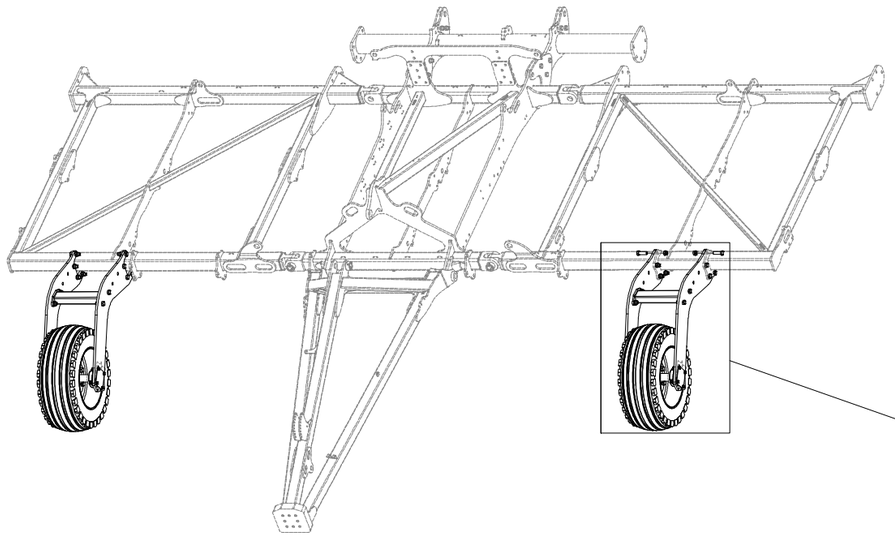

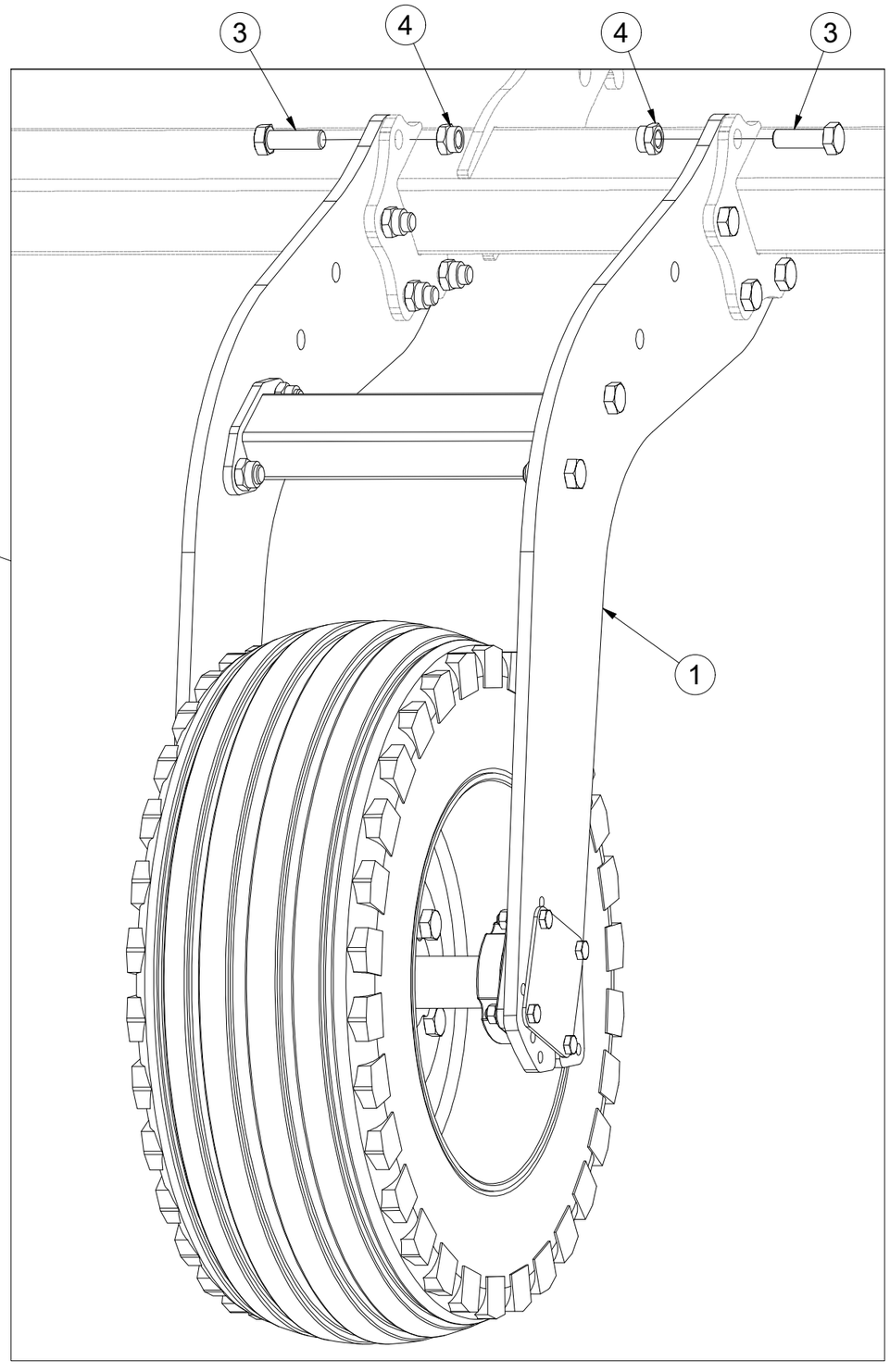

Pos.	Part Number	Pcs.
1	VZ00046982	2
3	m14496	16
4	m21660	16

CZ KOPÍROVACÍ KOLA

D KOPIERRÄDER

F COPIAGE DU TERRAIN

GB TRACING WHEELS

RU КОПИРУЮЩЕЕ КОЛЕСА

PL KOŁA KOPIUJĄCE

VZ00046982

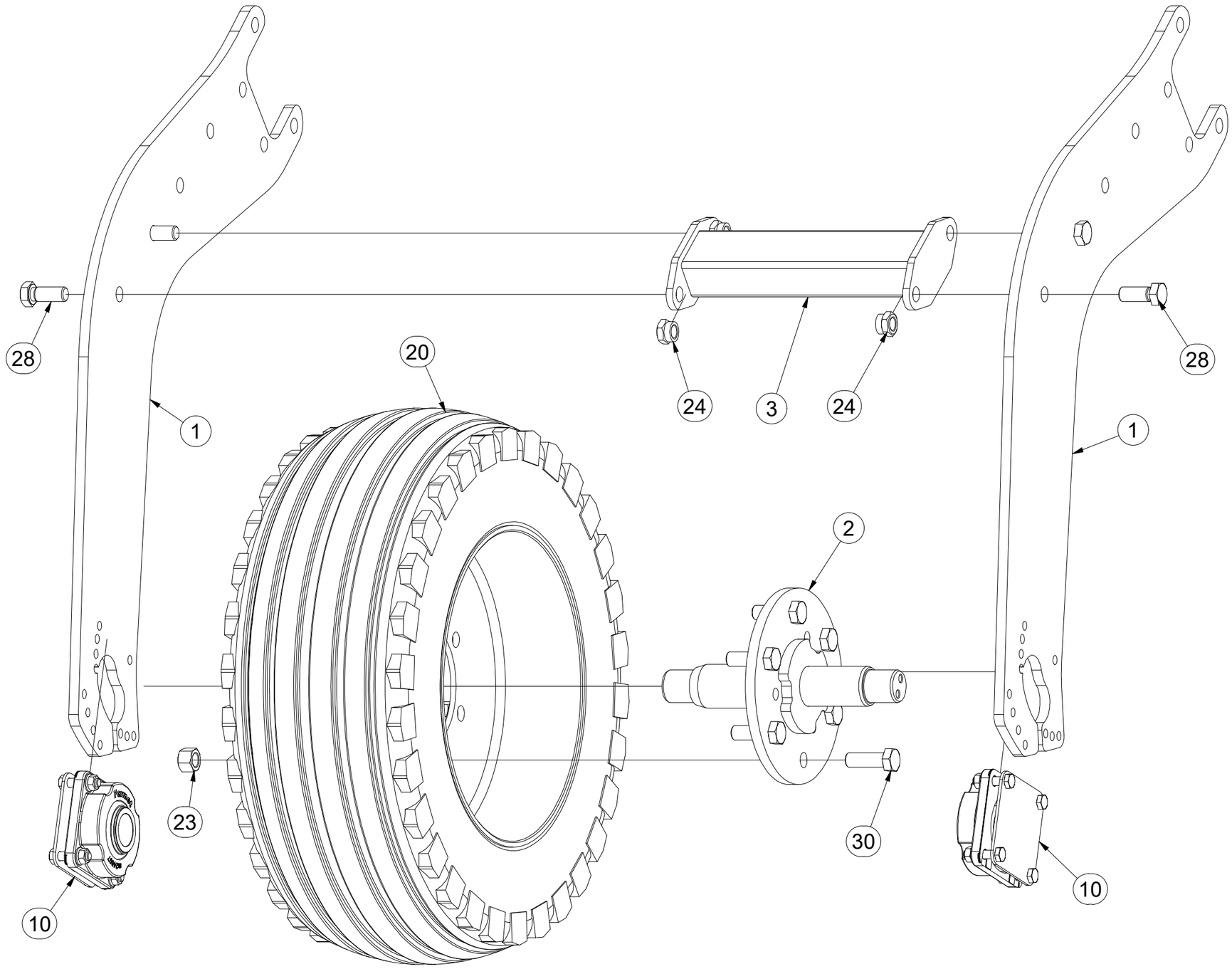

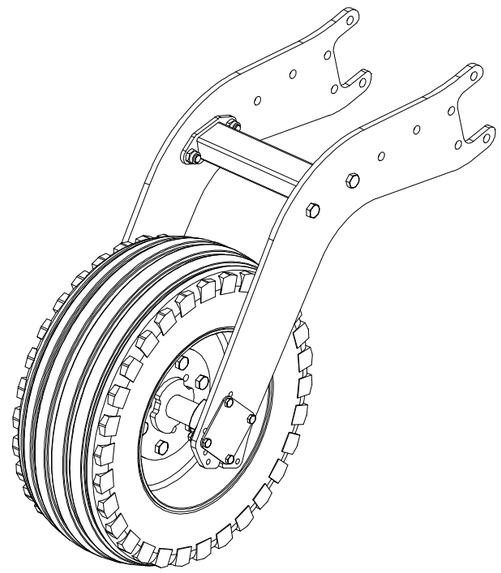

	M20x1,5-343Nm
	300 kPa

Pos.	Part Number	Pcs.
1	VZ00046966	2
2	VZ00050222	1
3	VZ00046984	1
10	VZ00038491	2
20	m21788	1
23	m08165	6
24	m21660	4
28	m08378	4
30	m22861	6

CZ SADA LOŽISEK

D SATZ LAGER

F KIT DE ROULEMENTS

GB SET OF BEARINGS

RU КОМПЛЕКТ ПОДШИПНИКОВ

PL ZESTAW ŁOŻYSK

VZ00038491

Pos.	Part Number	Pcs.
1	VZ00038447	1
2	VZ00030606	3
3	VZ00018798	1
10	m24607	1
11	m17545	4
12	m03988	2
13	m19122	2
14	m11579	4
15	m10439	4

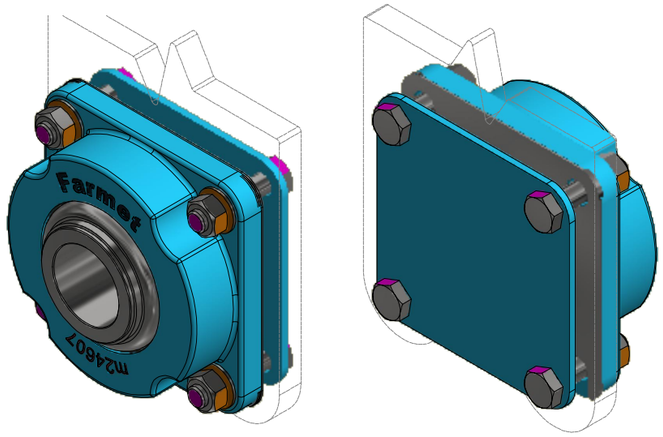

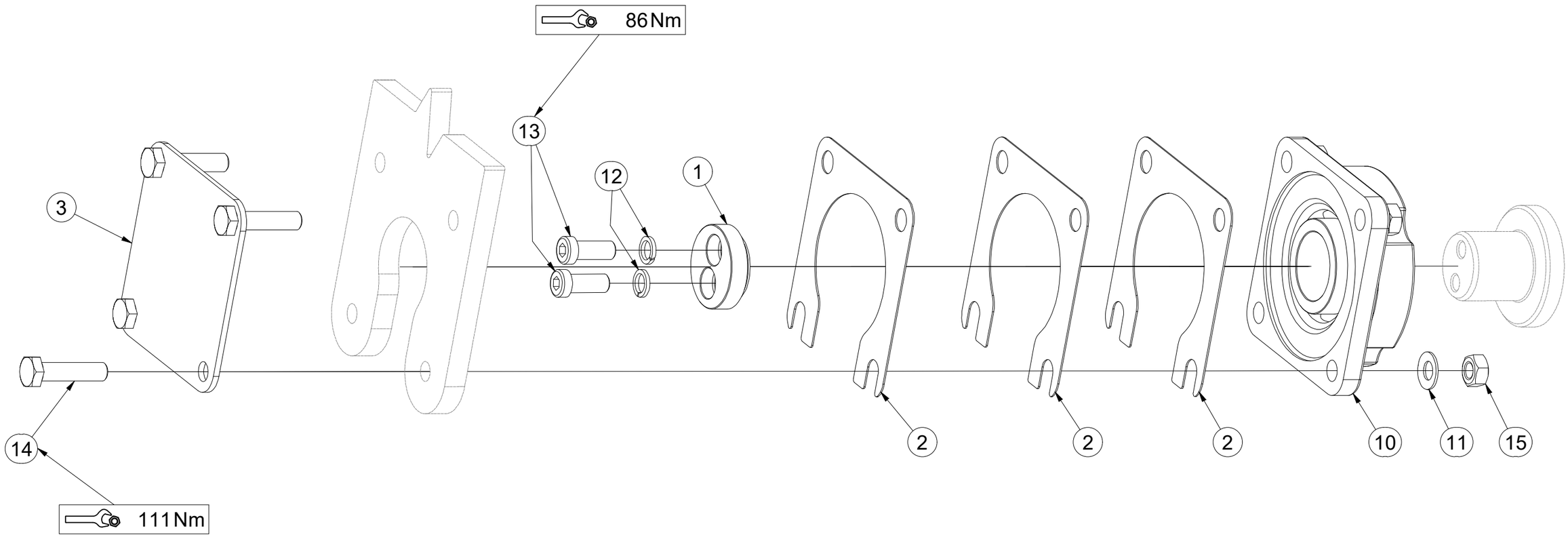

CZ SADA PŘEDNÍCH ŘEZACÍCH VÁLCŮ

D VORDERER SCHNEIDROLLENSATZ

F KIT DE ROULEAUX DE COUPE AVANT

GB SET OF FRONT CUTTING ROLLERS

RU КОМПЛЕКТ ПЕРЕДНИХ ОТРЕЗНЫХ КАТКОВ

PL ZESTAW PRZEDNICH WAŁÓW TNĄCYCH

VZ00067217

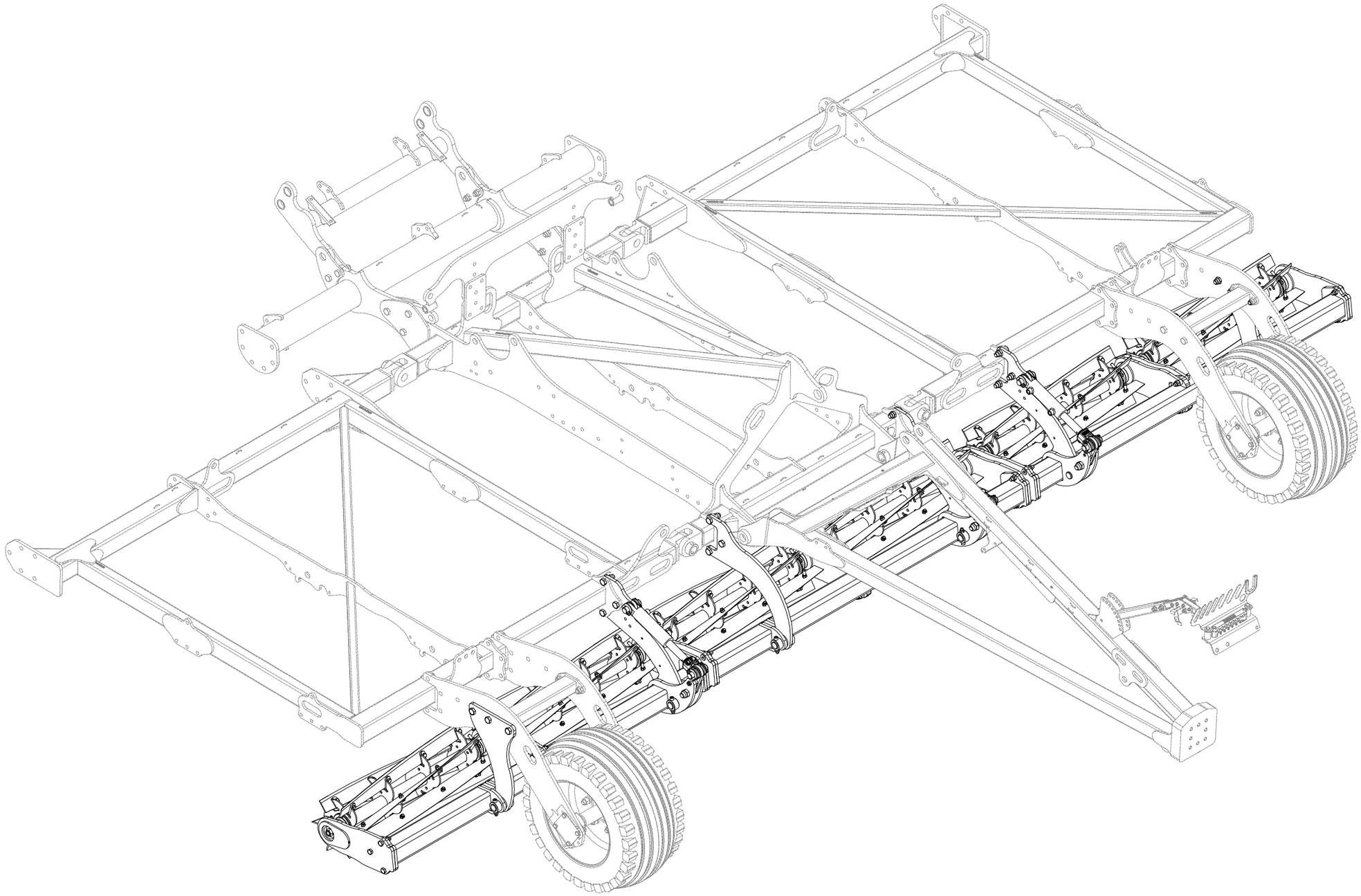

CZ SADA PŘEDNÍCH ŘEZACÍCH VÁLCŮ

D VORDERER SCHNEIDROLLENSATZ

F KIT DE ROULEAUX DE COUPE AVANT

GB SET OF FRONT CUTTING ROLLERS

RU КОМПЛЕКТ ПЕРЕДНИХ ОТРЕЗНЫХ КАТКОВ

PL ZESTAW PRZEDNICH WAŁÓW TNĄCYCH

VZ00067217

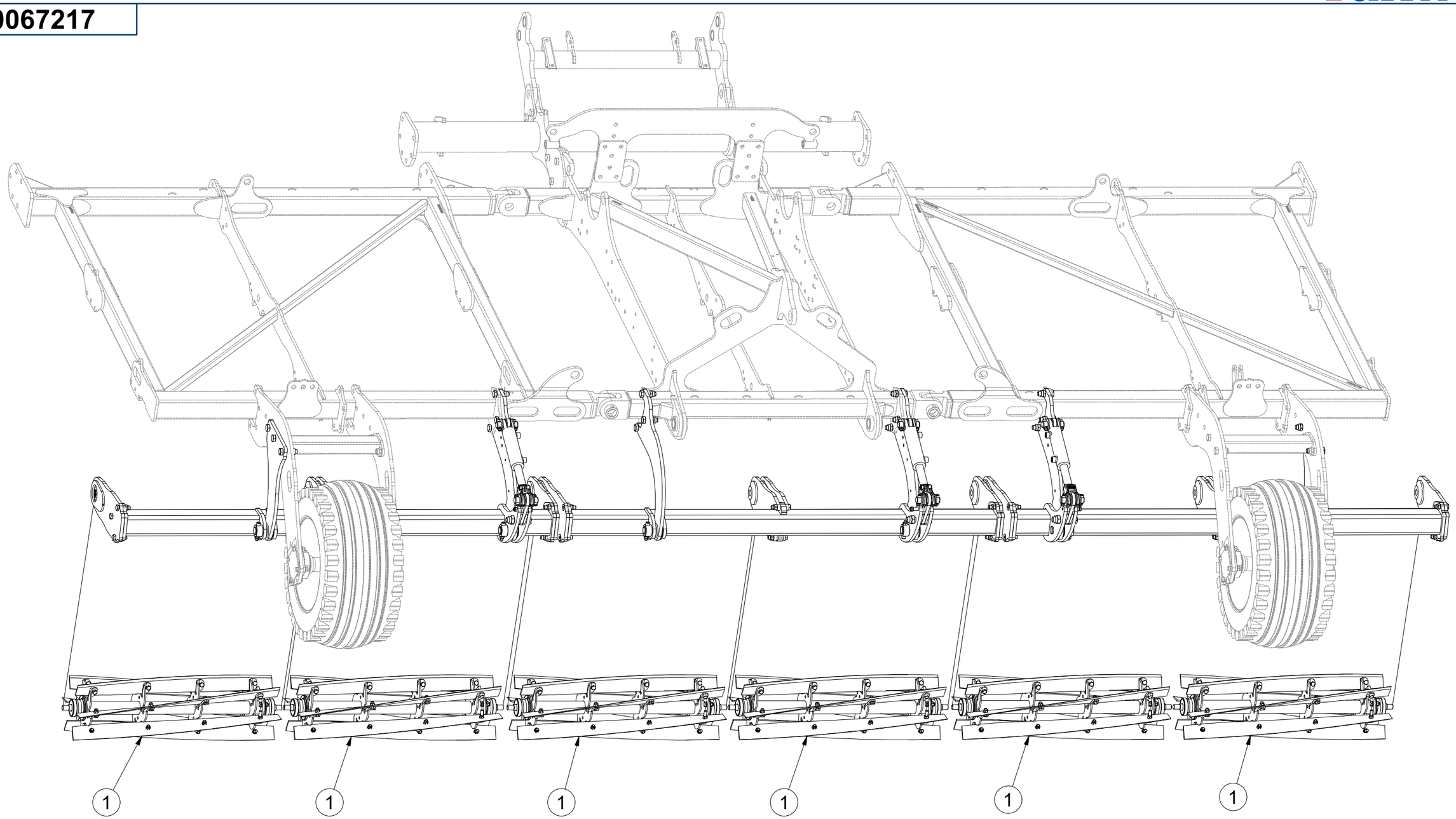

Pos.	Part Number	Pcs.
1	VZ00051973	6

CZ SADA PŘEDNÍCH ŘEZACÍCH VÁLCŮ

D VORDERER SCHNEIDROLLENSATZ

F KIT DE ROULEAUX DE COUPE AVANT

GB SET OF FRONT CUTTING ROLLERS

RU КОМПЛЕКТ ПЕРЕДНИХ ОТРЕЗНЫХ КАТКОВ

PL ZESTAW PRZEDNICH WAŁÓW TNĄCYCH

VZ00067217

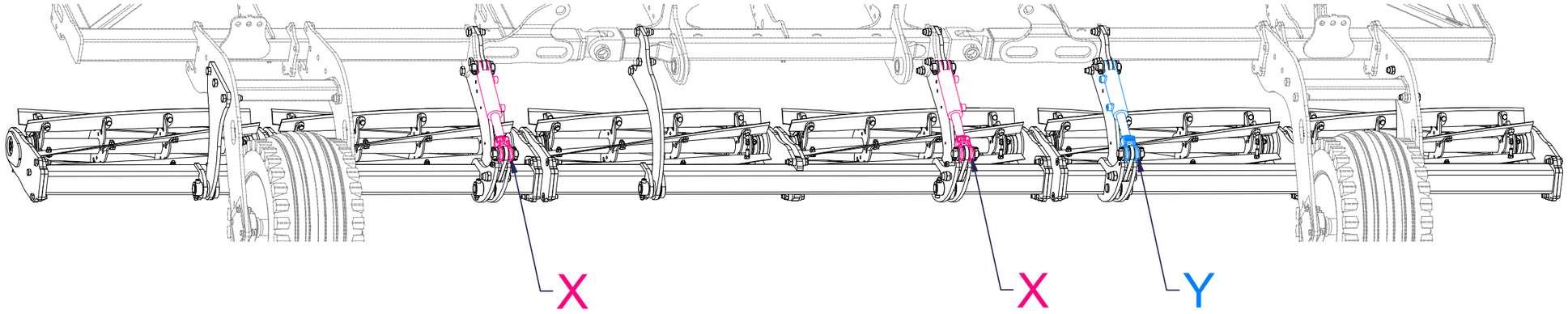

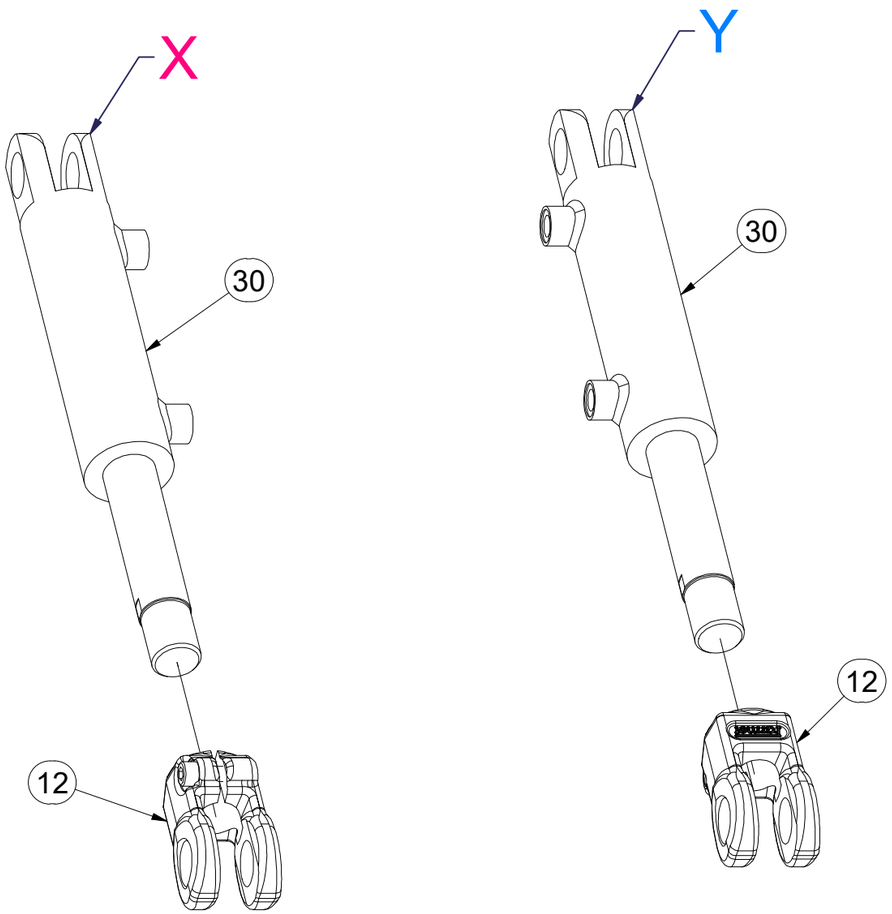

Pos.	Part Number	Pcs.
12	VZ00048549	3
30	m26500	3

CZ SADA PŘEDNÍCH ŘEZACÍCH VÁLCŮ

D VORDERER SCHNEIDROLLENSATZ

F KIT DE ROULEAUX DE COUPE AVANT

GB SET OF FRONT CUTTING ROLLERS

RU КОМПЛЕКТ ПЕРЕДНИХ ОТРЕЗНЫХ КАТКОВ

PL ZESTAW PRZEDNICH WAŁÓW TNĄCYCH

VZ00067217

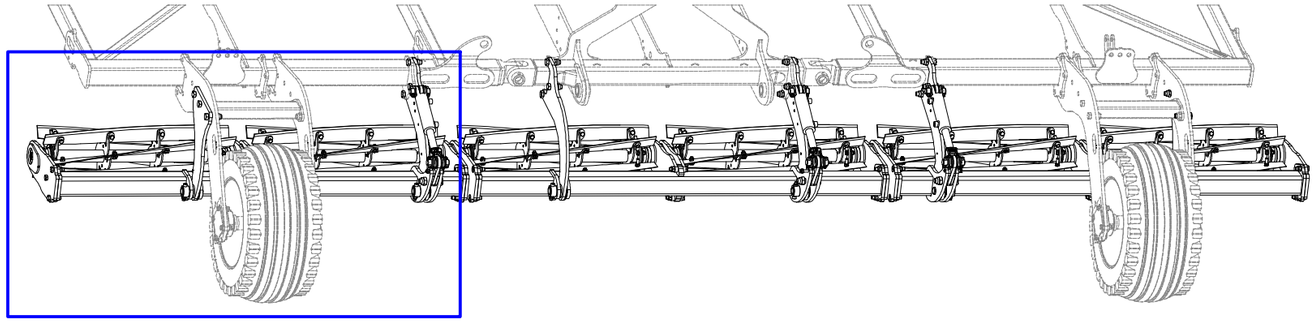

Pos.	Part Number	Pcs.	Pos.	Part Number	Pcs.
1	VZ00051973	6	36	m07787	3
4	VZ00067229	1	37	m18019	9
5	VZ00045029	2	38	m16652	12
6	VZ00040274	4	41	m18101	12
7	VZ00040273	6	42	m22091	3
10	VZ00040627	3	44	m20385	18
13	VZ00040645	6	45	m21001	9
32	m19609	3	47	m13846	9
35	m11724	6	48	m22852	12

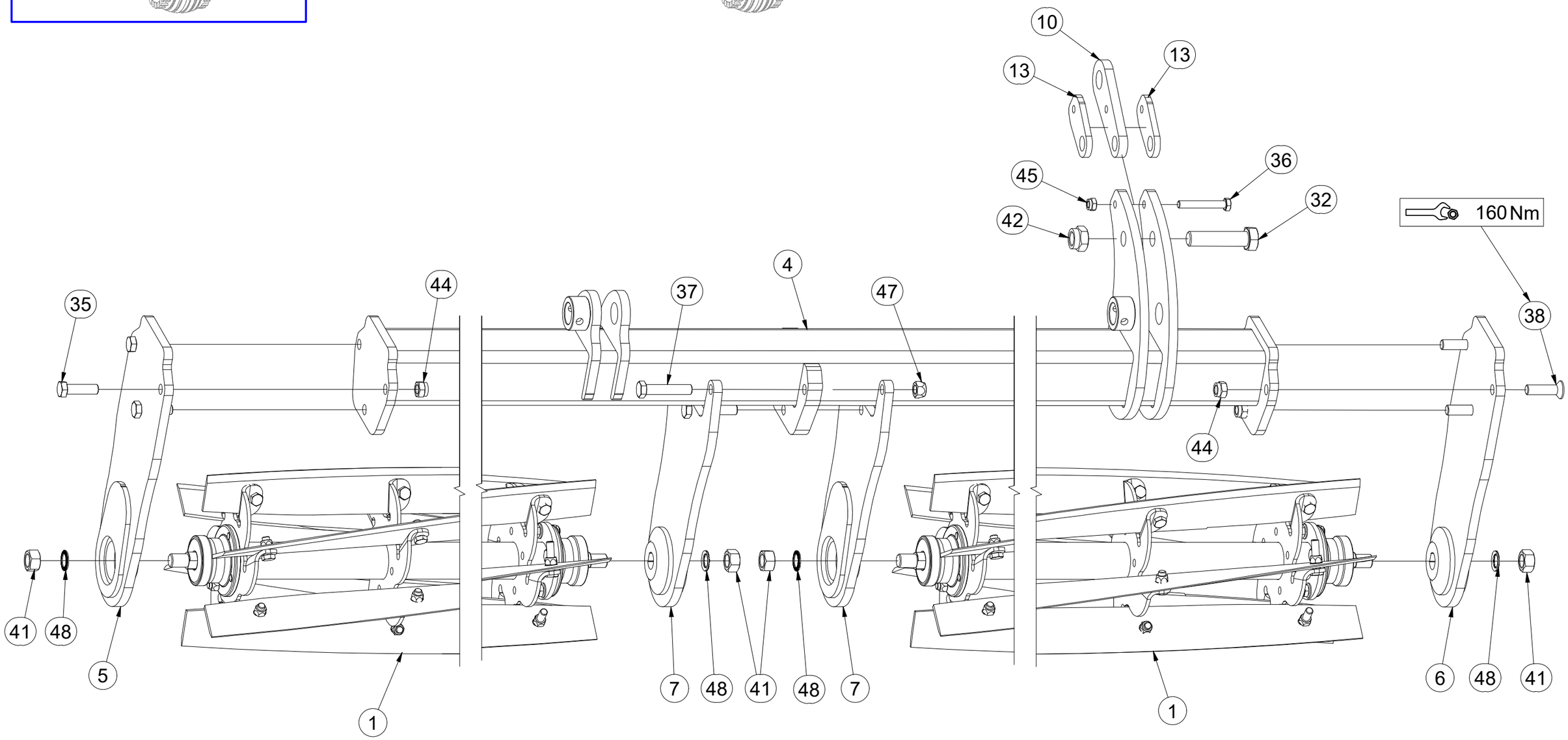

CZ SADA PŘEDNÍCH ŘEZACÍCH VÁLCŮ

D VORDERER SCHNEIDROLLENSATZ

F KIT DE ROULEAUX DE COUPE AVANT

GB SET OF FRONT CUTTING ROLLERS

RU КОМПЛЕКТ ПЕРЕДНИХ ОТРЕЗНЫХ КАТКОВ

PL ZESTAW PRZEDNICH WAŁÓW TNĄCYCH

VZ00067217

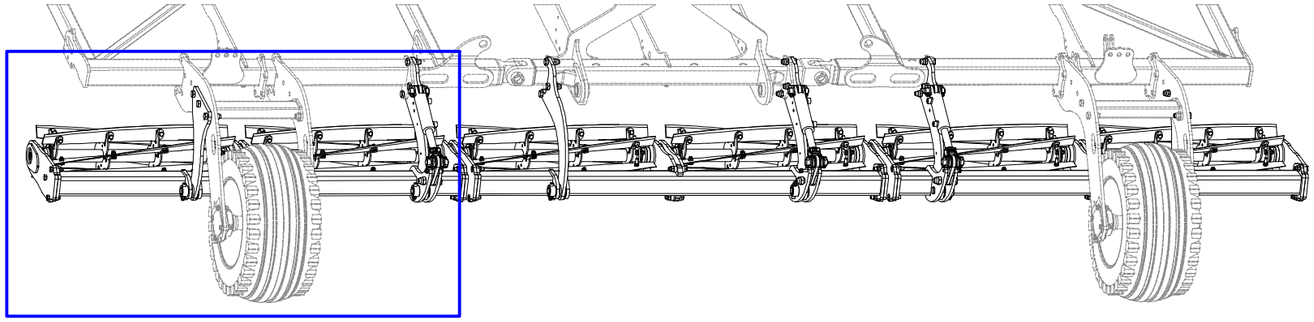

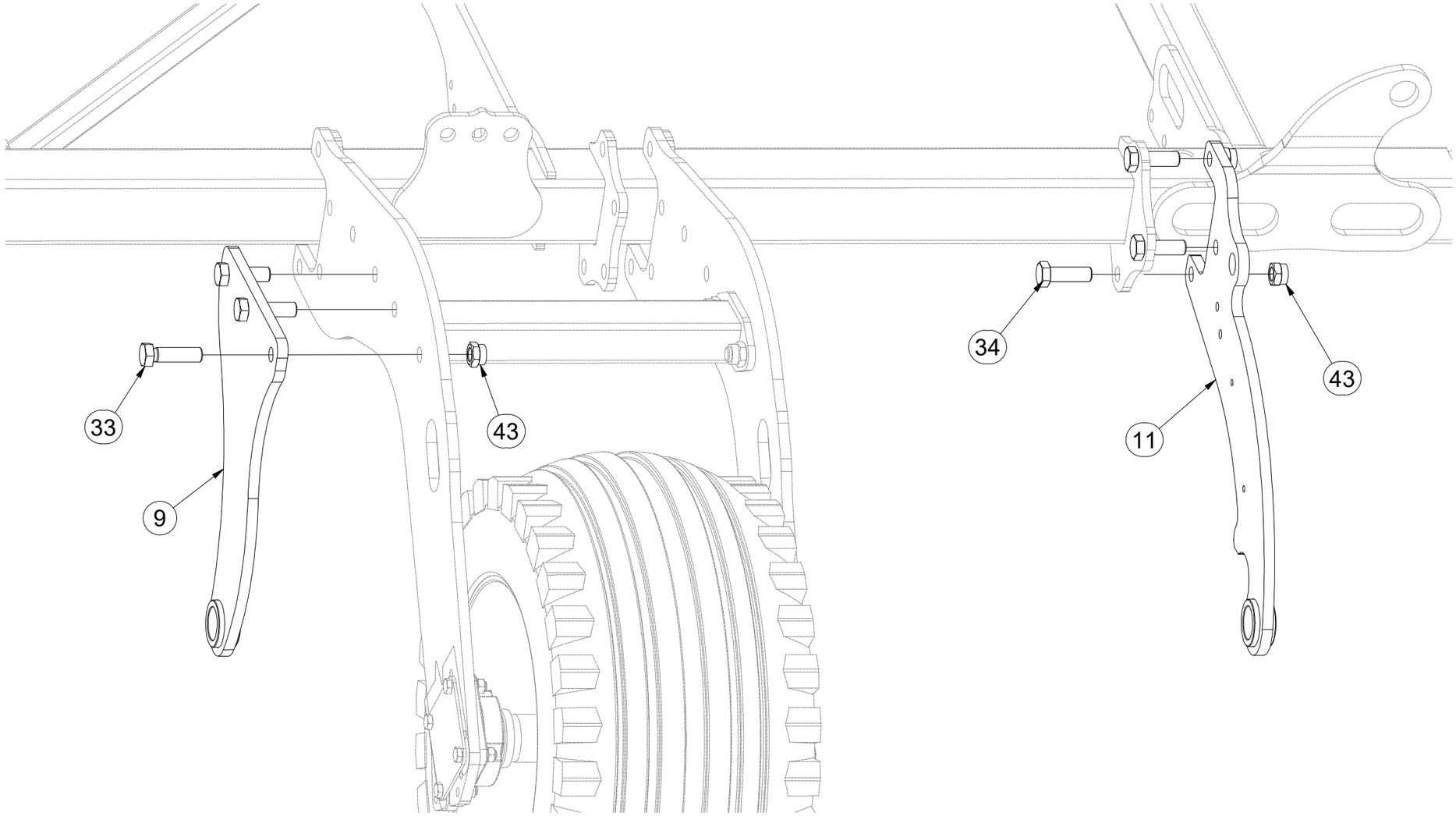

Pos.	Part Number	Pcs.
9	VZ00067280	2
11	VZ00061141	3
33	m17009	4
34	m14496	14
43	m21660	16

CZ SADA PŘEDNÍCH ŘEZACÍCH VÁLCŮ

D VORDERER SCHNEIDROLLENSATZ

F KIT DE ROULEAUX DE COUPE AVANT

GB SET OF FRONT CUTTING ROLLERS

RU КОМПЛЕКТ ПЕРЕДНИХ ОТРЕЗНЫХ КАТКОВ

PL ZESTAW PRZEDNICH WAŁÓW TNĄCYCH

VZ00067217

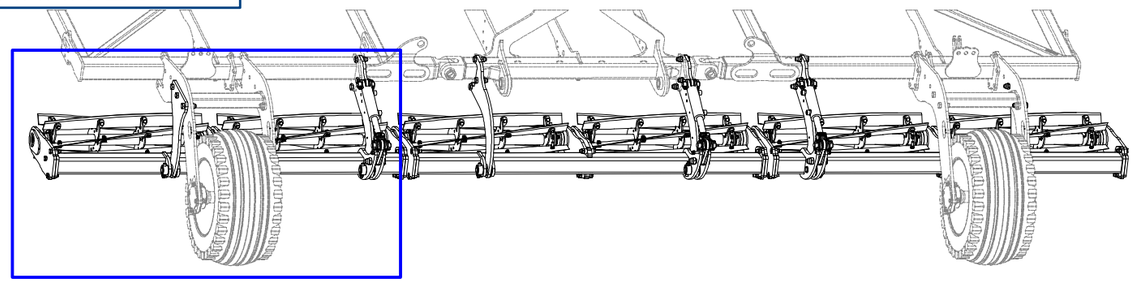

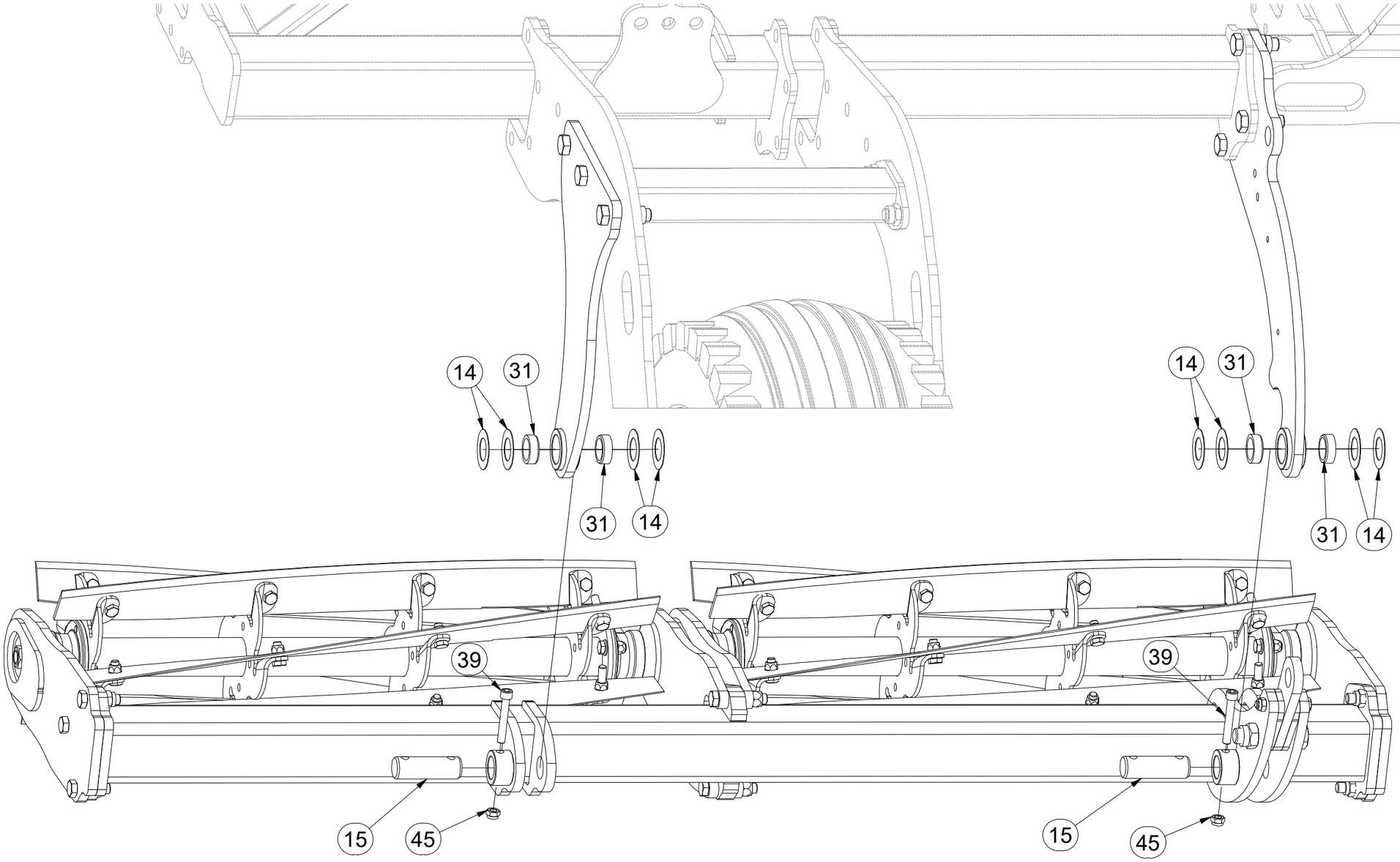

Pos.	Part Number	Pcs.
14	VZ00040604	24
15	4010780	6
31	m14979	12
39	m14862	6
45	m21001	9

CZ SADA PŘEDNÍCH ŘEZACÍCH VÁLCŮ

D VORDERER SCHNEIDROLLENSATZ

F KIT DE ROULEAUX DE COUPE AVANT

GB SET OF FRONT CUTTING ROLLERS

RU КОМПЛЕКТ ПЕРЕДНИХ ОТРЕЗНЫХ КАТКОВ

PL ZESTAW PRZEDNICH WAŁÓW TNĄCYCH

VZ00067217

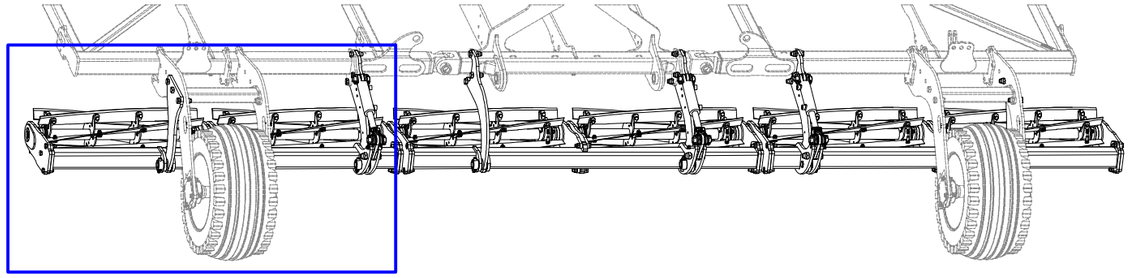

Pos.	Part Number	Pcs.
16	4008234	3
17	4015763	3
30	m26500	3
40	m14143	12
46	m03775	12
49	m14029	12
50	m02866	12

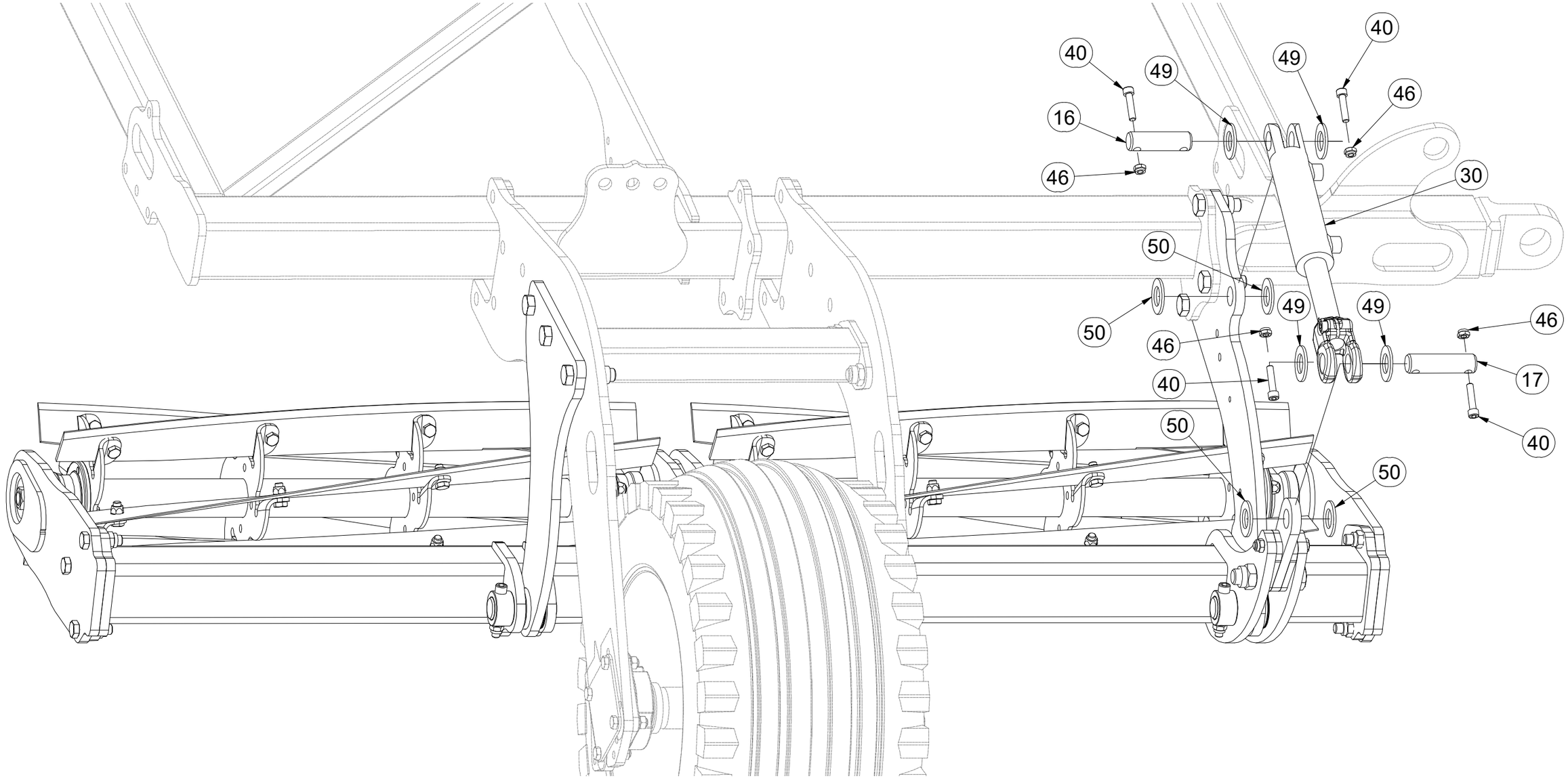

CZ SADA PŘEDNÍCH ŘEZACÍCH VÁLCŮ

D VORDERER SCHNEIDROLLENSATZ

F KIT DE ROULEAUX DE COUPE AVANT

GB SET OF FRONT CUTTING ROLLERS

RU КОМПЛЕКТ ПЕРЕДНИХ ОТРЕЗНЫХ КАТКОВ

PL ZESTAW PRZEDNICH WAŁÓW TNĄCYCH

VZ00067217

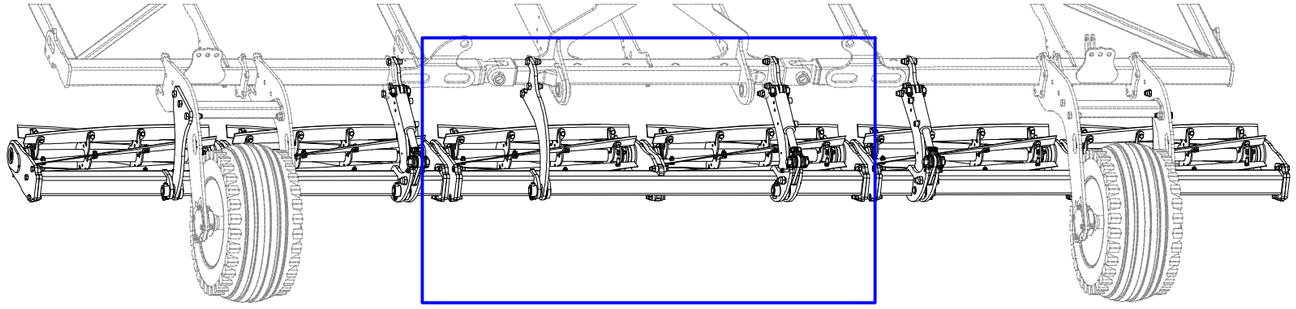

Pos.	Part Number	Pcs.
1	VZ00051973	6
3	VZ00067224	1
6	VZ00040274	4
7	VZ00040273	6
10	VZ00040627	3
13	VZ00040645	6
32	m19609	3
36	m07787	3
37	m18019	9
38	m16652	12
41	m18101	12
42	m22091	3
44	m20385	18
45	m21001	9
47	m13846	9
48	m22852	12

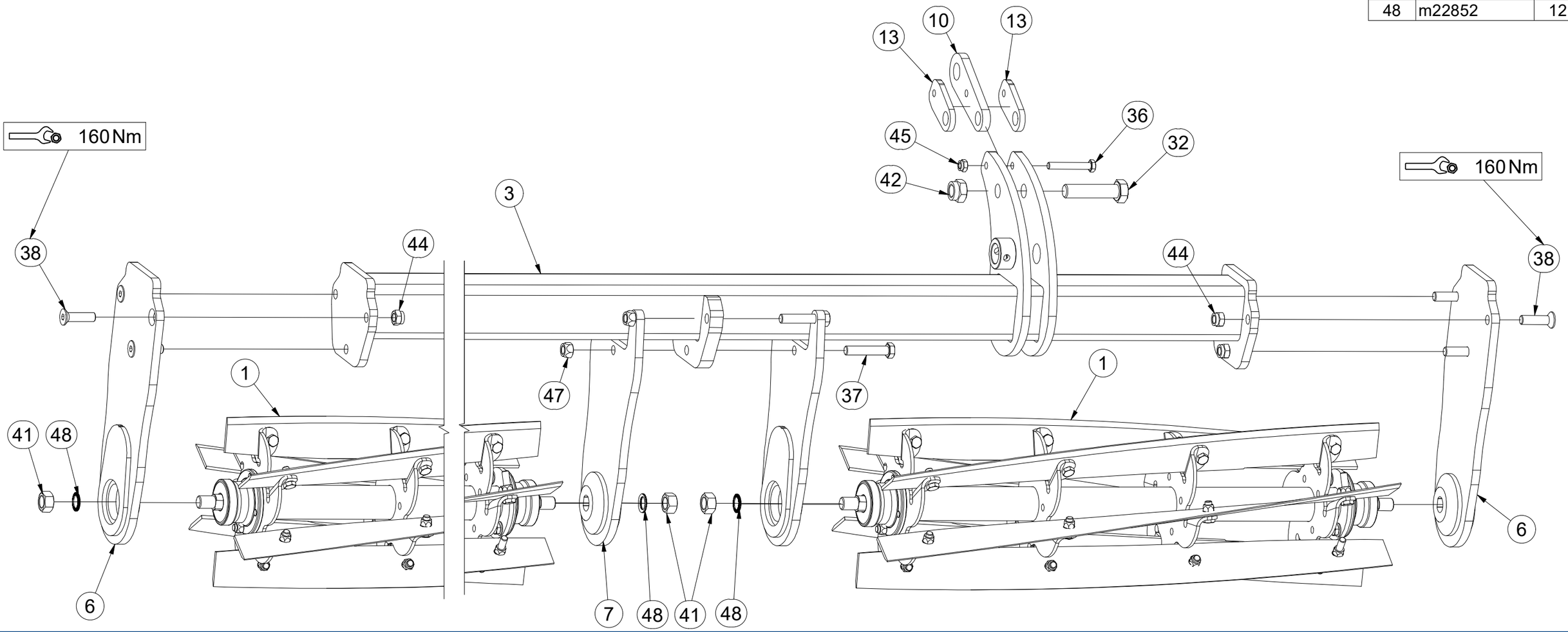

CZ SADA PŘEDNÍCH ŘEZACÍCH VÁLCŮ

D VORDERER SCHNEIDROLLENSATZ

F KIT DE ROULEAUX DE COUPE AVANT

GB SET OF FRONT CUTTING ROLLERS

RU КОМПЛЕКТ ПЕРЕДНИХ ОТРЕЗНЫХ КАТКОВ

PL ZESTAW PRZEDNICH WAŁÓW TNĄCYCH

VZ00067217

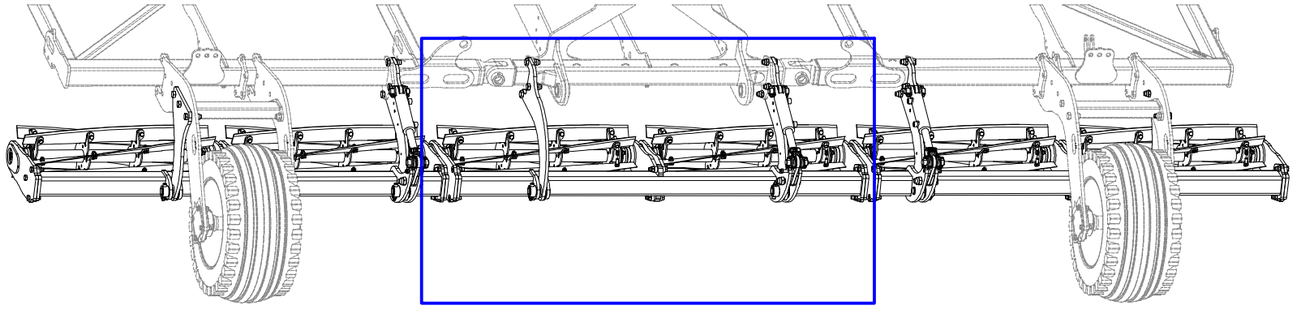

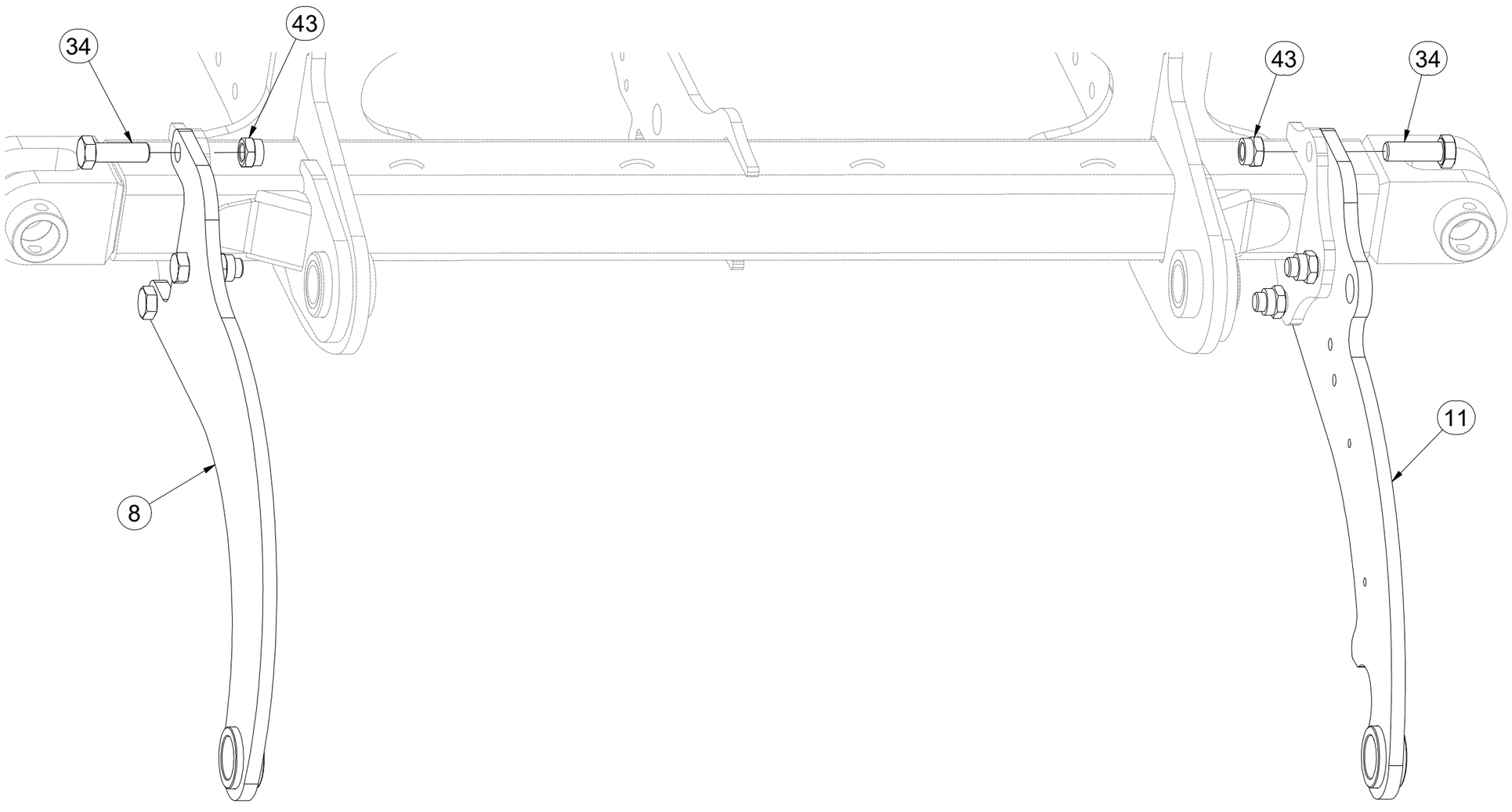

Pos.	Part Number	Pcs.
8	VZ00061161	1
11	VZ00061141	3
34	m14496	14
43	m21660	16

CZ SADA PŘEDNÍCH ŘEZACÍCH VÁLCŮ

D VORDERER SCHNEIDROLLENSATZ

F KIT DE ROULEAUX DE COUPE AVANT

GB SET OF FRONT CUTTING ROLLERS

RU КОМПЛЕКТ ПЕРЕДНИХ ОТРЕЗНЫХ КАТКОВ

PL ZESTAW PRZEDNICH WAŁÓW TNĄCYCH

VZ00067217

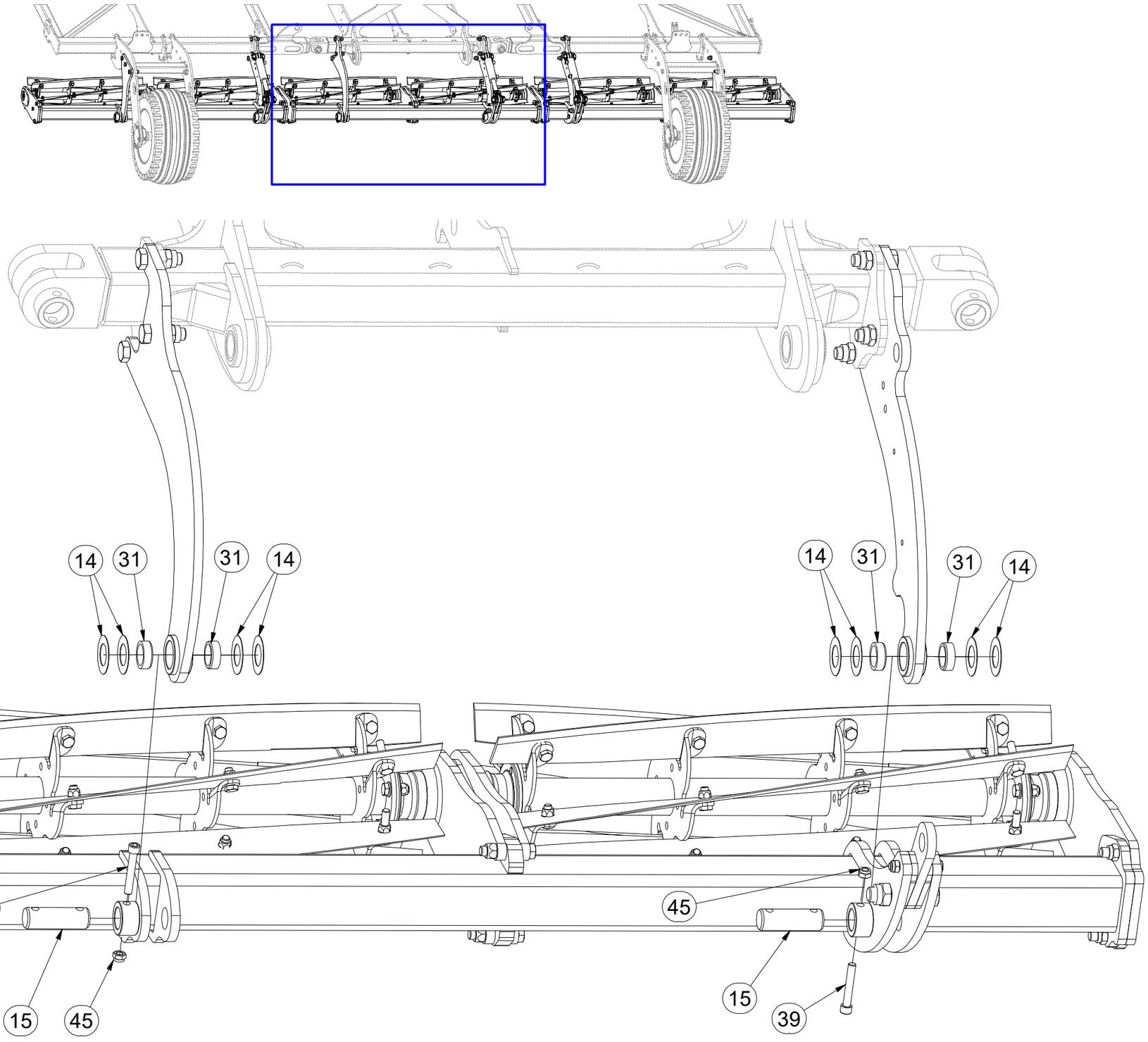

Pos.	Part Number	Pcs.
14	VZ00040604	24
15	4010780	6
31	m14979	12
39	m14862	6
45	m21001	9

CZ SADA PŘEDNÍCH ŘEZACÍCH VÁLCŮ

D VORDERER SCHNEIDROLLENSATZ

F KIT DE ROULEAUX DE COUPE AVANT

GB SET OF FRONT CUTTING ROLLERS

RU КОМПЛЕКТ ПЕРЕДНИХ ОТРЕЗНЫХ КАТКОВ

PL ZESTAW PRZEDNICH WAŁÓW TNĄCYCH

VZ00067217

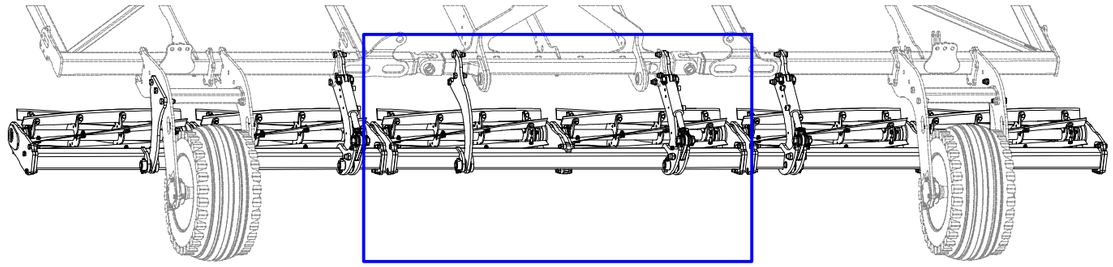

Pos.	Part Number	Pcs.
16	4008234	3
17	4015763	3
30	m26500	3
40	m14143	12
46	m03775	12
49	m14029	12
50	m02866	12

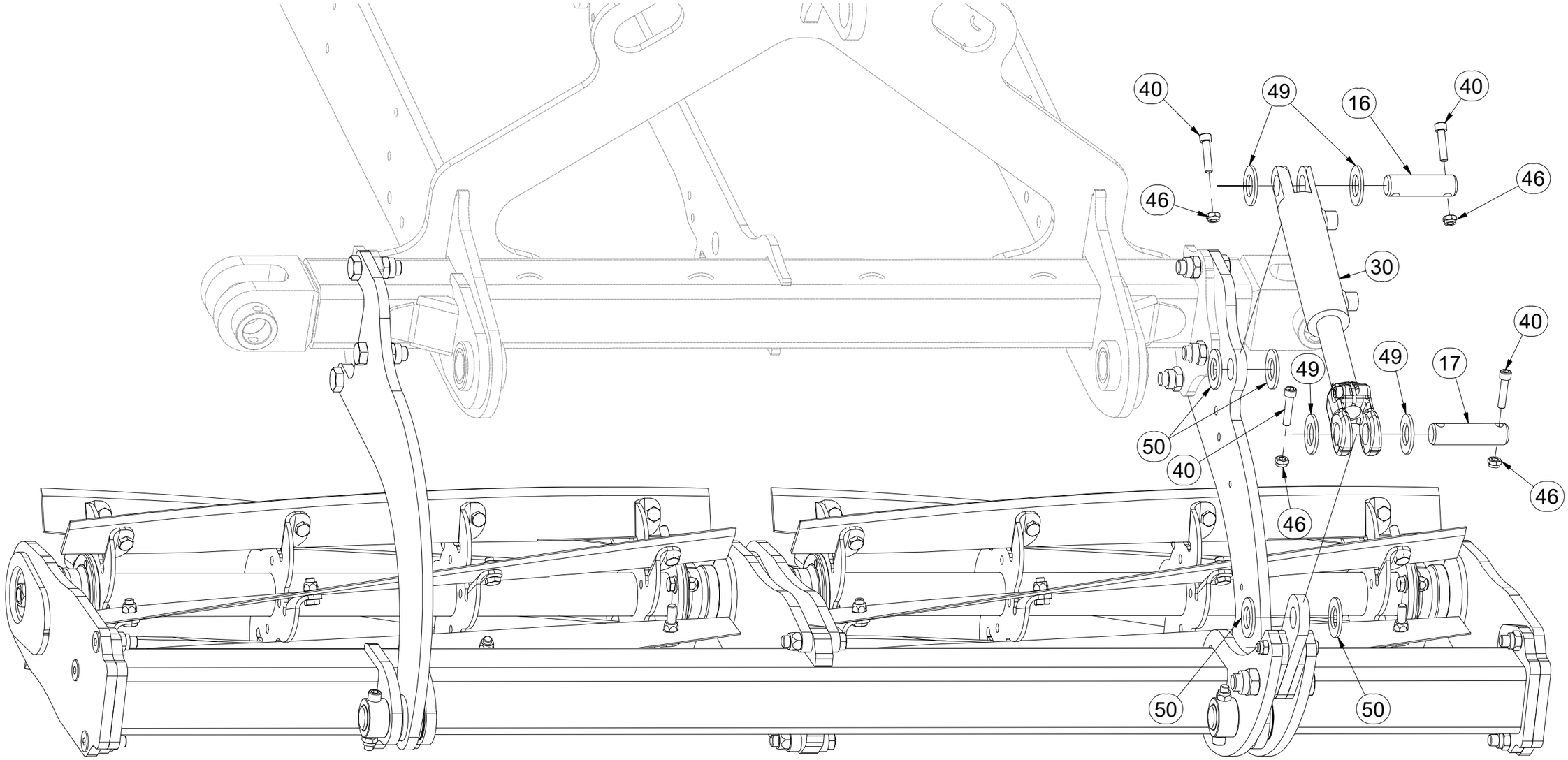

CZ SADA PŘEDNÍCH ŘEZACÍCH VÁLCŮ

D VORDERER SCHNEIDROLLENSATZ

F KIT DE ROULEAUX DE COUPE AVANT

GB SET OF FRONT CUTTING ROLLERS

RU КОМПЛЕКТ ПЕРЕДНИХ ОТРЕЗНЫХ КАТКОВ

PL ZESTAW PRZEDNICH WAŁÓW TNĄCYCH

VZ00067217

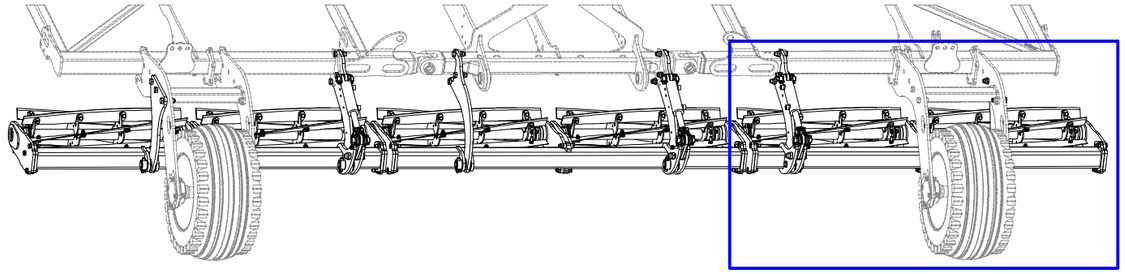

Pos.	Part Number	Pcs.
1	VZ00051973	6
2	VZ00067230	1
5	VZ00045029	2
6	VZ00040274	4
7	VZ00040273	6
10	VZ00040627	3
13	VZ00040645	6
32	m19609	3
35	m11724	6
36	m07787	3
37	m18019	9
38	m16652	12
41	m18101	12
42	m22091	3
44	m20385	18
45	m21001	9
47	m13846	9
48	m22852	12

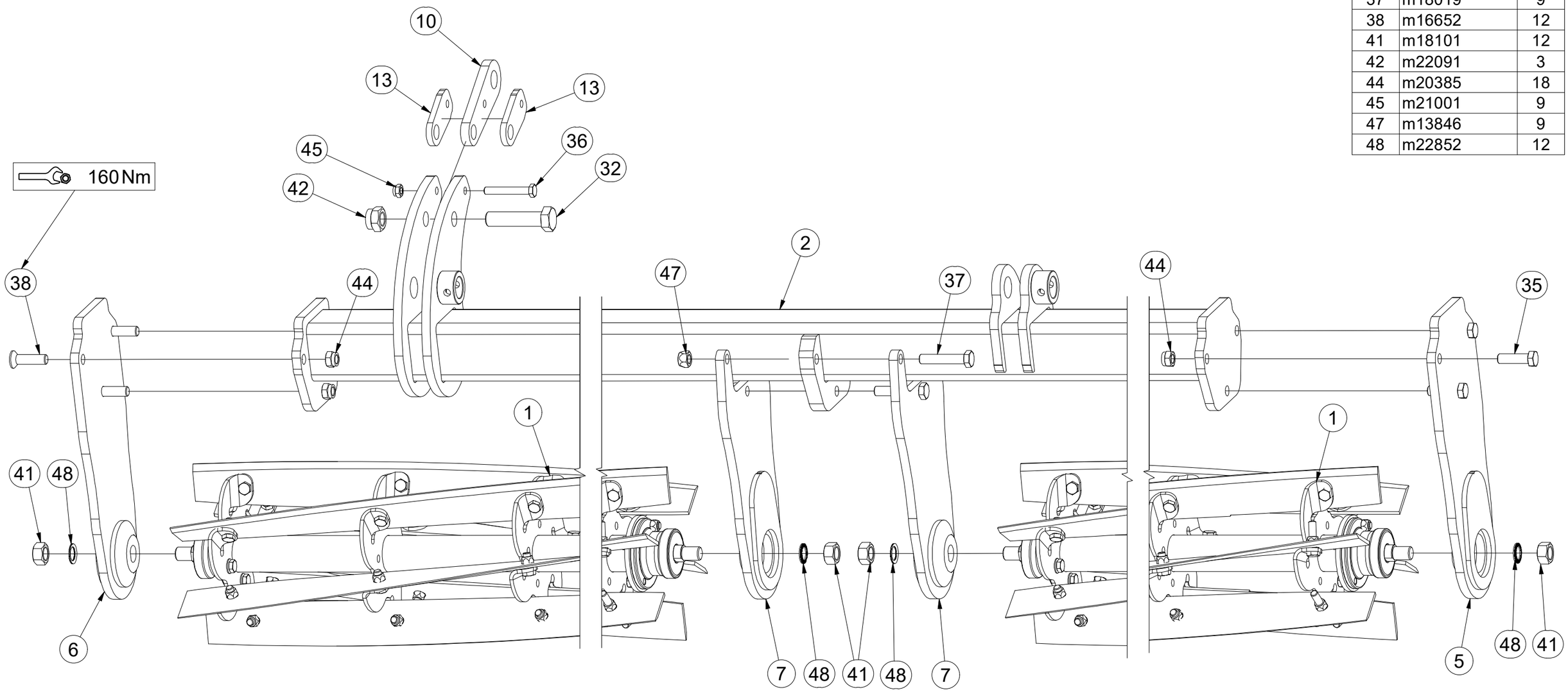

CZ SADA PŘEDNÍCH ŘEZACÍCH VÁLCŮ

D VORDERER SCHNEIDROLLENSATZ

F KIT DE ROULEAUX DE COUPE AVANT

GB SET OF FRONT CUTTING ROLLERS

RU КОМПЛЕКТ ПЕРЕДНИХ ОТРЕЗНЫХ КАТКОВ

PL ZESTAW PRZEDNICH WAŁÓW TNĄCYCH

VZ00067217

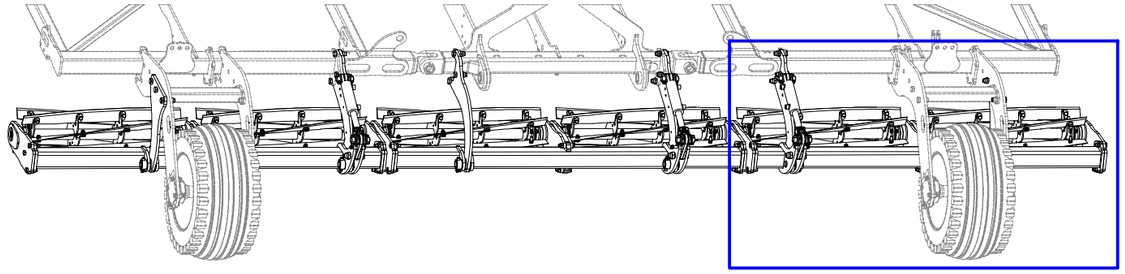

Pos.	Part Number	Pcs.
9	VZ00067280	2
11	VZ00061141	3
34	m14496	14
43	m21660	16

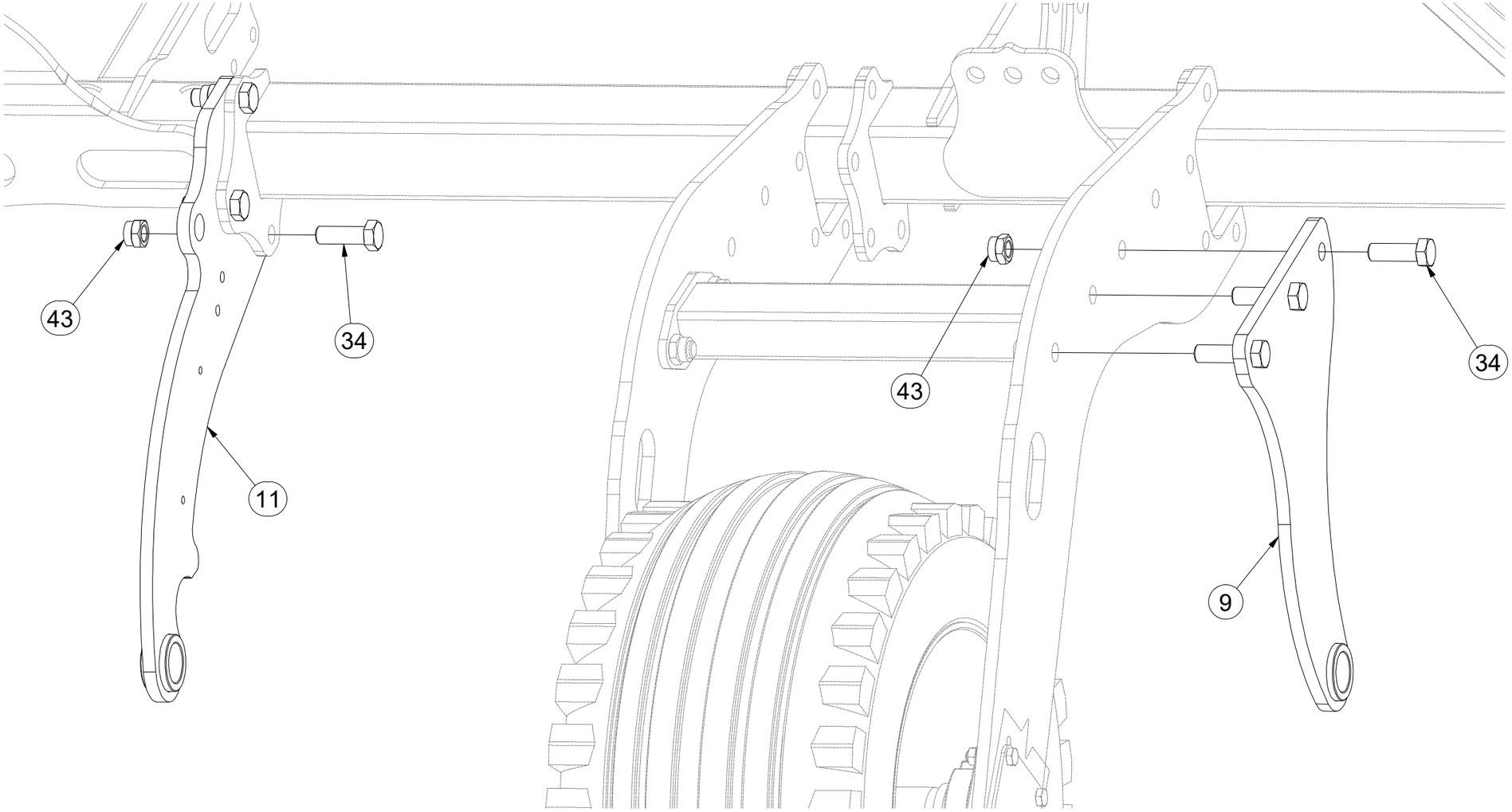

CZ SADA PŘEDNÍCH ŘEZACÍCH VÁLCŮ

D VORDERER SCHNEIDROLLENSATZ

F KIT DE ROULEAUX DE COUPE AVANT

GB SET OF FRONT CUTTING ROLLERS

RU КОМПЛЕКТ ПЕРЕДНИХ ОТРЕЗНЫХ КАТКОВ

PL ZESTAW PRZEDNICH WAŁÓW TNĄCYCH

VZ00067217

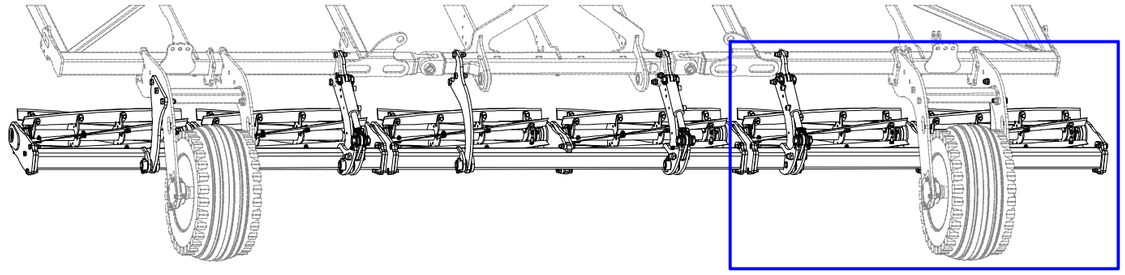

Pos.	Part Number	Pcs.
14	VZ00040604	24
15	4010780	6
31	m14979	12
39	m14862	6
45	m21001	9

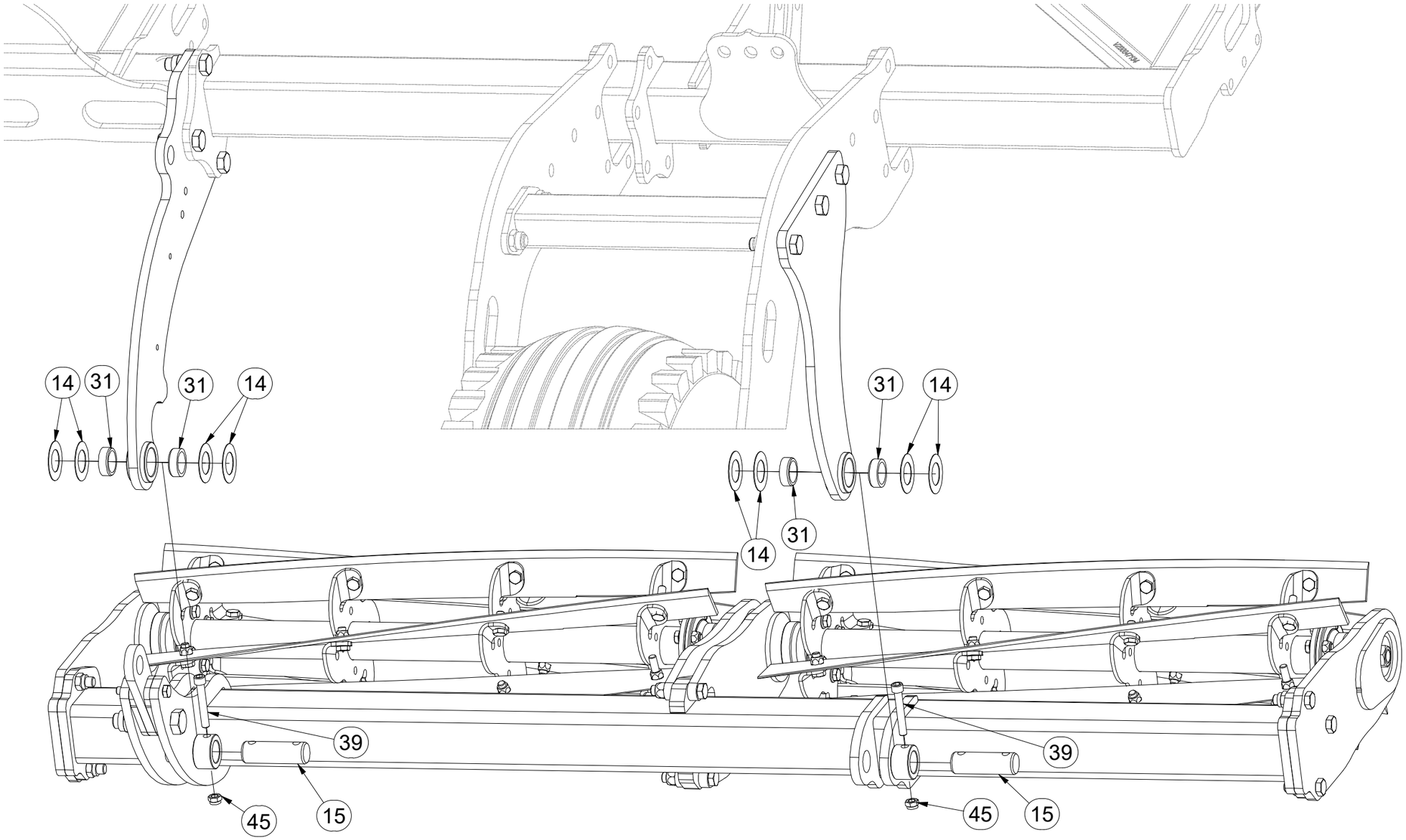

CZ SADA PŘEDNÍCH ŘEZACÍCH VÁLCŮ

D VORDERER SCHNEIDROLLENSATZ

F KIT DE ROULEAUX DE COUPE AVANT

GB SET OF FRONT CUTTING ROLLERS

RU КОМПЛЕКТ ПЕРЕДНИХ ОТРЕЗНЫХ КАТКОВ

PL ZESTAW PRZEDNICH WAŁÓW TNĄCYCH

VZ00067217

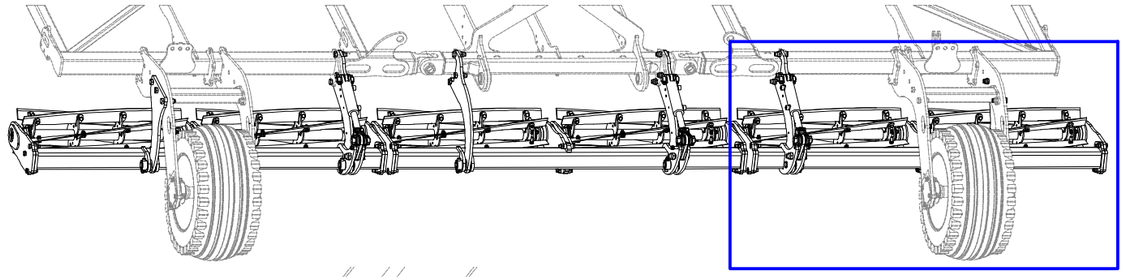

Pos.	Part Number	Pcs.
16	4008234	3
40	m14143	12
46	m03775	12
49	m14029	12
50	m02866	12

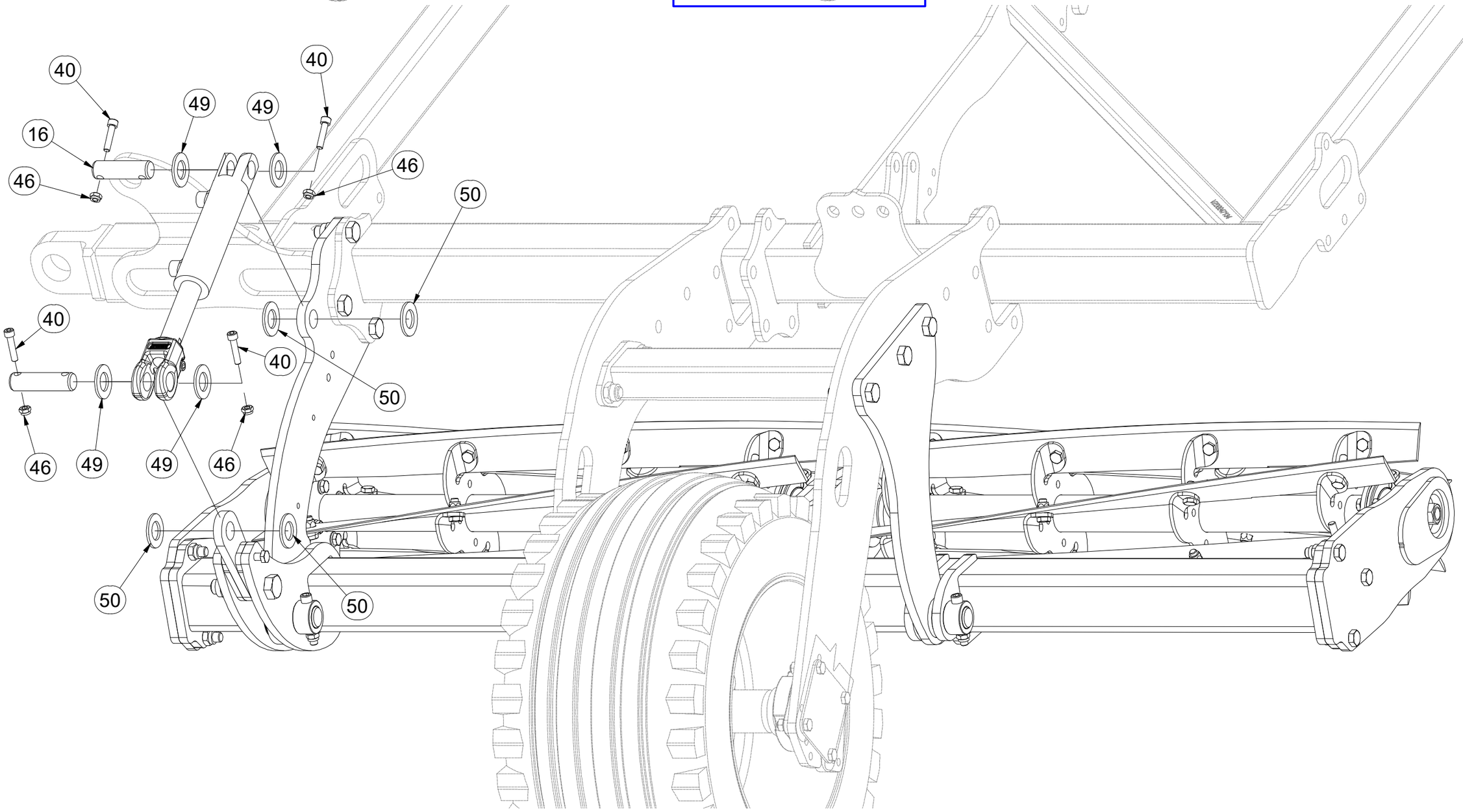

CZ SADA PŘEDNÍCH ŘEZACÍCH VÁLCŮ

D VORDERER SCHNEIDROLLENSATZ

F KIT DE ROULEAUX DE COUPE AVANT

GB SET OF FRONT CUTTING ROLLERS

RU КОМПЛЕКТ ПЕРЕДНИХ ОТРЕЗНЫХ КАТКОВ

PL ZESTAW PRZEDNICH WAŁÓW TNĄCYCH

VZ00051973

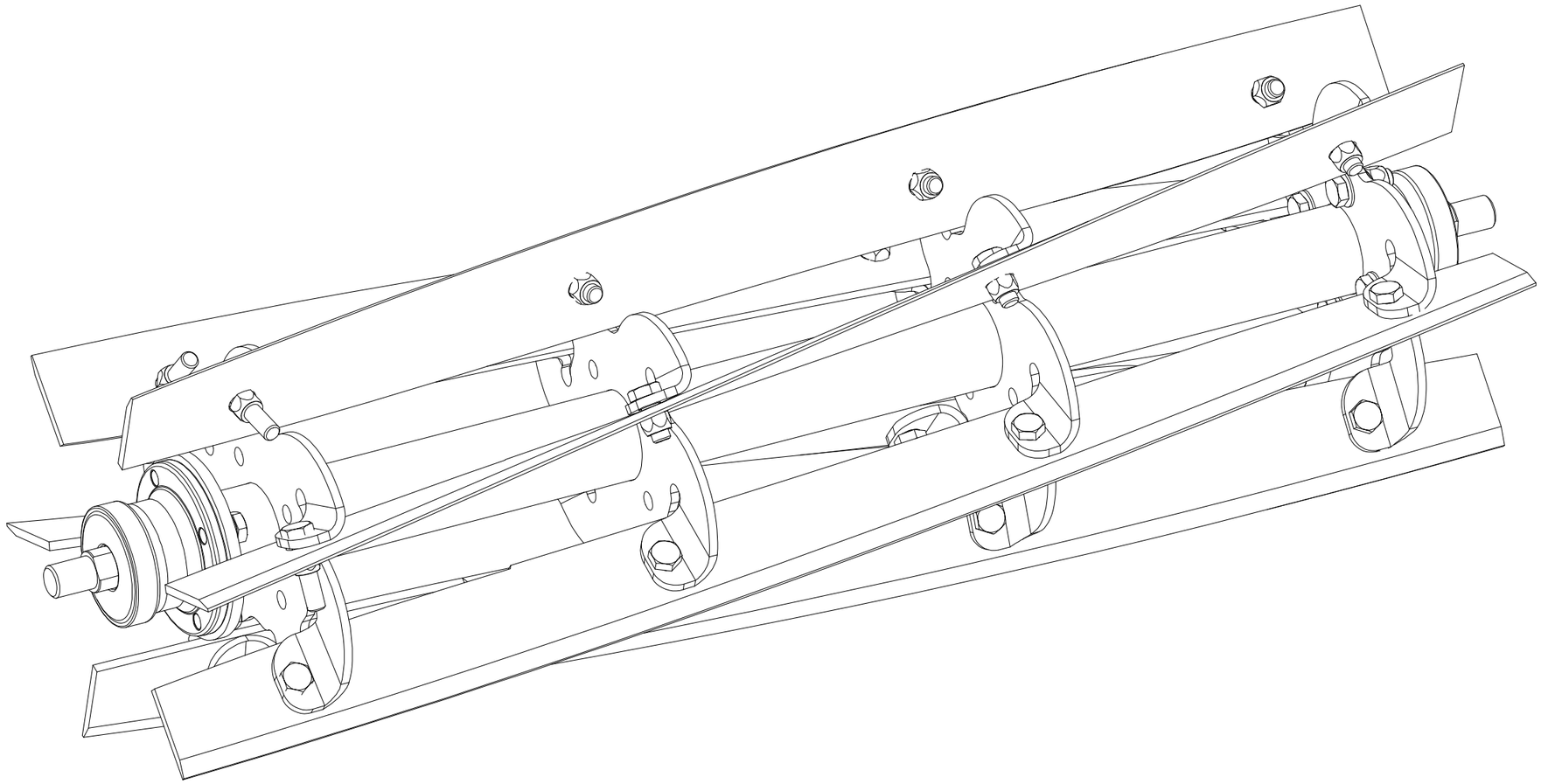

CZ SADA PŘEDNÍCH ŘEZACÍCH VÁLCŮ

D VORDERER SCHNEIDROLLENSATZ

F KIT DE ROULEAUX DE COUPE AVANT

GB SET OF FRONT CUTTING ROLLERS

RU КОМПЛЕКТ ПЕРЕДНИХ ОТРЕЗНЫХ КАТКОВ

PL ZESTAW PRZEDNICH WAŁÓW TNĄCYCH

VZ00051973

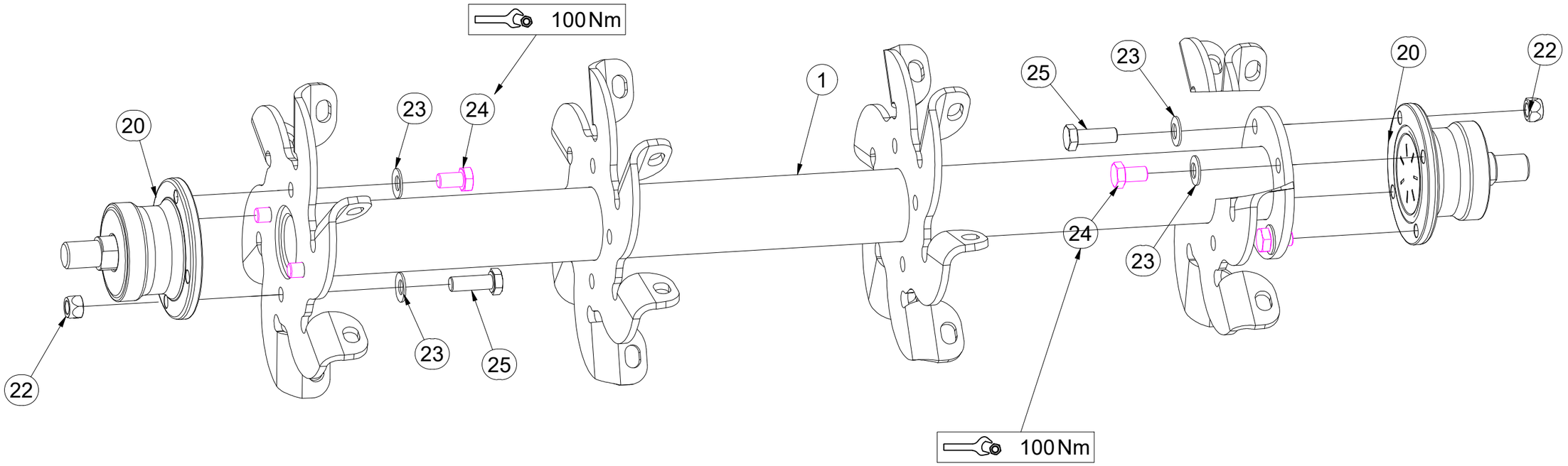

Pos.	Part Number	Pcs.
1	VZ00051976	1
20	m11308	2
22	m11560	2
23	m17545	8
24	m11309	6
25	m11559	2

CZ SADA PŘEDNÍCH ŘEZACÍCH VÁLCŮ

D VORDERER SCHNEIDROLLENSATZ

F KIT DE ROULEAUX DE COUPE AVANT

GB SET OF FRONT CUTTING ROLLERS

RU КОМПЛЕКТ ПЕРЕДНИХ ОТРЕЗНЫХ КАТКОВ

PL ZESTAW PRZEDNICH WAŁÓW TNĄCYCH

VZ00051973

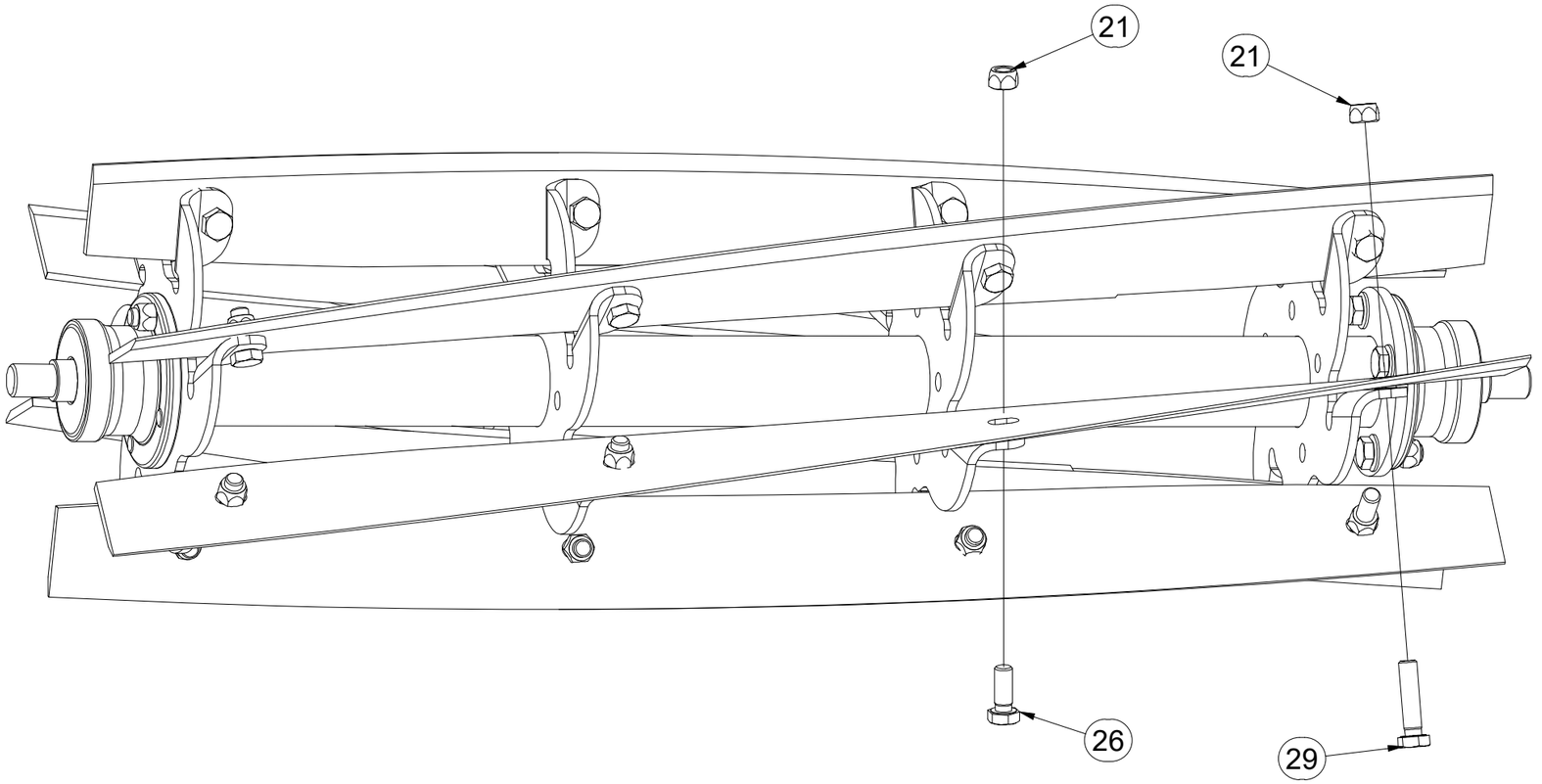

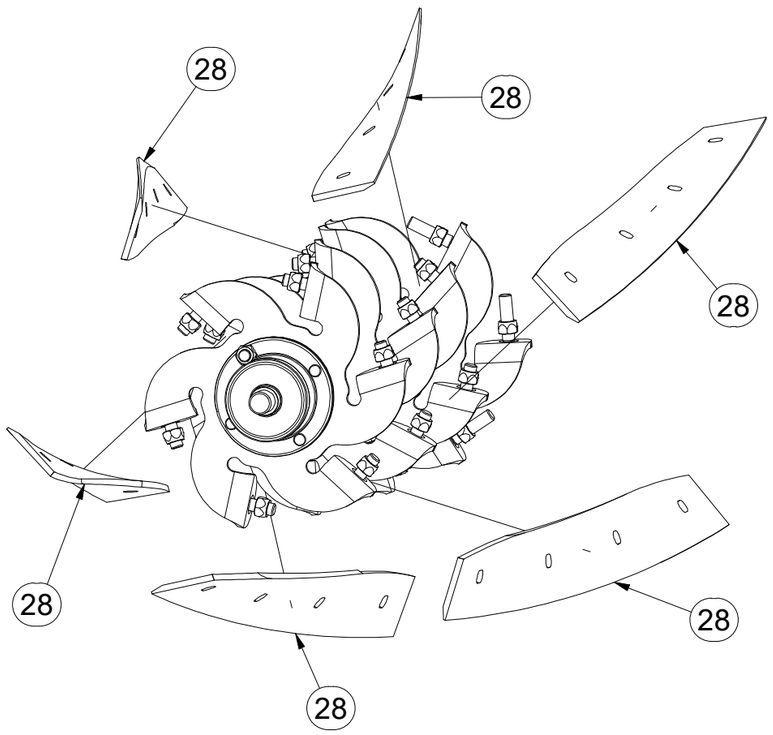

Pos.	Part Number	Pcs.
21	m12134	24
26	m11688	18
28	VZ00051979	6
29	m12130	6

CZ DVOJDISK

D DUPLEXSCHEIBE

F DISQUE DOUBLE

GB TWIN DISC

RU ДВОЙНОЙ ДИСК

PL TALERZ PODWÓJNY

VZ00032675

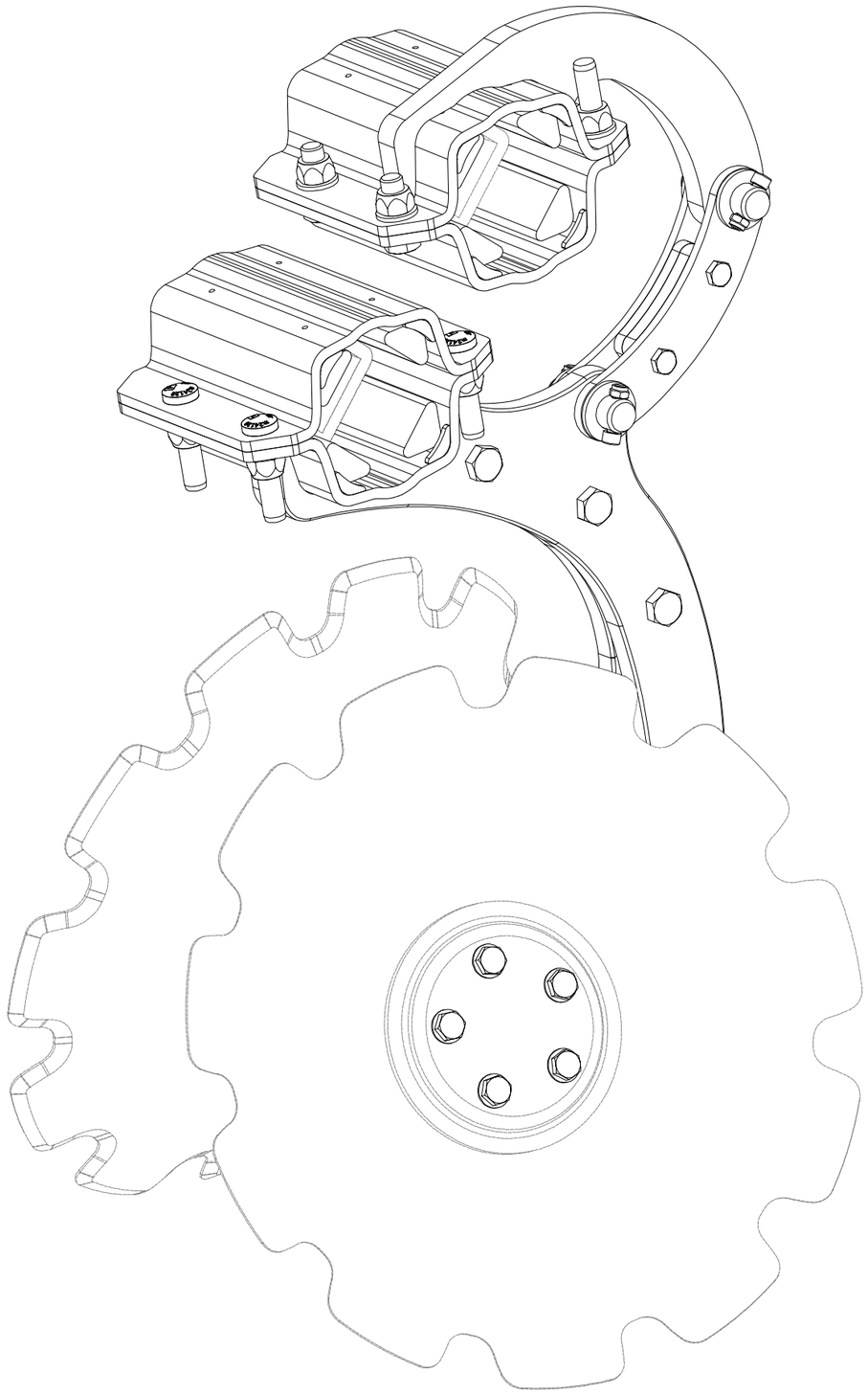

CZ DVOJDISK

D DUPLEXSCHEIBE

F DISQUE DOUBLE

GB TWIN DISC

RU ДВОЙНОЙ ДИСК

PL TALERZ PODWÓJNY

VZ00032675

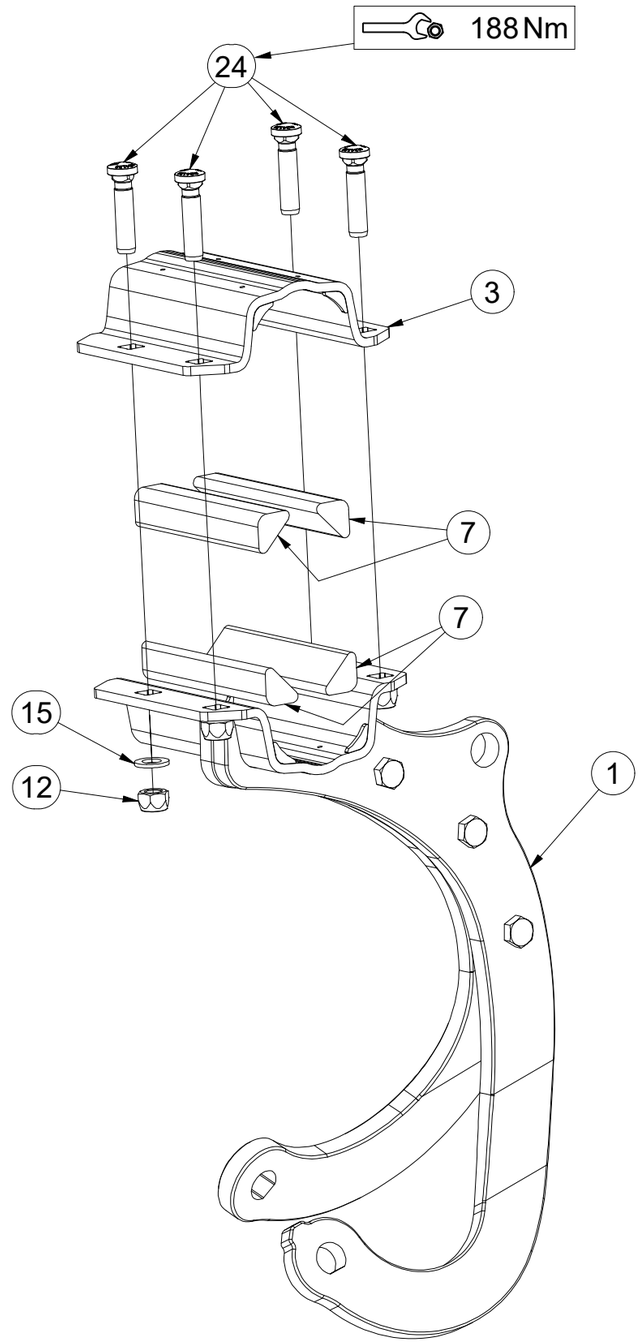

Pos.	Part Number	Pcs.
1	VZ00032701	1
3	VZ00032612	2
7	VZ00032406	8
12	m13846	8
15	m01219	8
24	m24120	6

CZ DVOJDISK

D DUPLEXSCHEIBE

F DISQUE DOUBLE

GB TWIN DISC

RU ДВОЙНОЙ ДИСК

PL TALERZ PODWÓJNY

VZ00032675

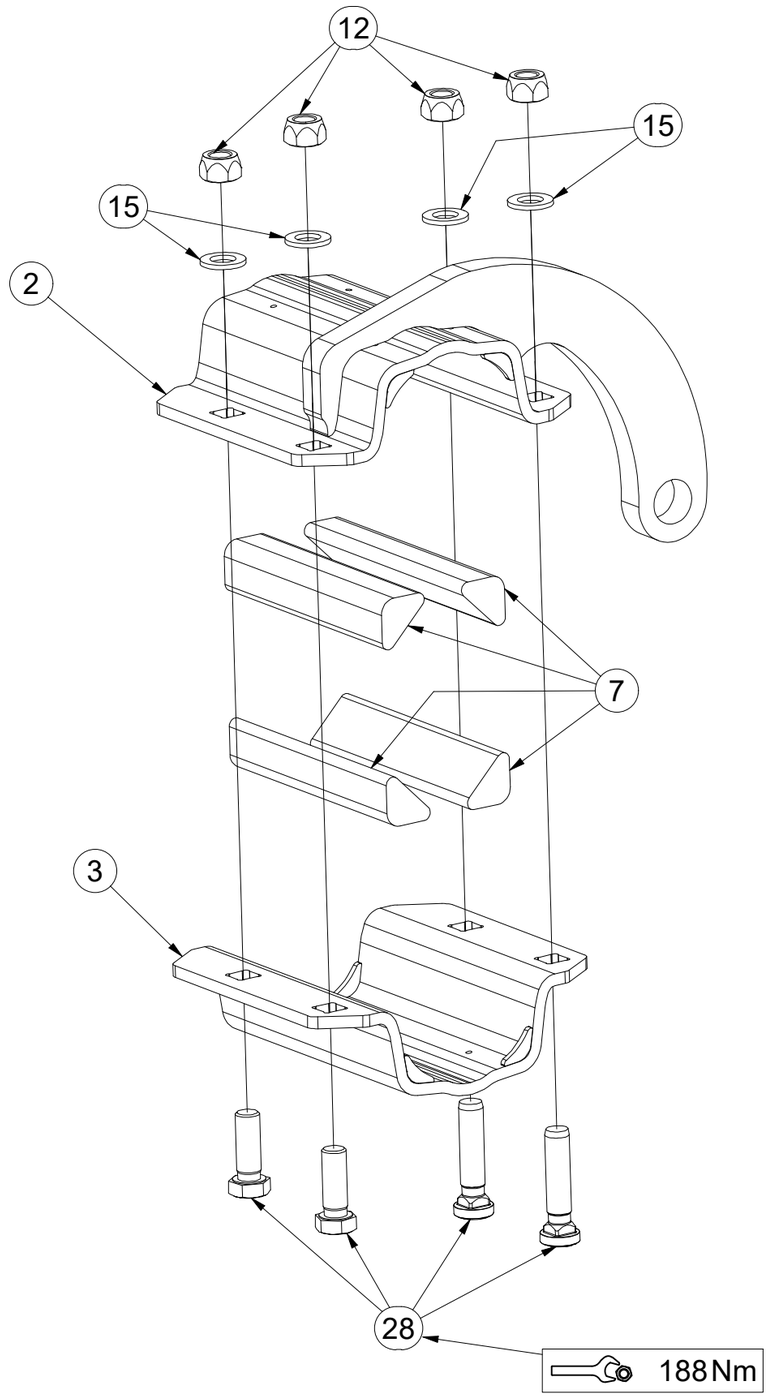

Pos.	Part Number	Pcs.
2	VZ00033890	1
3	VZ00032612	2
7	VZ00032406	8
12	m13846	8
15	m01219	8
28	m13647	2

CZ DVOJDISK

D DUPLEXSCHEIBE

F DISQUE DOUBLE

GB TWIN DISC

RU ДВОЙНОЙ ДИСК

PL TALERZ PODWÓJNY

VZ00032675

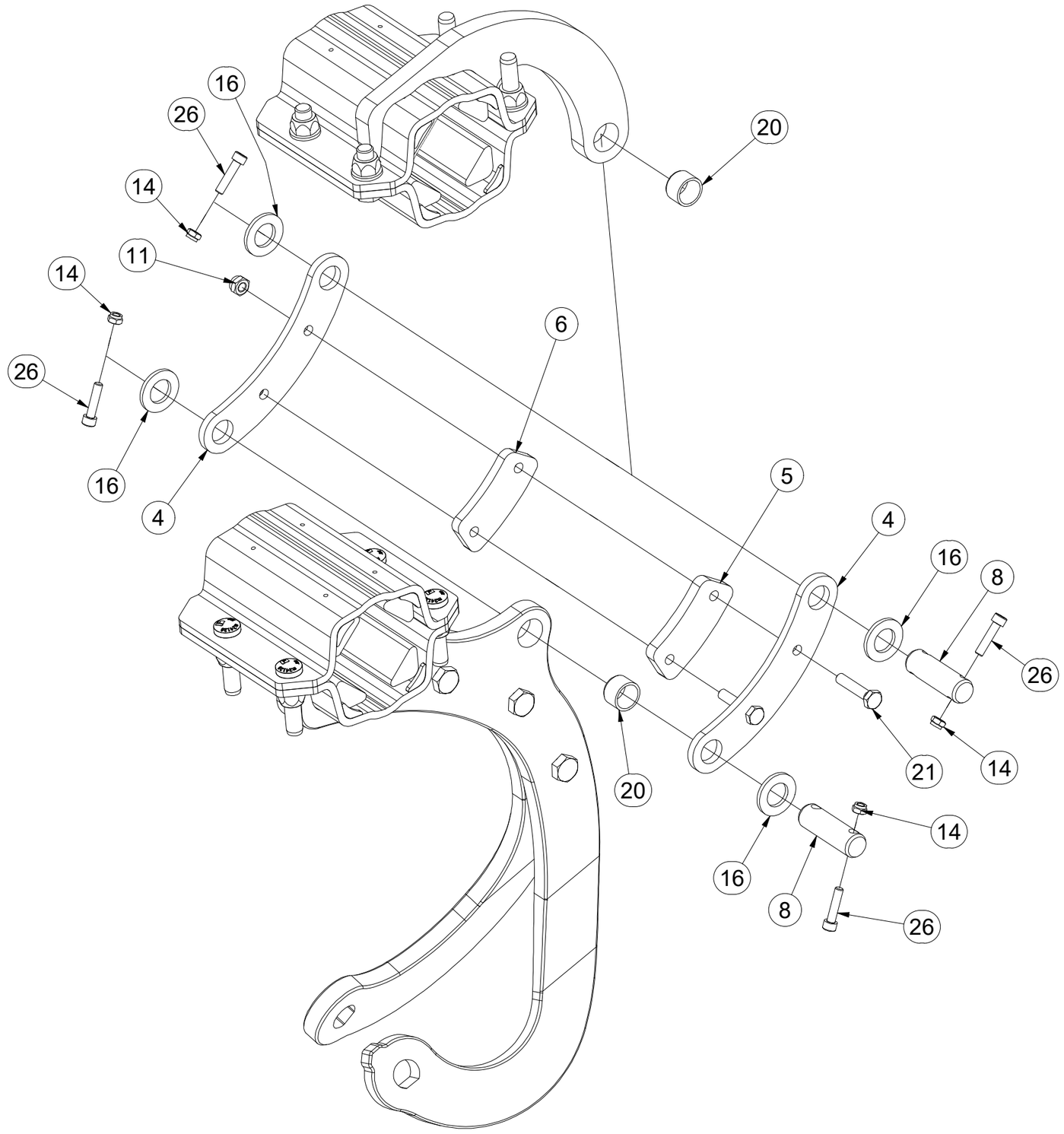

Pos.	Part Number	Pcs.
4	VZ00027768	2
5	VZ00027771	1
6	VZ00027776	1
8	4007638	2
11	m03775	2
14	m04503	4
16	m14028	4
20	m21218	2
21	m01114	2
26	m09464	4

CZ DVOJDISK
D DUPLEXSCHEIBE
F DISQUE DOUBLE
GB TWIN DISC
RU ДВОЙНОЙ ДИСК
PL TALERZ PODWÓJNY

VZ00032675

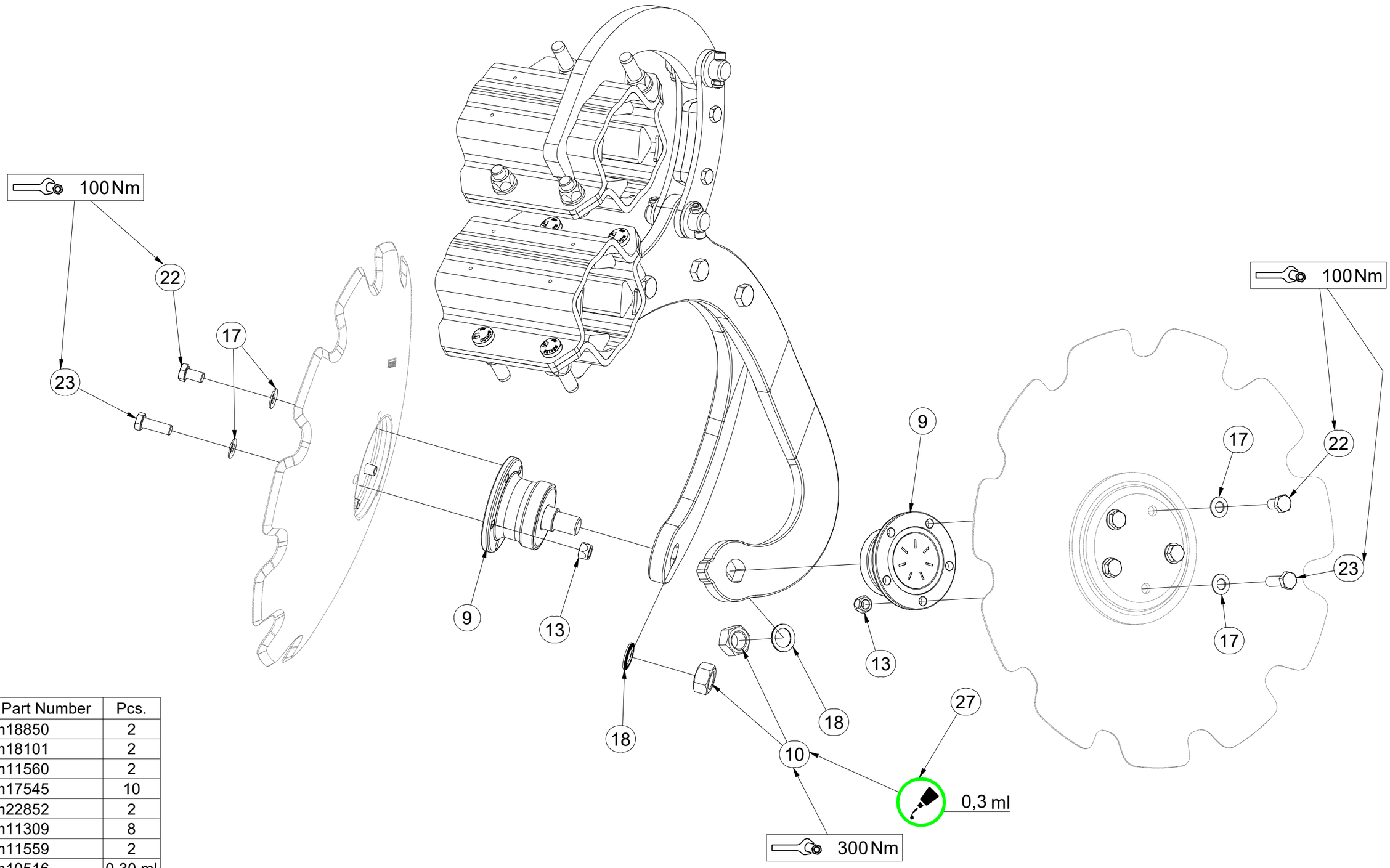

Pos.	Part Number	Pcs.
9	m18850	2
10	m18101	2
13	m11560	2
17	m17545	10
18	m22852	2
22	m11309	8
23	m11559	2
27	m10516	0,30 ml

CZ ZADNÍ DISK

D SCHEIBE, HINTERE

F DISQUE ARRIÈRE

GB REAR DISC

RU ДИСК ЗАДНИЙ

PL TALERZ TYLNY

VZ00032808

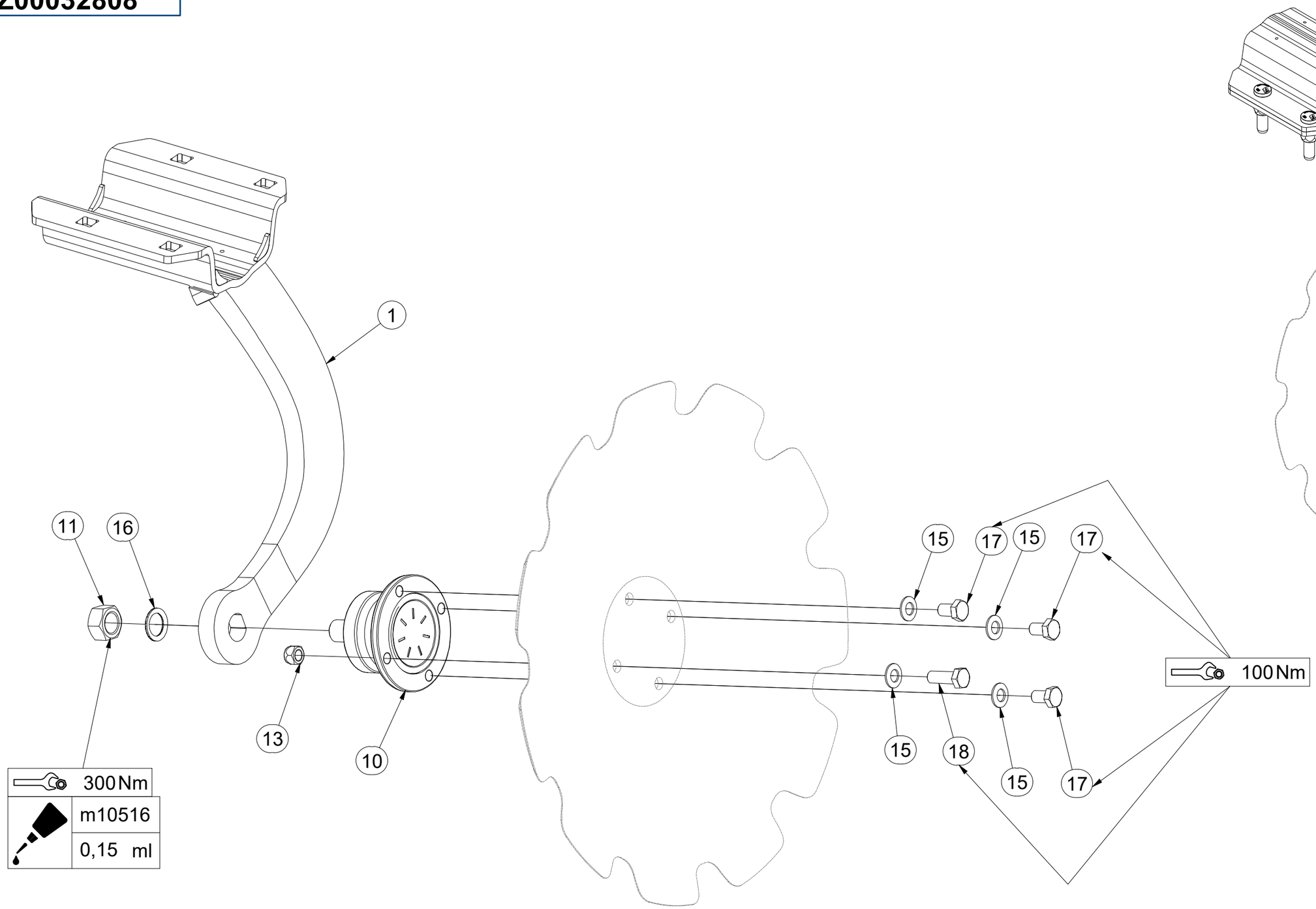

Pos.	Part Number	Pcs.
1	VZ00032627	1
10	m11308	1
11	m18101	1
13	m11560	1
15	m17545	4
16	m22852	1
17	m11309	3
18	m11559	1
20	m10516	0,15 ml

CZ ZADNÍ DISK

D SCHEIBE, HINTERE

F DISQUE ARRIÈRE

GB REAR DISC

RU ДИСК ЗАДНИЙ

PL TALERZ TYLNY

VZ00032808

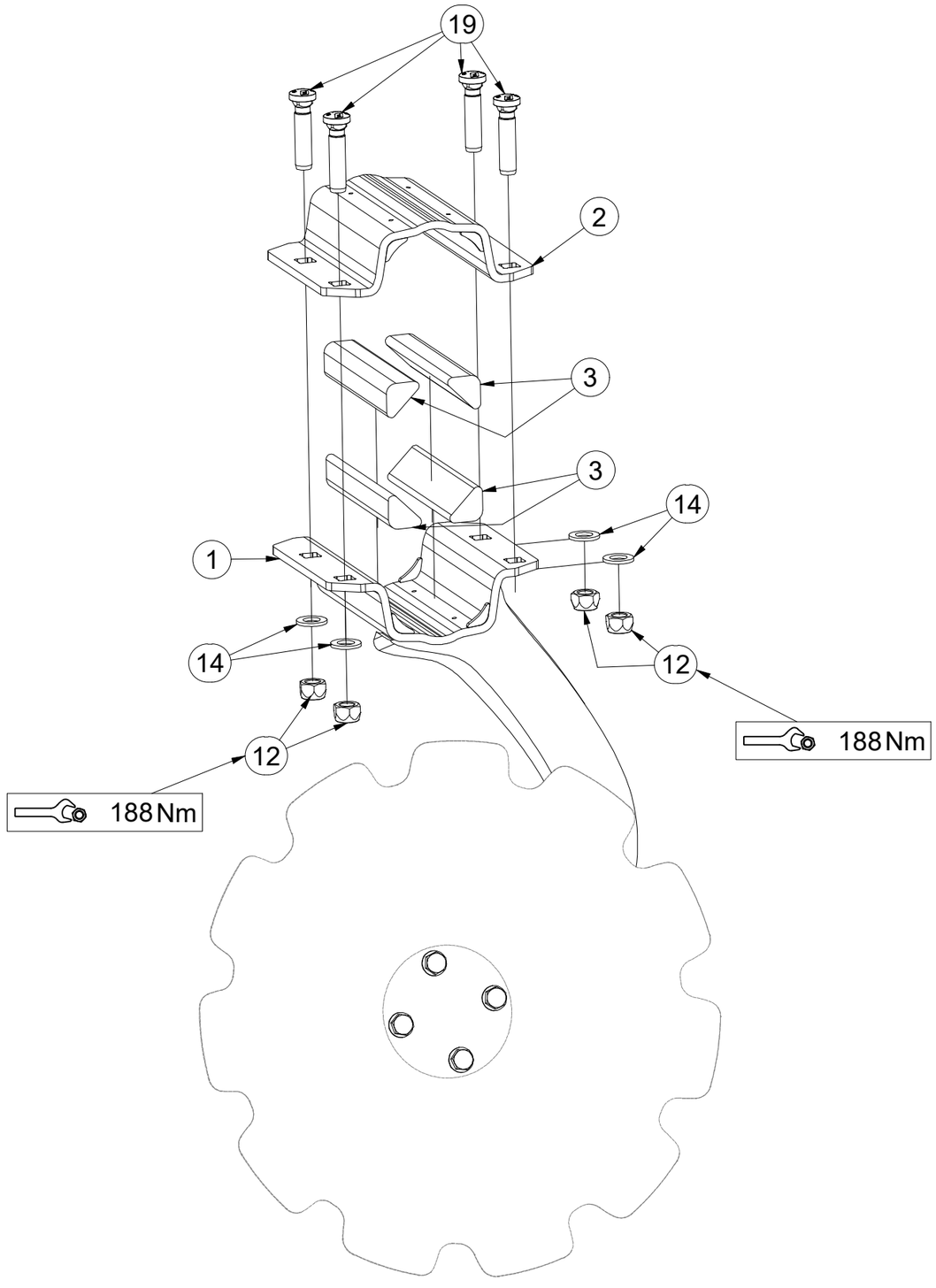

Pos.	Part Number	Pcs.
1	VZ00032627	1
2	VZ00032612	1
3	VZ00032406	4
12	m13846	4
14	m01219	4
19	m24120	4

CZ PŘEDNÍ DISK
D SCHEIBE, VORDERE
F DISQUE AVANT

GB FRONT DISC
RU ДИСК ПЕРЕДНИЙ
PL TALERZ PRZEDNI

VZ00032811

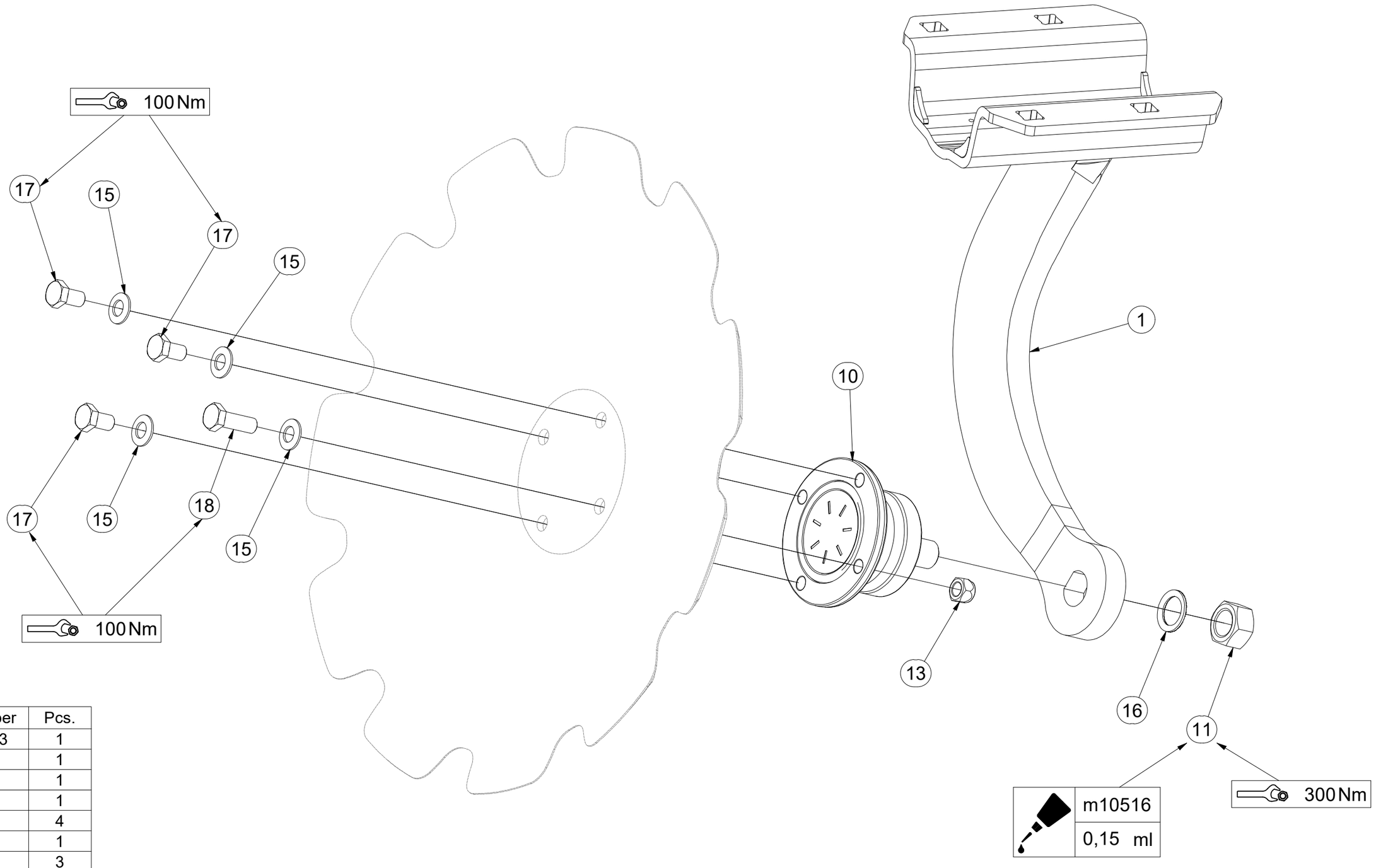

Pos.	Part Number	Pcs.
1	VZ00032613	1
10	m11308	1
11	m18101	1
13	m11560	1
15	m17545	4
16	m22852	1
17	m11309	3
18	m11559	1
20	m10516	0,15 ml

CZ PŘEDNÍ DISK

D SCHEIBE, VORDERE

F DISQUE AVANT

GB FRONT DISC

RU ДИСК ПЕРЕДНИЙ

PL TALERZ PRZEDNI

VZ00032811

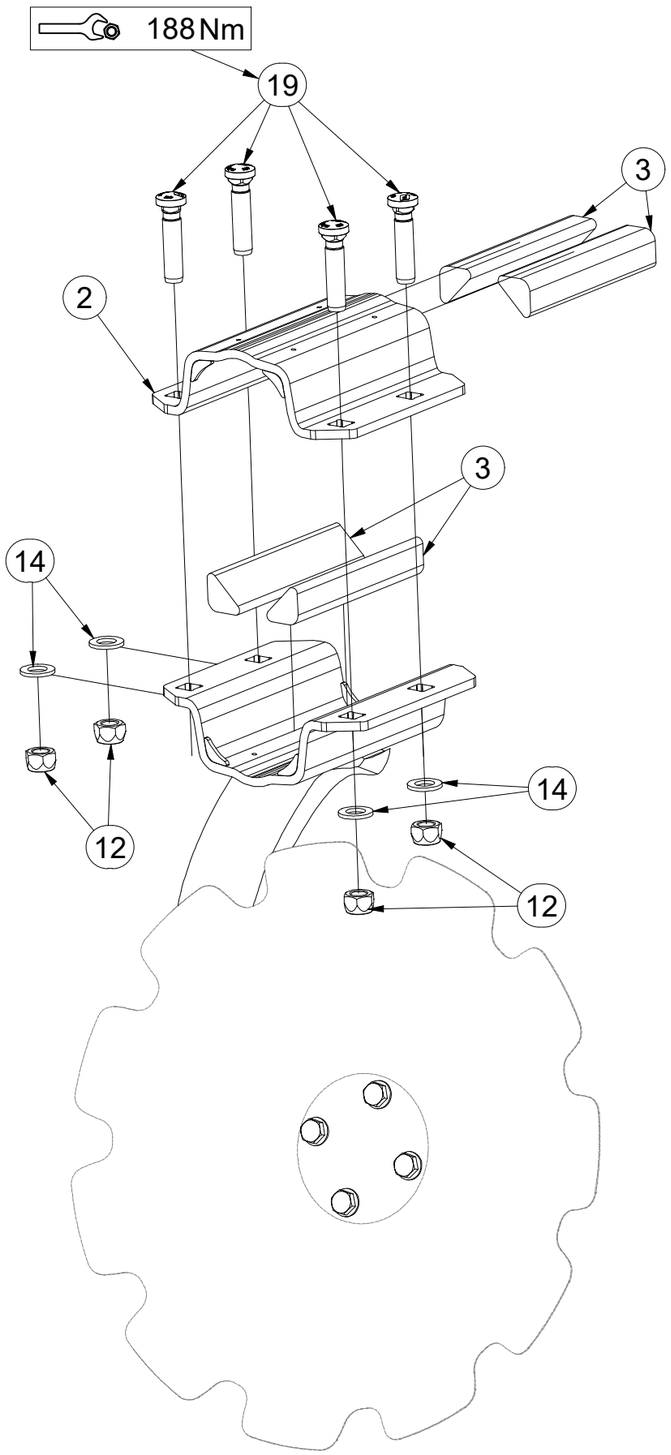

Pos.	Part Number	Pcs.
2	VZ00032612	1
3	VZ00032406	4
12	m13846	4
14	m01219	4
19	m24120	4

CZ ZADNÍ DISK

D SCHEIBE, HINTERE

F DISQUE ARRIÈRE

GB REAR DISC

RU ДИСК ЗАДНИЙ

PL TALERZ TYLNY

VZ00032812

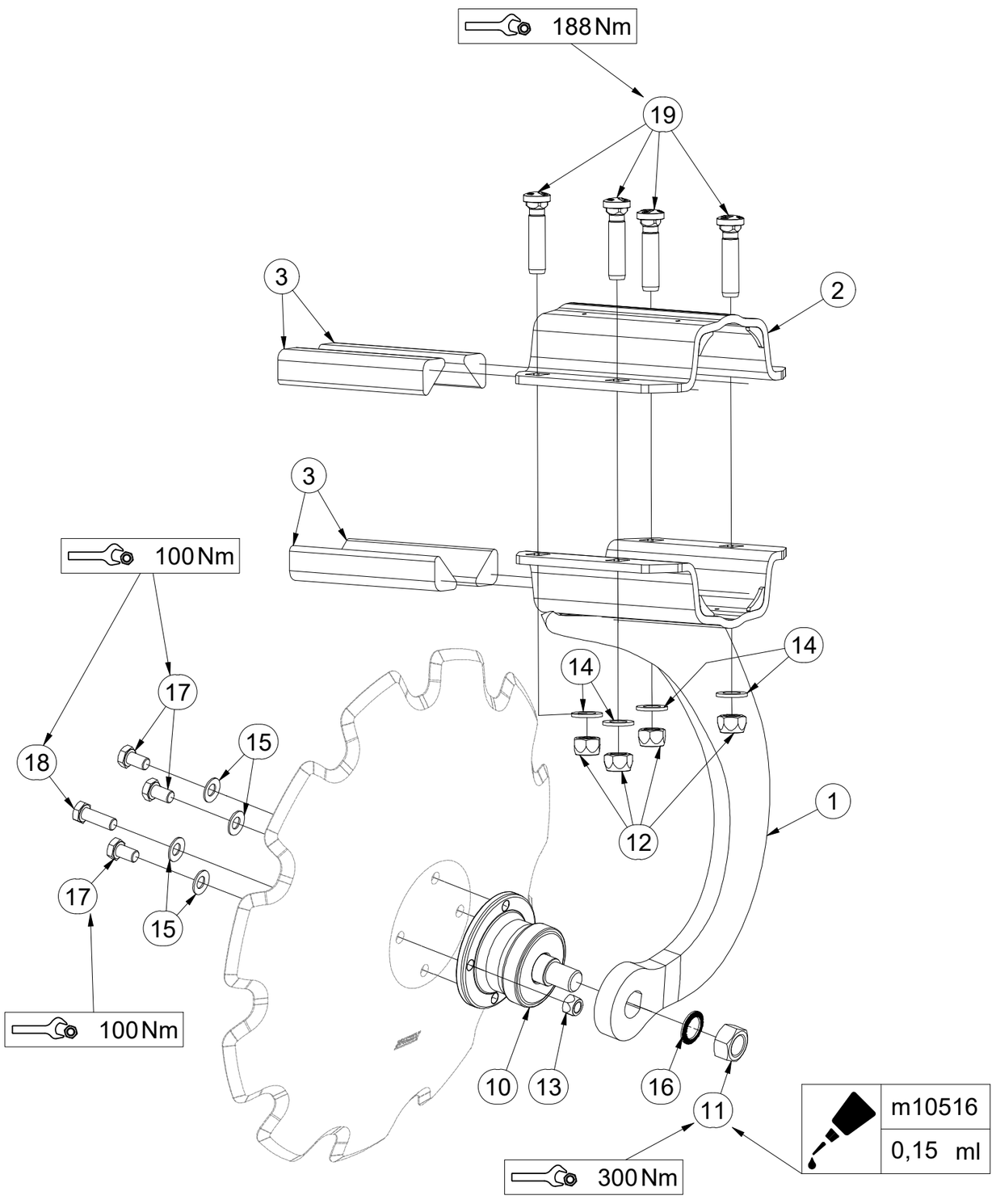

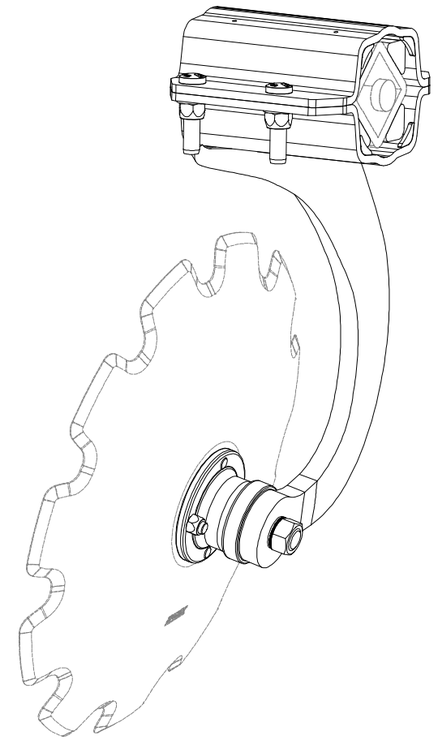

Pos.	Part Number	Pcs.
1	VZ00032629	1
2	VZ00032612	1
3	VZ00032406	4
10	m11308	1
11	m18101	1
12	m13846	4
13	m11560	1
14	m01219	4
15	m17545	4
16	m22852	1
17	m11309	3
18	m11559	1
19	m24120	4
20	m10516	0,15 ml

CZ PŘEDNÍ DISK

D SCHEIBE, VORDERE

F DISQUE AVANT

GB FRONT DISC

RU ДИСК ПЕРЕДНИЙ

PL TALERZ PRZEDNI

VZ00032813

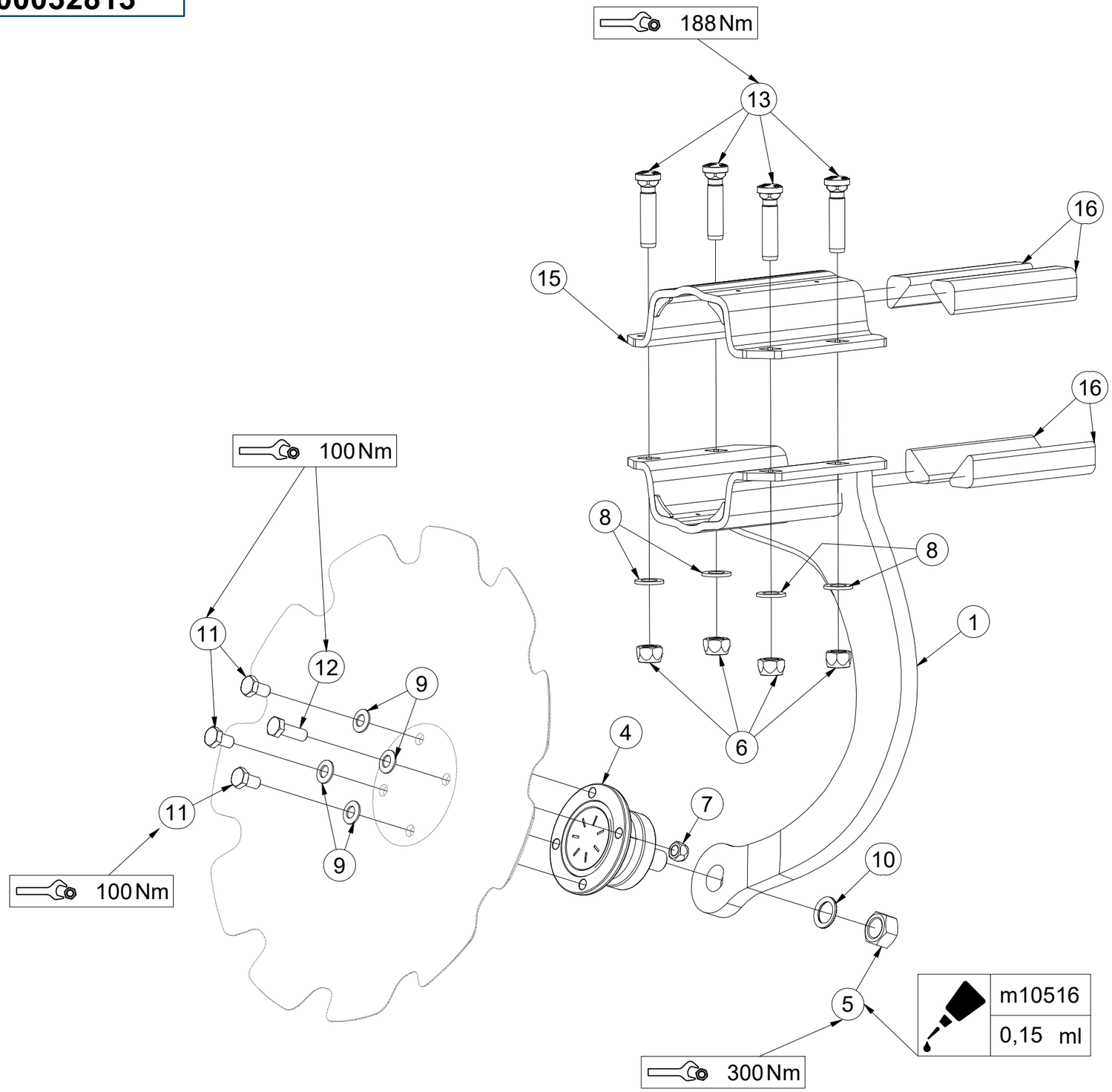

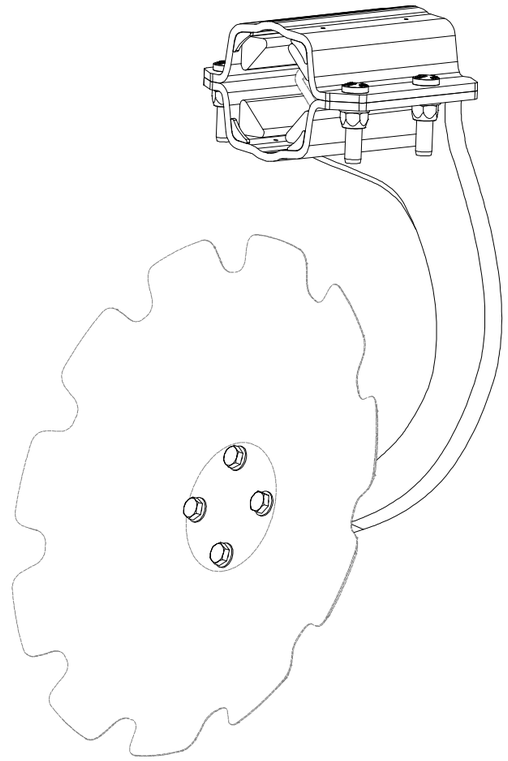

Pos.	Part Number	Pcs.
1	VZ00032622	1
4	m11308	1
5	m18101	1
6	m13846	4
7	m11560	1
8	m01219	4
9	m17545	4
10	m22852	1
11	m11309	3
12	m11559	1
13	m24120	4
15	VZ00032612	1
16	VZ00032406	4
17	m10516	0,15 ml

CZ PŘEDNÍ DISK - KRAJNÍ

D RANDSCHEIBE, VORDERE

F DISQUE AVANT - LIMITE

GB FRONT DISC - OUTSIDE

RU ДИСК ПЕРЕДНИЙ - КРАЙНИЙ

PL TALERZ PRZEDNI - SKRAJNY

VZ00037992

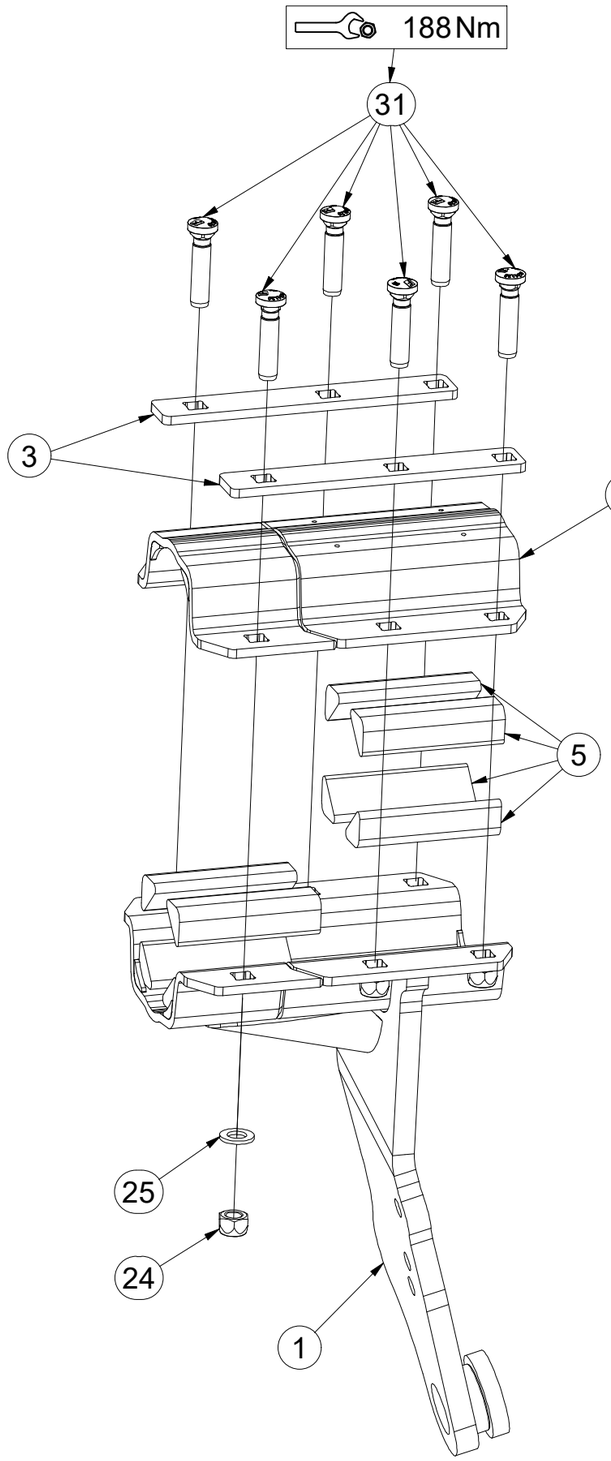

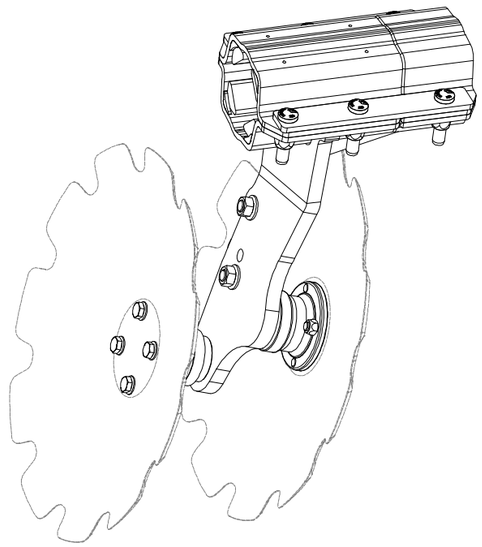

Pos.	Part Number	Pcs.
1	VZ00038261	1
2	VZ00038306	1
3	VZ00038273	2
5	VZ00042403	8
24	m13846	6
25	m01219	6
31	m24120	6

CZ PŘEDNÍ DISK - KRAJNÍ

D RANDSCHEIBE, VORDERE

F DISQUE AVANT - LIMITE

GB FRONT DISC - OUTSIDE

RU ДИСК ПЕРЕДНИЙ - КРАЙНИЙ

PL TALERZ PRZEDNI - SKRAJNY

VZ00037992

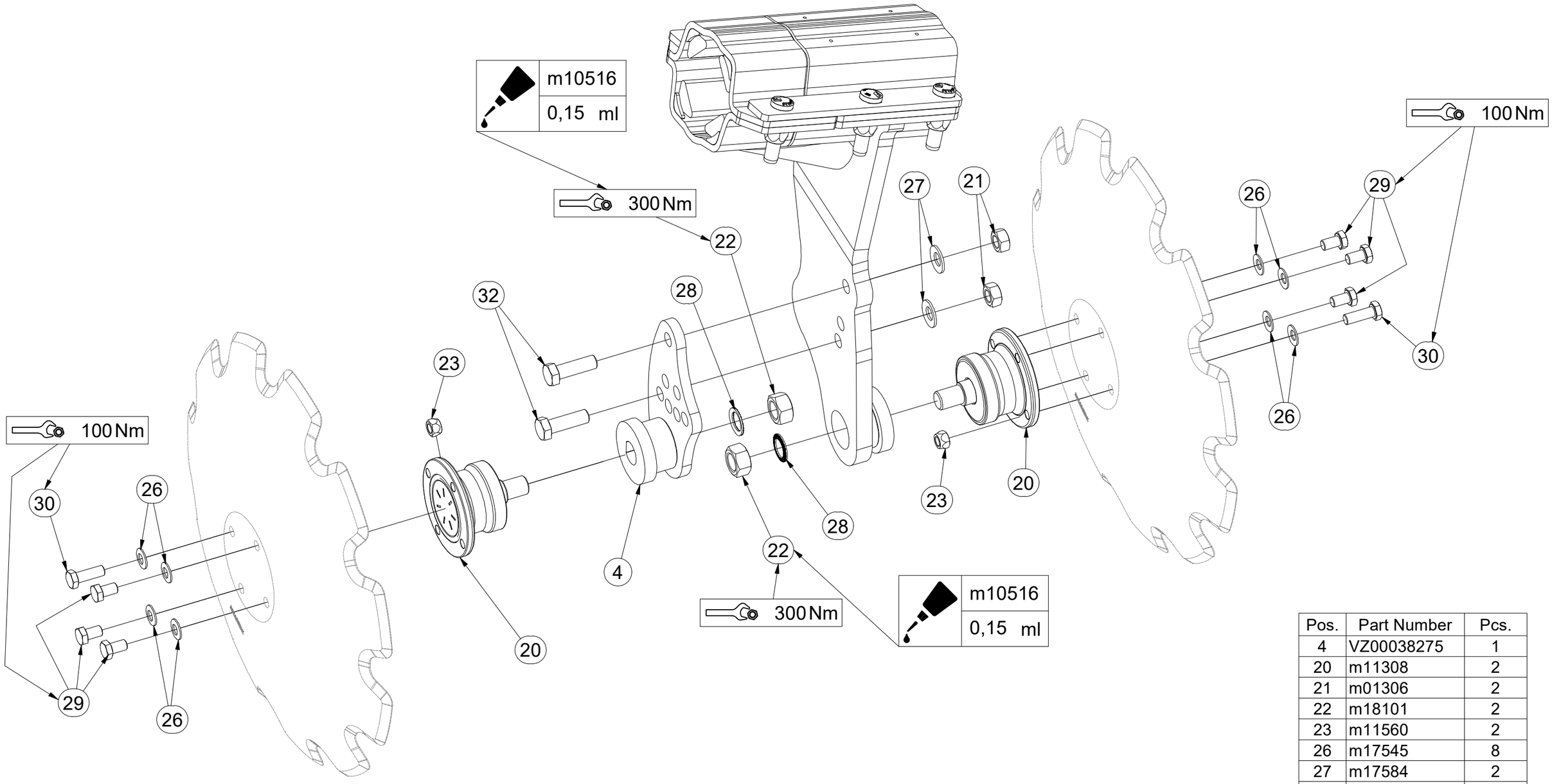

Pos.	Part Number	Pcs.
4	VZ00038275	1
20	m11308	2
21	m01306	2
22	m18101	2
23	m11560	2
26	m17545	8
27	m17584	2
28	m22852	2
29	m11309	6
30	m11559	2
32	m04355	2
33	m10516	0,30 ml

CZ PŘEDNÍ DISK - KRAJNÍ

D RANDSCHEIBE, VORDERE

F DISQUE AVANT - LIMITE

GB FRONT DISC - OUTSIDE

RU ДИСК ПЕРЕДНИЙ - КРАЙНИЙ

PL TALERZ PRZEDNI - SKRAJNY

VZ00038283

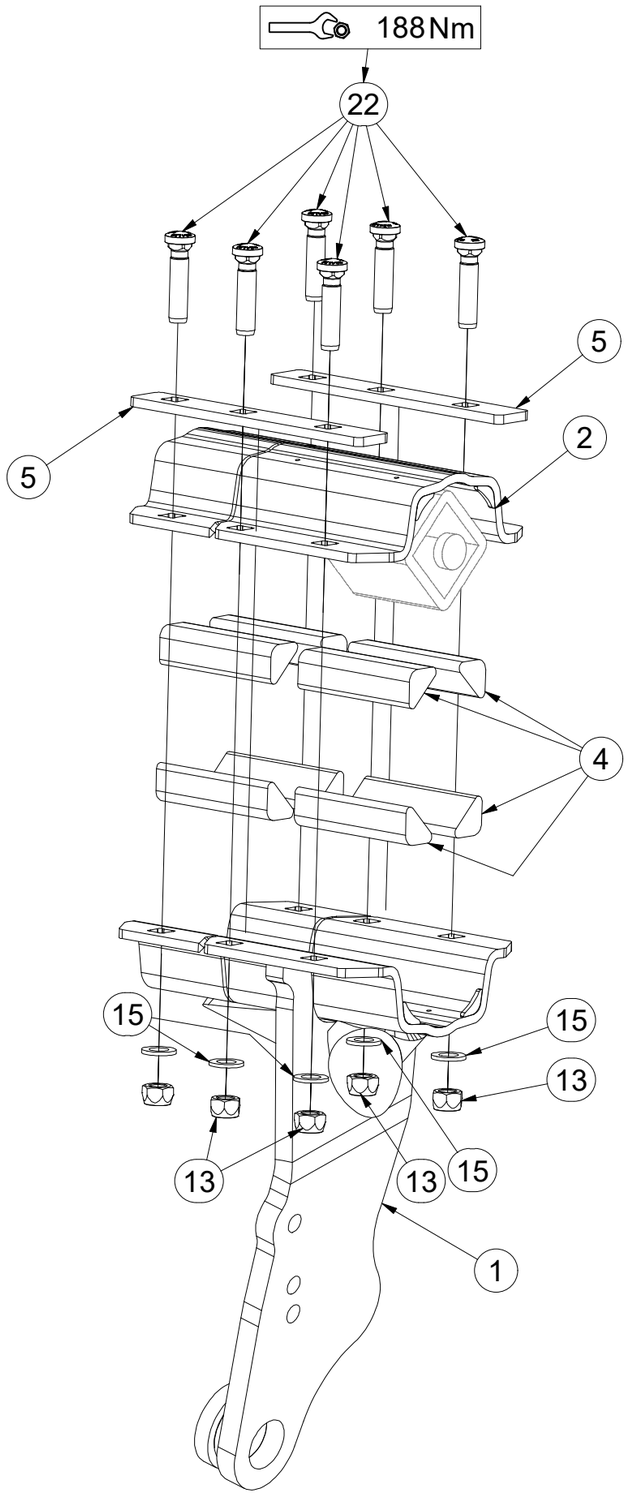

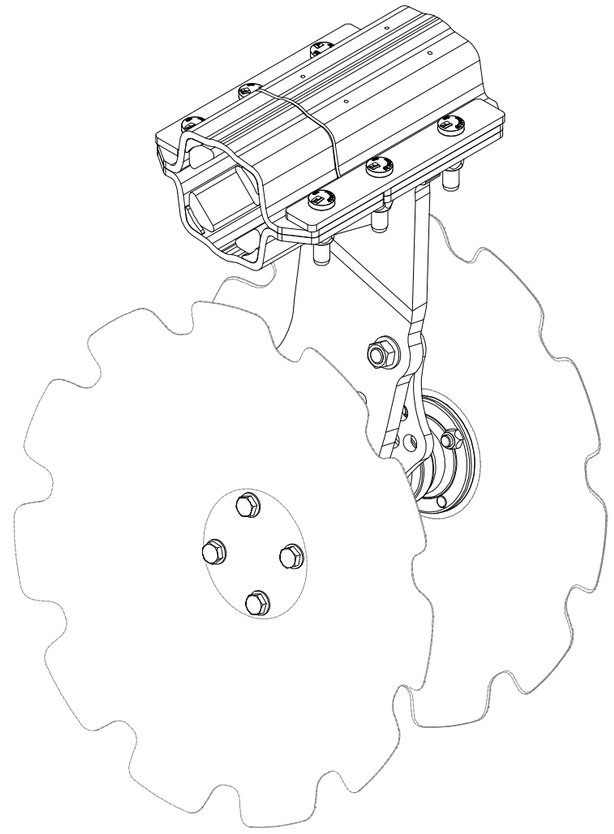

Pos.	Part Number	Pcs.
1	VZ00039625	1
2	VZ00038288	1
4	VZ00042403	8
5	VZ00038329	2
13	m13846	6
15	m01219	6
22	m24120	6

CZ PŘEDNÍ DISK - KRAJNÍ

D RANDSCHEIBE, VORDERE

F DISQUE AVANT - LIMITE

GB FRONT DISC - OUTSIDE

RU ДИСК ПЕРЕДНИЙ - КРАЙНИЙ

PL TALERZ PRZEDNI - SKRAJNY

VZ00038283

Pos.	Part Number	Pcs.
3	VZ00038292	1
10	m11308	2
11	m01306	2
12	m18101	2
14	m11560	2
16	m17545	8
17	m17584	2
18	m22852	2
19	m11309	6
20	m11559	2
23	m04355	2
24	m10516	0,30 ml

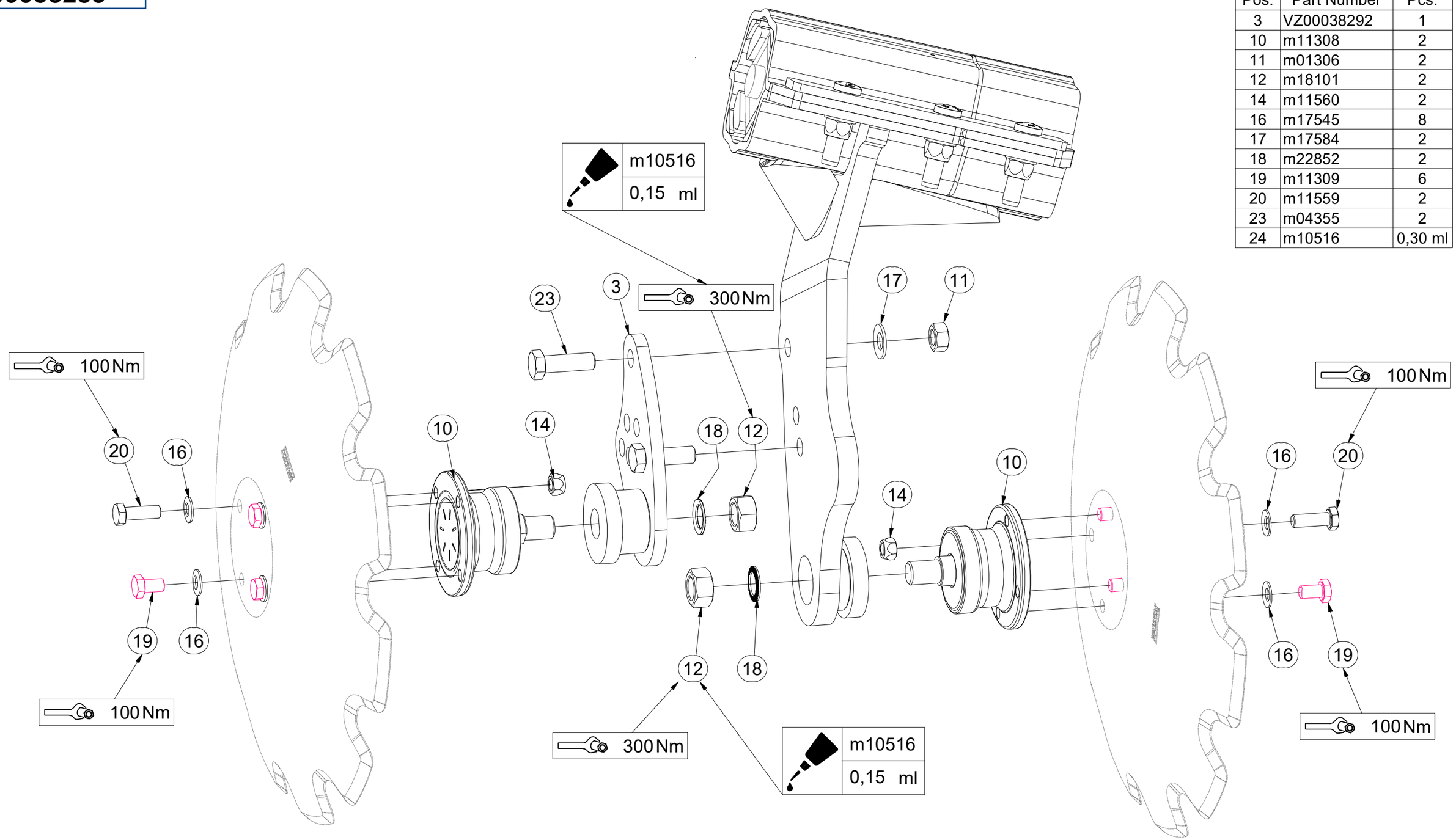

CZ JEDNOTKA PRACOVNÍ

D ARBEITSEINHEIT

F UNITÉ DE TRAVAIL

GB WORKING CHISEL

RU РАБОЧИЙ УЗЕЛ

PL JEDNOSTKA ROBOCZA

VZ00047072

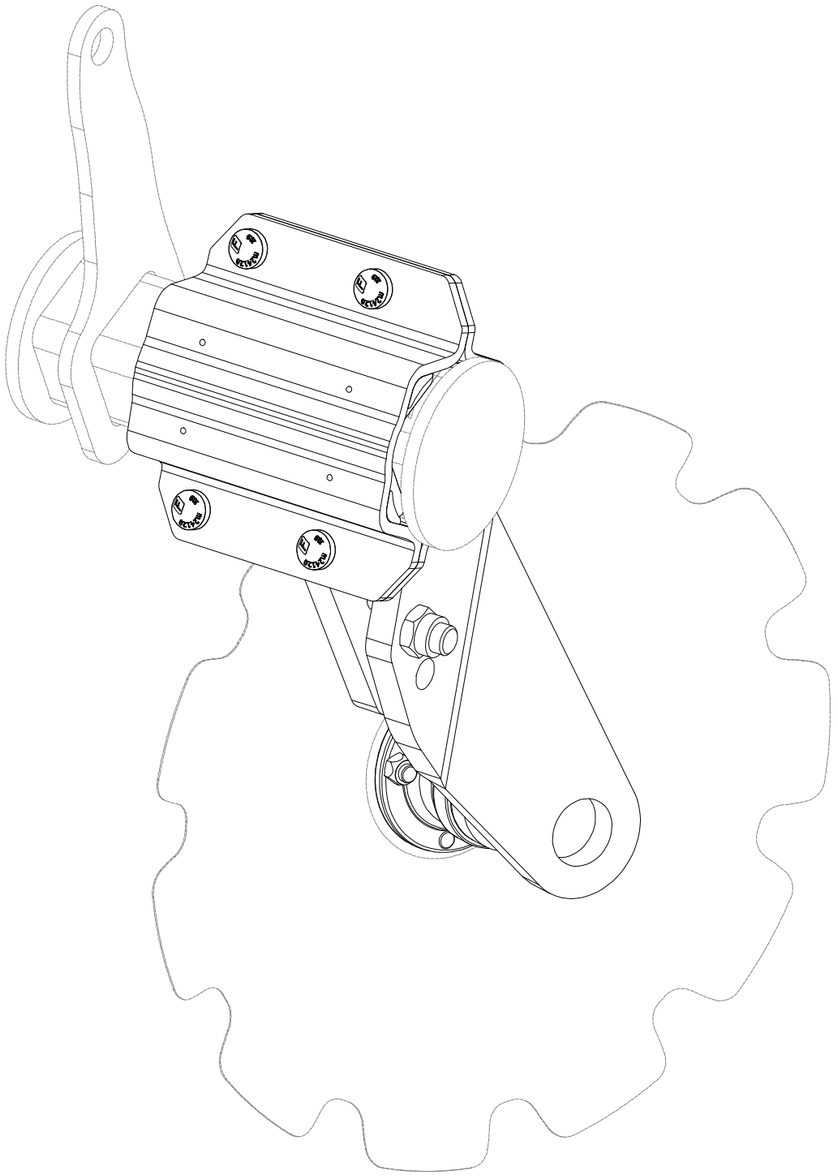

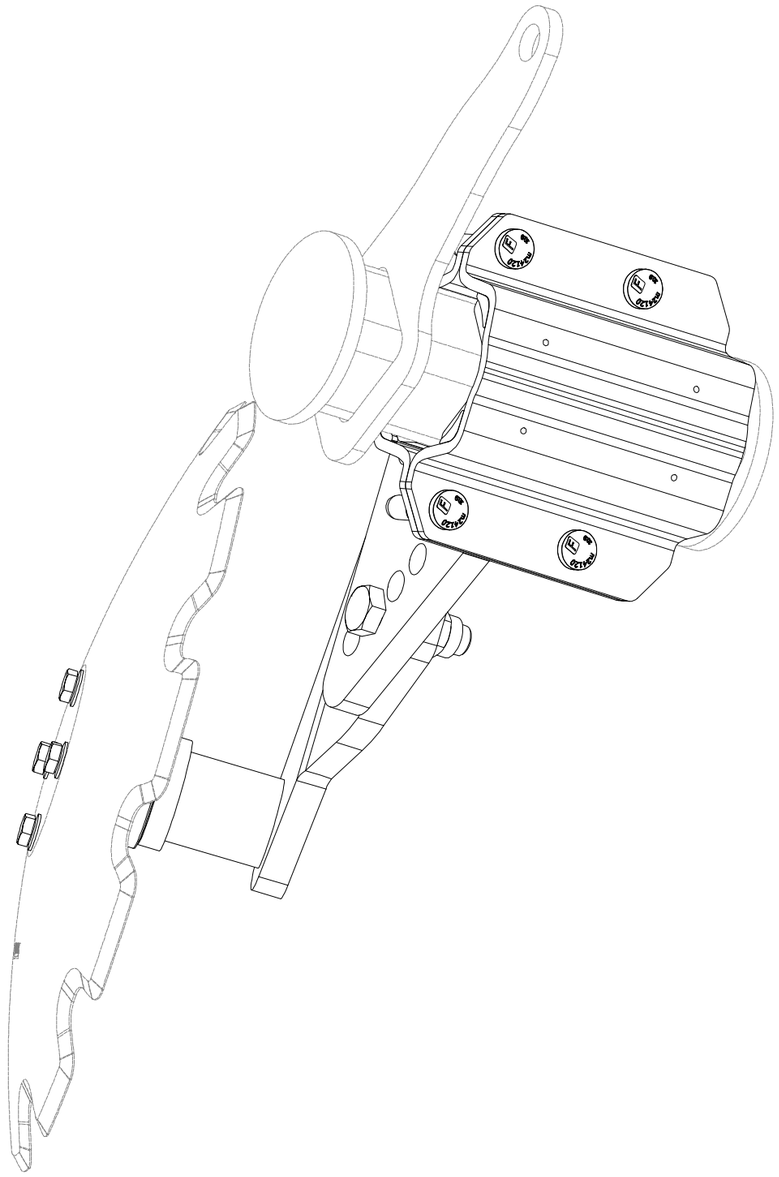

CZ JEDNOTKA PRACOVNÍ

D ARBEITSEINHEIT

F UNITÉ DE TRAVAIL

GB WORKING CHISEL

RU РАБОЧИЙ УЗЕЛ

PL JEDNOSTKA ROBOCZA

VZ00047072

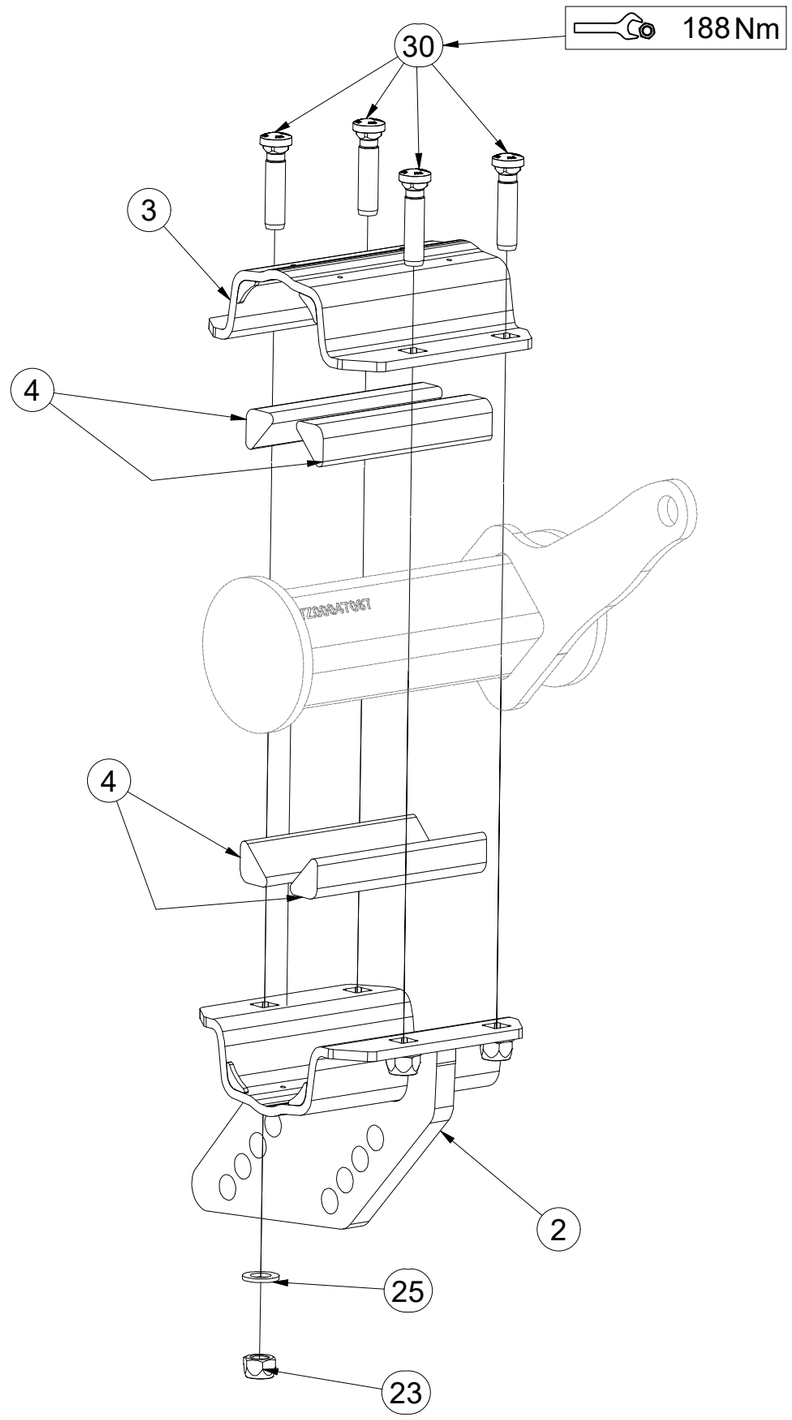

Pos.	Part Number	Pcs.
2	VZ00047073	1
3	VZ00032612	1
4	VZ00032406	4
23	m13846	4
25	m01219	4
30	m24120	4

CZ JEDNOTKA PRACOVNÍ

D ARBEITSEINHEIT

F UNITÉ DE TRAVAIL

GB WORKING CHISEL

RU РАБОЧИЙ УЗЕЛ

PL JEDNOSTKA ROBOCZA

VZ00047072

Pos.	Part Number	Pcs.
1	VZ00033912	1
20	m11308	1
21	m18101	1
22	m11560	1
24	m21660	2
26	m17545	4
27	m22852	1
28	m11309	3
29	m11559	1
32	m17009	2

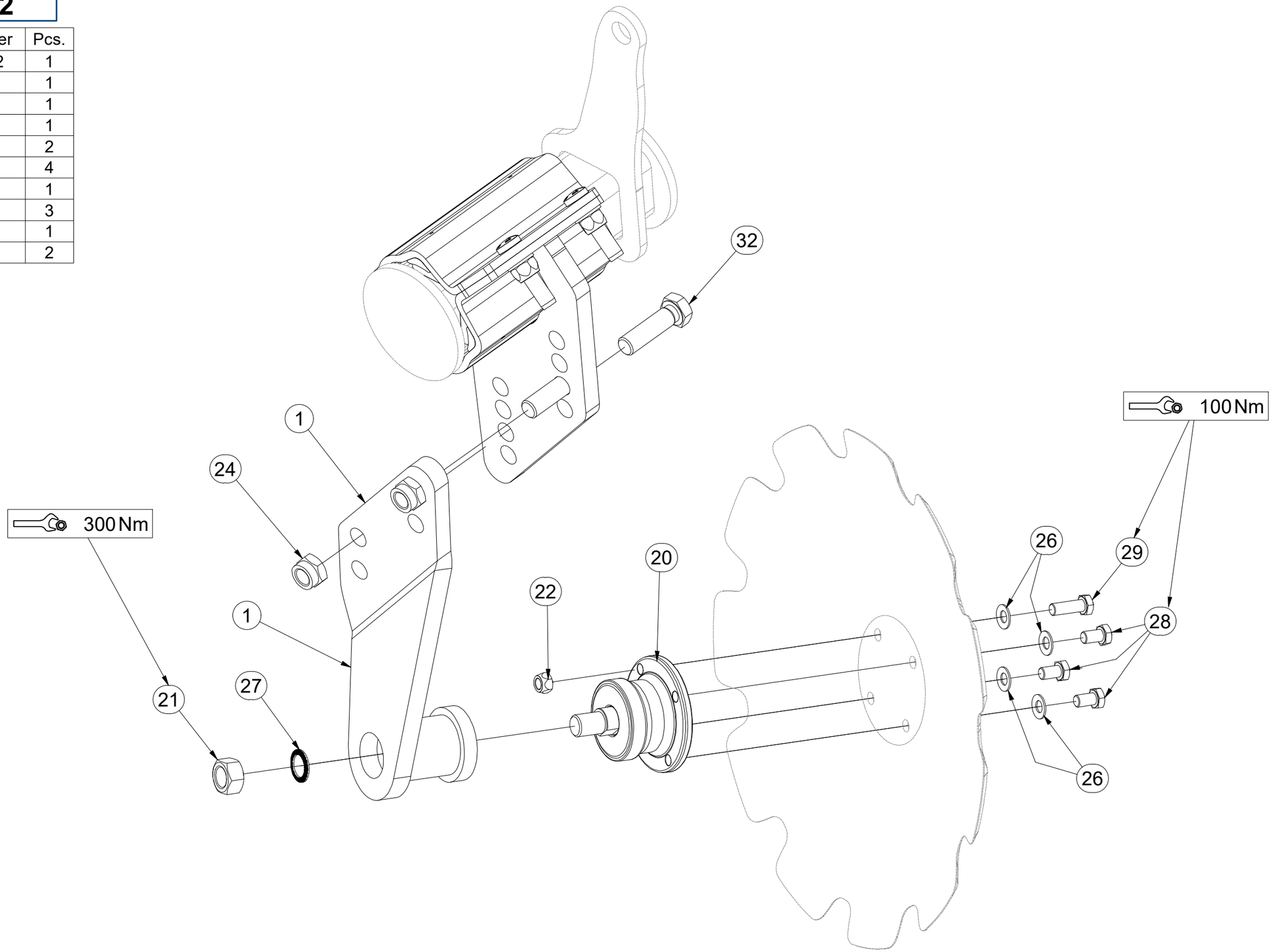

CZ SADA DISKŮ

D SCHEIBENSATZ

F KIT DE DISQUES

GB DISC SET

RU КОМПЛЕКТ ДИСКОВ

PL ZESTAW TALERZY

VZ00067209

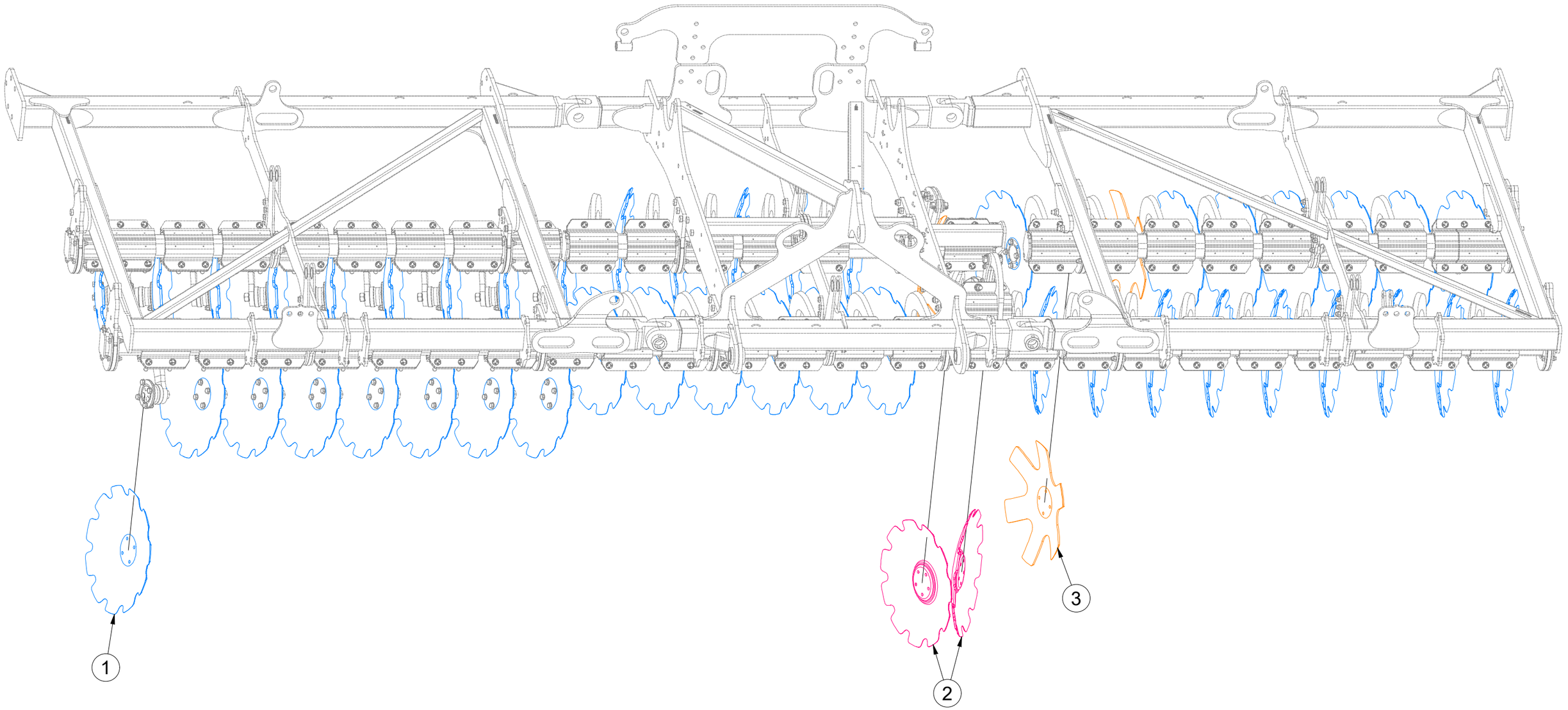

Pos.	Part Number	Pcs.
1	VZ00032639	44
2	VZ00039554	2
3	VZ00030816	3

(CZ) DEFLEKTOR LEVÝ

(D) DEFLEKTOR, LINKER

(F) DÉFLECTEUR GAUCHE

(GB) DEFLECTOR LEFT

(RU) ДЕФЛЕКТОР ЛЕВЫЙ

(PL) DEFLEKTOR LEWY

VZ00056336

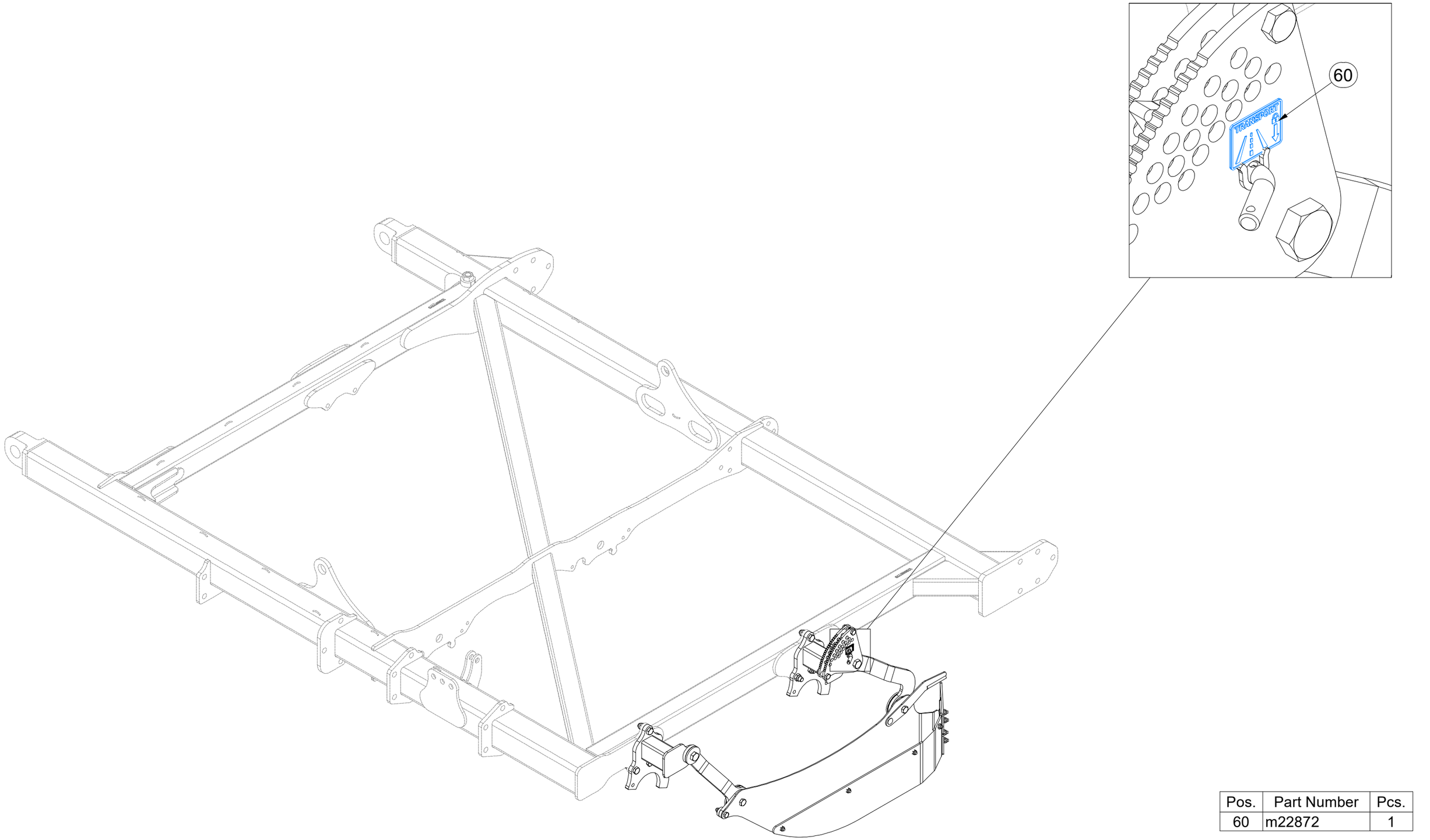

Pos.	Part Number	Pcs.
60	m22872	1

CZ DEFLEKTOR LEVÝ

D DEFLEKTOR, LINKER

F DÉFLECTEUR GAUCHE

GB DEFLECTOR LEFT

RU ДЕФЛЕКТОР ЛЕВЫЙ

PL DEFLEKTOR LEWY

VZ00056336

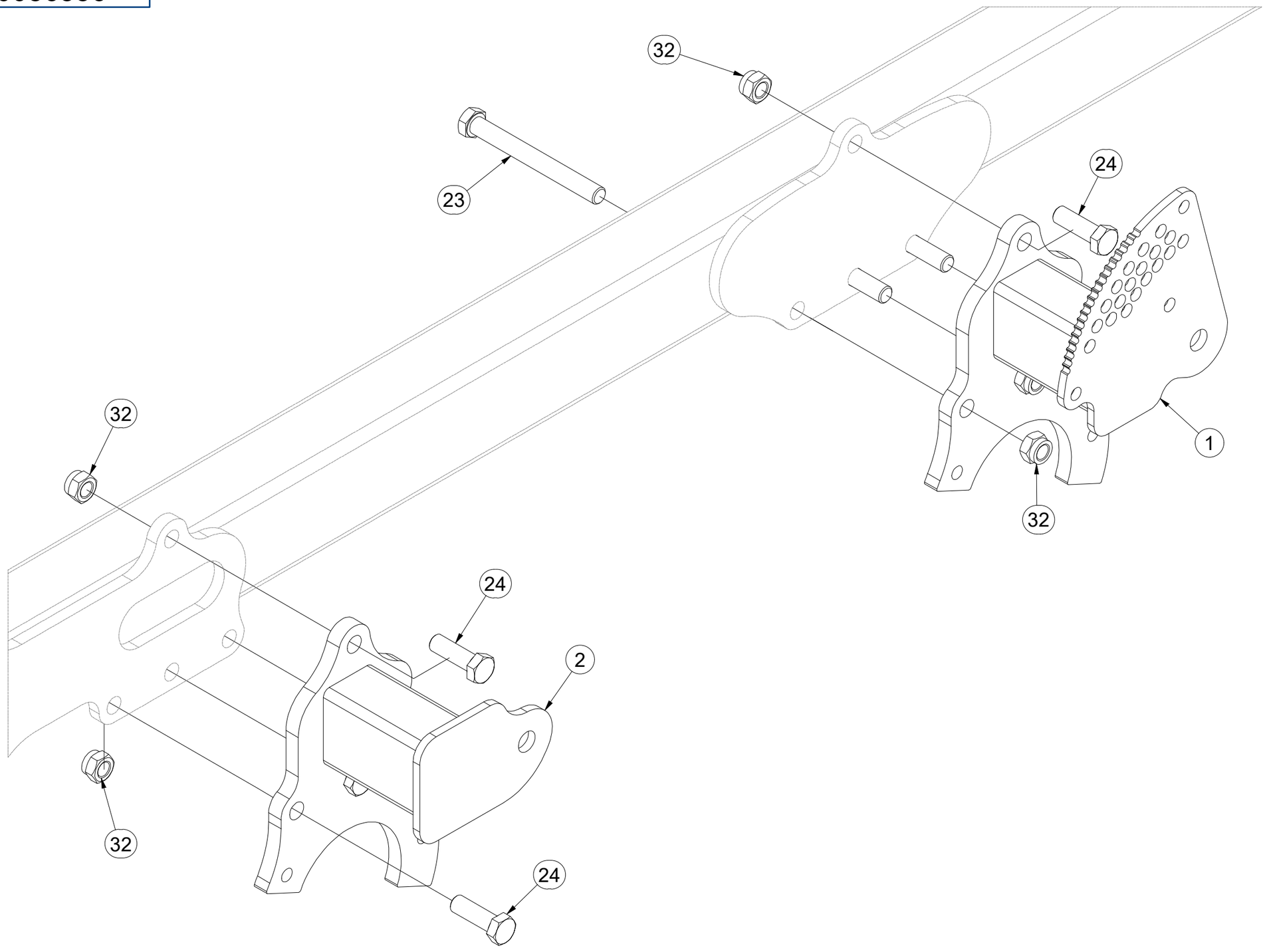

Pos.	Part Number	Pcs.
1	VZ00056330	1
2	VZ00056333	1
23	m04936	2
24	m10849	6
32	m03683	10

CZ DEFLEKTOR LEVÝ

D DEFLEKTOR, LINKER

F DÉFLECTEUR GAUCHE

GB DEFLECTOR LEFT

RU ДЕФЛЕКТОР ЛЕВЫЙ

PL DEFLEKTOR LEWY

VZ00056336

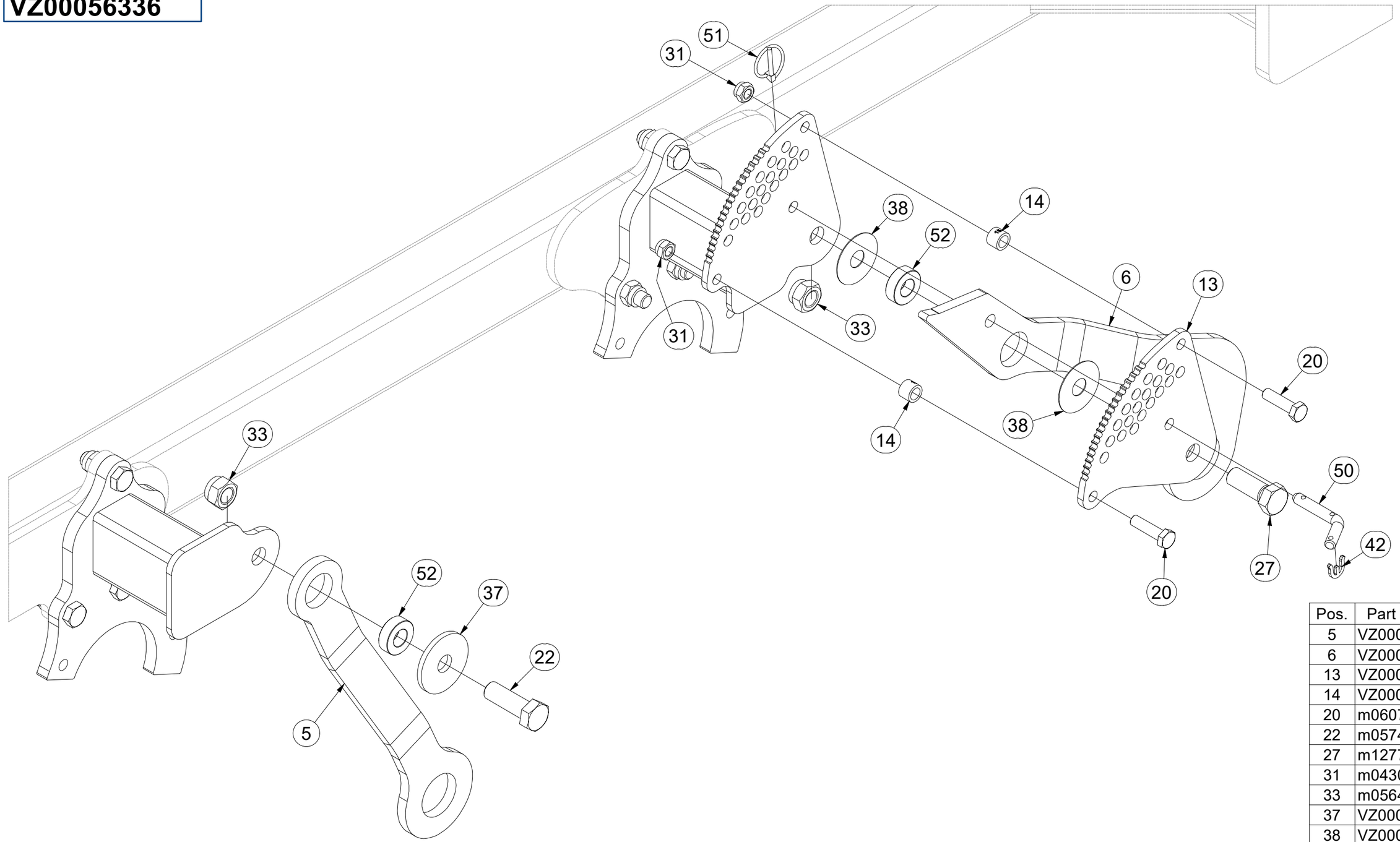

Pos.	Part Number	Pcs.
5	VZ00040927	1
6	VZ00041024	1
13	VZ00028051	1
14	VZ00039398	2
20	m06077	2
22	m05747	1
27	m12771	1
31	m04301	3
33	m05648	2
37	VZ00022044	1
38	VZ00039396	2
42	4016279	1
50	m09141	1
51	m10454	1
52	VZ00022394	2

CZ DEFLEKTOR LEVÝ

D DEFLEKTOR, LINKER

F DÉFLECTEUR GAUCHE

GB DEFLECTOR LEFT

RU ДЕФЛЕКТОР ЛЕВЫЙ

PL DEFLEKTOR LEWY

VZ00056336

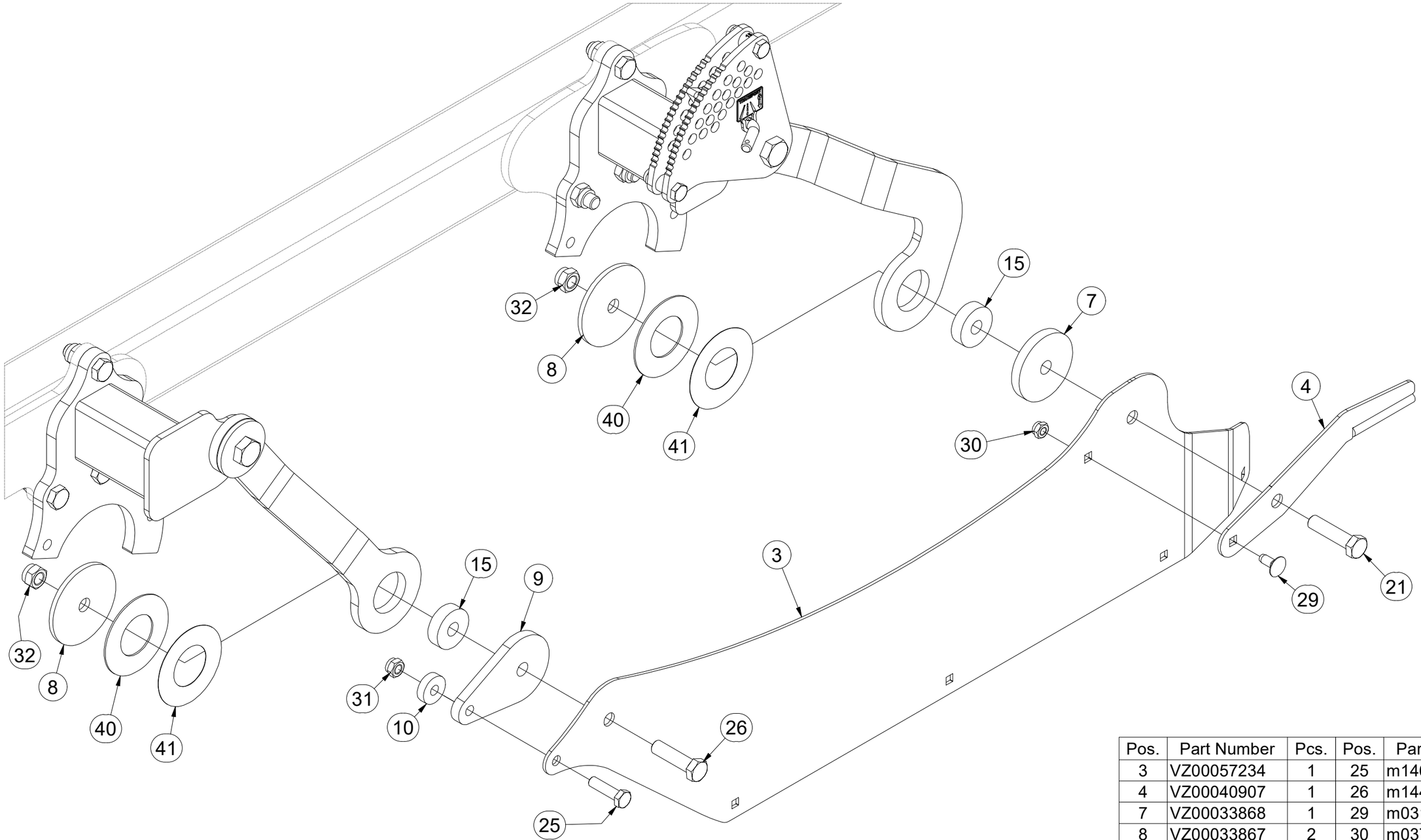

Pos.	Part Number	Pcs.	Pos.	Part Number	Pcs.
3	VZ00057234	1	25	m14625	1
4	VZ00040907	1	26	m14482	1
7	VZ00033868	1	29	m03129	5
8	VZ00033867	2	30	m03775	9
9	VZ00057196	1	31	m04301	3
10	VZ00057195	1	32	m03683	10
15	VZ00033869	2	40	VZ00042307	2
21	m21355	1	41	VZ00033898	2

CZ DEFLEKTOR LEVÝ

D DEFLEKTOR, LINKER

F DÉFLECTEUR GAUCHE

GB DEFLECTOR LEFT

RU ДЕФЛЕКТОР ЛЕВЫЙ

PL DEFLEKTOR LEWY

VZ00056336

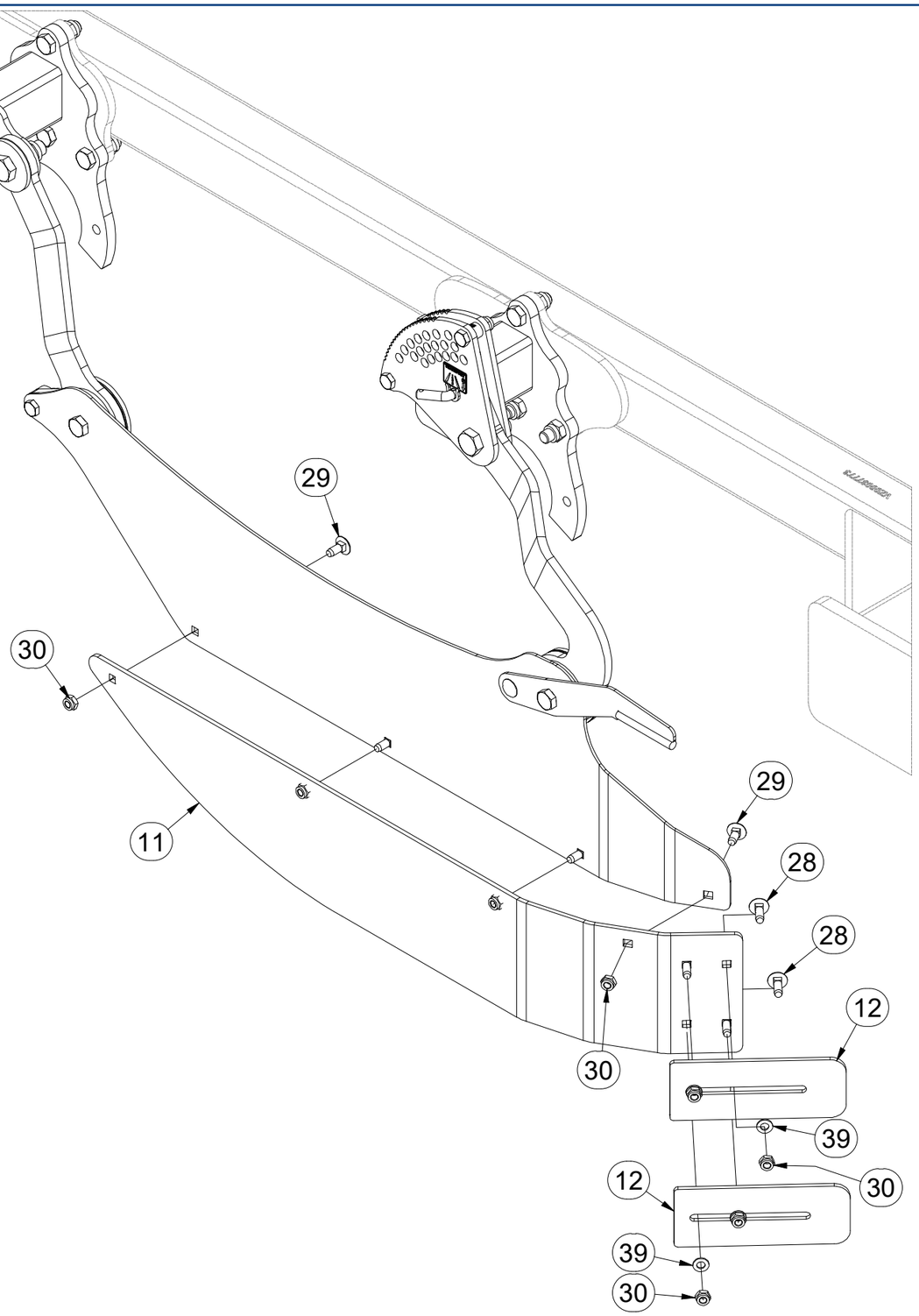

Pos.	Part Number	Pcs.
11	VZ00038241	1
12	VZ00022131	2
28	m19153	4
29	m03129	5
30	m03775	9
39	m01209	4

CZ DEFLEKTOR PRAVÝ

D DEFLEKTOR, RECHTER

F DÉFLECTEUR DROIT

GB DEFLECTOR RIGHT

RU ДЕФЛЕКТОР ПРАВЫЙ

PL DEFLEKTOR PRAWY

VZ00057451

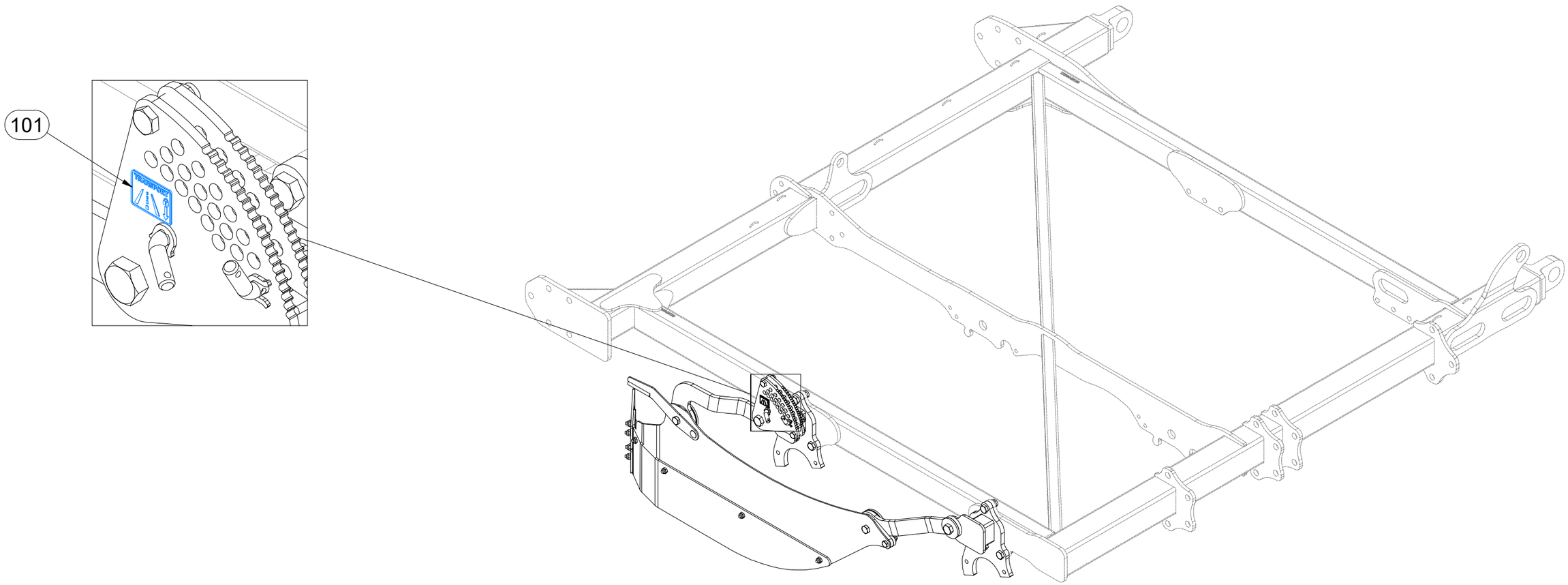

Pos.	Part Number	Pcs.
101	m22872	1

CZ DEFLEKTOR PRAVÝ

D DEFLEKTOR, RECHTER

F DÉFLECTEUR DROIT

GB DEFLECTOR RIGHT

RU ДЕФЛЕКТОР ПРАВЫЙ

PL DEFLEKTOR PRAWY

VZ00057451

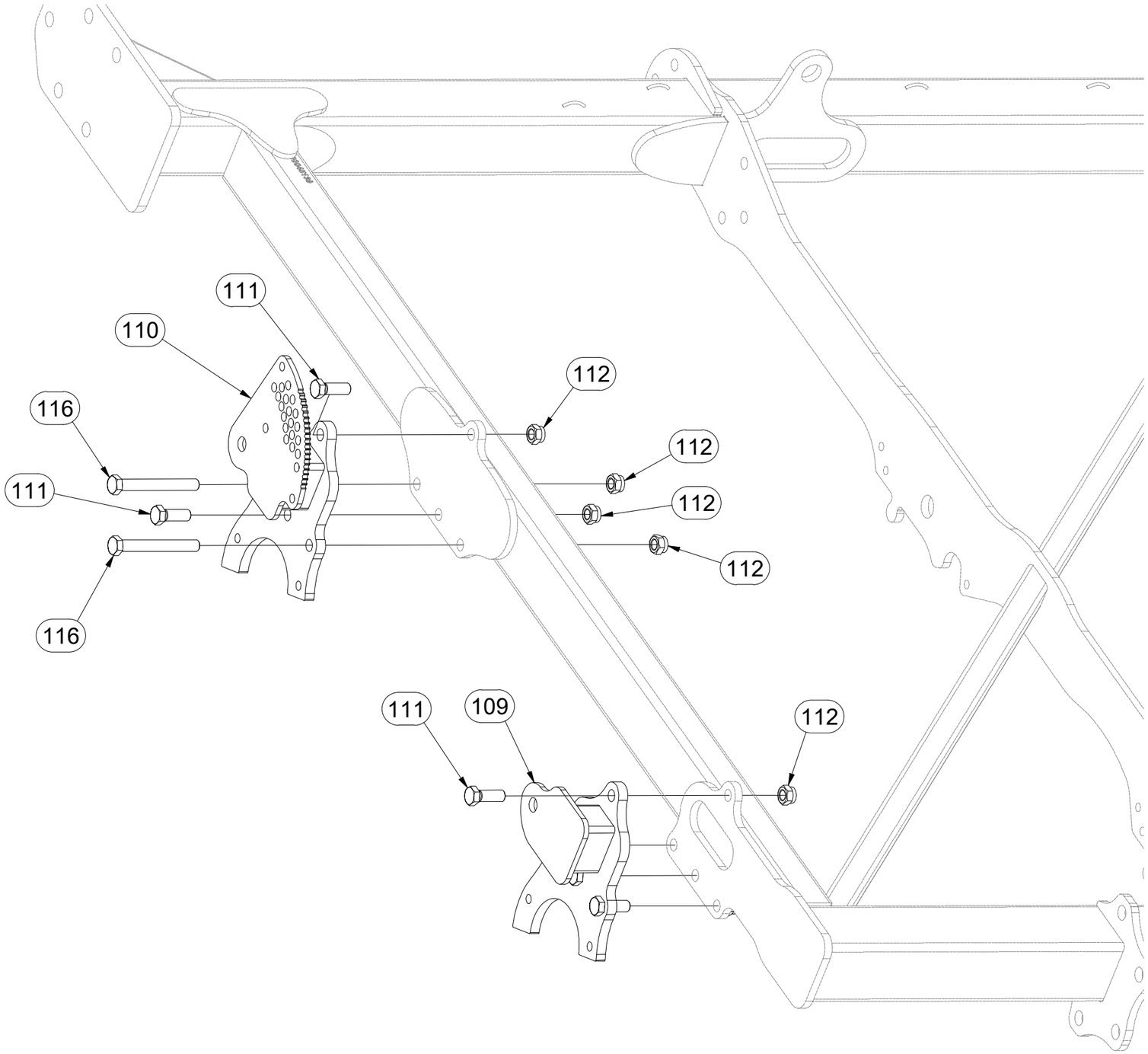

Pos.	Part Number	Pcs.
109	VZ00047919	1
110	VZ00047915	1
111	m13647	6
112	m20385	8
116	m04404	2

CZ DEFLEKTOR PRAVÝ

D DEFLEKTOR, RECHTER

F DÉFLECTEUR DROIT

GB DEFLECTOR RIGHT

RU ДЕФЛЕКТОР ПРАВЫЙ

PL DEFLEKTOR PRAWY

VZ00057451

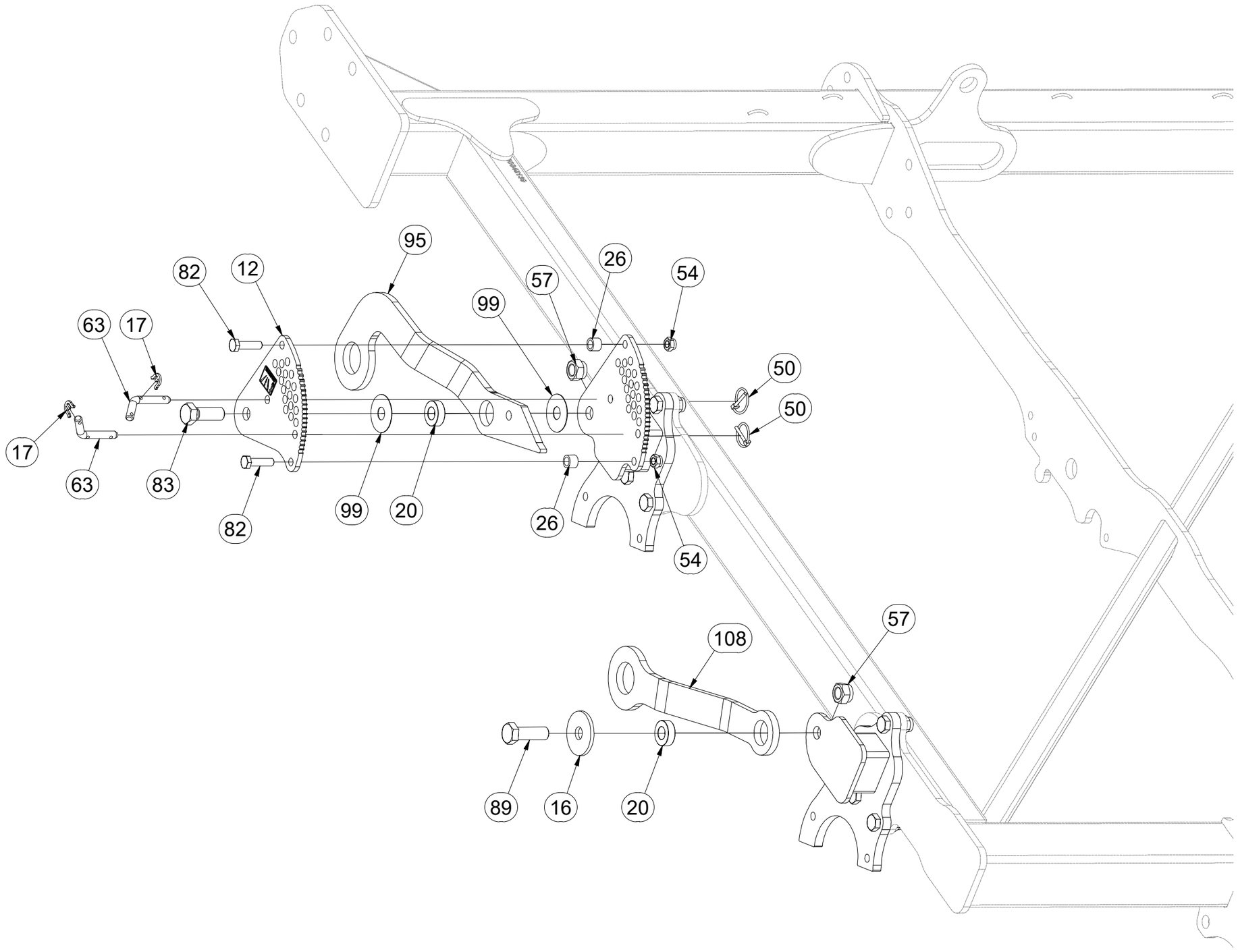

Pos.	Part Number	Pcs.
12	VZ00028051	1
16	VZ00022044	1
17	4016279	2
20	VZ00022394	2
26	VZ00039398	2
50	m10454	2
54	m04301	3
57	m05648	2
63	m09141	2
82	m06077	2
83	m12771	1
89	m05747	1
95	VZ00041023	1
99	VZ00039396	2
108	VZ00046501	1

(CZ) DEFLEKTOR PRAVÝ

(D) DEFLEKTOR, RECHTER

(F) DÉFLECTEUR DROIT

(GB) DEFLECTOR RIGHT

(RU) ДЕФЛЕКТОР ПРАВЫЙ

(PL) DEFLEKTOR PRAWY

VZ00057451

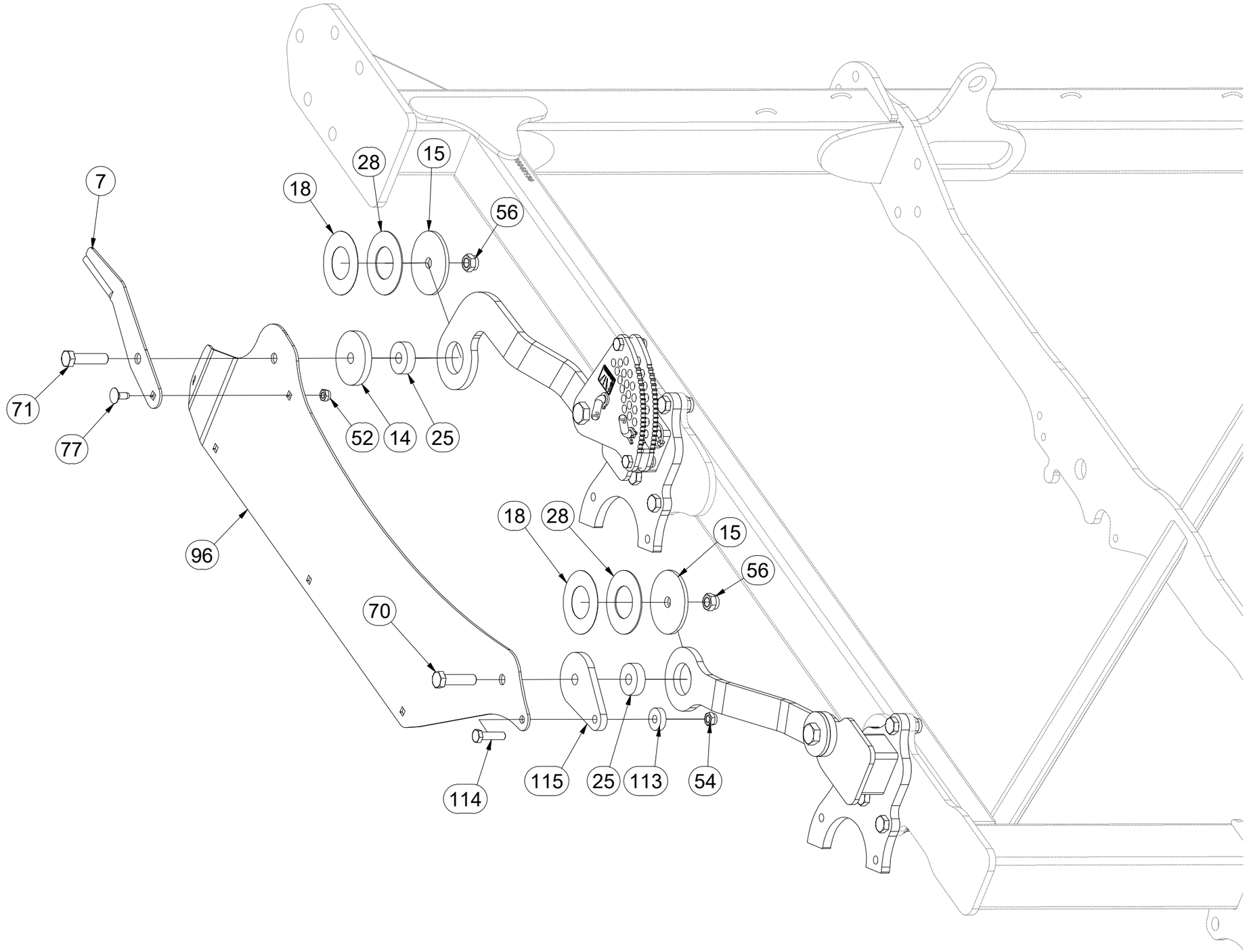

Pos.	Part Number	Pcs.
7	VZ00040907	1
14	VZ00033868	1
15	VZ00033867	2
18	VZ00033898	2
25	VZ00033869	2
28	VZ00042307	2
52	m03775	9
54	m04301	3
56	m03683	2
70	m14482	1
71	m21355	1
77	m03129	5
96	VZ00057233	1
113	VZ00057195	1
114	m14625	1
115	VZ00057196	1

CZ DEFLEKTOR PRAVÝ

D DEFLEKTOR, RECHTER

F DÉFLECTEUR DROIT

GB DEFLECTOR RIGHT

RU ДЕФЛЕКТОР ПРАВЫЙ

PL DEFLEKTOR PRAWY

VZ00057451

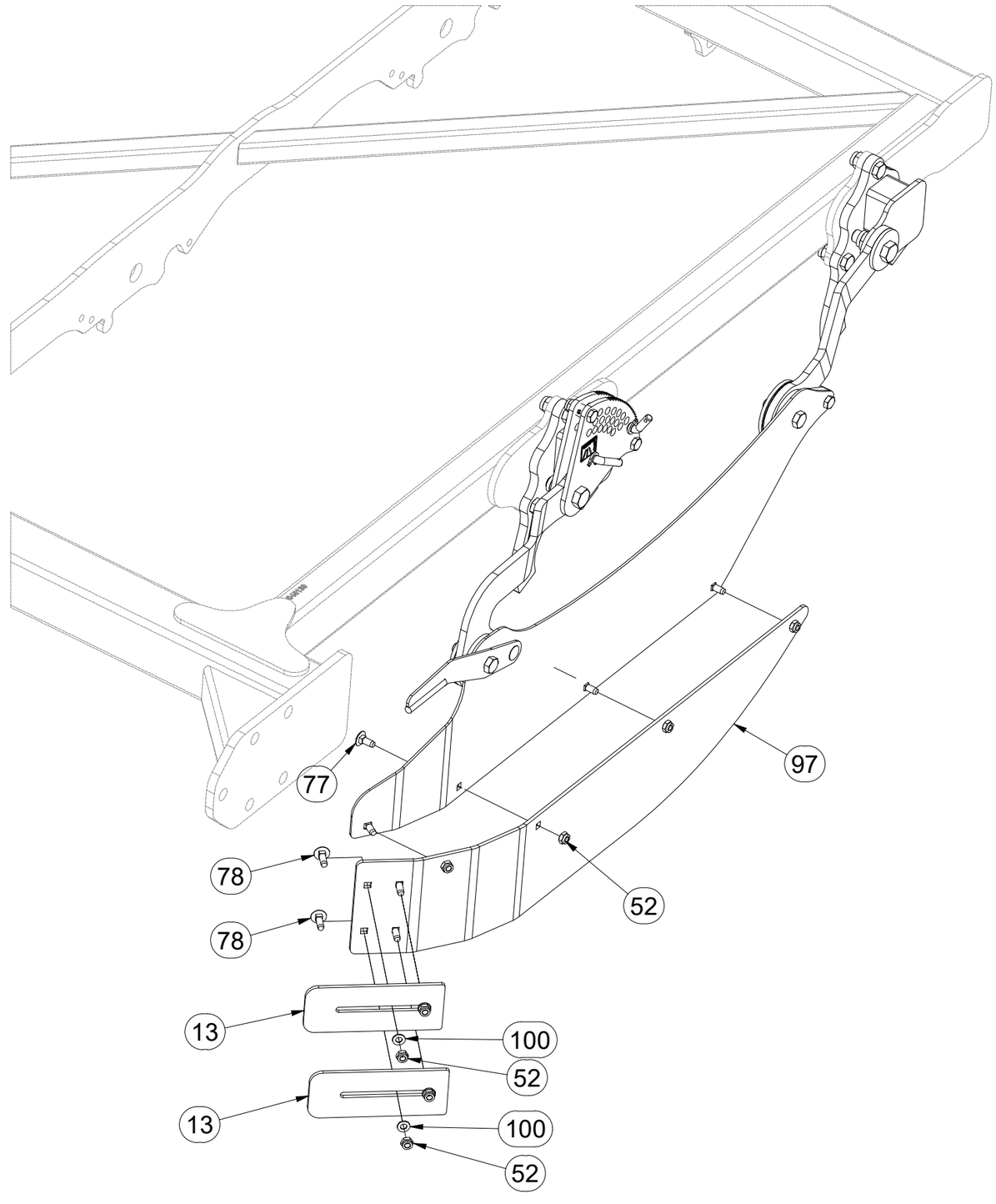

Pos.	Part Number	Pcs.
13	VZ00022131	2
52	m03775	9
77	m03129	5
78	m19153	4
97	VZ00022377	1
100	m01209	4

CZ SADA ZADNÍCH VÁLCŮ

D SATZ HINTERE WALZEN

F KIT DE ROULEAUX ARRIÈRE

GB SET OF REAR ROLLERS

RU КОМПЛЕКТ ЗАДНИХ КАТКОВ

PL ZESTAW TYLNYCH WAŁÓW

VZ00058108

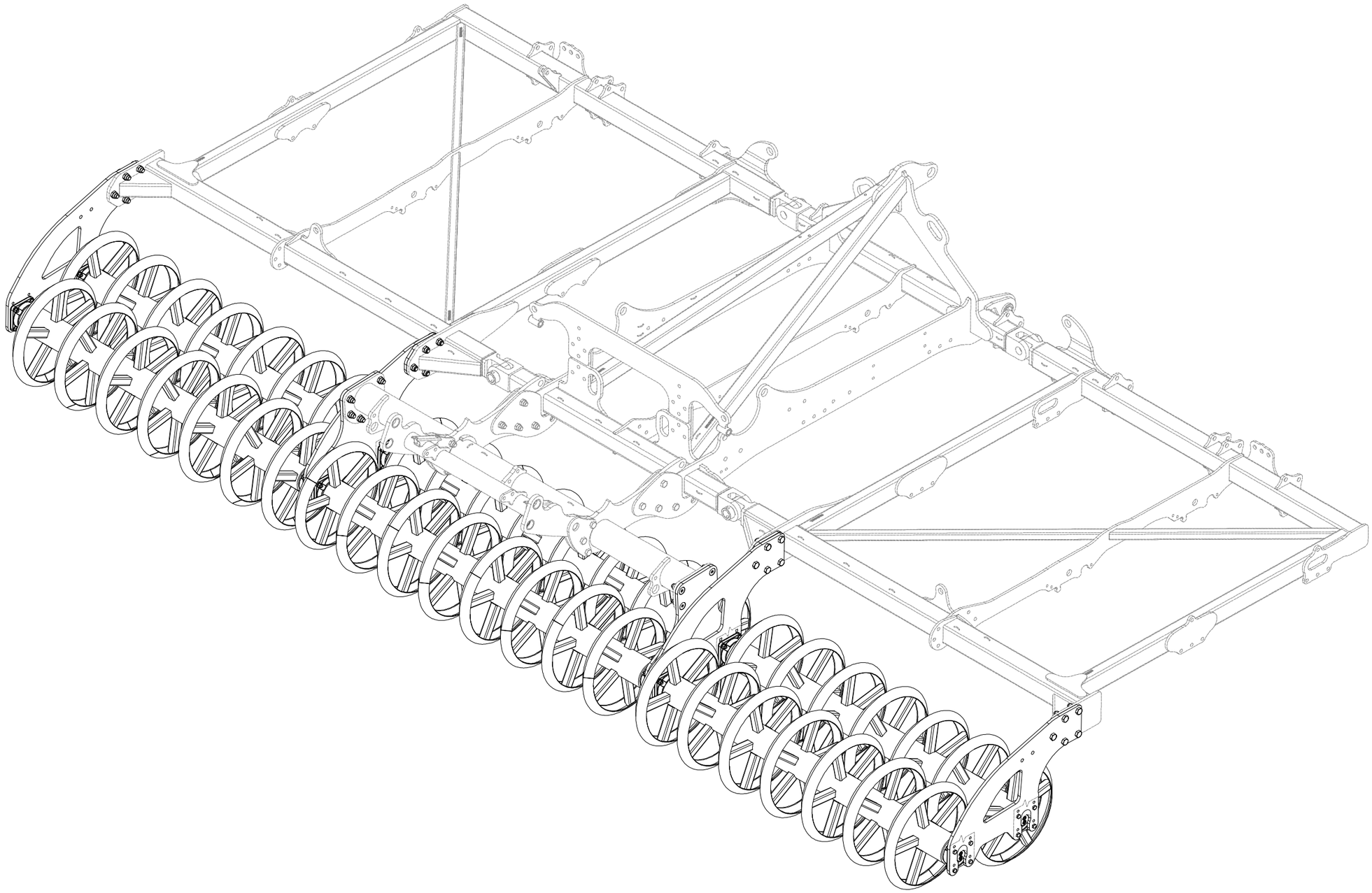

CZ SADA ZADNÍCH VÁLCŮ

D SATZ HINTERE WALZEN

F KIT DE ROULEAUX ARRIÈRE

GB SET OF REAR ROLLERS

RU КОМПЛЕКТ ЗАДНИХ КАТКОВ

PL ZESTAW TYLNYCH WAŁÓW

VZ00058108

Pos.	Part Number	Pcs.
1	VZ00039544	2
2	VZ00039543	4

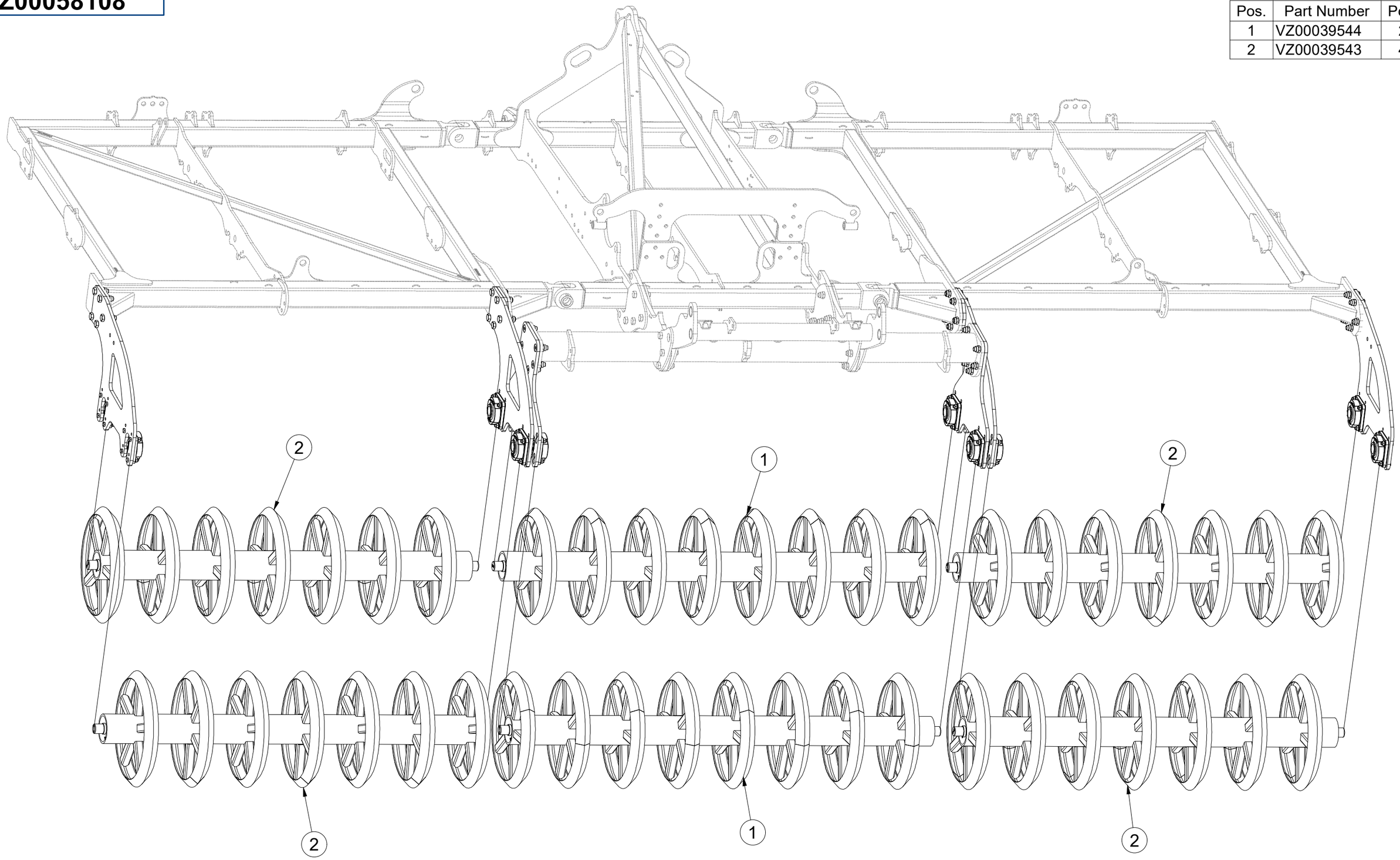

CZ SADA ZADNÍCH VÁLCŮ

D SATZ HINTERE WALZEN

F KIT DE ROULEAUX ARRIÈRE

GB SET OF REAR ROLLERS

RU КОМПЛЕКТ ЗАДНИХ КАТКОВ

PL ZESTAW TYLNYCH WAŁÓW

VZ00058108

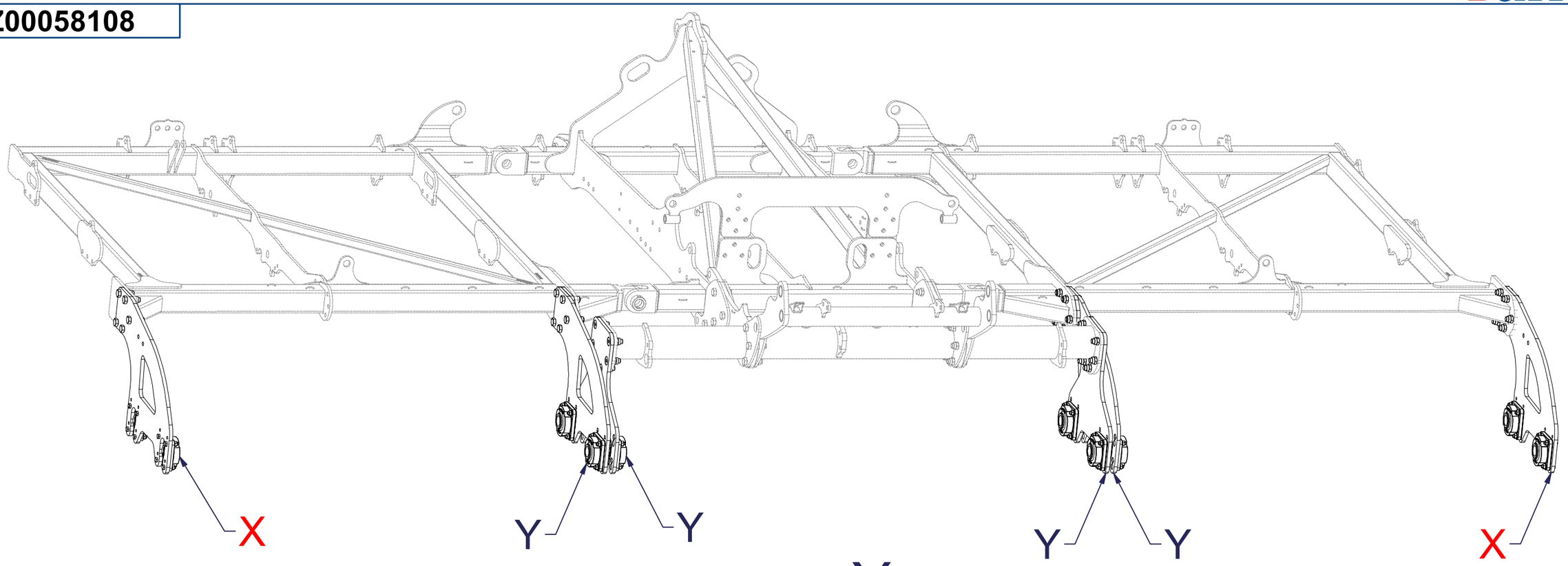

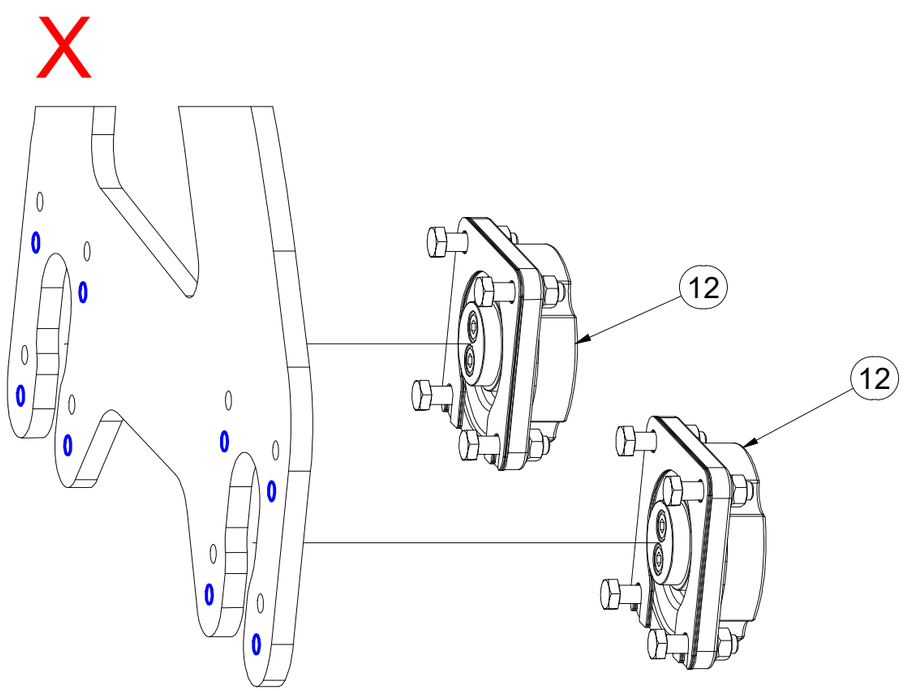

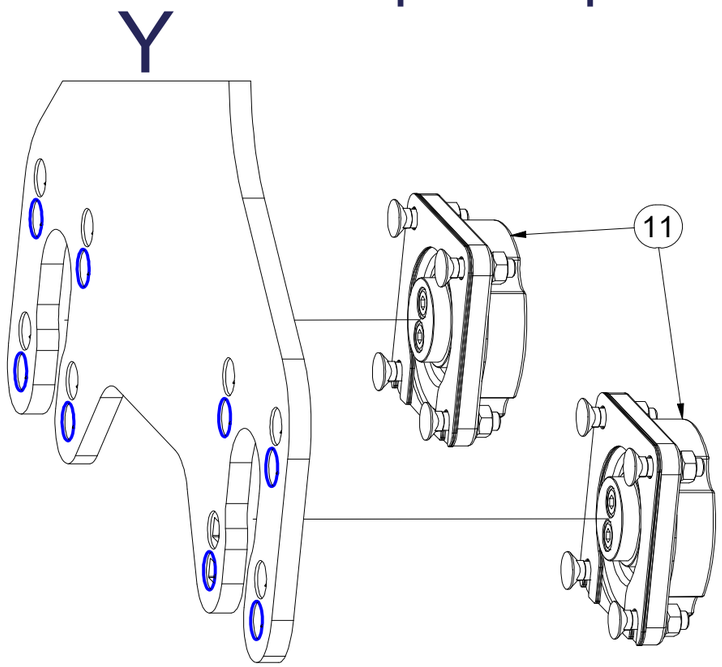

Pos.	Part Number	Pcs.
11	VZ00033348	8
12	VZ00037986	4

CZ SADA ZADNÍCH VÁLCŮ

D SATZ HINTERE WALZEN

F KIT DE ROULEAUX ARRIÈRE

GB SET OF REAR ROLLERS

RU КОМПЛЕКТ ЗАДНИХ КАТКОВ

PL ZESTAW TYLNYCH WAŁÓW

VZ00058108

Pos.	Part Number	Pcs.
3	VZ00046756	2
5	VZ00046737	1
8	VZ00047395	2
21	m17009	10
22	m14496	10
27	m21660	32

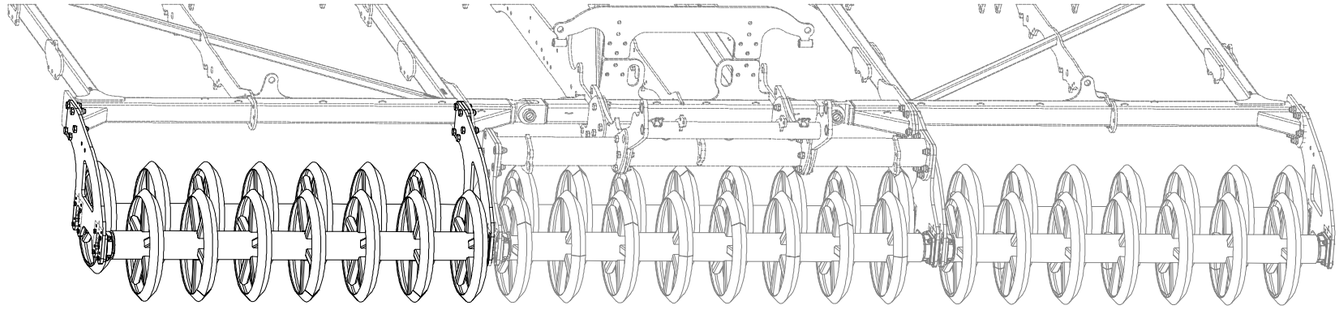



CZ SADA ZADNÍCH VÁLCŮ

D SATZ HINTERE WALZEN

F KIT DE ROULEAUX ARRIÈRE

GB SET OF REAR ROLLERS

RU КОМПЛЕКТ ЗАДНИХ КАТКОВ

PL ZESTAW TYLNYCH WAŁÓW

VZ00058108

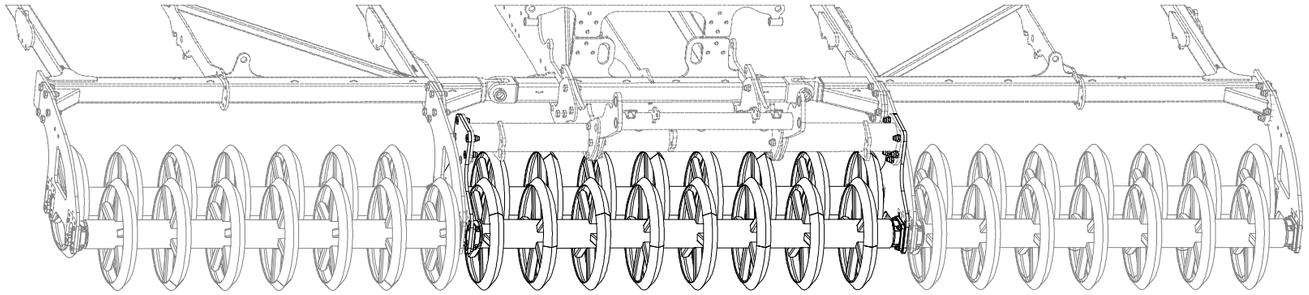

Pos.	Part Number	Pcs.
6	VZ00058109	1
7	VZ00058117	1
24	m16919	12
27	m21660	32

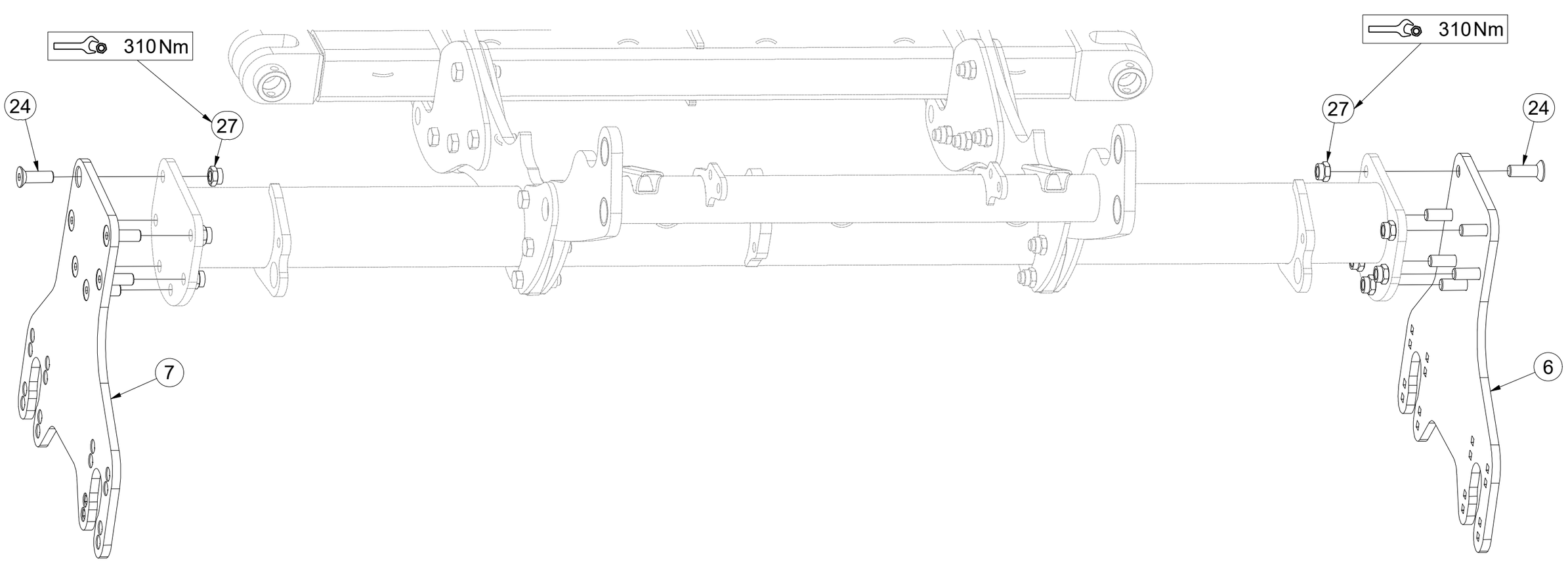

CZ SADA ZADNÍCH VÁLCŮ

D SATZ HINTERE WALZEN

F KIT DE ROULEAUX ARRIÈRE

GB SET OF REAR ROLLERS

RU КОМПЛЕКТ ЗАДНИХ КАТКОВ

PL ZESTAW TYLNYCH WAŁÓW

VZ00058108

Pos.	Part Number	Pcs.
3	VZ00046756	2
4	VZ00046755	1
8	VZ00047395	2
21	m17009	10
22	m14496	10
27	m21660	32

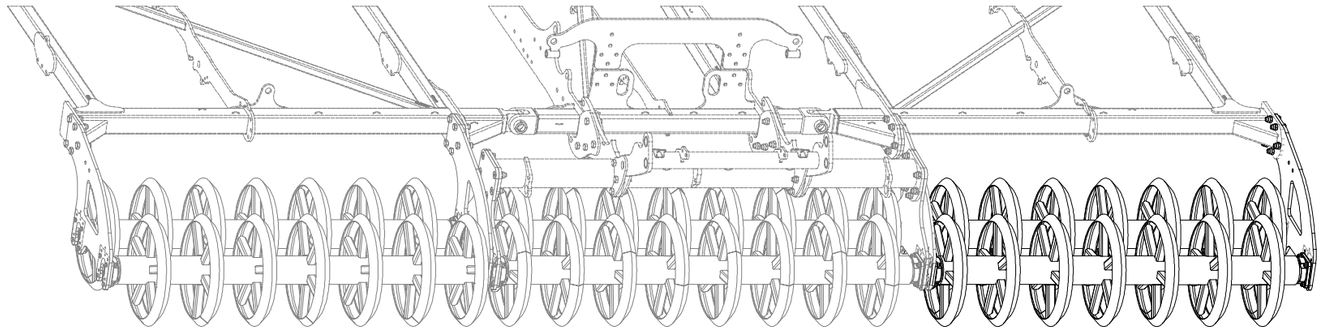

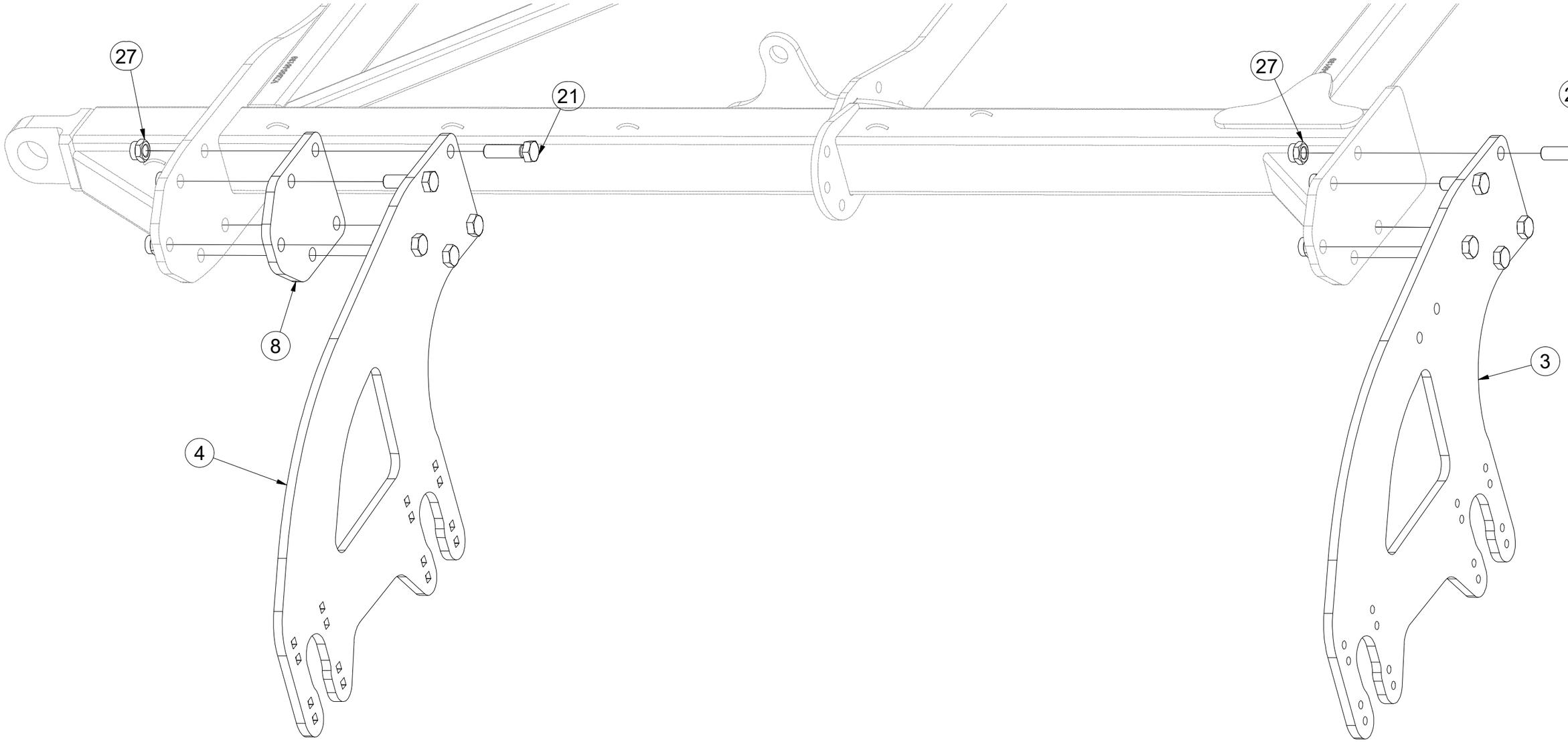

CZ SADA LOŽISEK

D SATZ LAGER

F KIT DE ROULEMENTS

GB SET OF BEARINGS

RU КОМПЛЕКТ ПОДШИПНИКОВ

PL ZESTAW ŁOŻYSK

VZ00033348

Pos.	Part Number	Pcs.
1	VZ00038447	1
2	VZ00030606	3
10	m24607	1
11	m17545	4
12	m03988	2
14	m10440	4
15	m10439	4
16	m19122	2

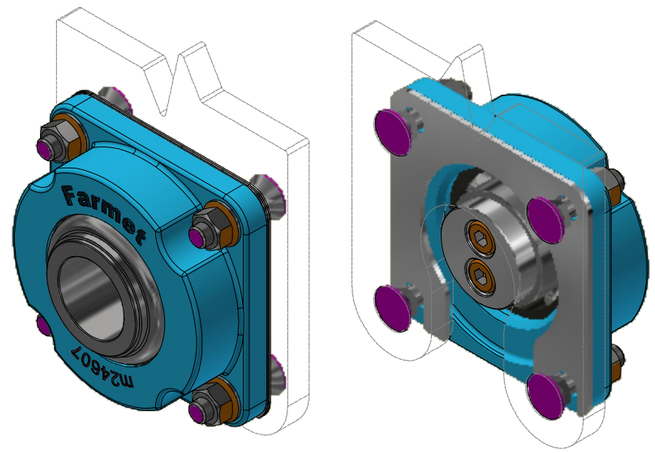

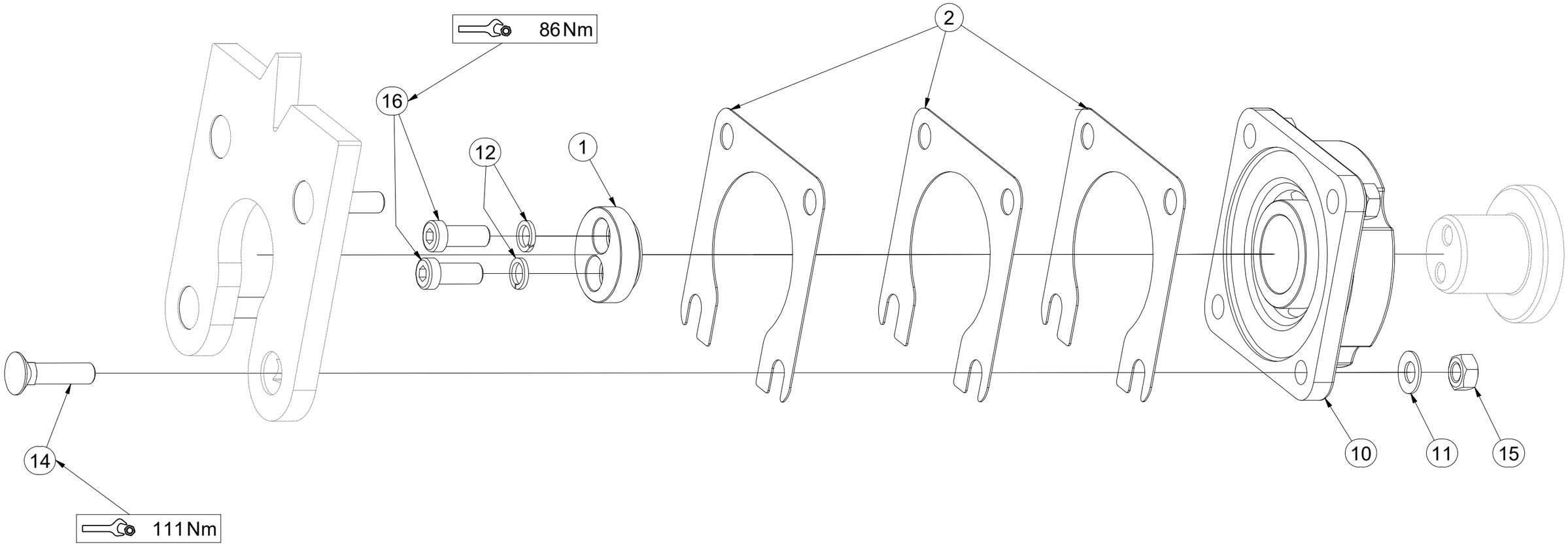

CZ SADA LOŽISEK

D SATZ LAGER

F KIT DE ROULEMENTS

GB SET OF BEARINGS

RU КОМПЛЕКТ ПОДШИПНИКОВ

PL ZESTAW ŁOŻYSK

VZ00037986

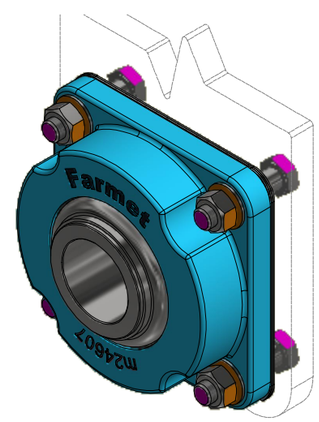

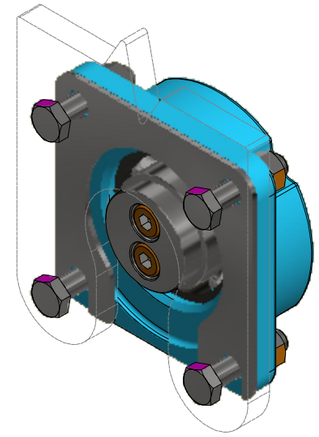

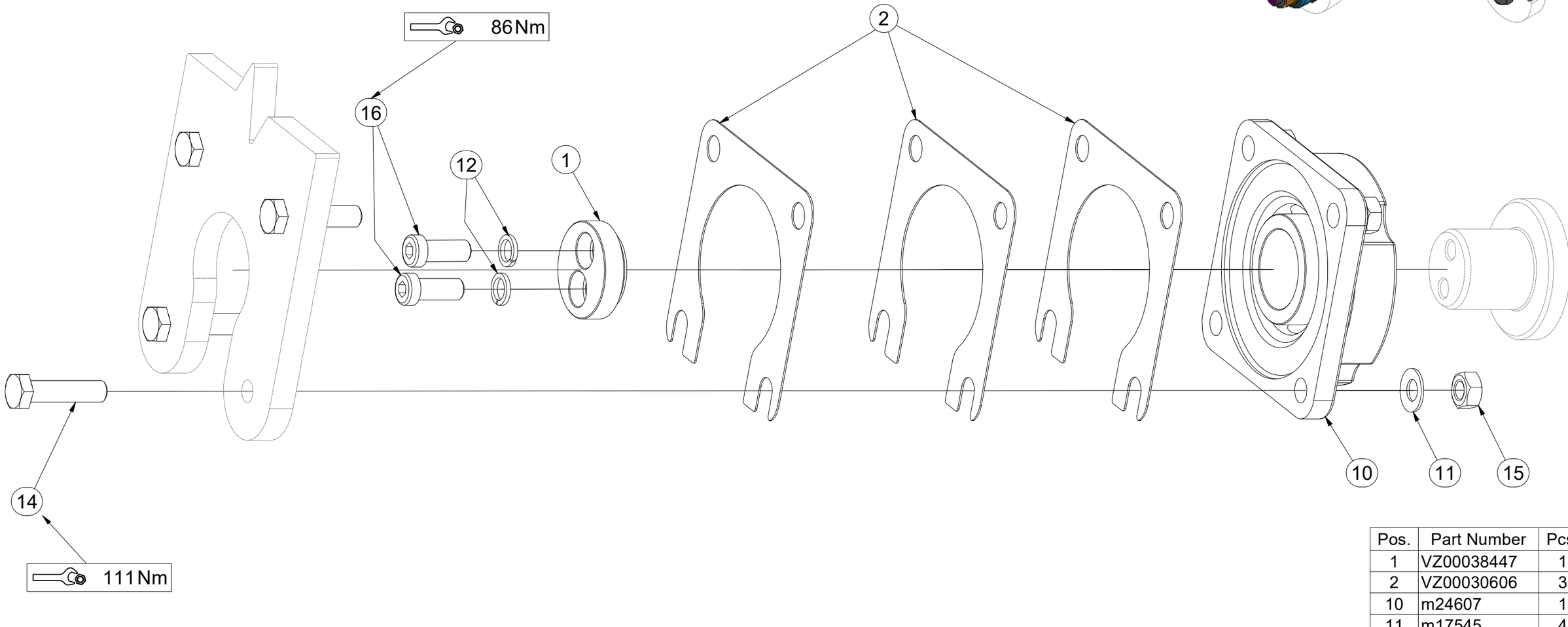

Pos.	Part Number	Pcs.
1	VZ00038447	1
2	VZ00030606	3
10	m24607	1
11	m17545	4
12	m03988	2
14	m11579	4
15	m10439	4
16	m19122	2

CZ PŘÍPRAVEK
D DIE VORRICHTUNG
F APPAREIL
GB FIXTURE
RU ПРИСТАВКА
PL PRZYRZĄD

VZ00047999

1.

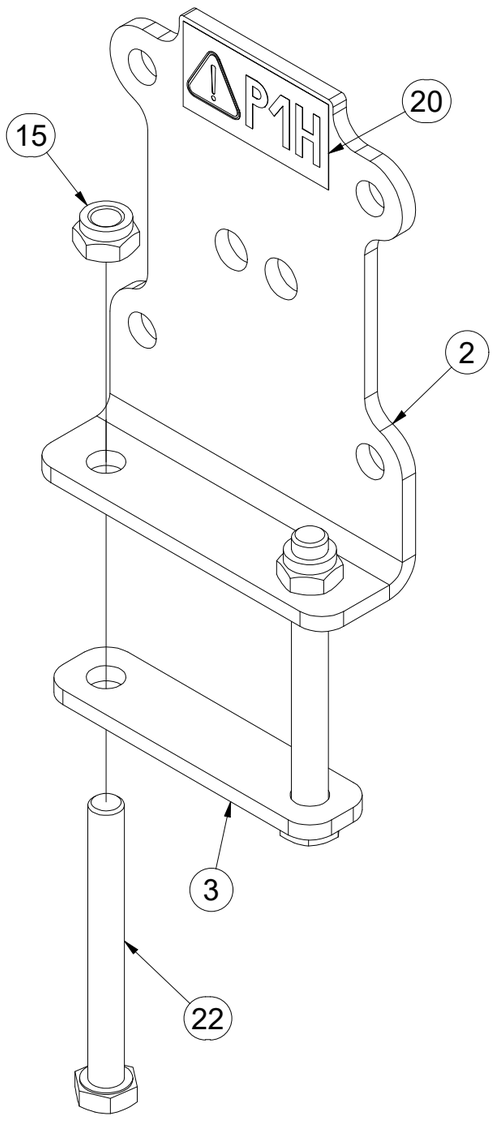

2.

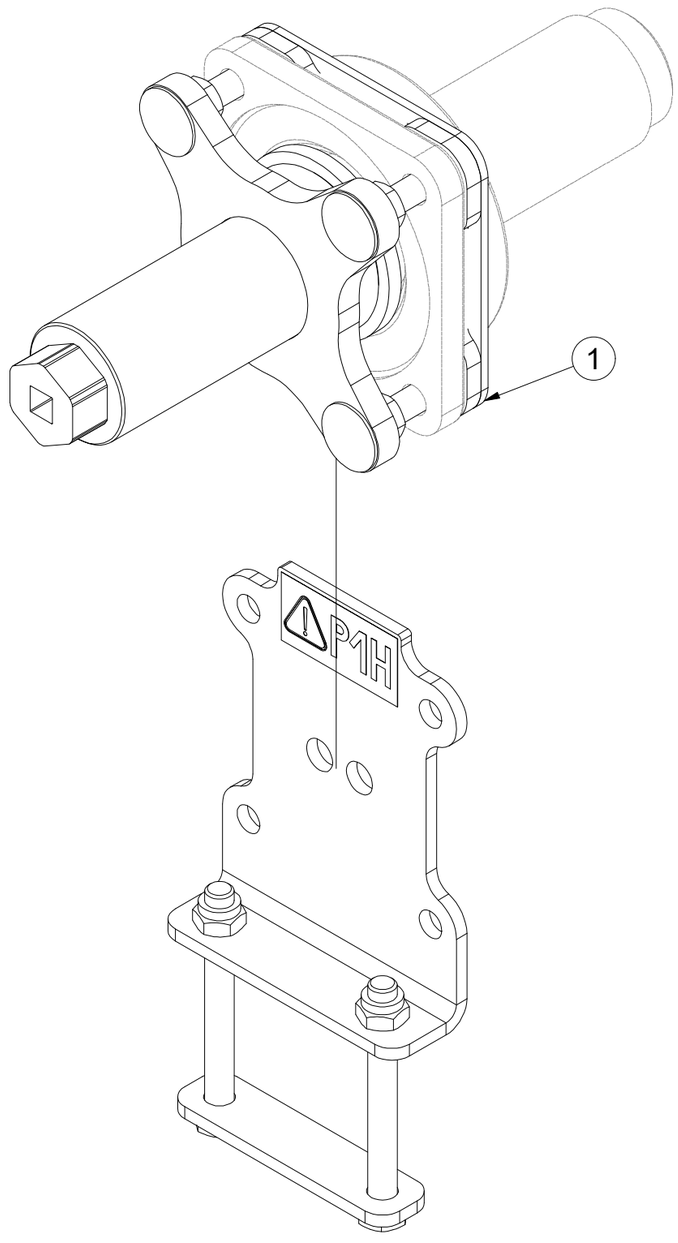

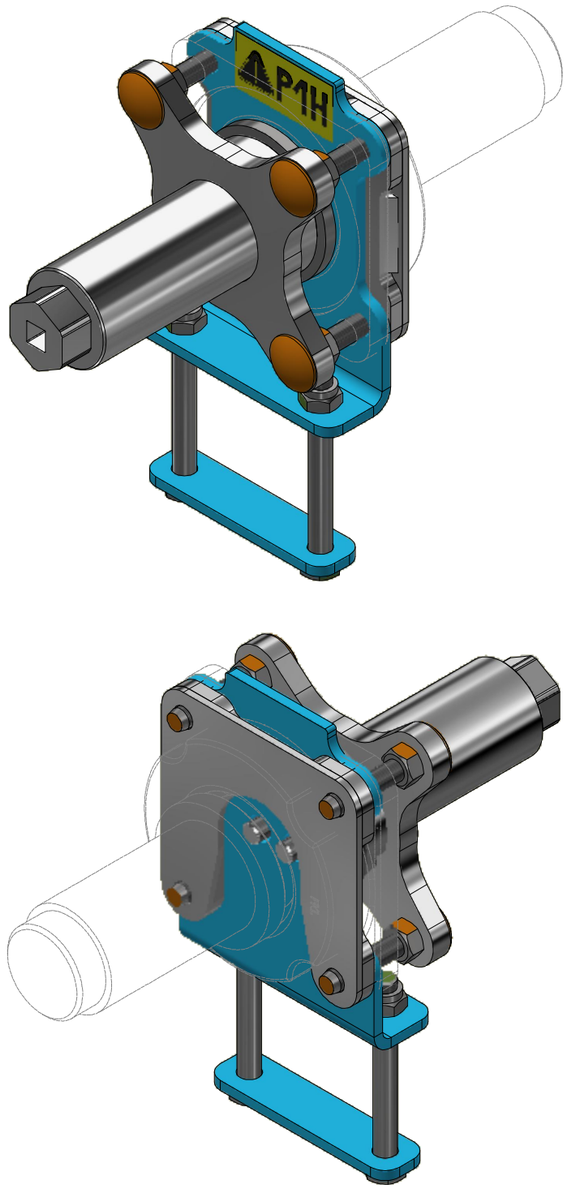

Pos.	Part Number	Pcs.
1	VZ00038848	1
2	VZ00041919	1
3	VZ00041920	1
15	m04301	2
20	m04359	1
22	m03927	2

CZ PŘÍPRAVEK
D DIE VORRICHTUNG
F APPAREIL
GB FIXTURE
RU ПРИСТАВКА
PL PRZYRZĄD

VZ00038848

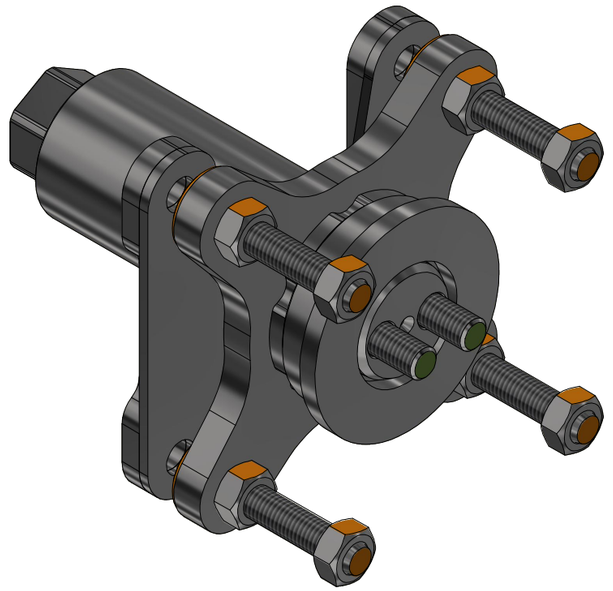

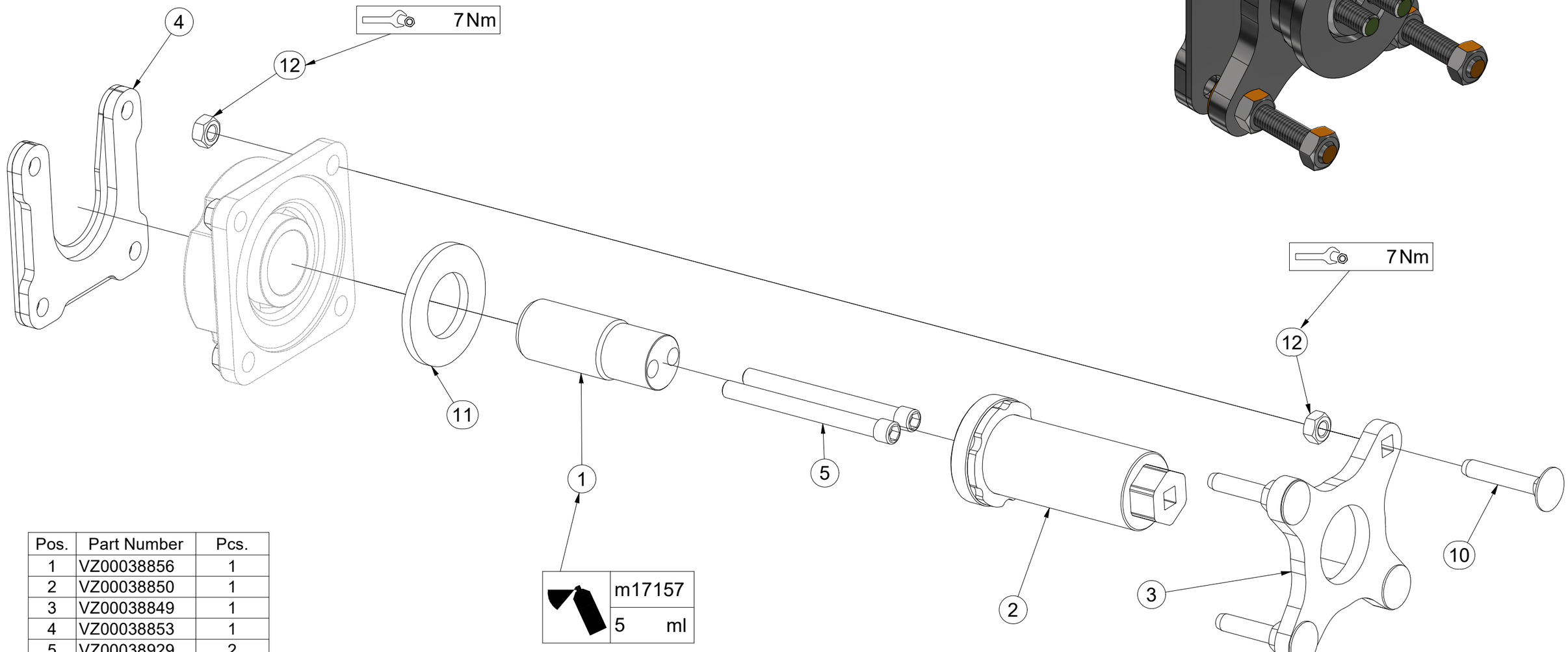

Pos.	Part Number	Pcs.
1	VZ00038856	1
2	VZ00038850	1
3	VZ00038849	1
4	VZ00038853	1
5	VZ00038929	2
10	m17684	4
11	m05447	1
12	m10439	8
20	m17157	5,00 ml

(CZ) TÁHLO
(D) STANGE
(F) TIGE DE TRACTION
(GB) DRAWBAR
(RU) ТЯГА
(PL) PRĘT

VZ00032158

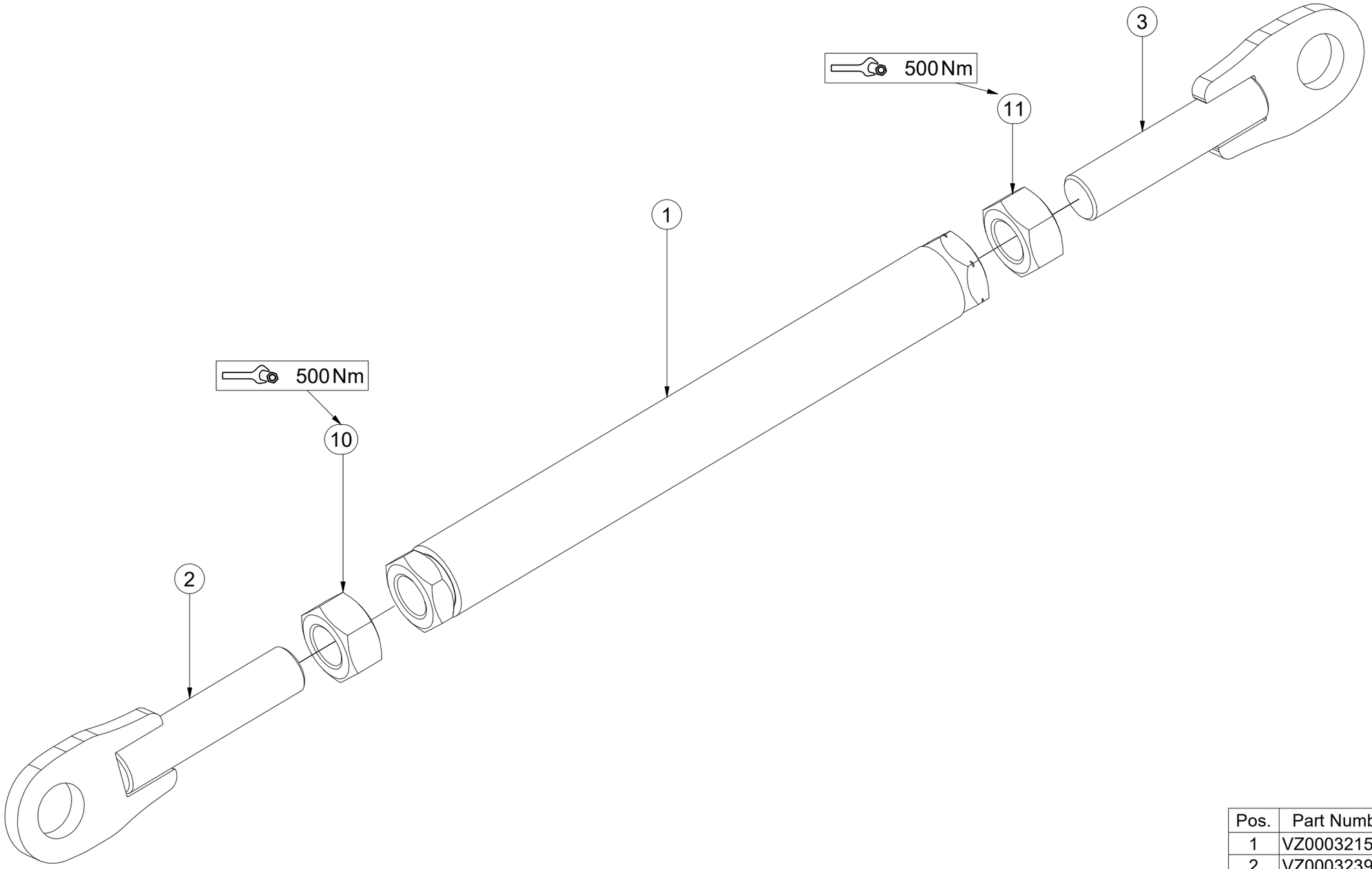

Pos.	Part Number	Pcs.
1	VZ00032159	1
2	VZ00032392	1
3	VZ00032190	1
10	m06316	1
11	m14994	1

CZ SADA NÁPRAVY

D SATZ AUFHÄNGUNG

F KIT DE L'ESSIEU

GB AXLE SET

RU КОМПЛЕКТ ОСИ КОЛЁС

PL ZESTAW OSI

VZ00064284

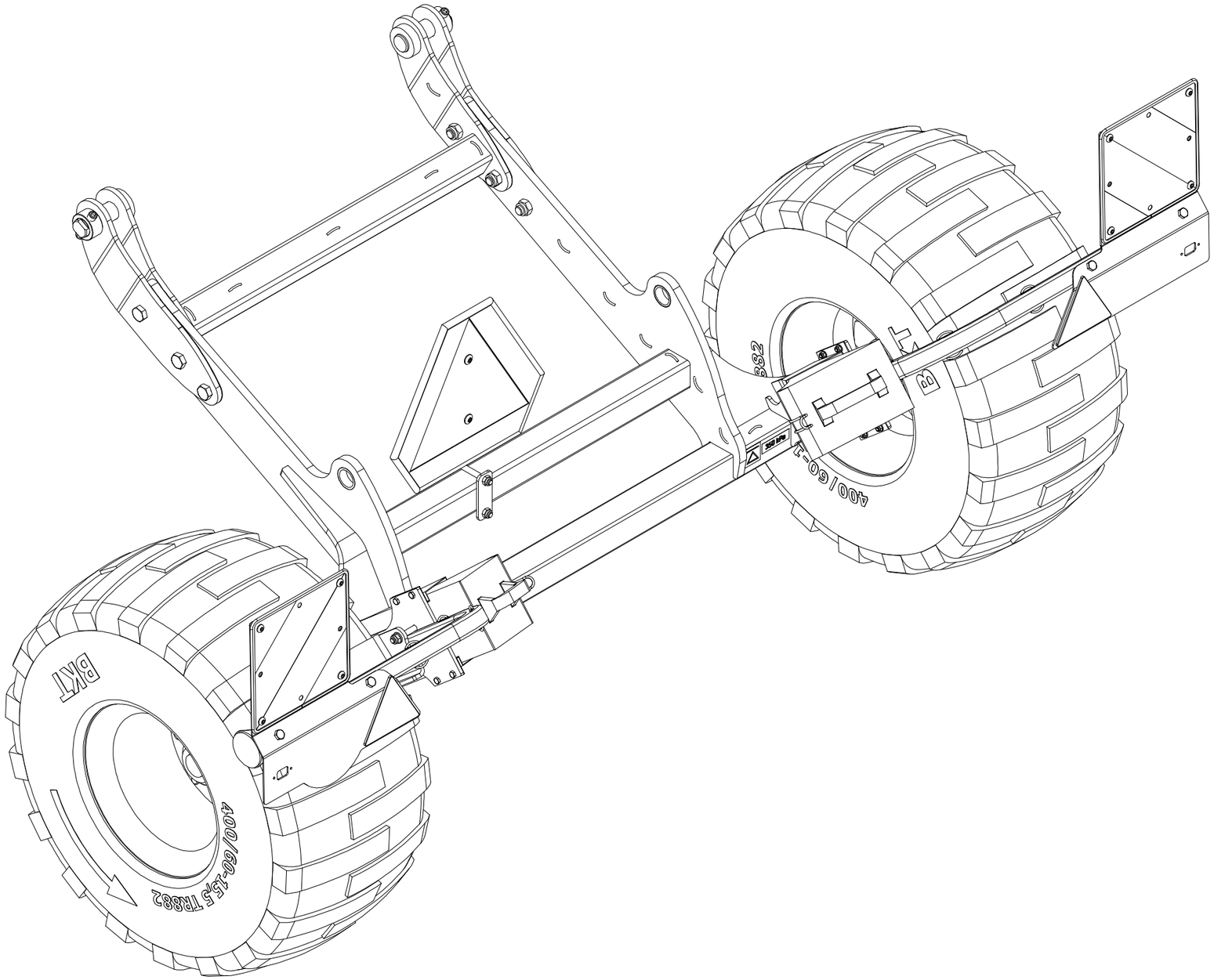

CZ SADA NÁPRAVY

D SATZ AUFHÄNGUNG

F KIT DE L'ESSIEU

GB AXLE SET

RU КОМПЛЕКТ ОСИ КОЛЁС

PL ZESTAW OSI

VZ00064284

Pos.	Part Number	Pcs.
1	VZ00047087	1
2	VZ00064307	1
3	VZ00047944	1
4	VZ00047945	1
8	VZ00064111	2
9	VZ00064121	2
54	m22245	2
55	m17009	4
56	m14496	2
61	m05648	6

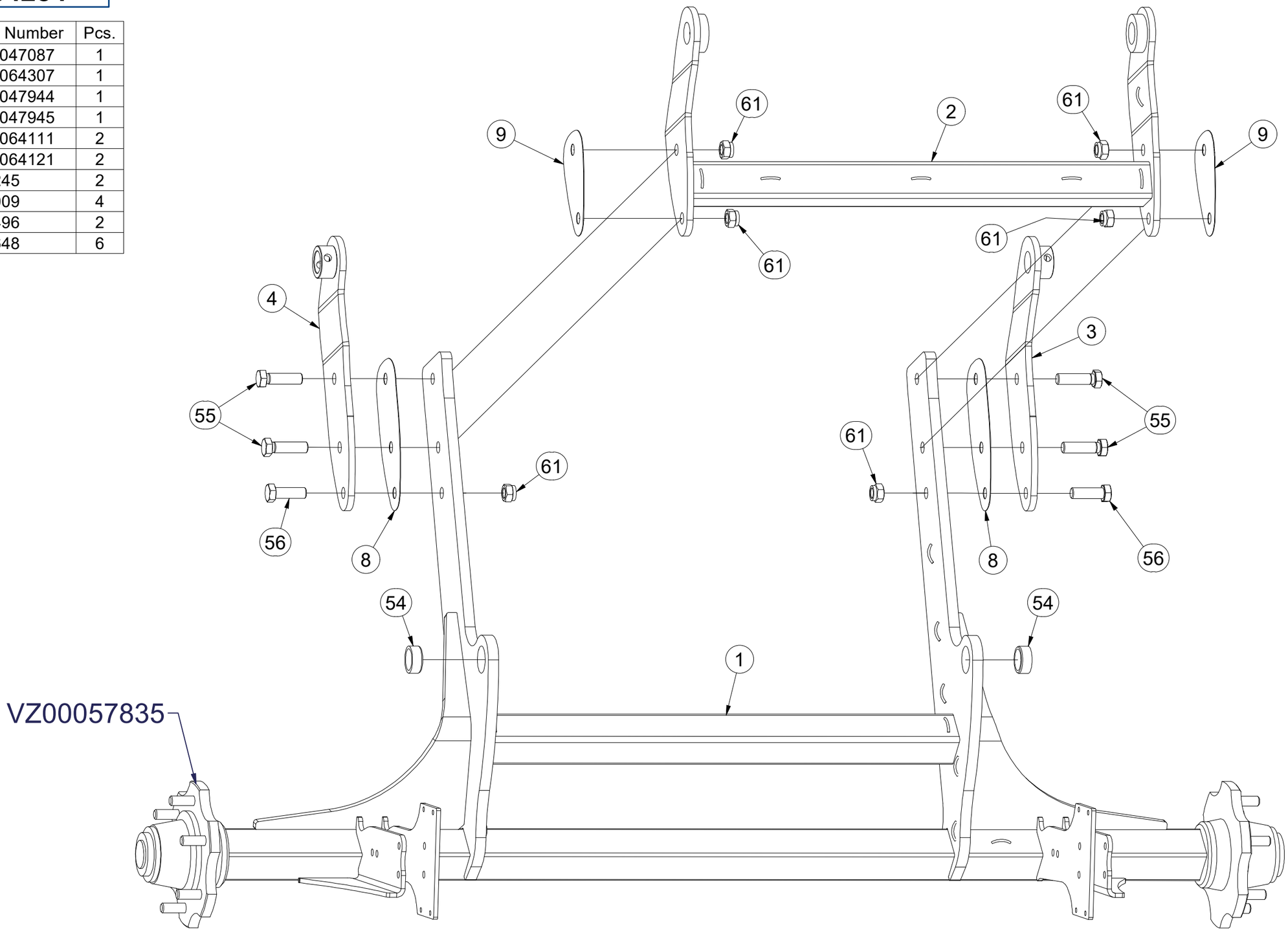

CZ SADA NÁPRAVY

D SATZ AUFHÄNGUNG

F KIT DE L'ESSIEU

GB AXLE SET

RU КОМПЛЕКТ ОСИ КОЛЁС

PL ZESTAW OSI

VZ00064284

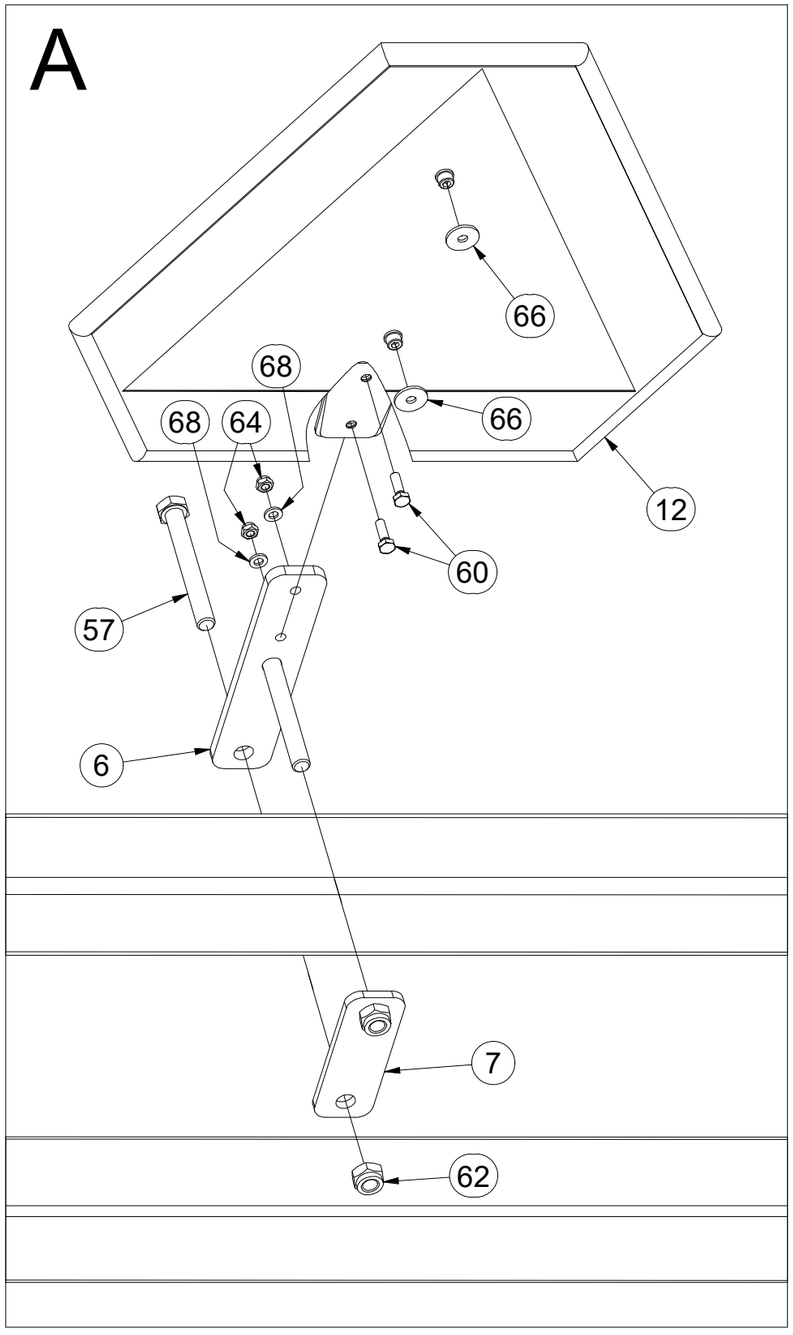

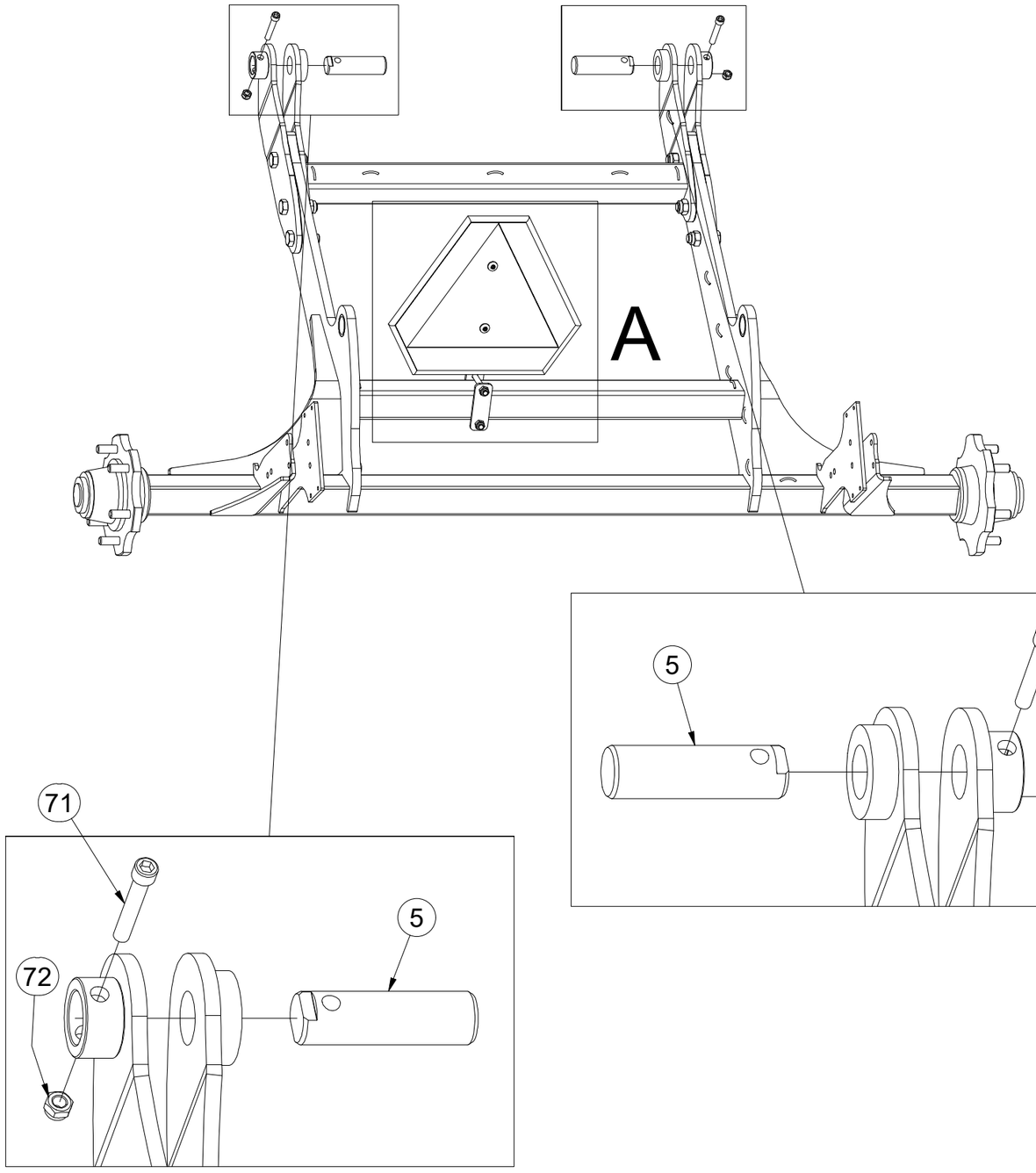

Pos.	Part Number	Pcs.
5	VZ00041289	2
6	VZ00045597	1
7	VZ00045596	1
12	4007398	1
57	m04040	2
60	m01074	2
62	m04301	8
64	m05560	2
66	m16612	2
68	m01199	2
71	m14862	2
72	m21001	2

CZ SADA NÁPRAVY

D SATZ AUFHÄNGUNG

F KIT DE L'ESSIEU

GB AXLE SET

RU КОМПЛЕКТ ОСИ КОЛЁС

PL ZESTAW OSI

VZ00064284

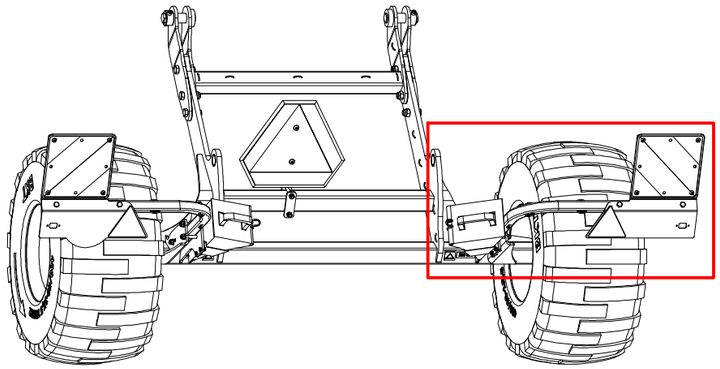

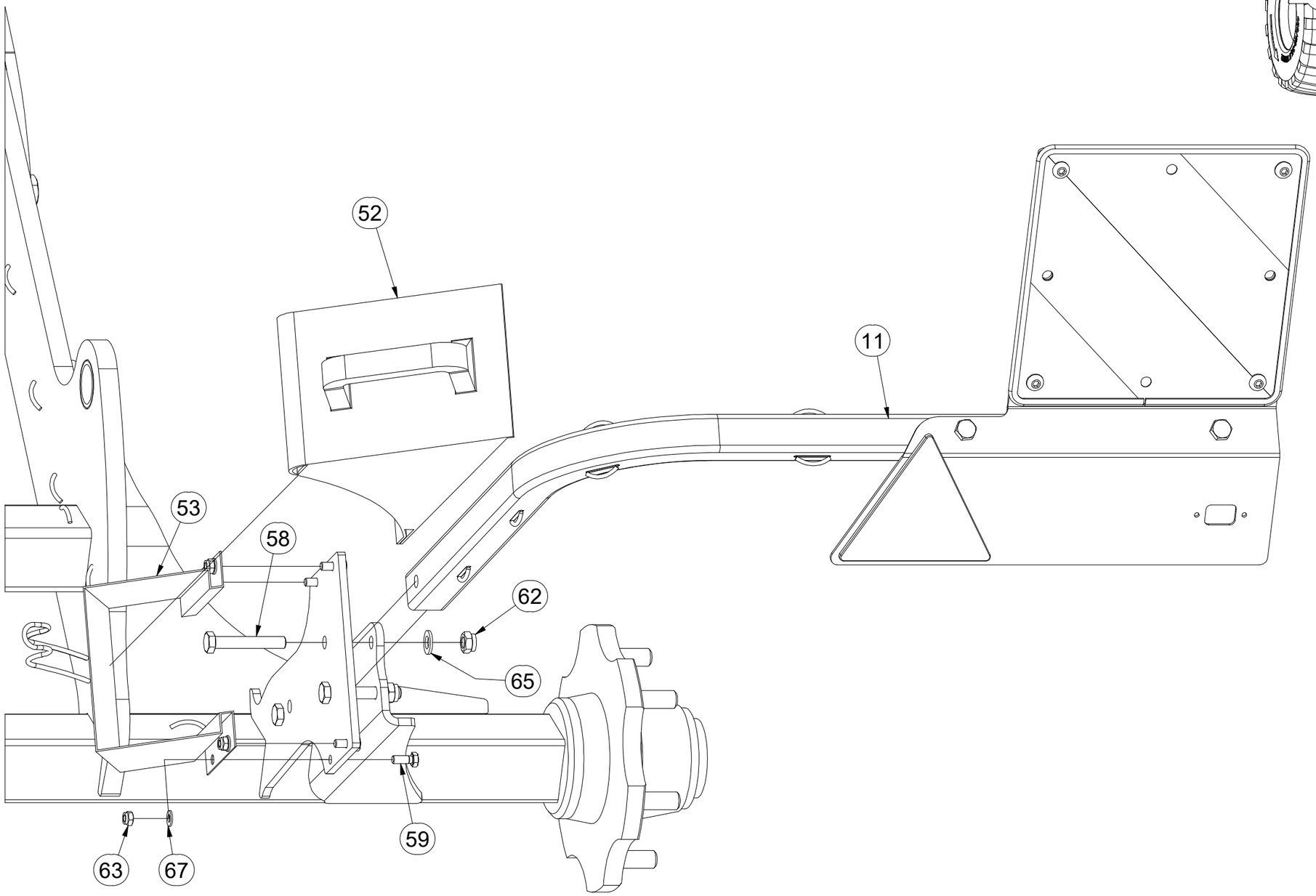

Pos.	Part Number	Pcs.
11	VZ00059336	1
52	m16186	2
53	m12572	2
58	m12493	6
59	m01089	8
62	m04301	8
63	m04503	8
65	m01214	6
67	m01203	8

CZ SADA NÁPRAVY

D SATZ AUFHÄNGUNG

F KIT DE L'ESSIEU

GB AXLE SET

RU КОМПЛЕКТ ОСИ КОЛЁС

PL ZESTAW OSI

VZ00064284

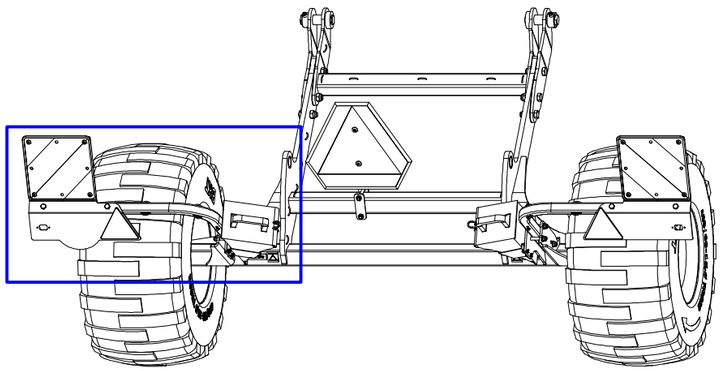

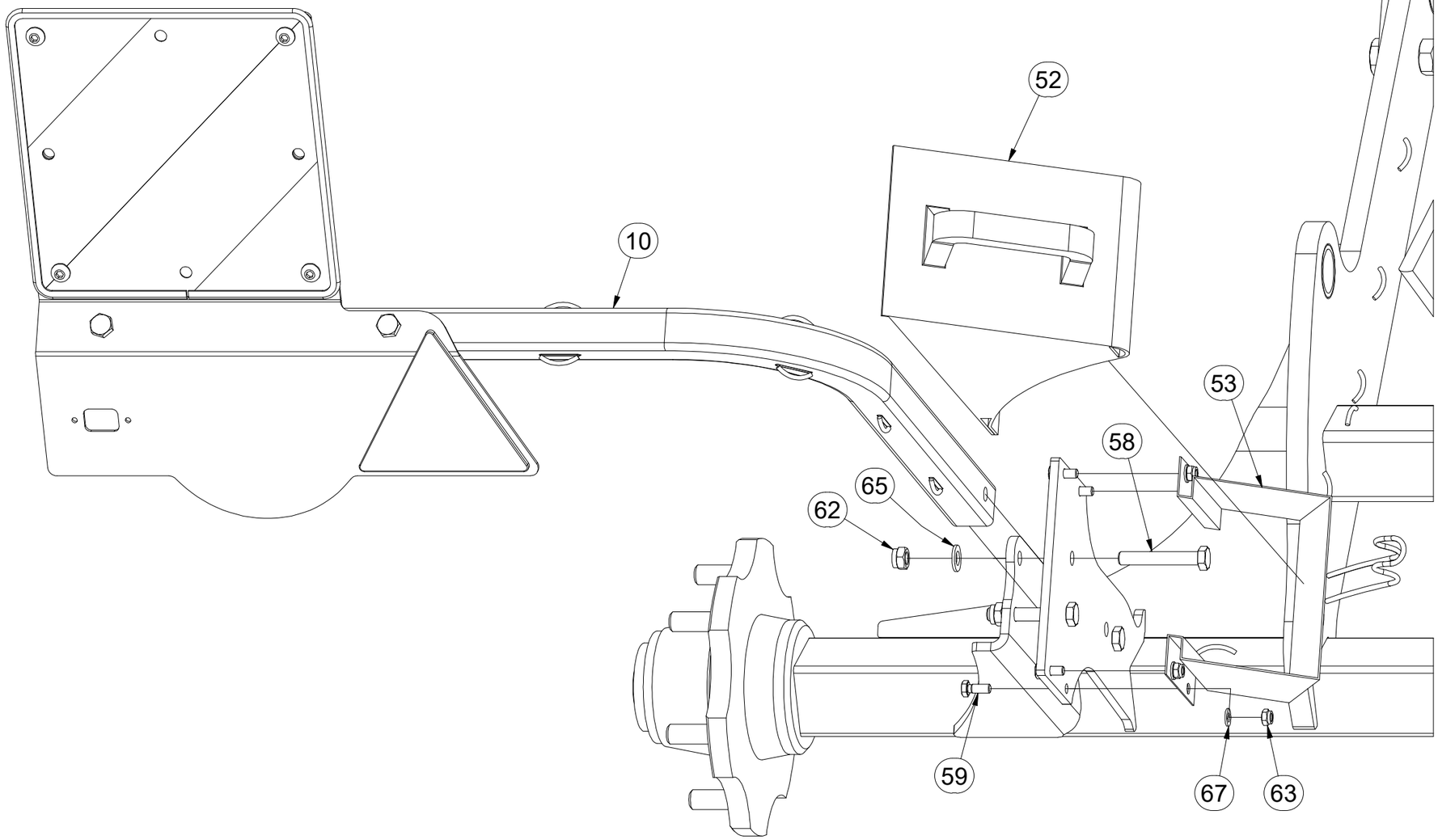

Pos.	Part Number	Pcs.
10	VZ00059335	1
52	m16186	2
53	m12572	2
58	m12493	6
59	m01089	8
62	m04301	8
63	m04503	8
65	m01214	6
67	m01203	8

CZ SADA NÁPRAVY

D SATZ AUFHÄNGUNG

F KIT DE L'ESSIEU

GB AXLE SET

RU КОМПЛЕКТ ОСИ КОЛЁС

PL ZESTAW OSI

VZ00064284

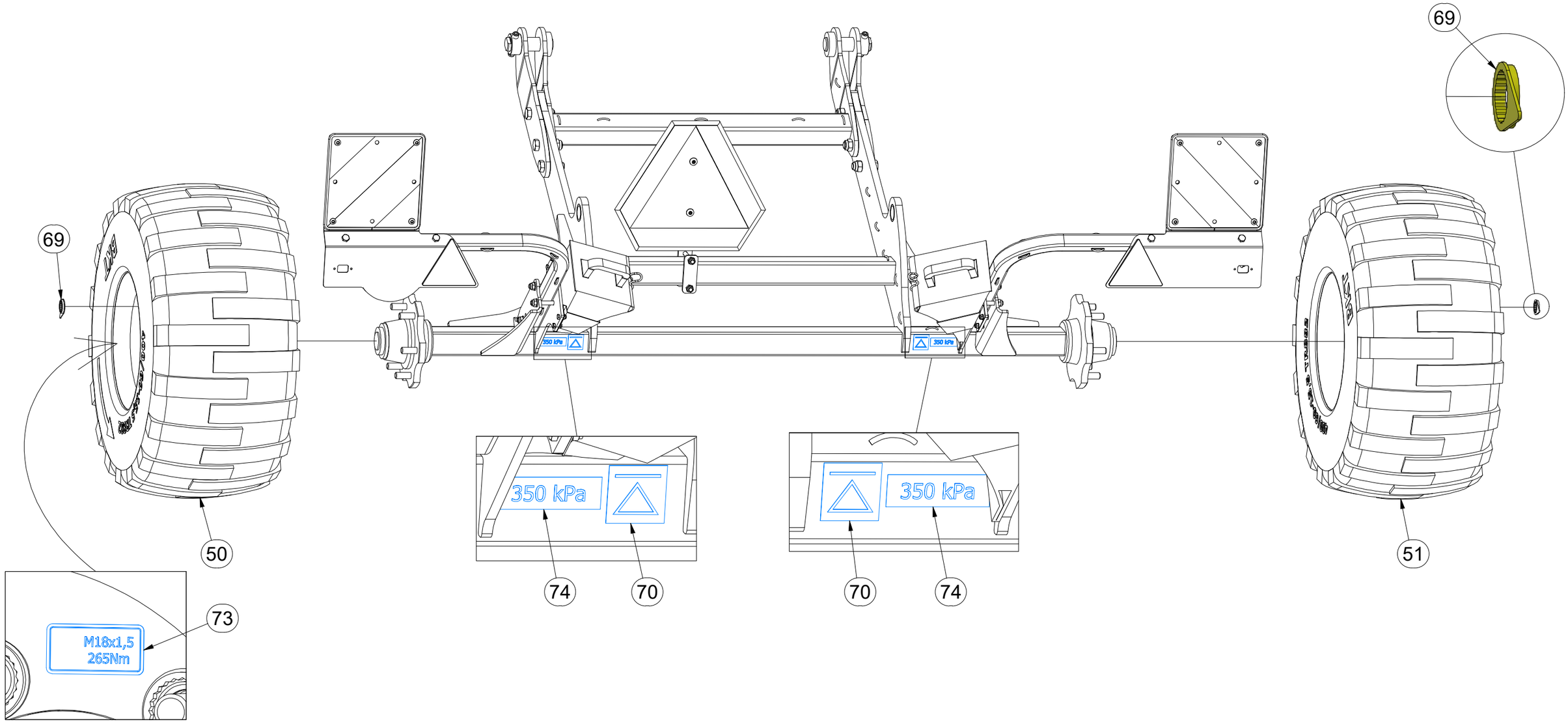

	350 kPa
	M18x1,5-265Nm

Pos.	Part Number	Pcs.
50	m22329	1
51	m22332	1
69	m19658	12
70	m03512	2
73	m19732	2
74	m08845	2

CZ NÁBOJ NEBRZDĚNÉ NÁPRAVY

D NABE DER UNGEBREMSTEN ACHSE

F MOYEU D'ESSIEU NON FREINÉ

GB UNBRAKED AXLE HUB

RU СТУПИЦА НЕТОРМОЗНОЙ ОСИ

PL PIASTA NIEHAMOWANEJ OSI

VZ00057835 | **ADR A70MR600N002**

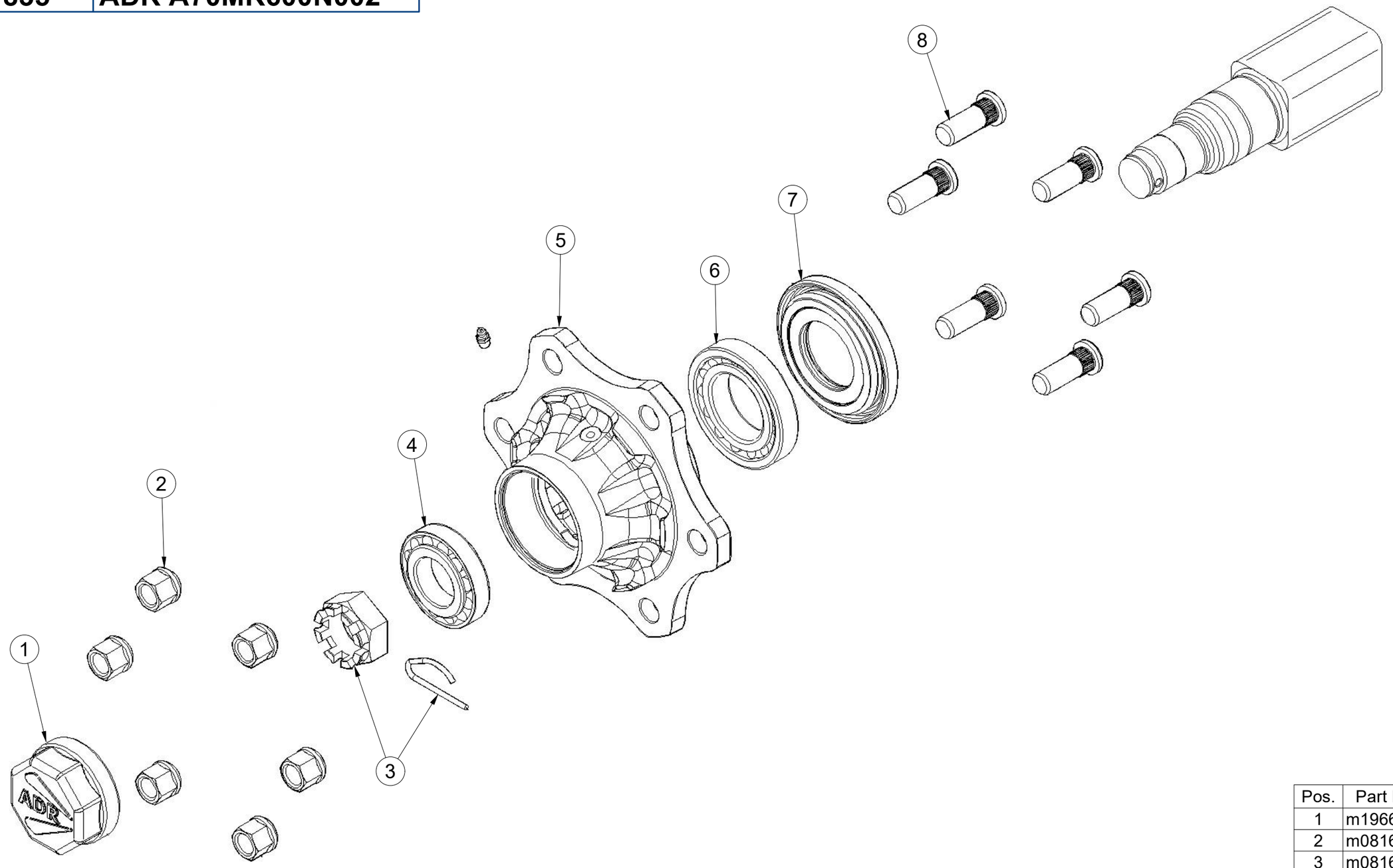

Pos.	Part Number	Pcs.
1	m19668	2
2	m08163	12
3	m08169	2
4	m07152	2
5	m19667	2
6	m08194	2
7	m14924	2
8	m08148	12

(CZ) TERČ ZADNÍ LEVÝ

(D) SCHILD, HINTERES, LINKES

(F) CIBLE ARRIÈRE GAUCHE

(GB) LEFT REAR DISC

(RU) ЩИТОК ЗАДНИЙ ЛЕВЫЙ

(PL) TARCZA TYLNA LEWA

VZ00059335

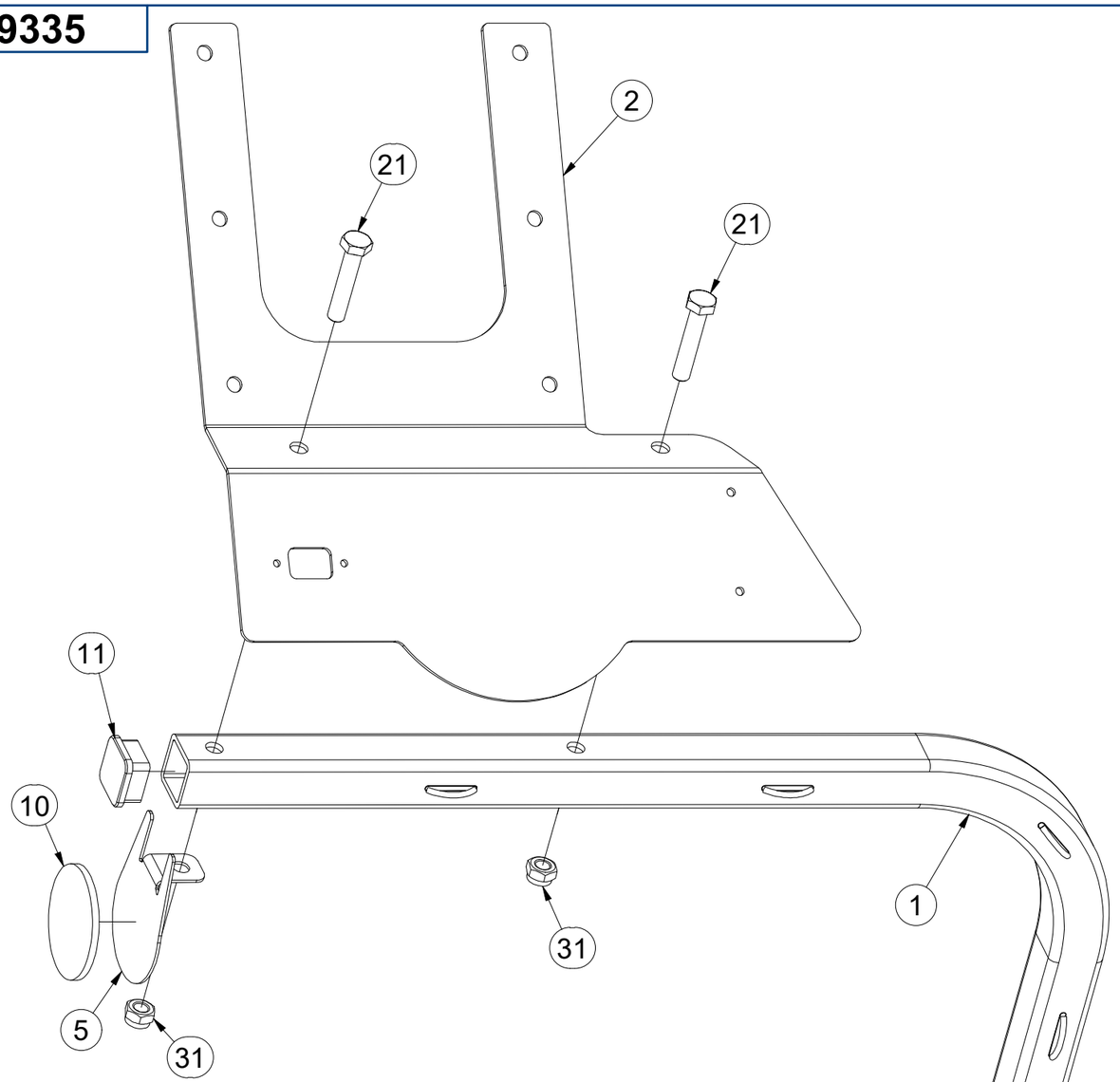

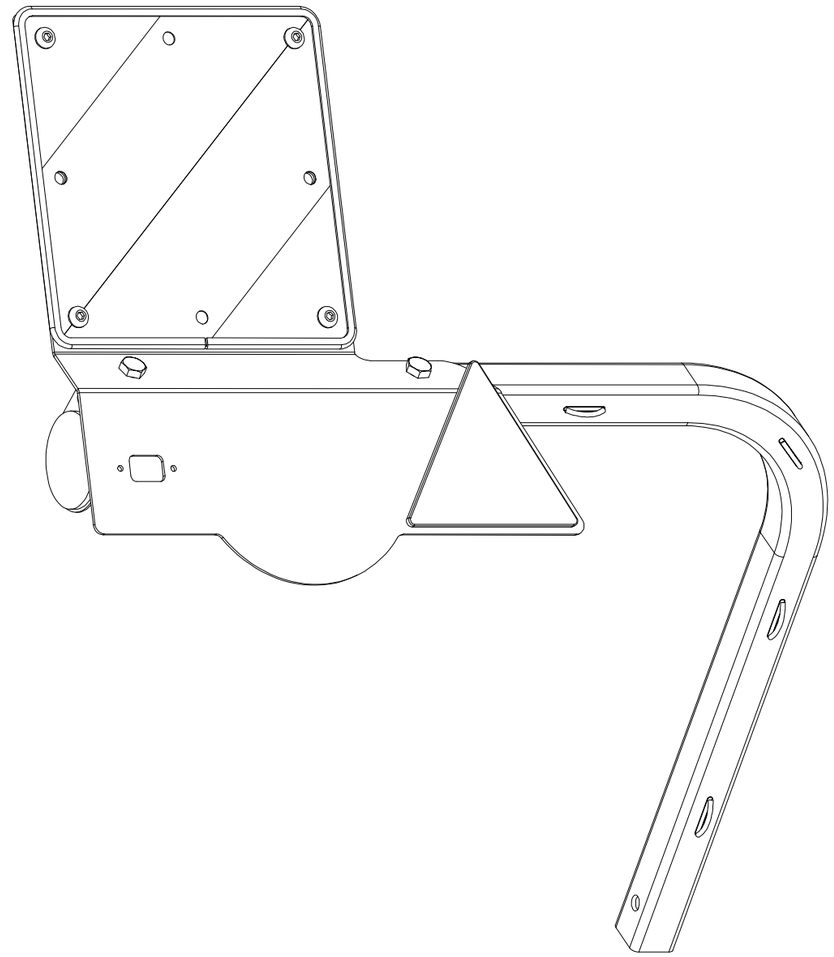

Pos.	Part Number	Pcs.
1	VZ00059337	1
2	3012365	1
5	4024926	1
10	m02579	1
11	m12689	1
21	m01131	2
31	m04301	2

(CZ) TERČ ZADNÍ LEVÝ

(D) SCHILD, HINTERES, LINKES

(F) CIBLE ARRIÈRE GAUCHE

(GB) LEFT REAR DISC

(RU) ЩИТОК ЗАДНИЙ ЛЕВЫЙ

(PL) TARCZA TYLNA LEWA

VZ00059335

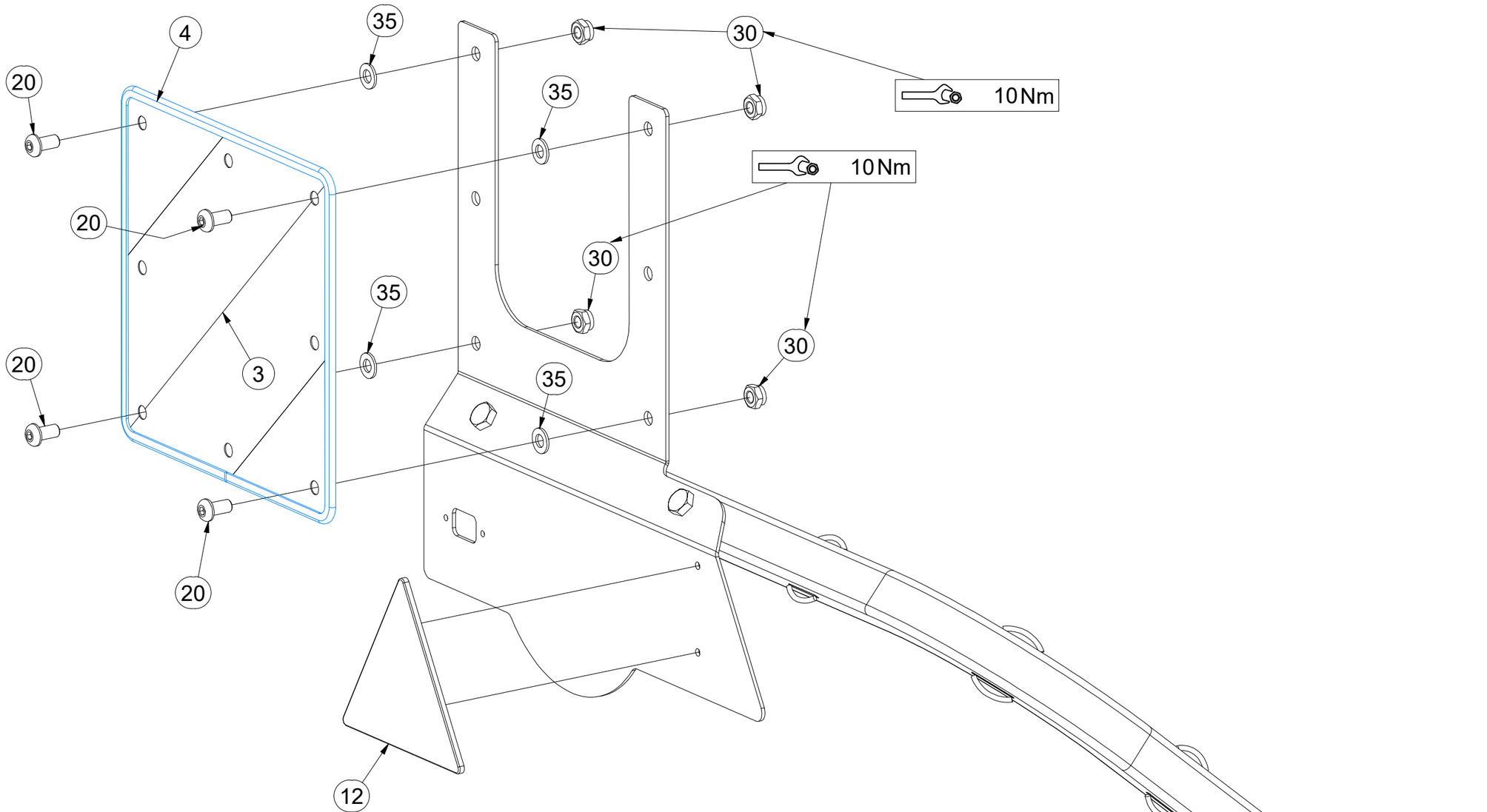

Pos.	Part Number	Pcs.
3	m18855	1
4	9005707	1
12	m02497	1
20	m16637	4
30	m03775	4
35	m01209	4

CZ TERČ ZADNÍ PRAVÝ

D SCHILD, HINTERES, RECHTES

F CIBLE ARRIÈRE DROITE

GB RIGHT REAR DISC

RU ЩИТОК ЗАДНИЙ ПРАВЫЙ

PL TARCZA TYLNA PRAWA

VZ00059336

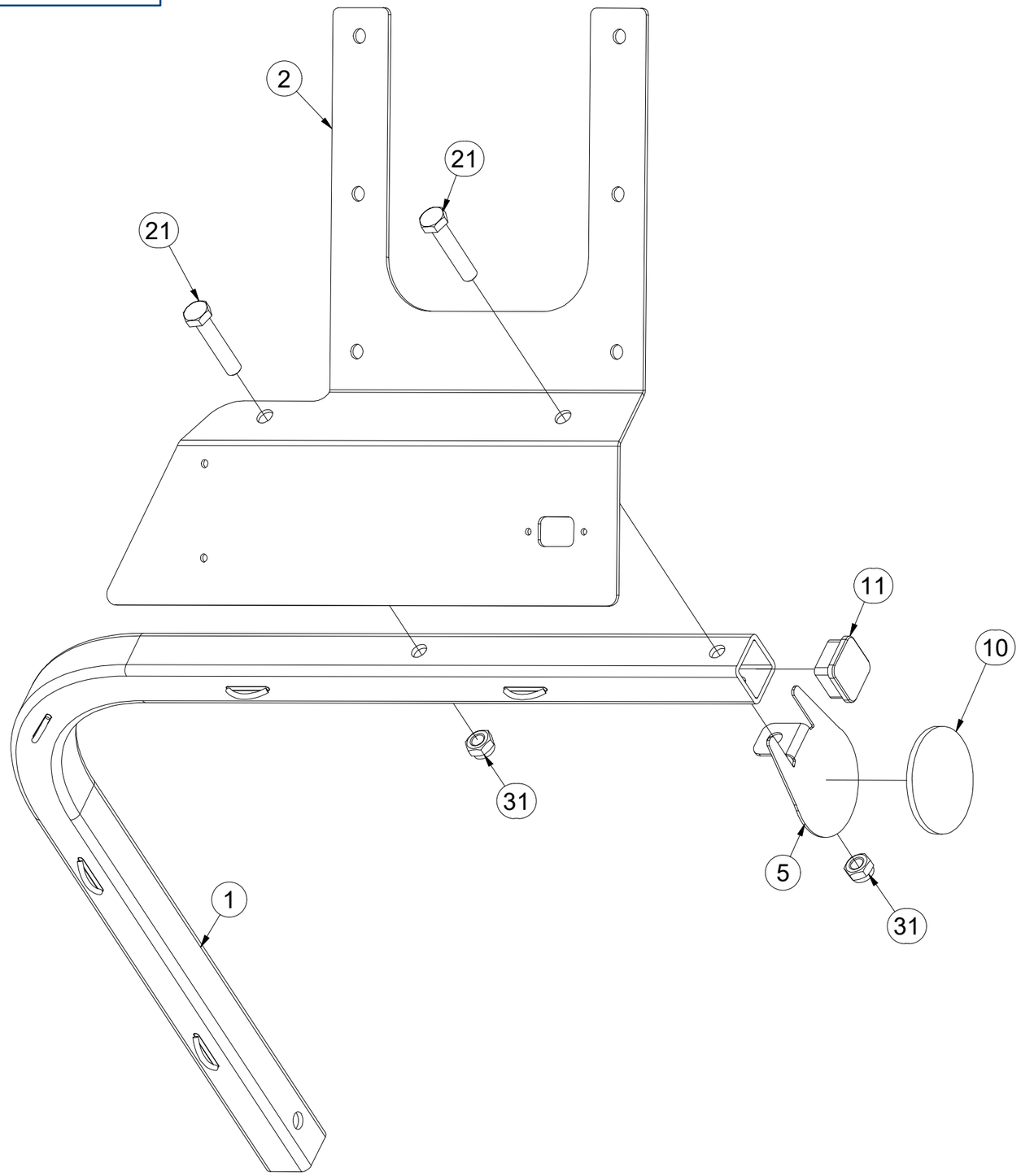

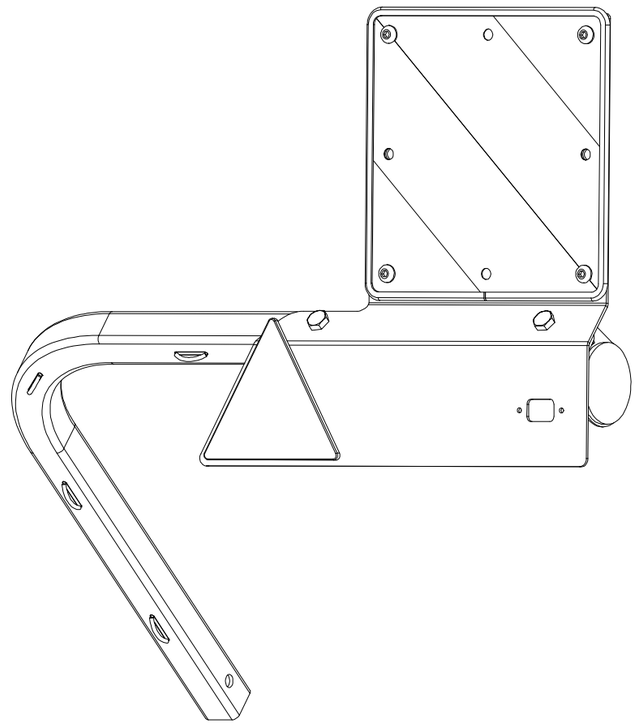

Pos.	Part Number	Pcs.
1	VZ00059337	1
2	3012390	1
5	4024926	1
10	m02579	1
11	m12689	1
21	m01131	2
31	m04301	2

CZ TERČ ZADNÍ PRAVÝ

D SCHILD, HINTERES, RECHTES

F CIBLE ARRIÈRE DROITE

GB RIGHT REAR DISC

RU ЩИТОК ЗАДНИЙ ПРАВЫЙ

PL TARCZA TYLNA PRAWA

VZ00059336

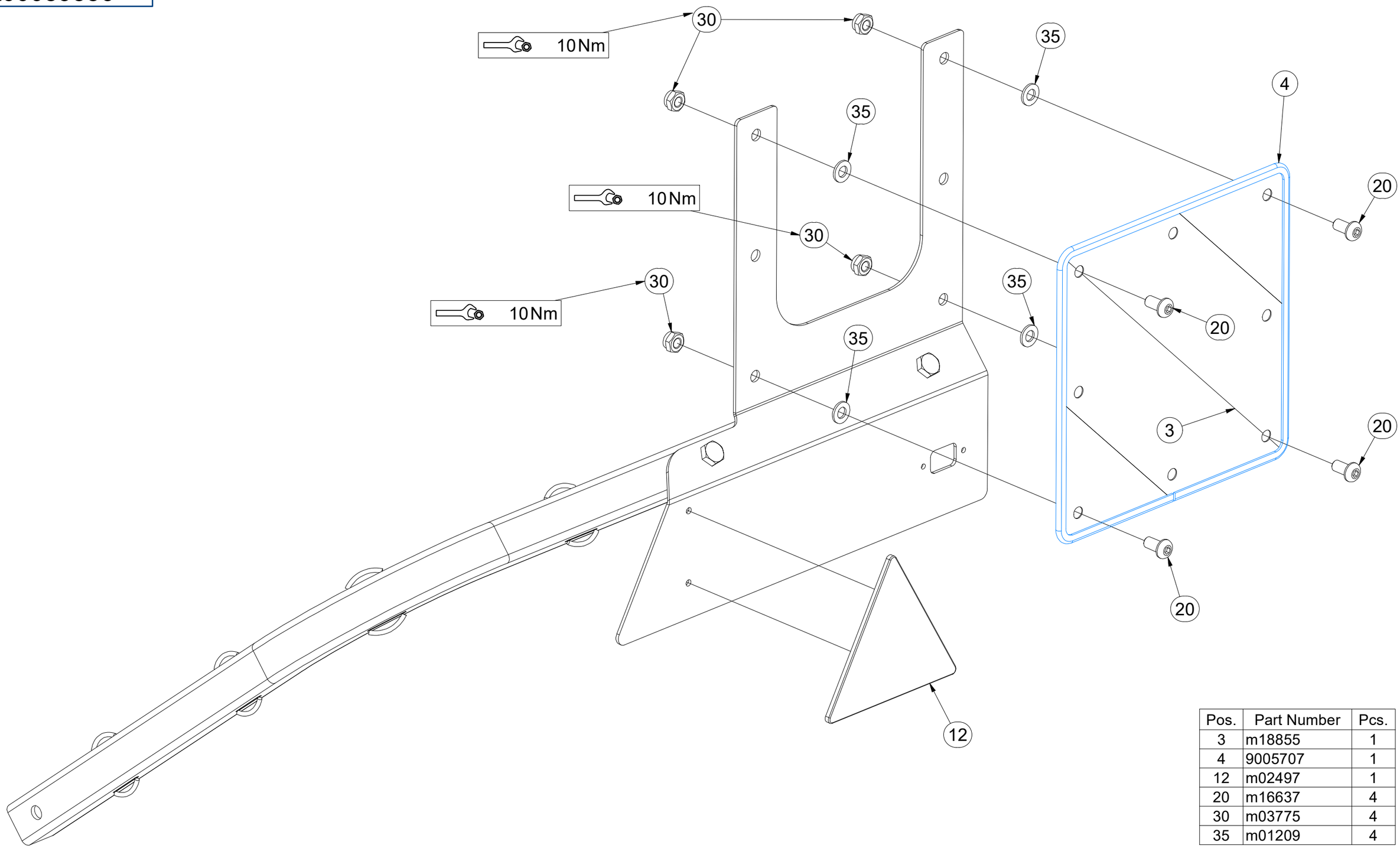

Pos.	Part Number	Pcs.
3	m18855	1
4	9005707	1
12	m02497	1
20	m16637	4
30	m03775	4
35	m01209	4

CZ VÝSTRAŽNÝ TROJÚHELNÍK

D WARNDREIECK

F TRIANGLE D´AVERTISSEMENT

GB EMERGENCY TRIANGLE

RU ЗНАК АВАРИЙНОЙ ОСТАНОВКИ

PL TRÓJKAT OSTRZEGAWCZY

4007398

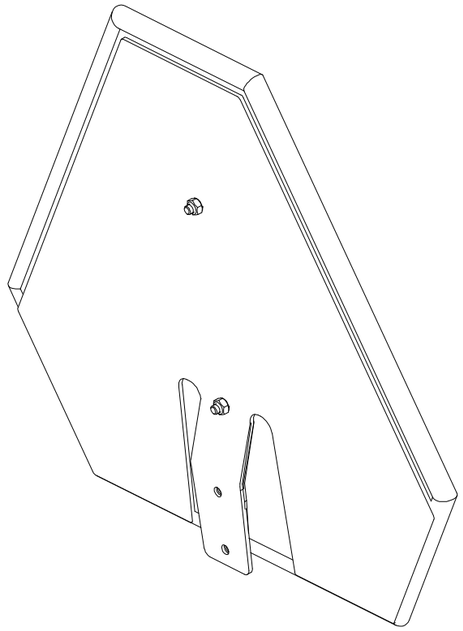

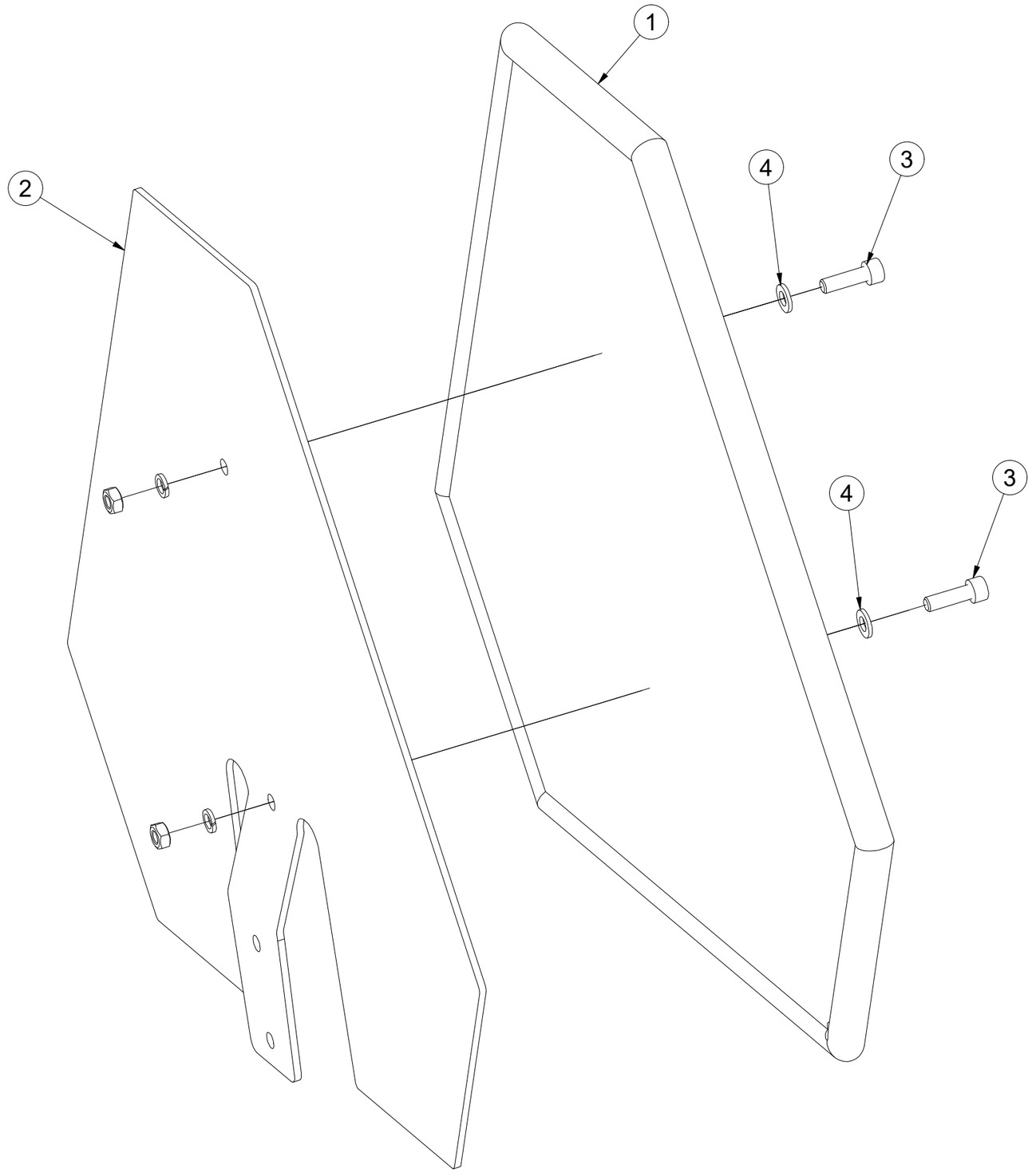

Pos.	Part Number	Pcs.
1	m05371	1
2	3003785	1
3	m04346	2
4	m01199	2

CZ HYDRAULIKA STROJE
D HYDRAULIK DER MASCHINE
F HYDRAULIQUE DE LA MACHINE

GB MACHINE HYDRAULICS
RU ГИДРАВЛИКА МАШИНЫ
PL HYDRAULIKA MASZYNY

Farmet

VZ00064293

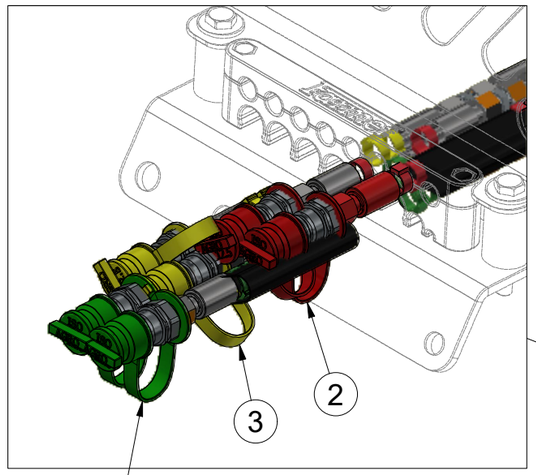

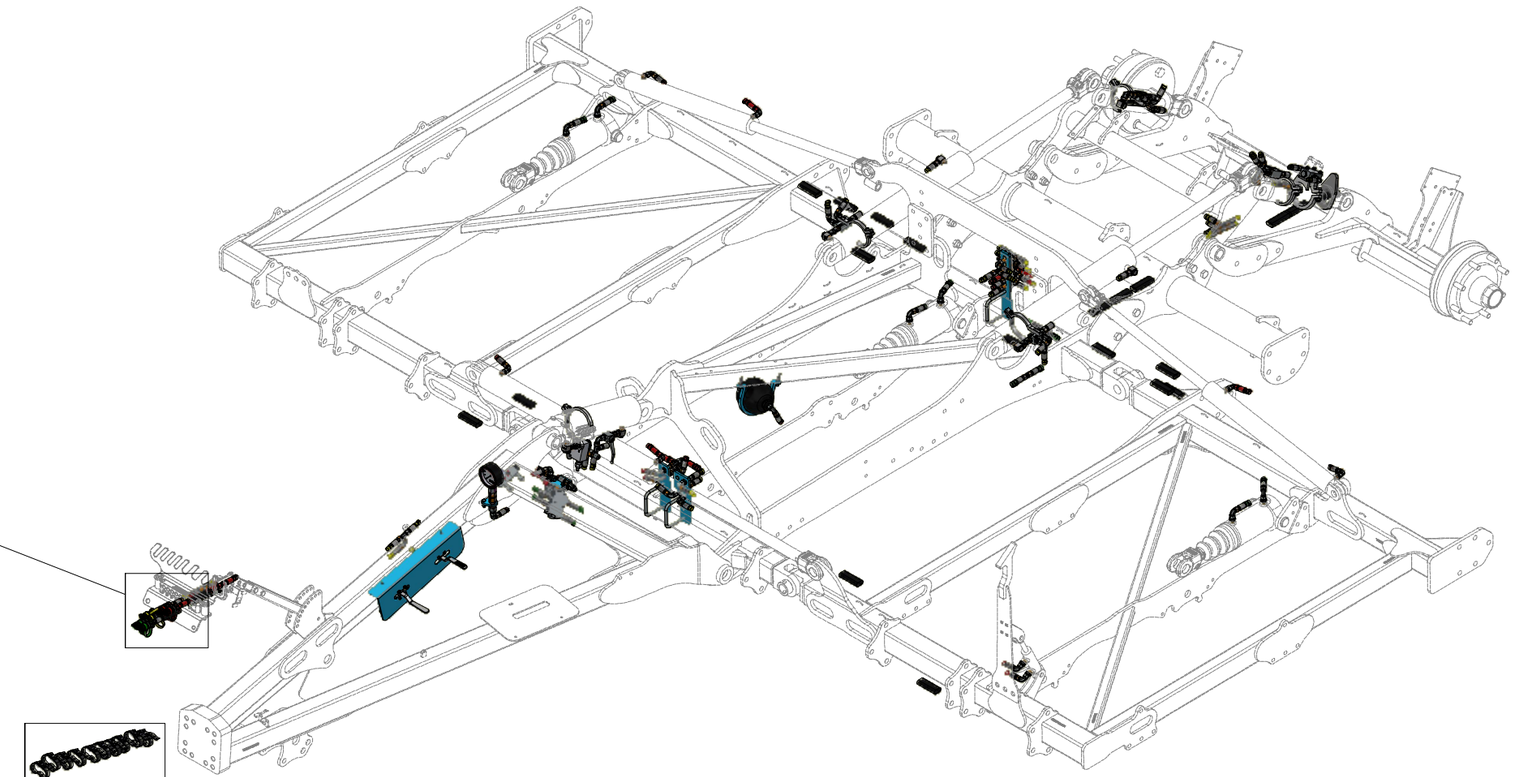

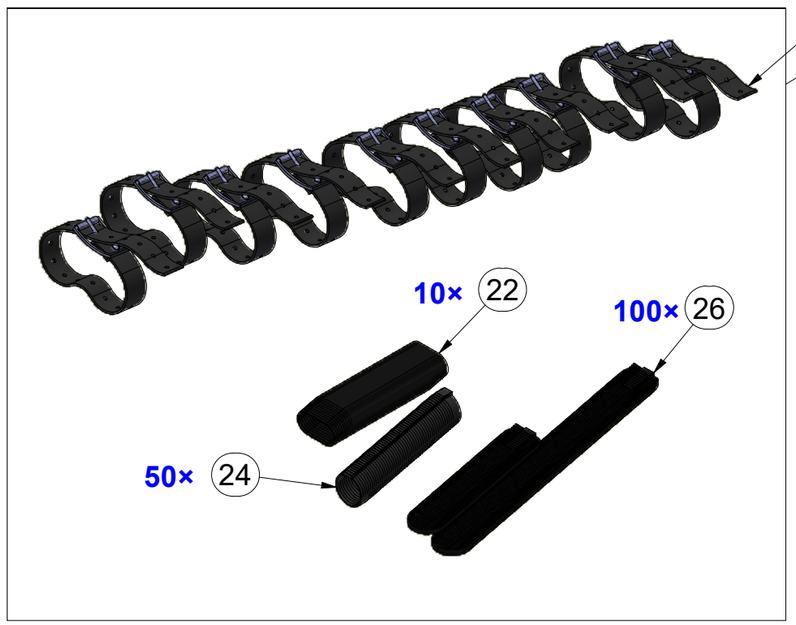

Pos.	Part Number	Pcs.
1	VZ00064407	1
2	VZ00064409	1
3	VZ00064410	1
22	m11183	10
23	m20319	10
24	m01637	50
26	m05566	100

CZ HYDRAULIKA STROJE

D HYDRAULIK DER MASCHINE

F HYDRAULIQUE DE LA MACHINE

GB MACHINE HYDRAULICS

RU ГИДРАВЛИКА МАШИНЫ

PL HYDRAULIKA MASZYNY

VZ00064293

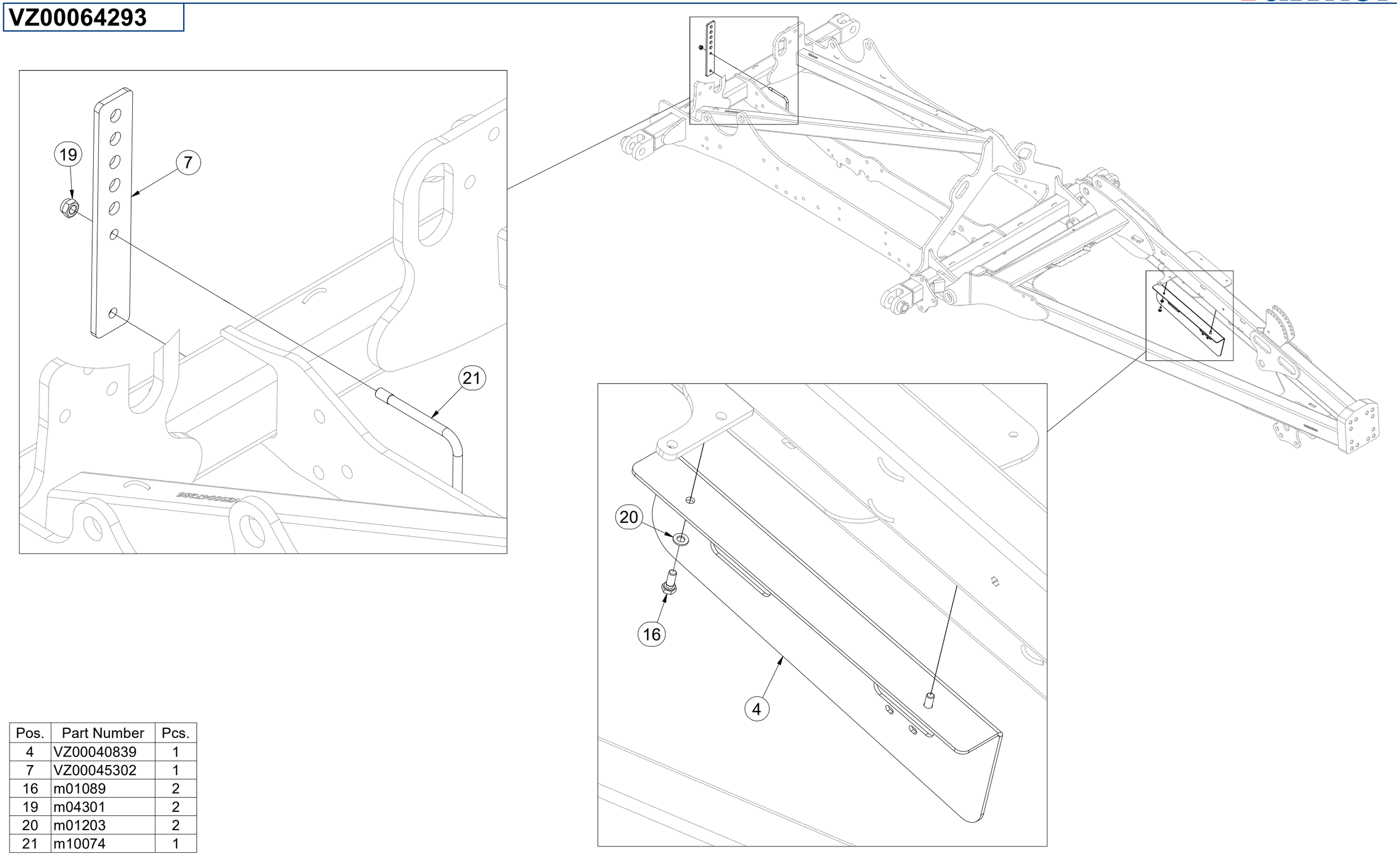

Pos.	Part Number	Pcs.
4	VZ00040839	1
7	VZ00045302	1
16	m01089	2
19	m04301	2
20	m01203	2
21	m10074	1

CZ HYDRAULIKA STROJE

D HYDRAULIK DER MASCHINE

F HYDRAULIQUE DE LA MACHINE

GB MACHINE HYDRAULICS

RU ГИДРАВЛИКА МАШИНЫ

PL HYDRAULIKA MASZYNY

VZ00064293

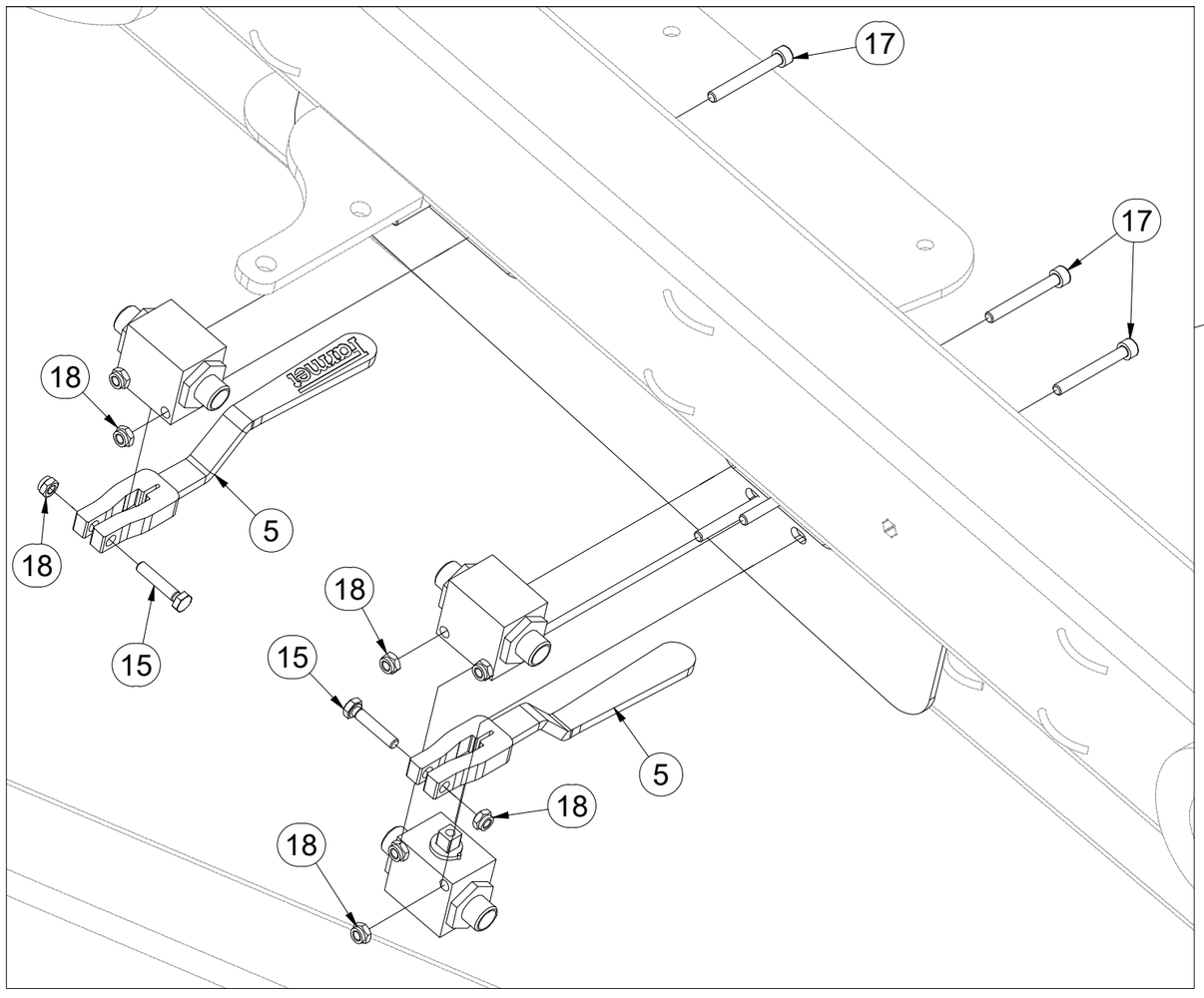

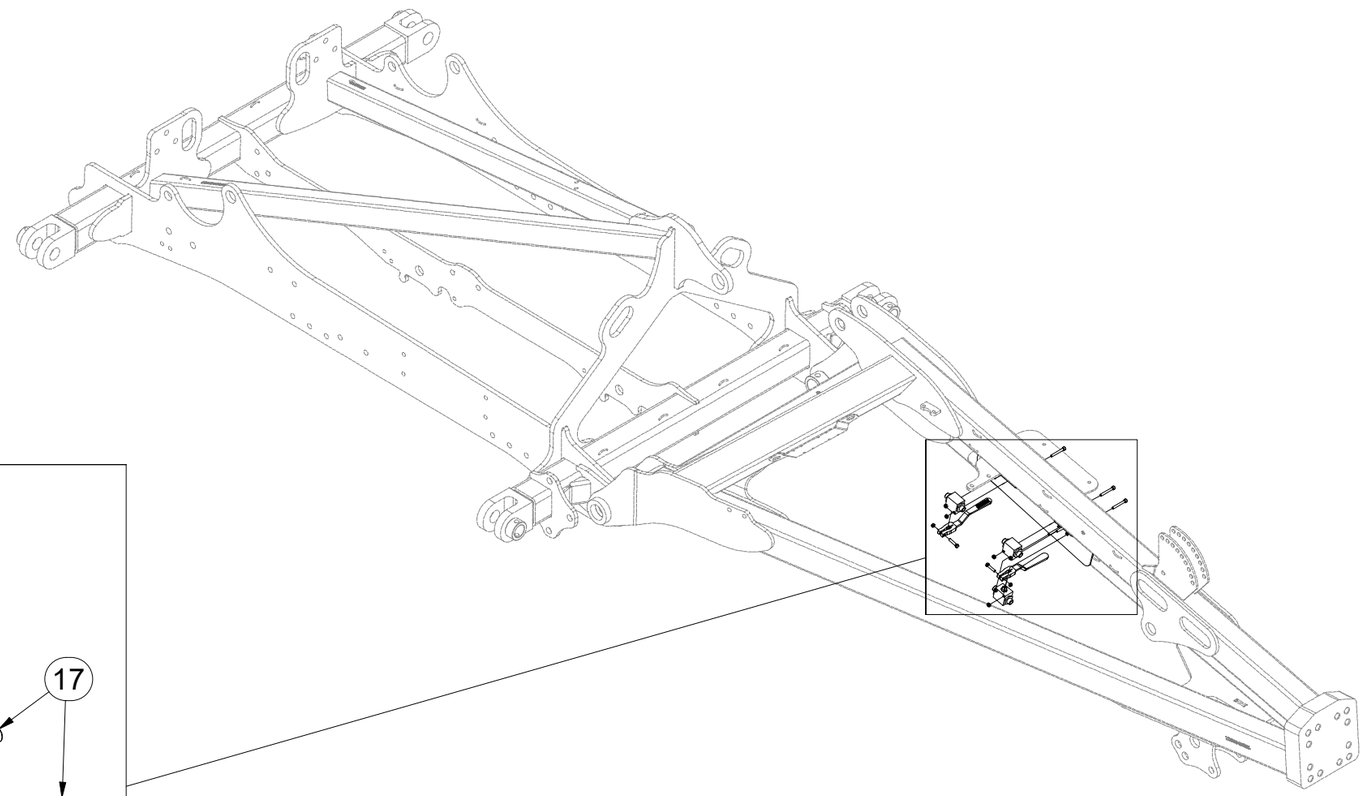

Pos.	Part Number	Pcs.
5	VZ00004457	2
15	m01077	2
17	m07998	6
18	m05560	8

CZ HYDRAULICKÝ ROZVOD SKLÁPĚNÍ

D HYDRAULISCHE VERTEILLEITUNG KLAPPMECHANISMUS

F CONDUIT HYDRAULIQUE DU BASCULEMENT

GB HYDRAULIC FOLDING DISTRIBUTION

RU ГИДРАВЛИЧЕСКОЕ РАСПРЕДЕЛЕНИЕ СКЛАДЫВАНИЯ

PL HYDRAULICZNY PRZEWÓD SKŁADANIA

VZ00064409

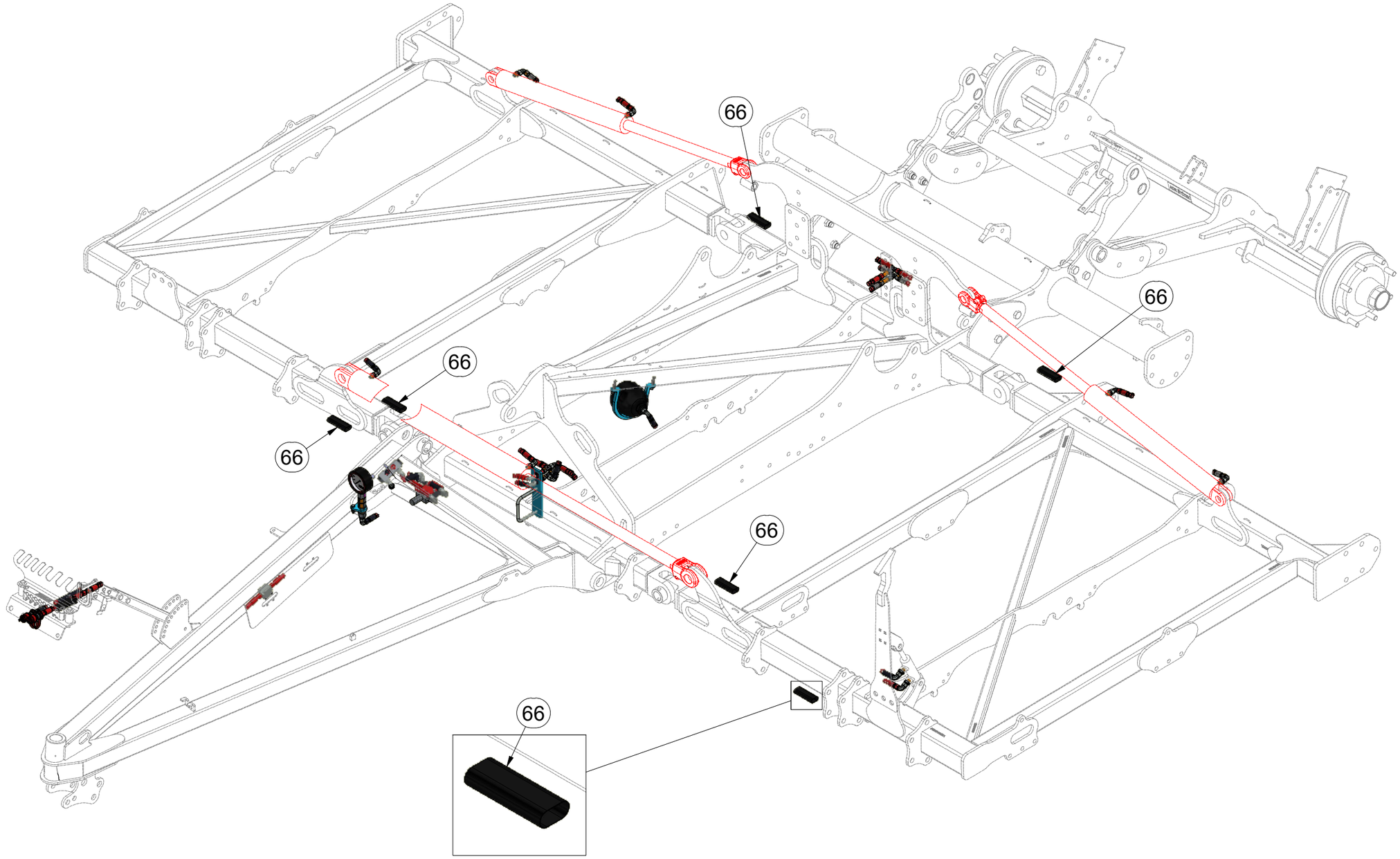

Pos.	Part Number	Pcs.
66	m11183	7

CZ HYDRAULICKÝ ROZVOD SKLÁPĚNÍ

D HYDRAULISCHE VERTEILLEITUNG KLAPPMECHANISMUS

F CONDUIT HYDRAULIQUE DU BASCULEMENT

GB HYDRAULIC FOLDING DISTRIBUTION

RU ГИДРАВЛИЧЕСКОЕ РАСПРЕДЕЛЕНИЕ СКЛАДЫВАНИЯ

PL HYDRAULICZNY PRZEWÓD SKŁADANIA

VZ00064409

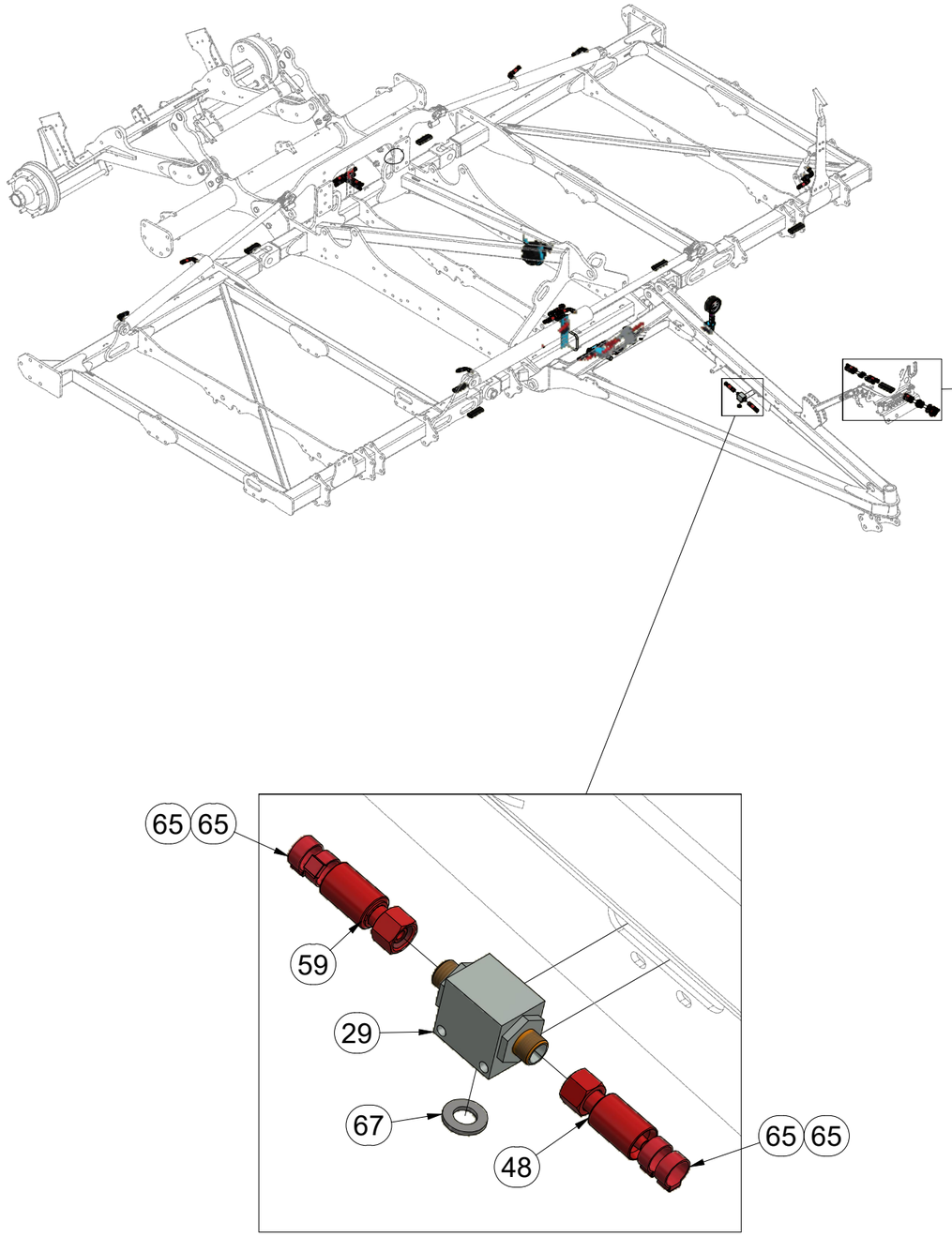

Pos.	Part Number	Pcs.
29	m04623	1
34	m03213	2
43	m03849	2
47	m04022	2
48	m07360	1
50	m03714	2
59	m06532	1
60	m16579	1
65	m11294	62
66	m11183	7
67	m01214	1

CZ HYDRAULICKÝ ROZVOD SKLÁPĚNÍ

D HYDRAULISCHE VERTEILLEITUNG KLAPPMECHANISMUS

F CONDUIT HYDRAULIQUE DU BASCULEMENT

GB HYDRAULIC FOLDING DISTRIBUTION

RU ГИДРАВЛИЧЕСКОЕ РАСПРЕДЕЛЕНИЕ СКЛАДЫВАНИЯ

PL HYDRAULICZNY PRZEWÓD SKŁADANIA

VZ00064409

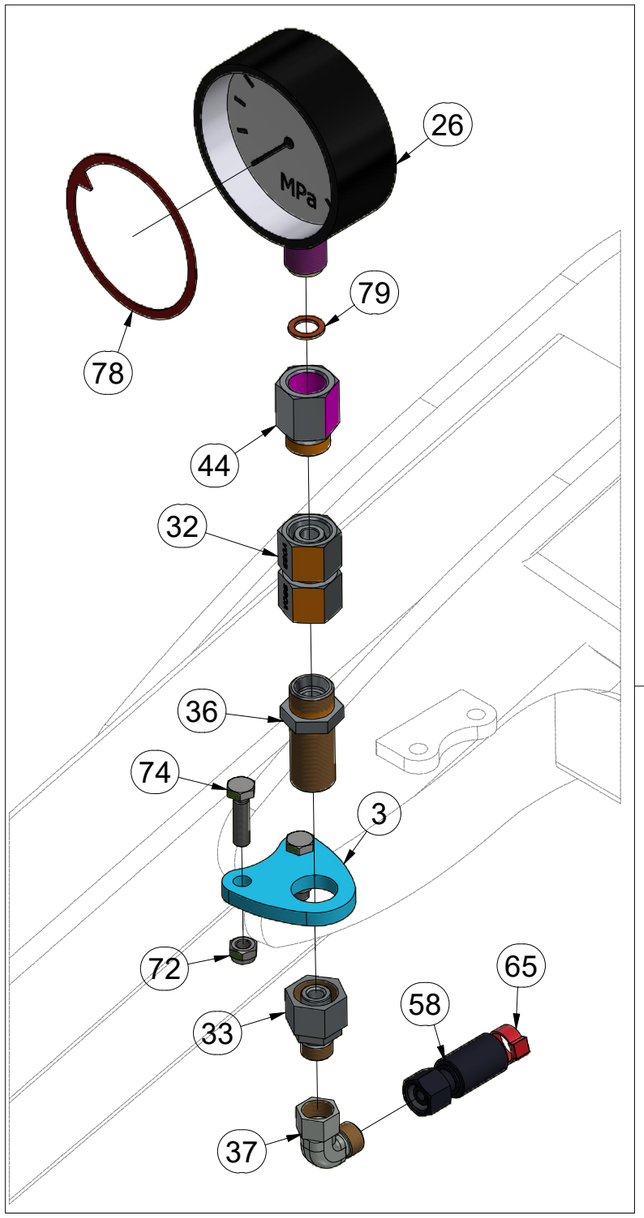

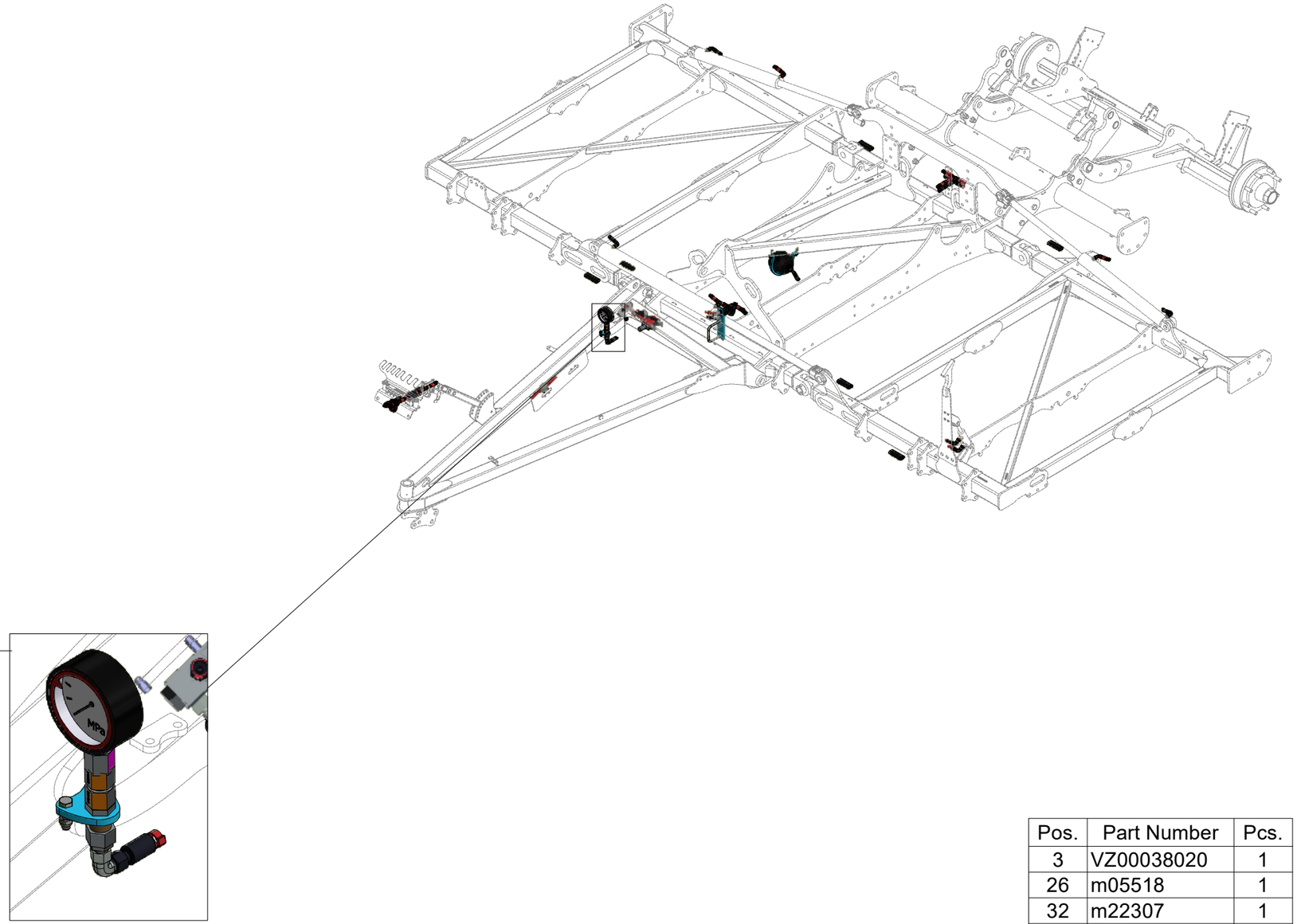

Pos.	Part Number	Pcs.
3	VZ00038020	1
26	m05518	1
32	m22307	1
33	m08533	1
36	m09625	1
37	m06803	22
44	m11974	1
58	m07909	2
65	m11294	62
72	m04503	2
74	m04791	2
78	m17300	1
79	m04320	1

CZ HYDRAULICKÝ ROZVOD SKLÁPĚNÍ

D HYDRAULISCHE VERTEILLEITUNG KLAPPMECHANISMUS

F CONDUIT HYDRAULIQUE DU BASCULEMENT

GB HYDRAULIC FOLDING DISTRIBUTION

RU ГИДРАВЛИЧЕСКОЕ РАСПРЕДЕЛЕНИЕ СКЛАДЫВАНИЯ

PL HYDRAULICZNY PRZEWÓD SKŁADANIA

VZ00064409

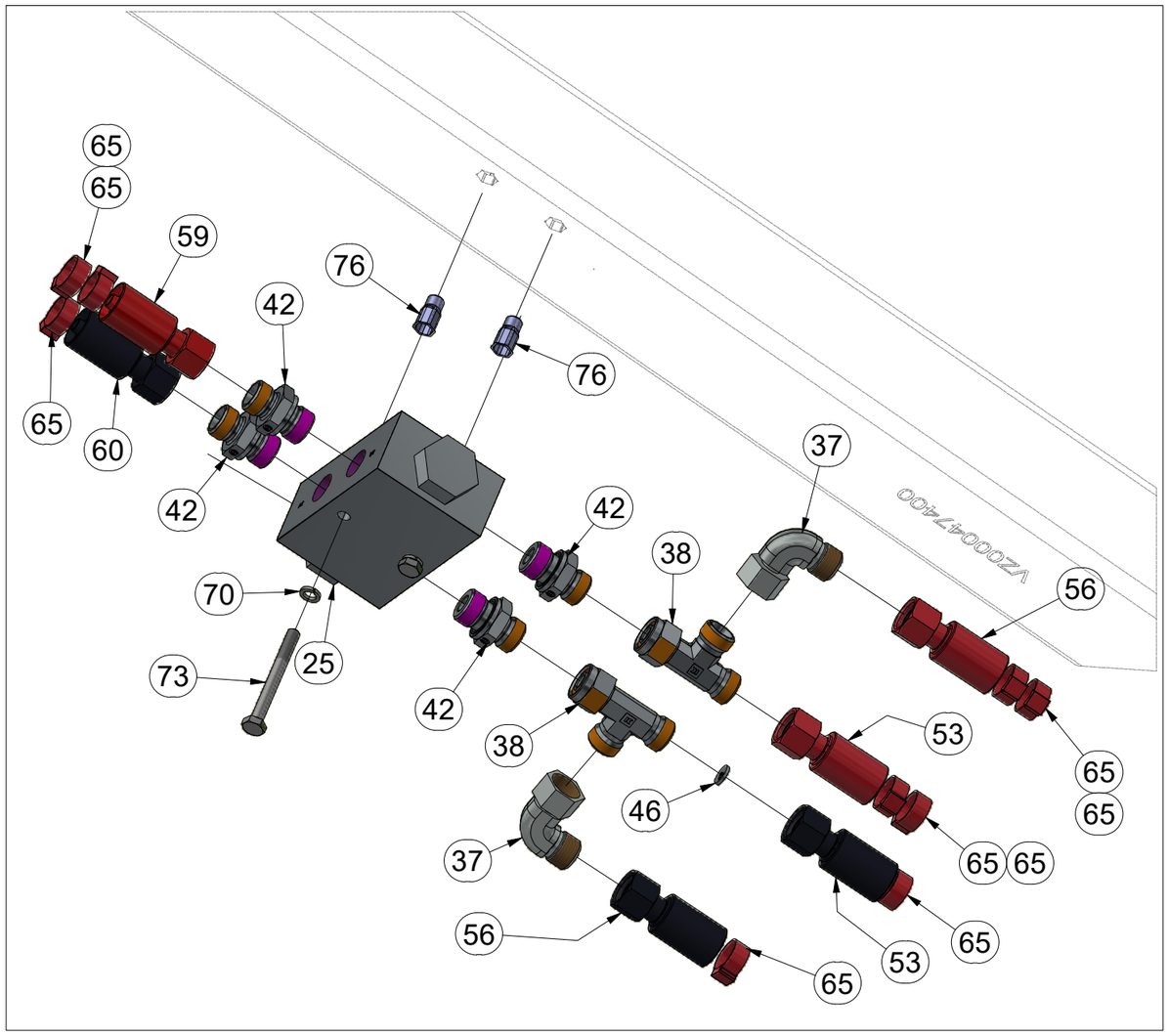

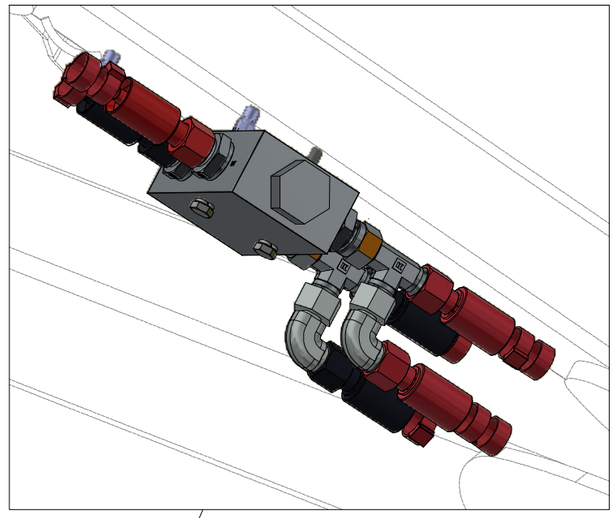

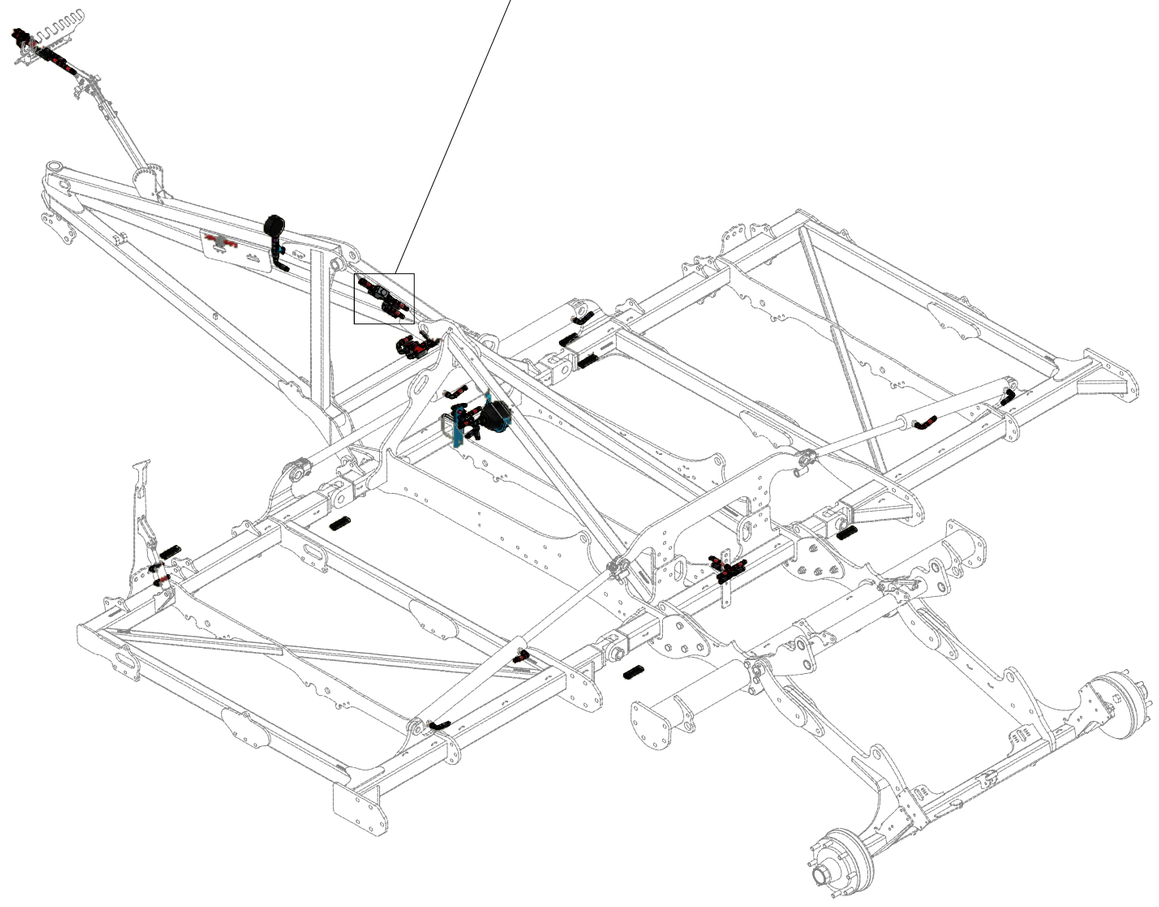

Pos.	Part Number	Pcs.	Pos.	Part Number	Pcs.
25	m09911	1	59	m06532	1
37	m06803	22	60	m16579	1
38	m07568	6	65	m11294	62
42	m06528	8	70	m01200	2
46	m10777	1	73	m16903	4
53	m04827	2	76	m16418	2
56	m04087	2			

CZ HYDRAULICKÝ ROZVOD SKLÁPĚNÍ

D HYDRAULISCHE VERTEILLEITUNG KLAPPMECHANISMUS

F CONDUIT HYDRAULIQUE DU BASCULEMENT

GB HYDRAULIC FOLDING DISTRIBUTION

RU ГИДРАВЛИЧЕСКОЕ РАСПРЕДЕЛЕНИЕ СКЛАДЫВАНИЯ

PL HYDRAULICZNY PRZEWÓD SKŁADANIA

VZ00064409

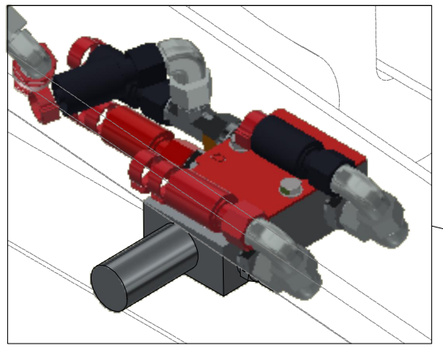

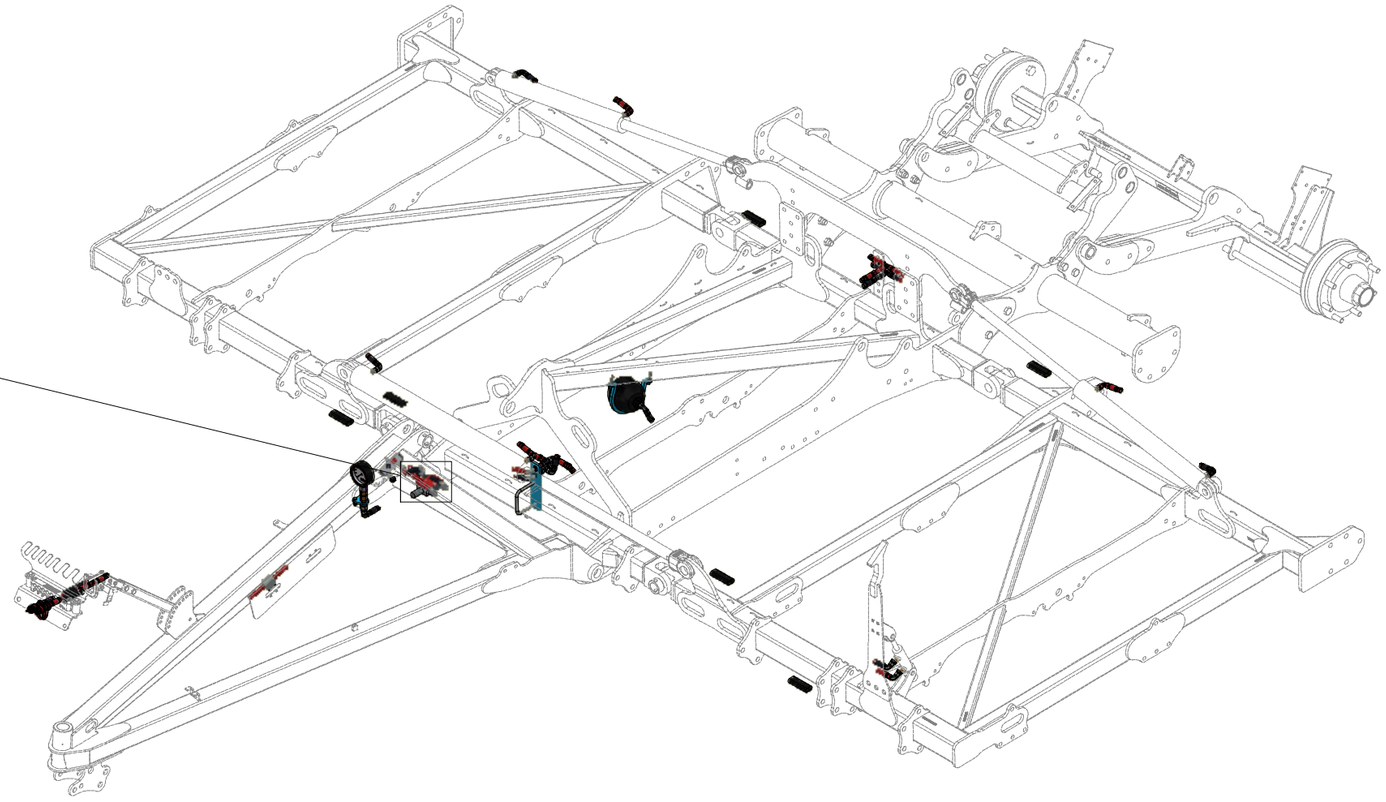

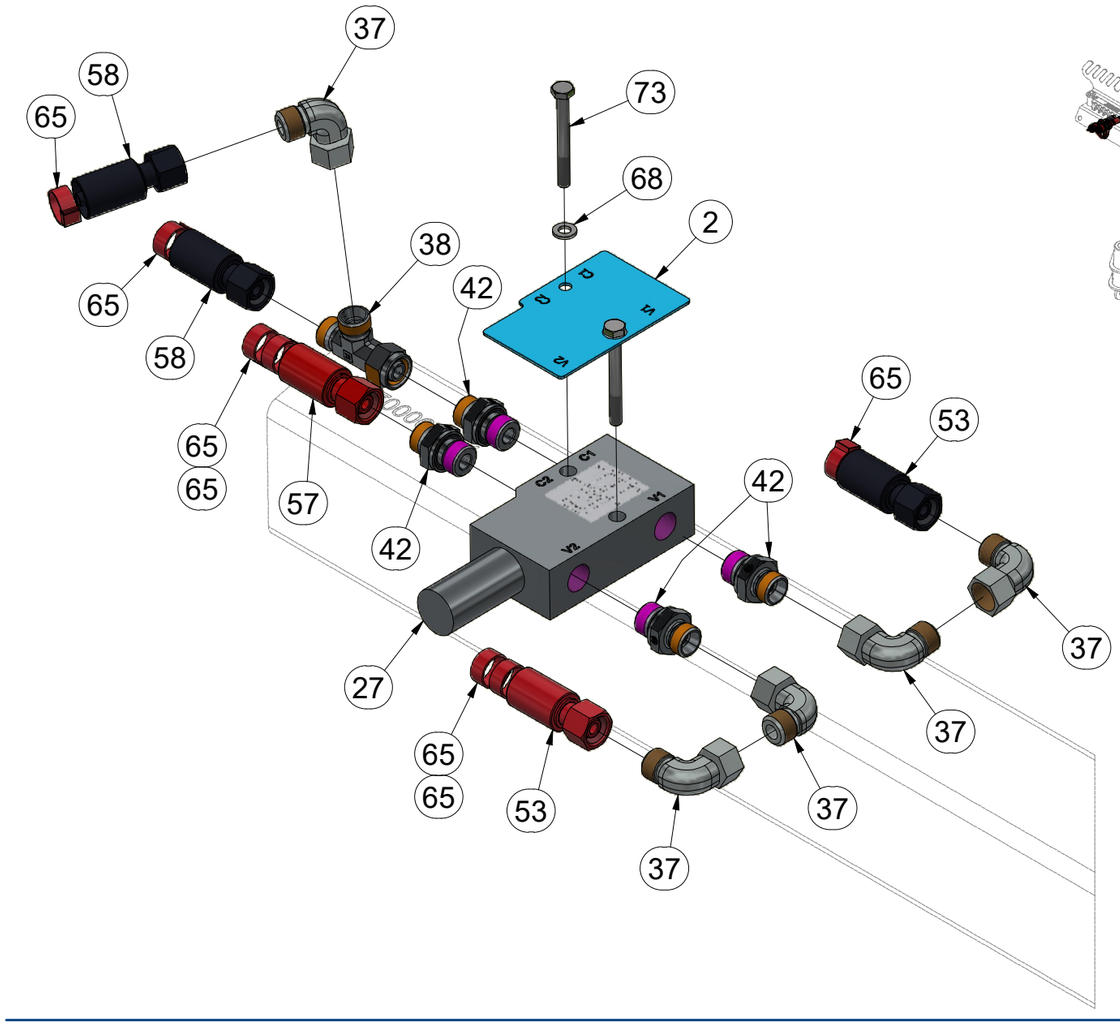

Pos.	Part Number	Pcs.
2	VZ00057941	1
27	m14352	1
37	m06803	22
38	m07568	6
42	m06528	8
53	m04827	2
57	m04033	1
58	m07909	2
65	m11294	62
68	m01199	2
73	m16903	4

CZ HYDRAULICKÝ ROZVOD SKLÁPĚNÍ

D HYDRAULISCHE VERTEILLEITUNG KLAPPMECHANISMUS

F CONDUIT HYDRAULIQUE DU BASCULEMENT

GB HYDRAULIC FOLDING DISTRIBUTION

RU ГИДРАВЛИЧЕСКОЕ РАСПРЕДЕЛЕНИЕ СКЛАДЫВАНИЯ

PL HYDRAULICZNY PRZEWÓD SKŁADANIA

Farmet

VZ00064409

Pos.	Part Number	Pcs.
1	VZ00045299	1
64	m10074	1
71	m04301	2

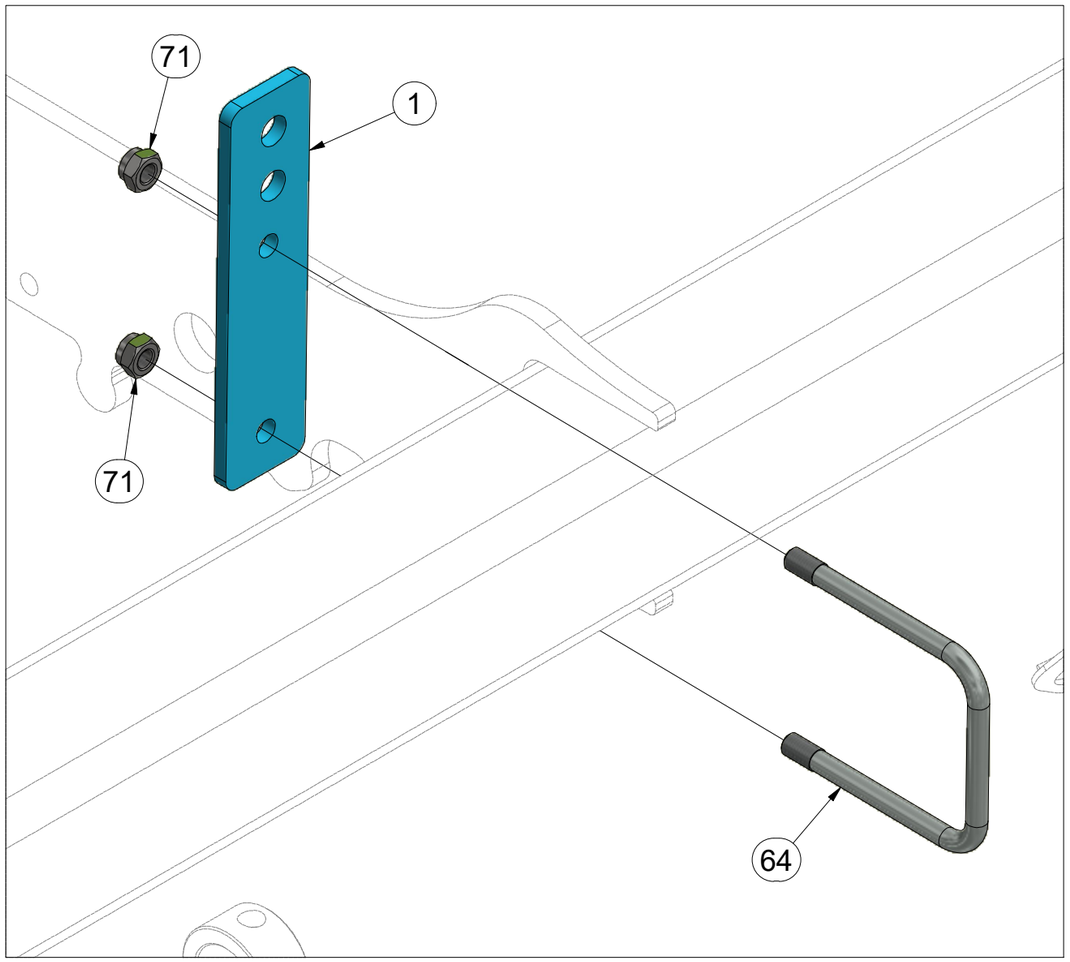

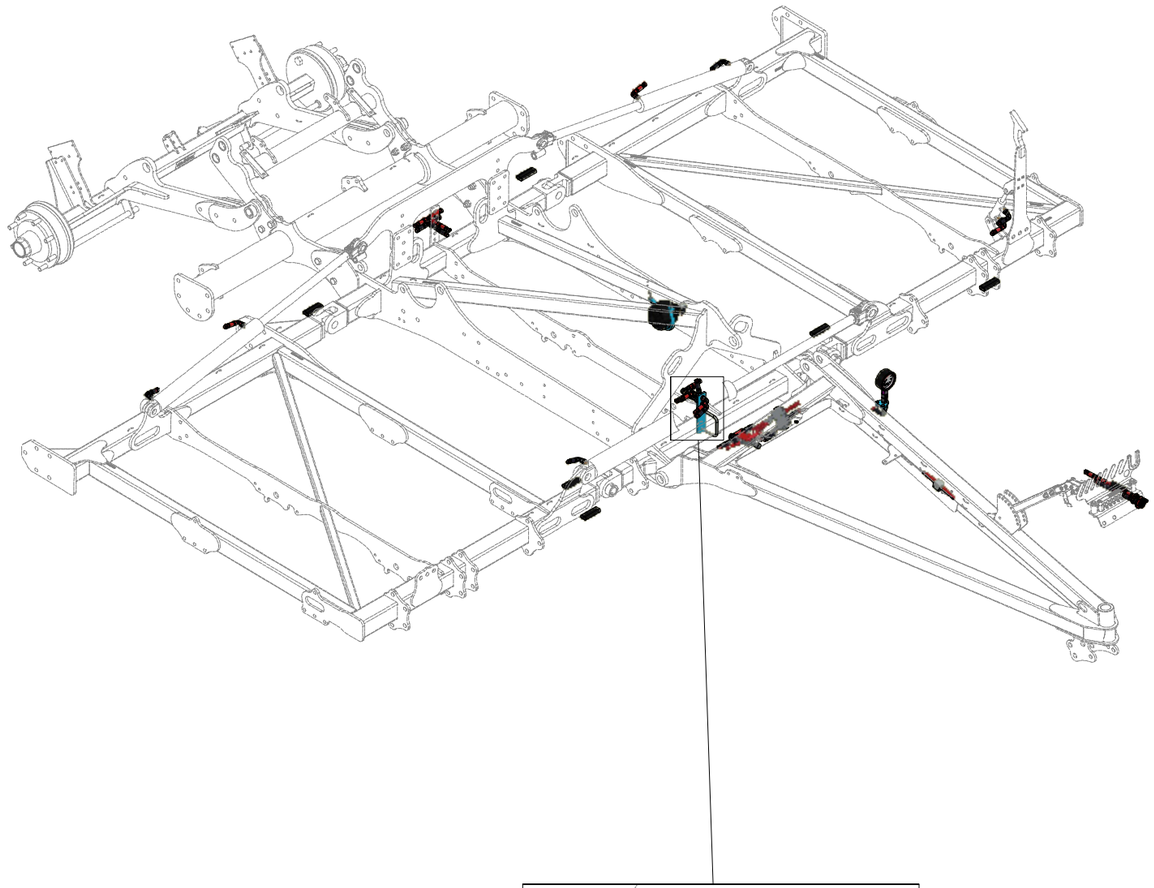

CZ HYDRAULICKÝ ROZVOD SKLÁPĚNÍ

D HYDRAULISCHE VERTEILLEITUNG KLAPPMECHANISMUS

F CONDUIT HYDRAULIQUE DU BASCULEMENT

GB HYDRAULIC FOLDING DISTRIBUTION

RU ГИДРАВЛИЧЕСКОЕ РАСПРЕДЕЛЕНИЕ СКЛАДЫВАНИЯ

PL HYDRAULICZNY PRZEWÓD SKŁADANIA

Farmet

VZ00064409

Pos.	Part Number	Pcs.
35	m11768	4
37	m06803	22
38	m07568	6
49	m05762	1
55	m09629	1
57	m04033	1
58	m07909	2
63	m03951	1
65	m11294	62
101	m05211	2

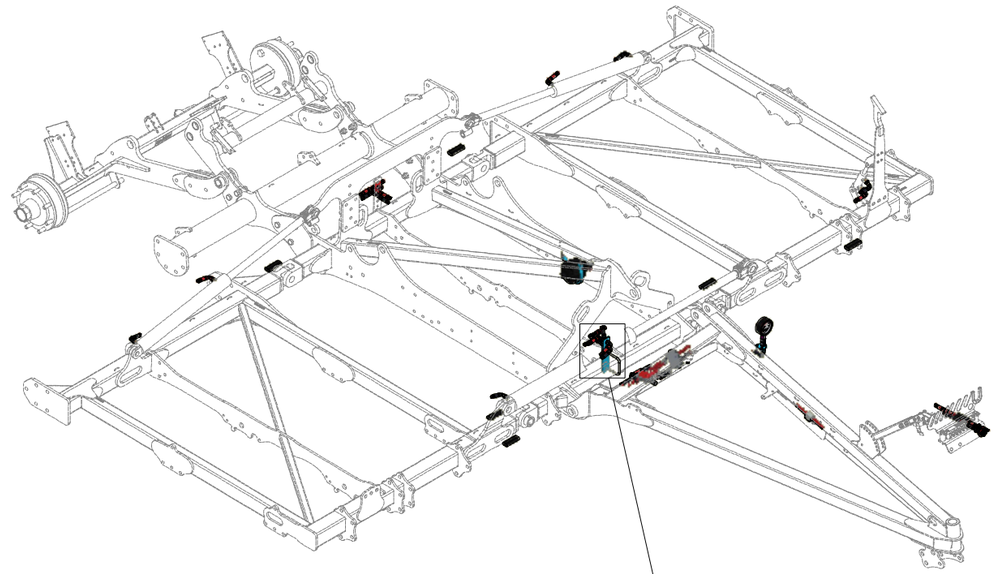

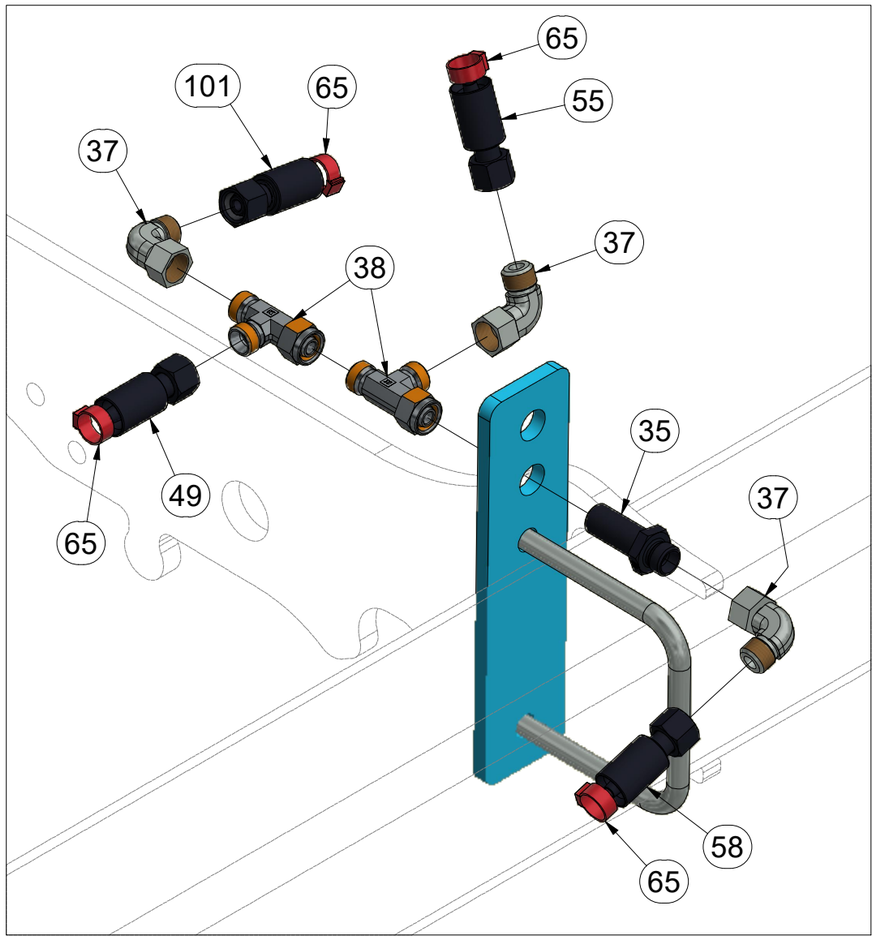

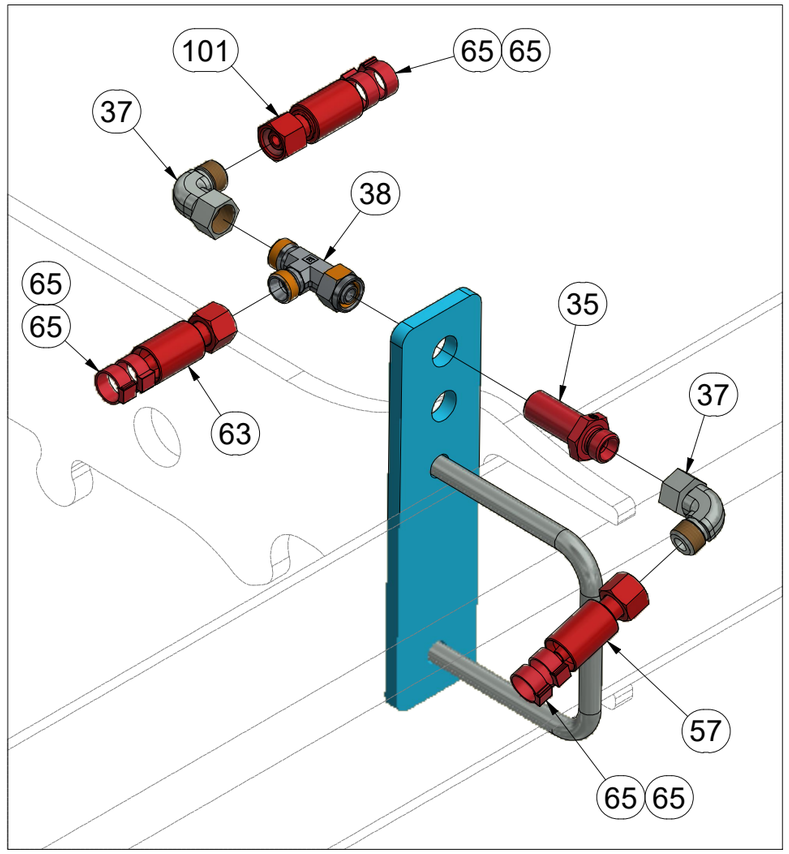

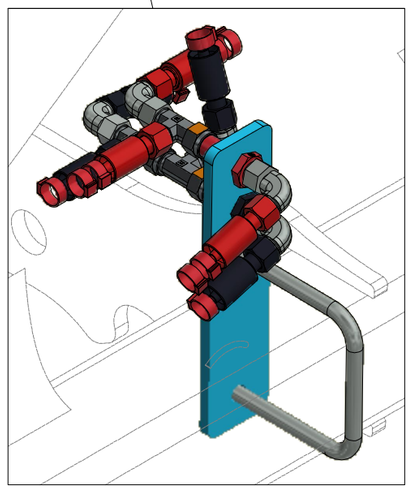

CZ HYDRAULICKÝ ROZVOD SKLÁPĚNÍ

D HYDRAULISCHE VERTEILLEITUNG KLAPPMECHANISMUS

F CONDUIT HYDRAULIQUE DU BASCULEMENT

GB HYDRAULIC FOLDING DISTRIBUTION

RU ГИДРАВЛИЧЕСКОЕ РАСПРЕДЕЛЕНИЕ СКЛАДЫВАНИЯ

PL HYDRAULICZNY PRZEWÓD SKŁADANIA

VZ00064409

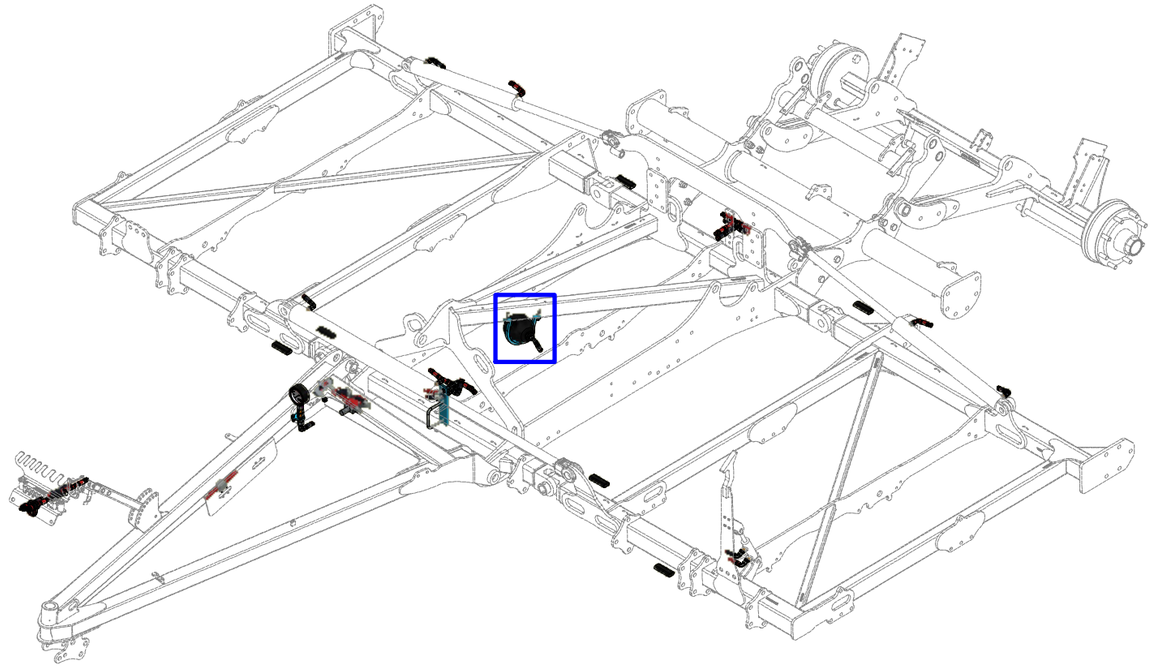

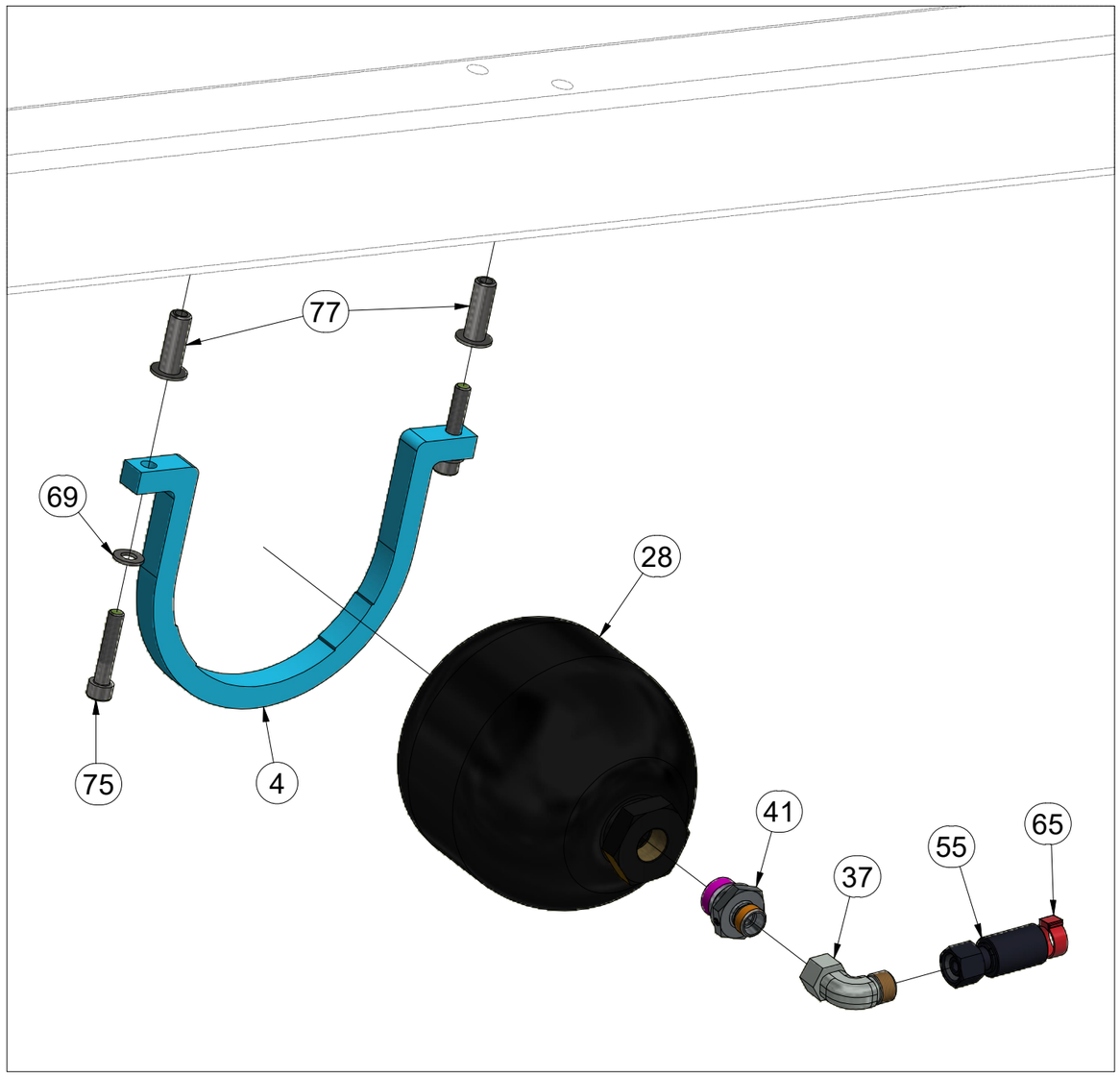

Pos.	Part Number	Pcs.
4	VZ00026566	1
28	m09910	1
37	m06803	22
41	m04560	1
55	m09629	1
65	m11294	62
69	m01203	2
75	m13894	2
77	m20317	2

CZ HYDRAULICKÝ ROZVOD SKLÁPĚNÍ

D HYDRAULISCHE VERTEILLEITUNG KLAPPMECHANISMUS

F CONDUIT HYDRAULIQUE DU BASCULEMENT

GB HYDRAULIC FOLDING DISTRIBUTION

RU ГИДРАВЛИЧЕСКОЕ РАСПРЕДЕЛЕНИЕ СКЛАДЫВАНИЯ

PL HYDRAULICZNY PRZEWÓD SKŁADANIA

VZ00064409

Pos.	Part Number	Pcs.
35	m11768	4
39	m07567	2
51	m11385	1
52	m18092	1
61	m05763	1
62	m09036	1
65	m11294	62
101	m05211	2

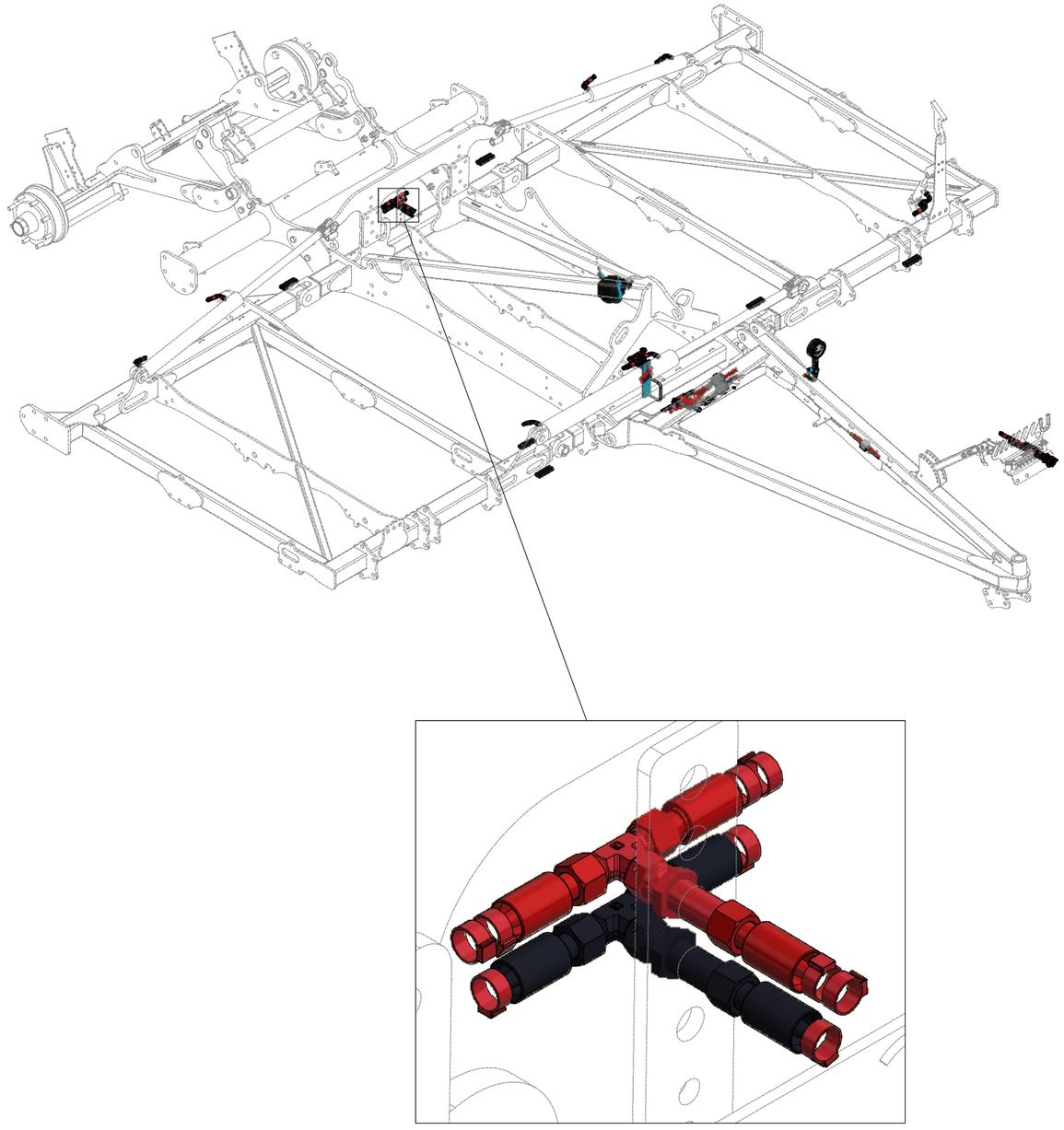

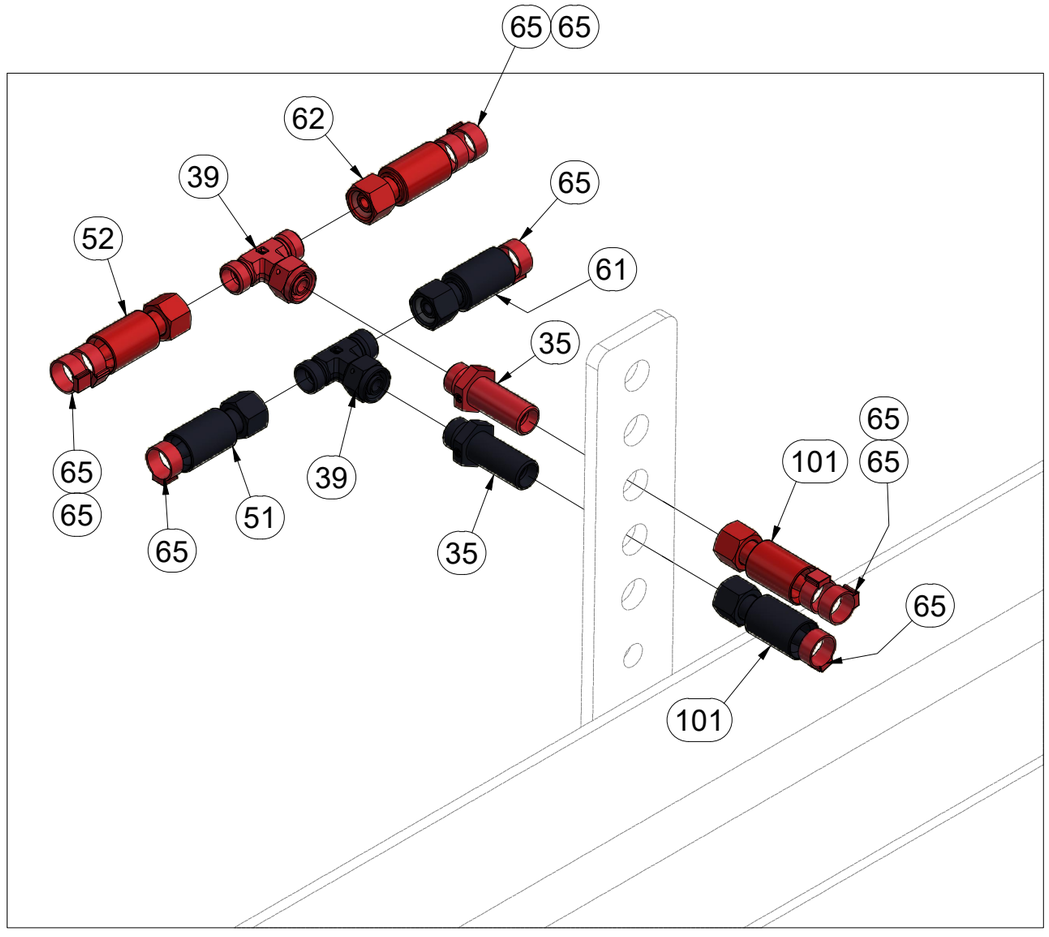

CZ HYDRAULICKÝ ROZVOD SKLÁPĚNÍ

D HYDRAULISCHE VERTEILLEITUNG KLAPPMECHANISMUS

F CONDUIT HYDRAULIQUE DU BASCULEMENT

GB HYDRAULIC FOLDING DISTRIBUTION

RU ГИДРАВЛИЧЕСКОЕ РАСПРЕДЕЛЕНИЕ СКЛАДЫВАНИЯ

PL HYDRAULICZNY PRZEWÓD SKŁADANIA

VZ00064409

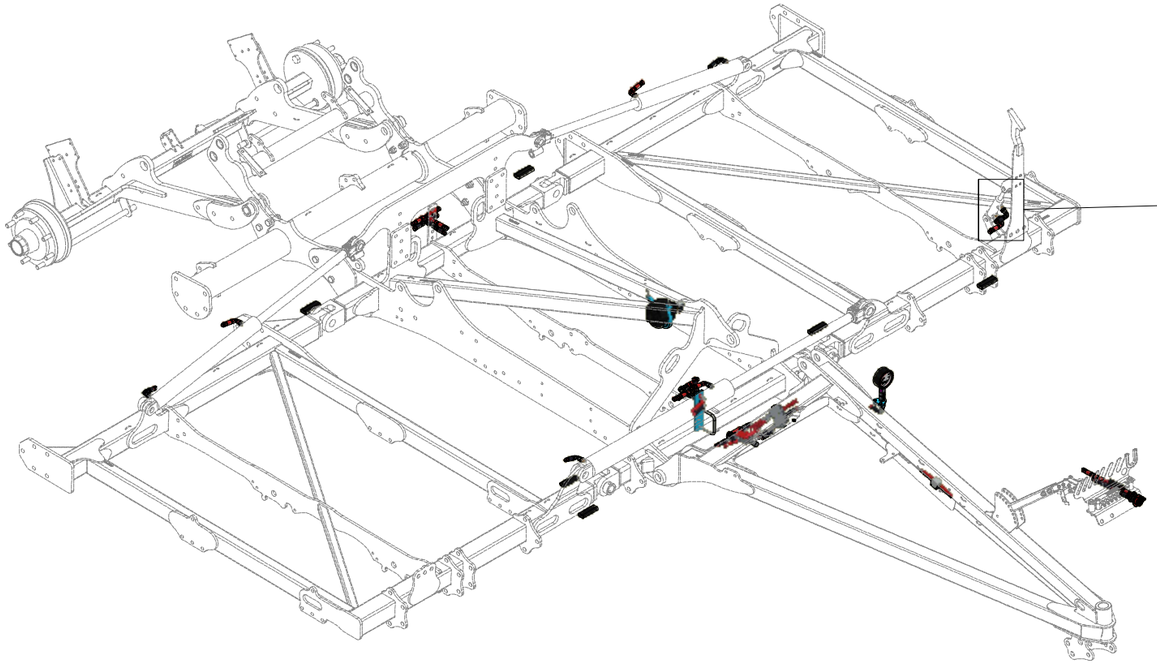

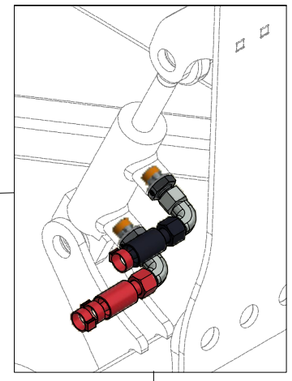

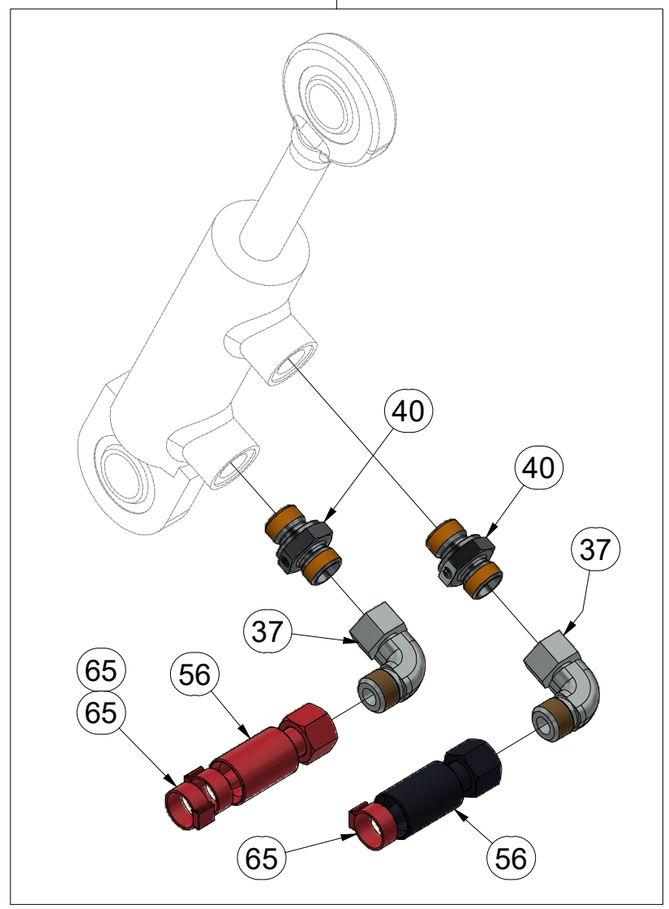

Pos.	Part Number	Pcs.
37	m06803	22
40	m07906	8
56	m04087	2
65	m11294	62

(CZ) HYDRAULICKÝ ROZVOD SKLÁPĚNÍ

(D) HYDRAULISCHE VERTEILLEITUNG KLAPPMECHANISMUS

(F) CONDUIT HYDRAULIQUE DU BASCULEMENT

(GB) HYDRAULIC FOLDING DISTRIBUTION

(RU) ГИДРАВЛИЧЕСКОЕ РАСПРЕДЕЛЕНИЕ СКЛАДЫВАНИЯ

(PL) HYDRAULICZNY PRZEWÓD SKŁADANIA

VZ00064409

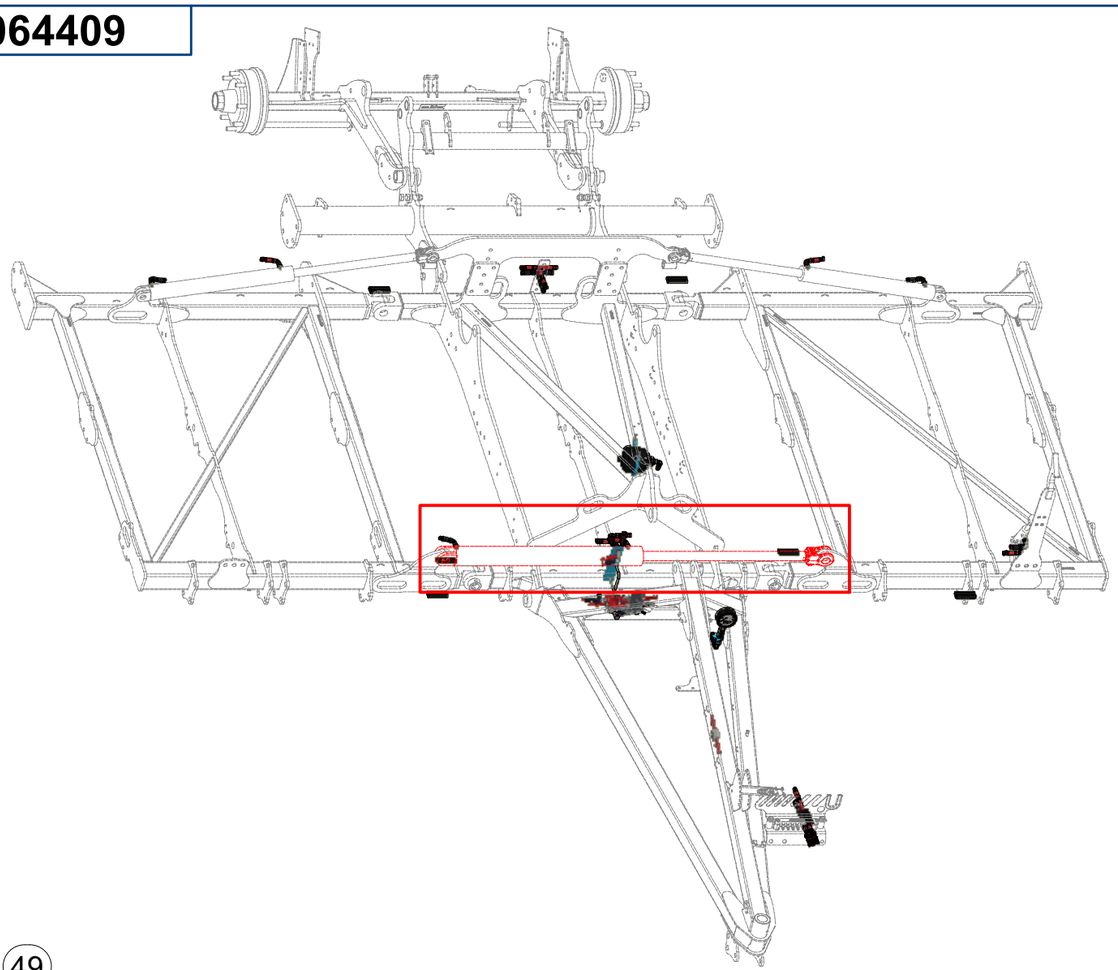

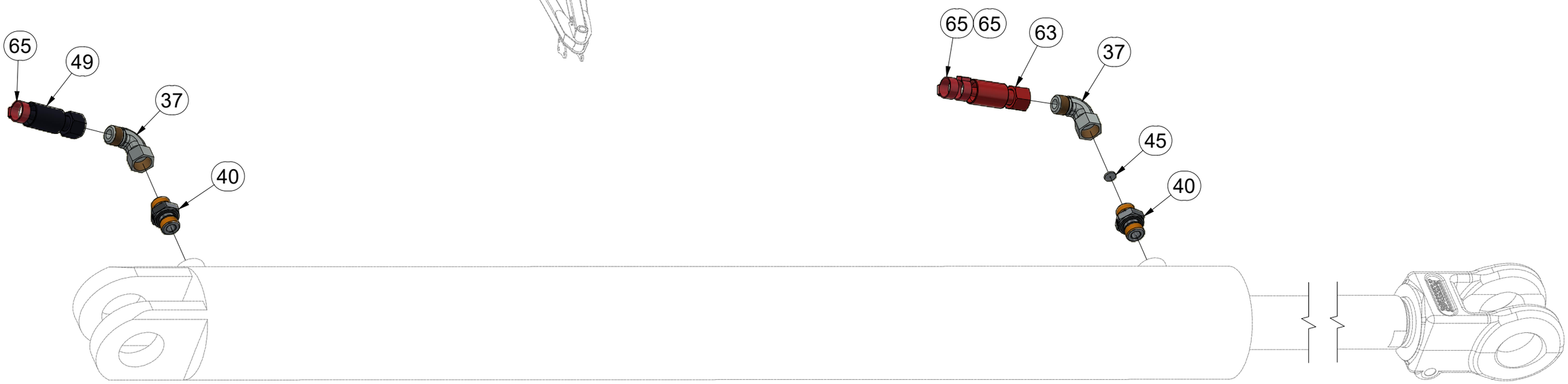

Pos.	Part Number	Pcs.
37	m06803	22
40	m07906	8
45	m10780	3
49	m05762	1
63	m03951	1
65	m11294	62

CZ HYDRAULICKÝ ROZVOD SKLÁPĚNÍ

D HYDRAULISCHE VERTEILLEITUNG KLAPPMECHANISMUS

F CONDUIT HYDRAULIQUE DU BASCULEMENT

GB HYDRAULIC FOLDING DISTRIBUTION

RU ГИДРАВЛИЧЕСКОЕ РАСПРЕДЕЛЕНИЕ СКЛАДЫВАНИЯ

PL HYDRAULICZNY PRZEWÓD SKŁADANIA

VZ00064409

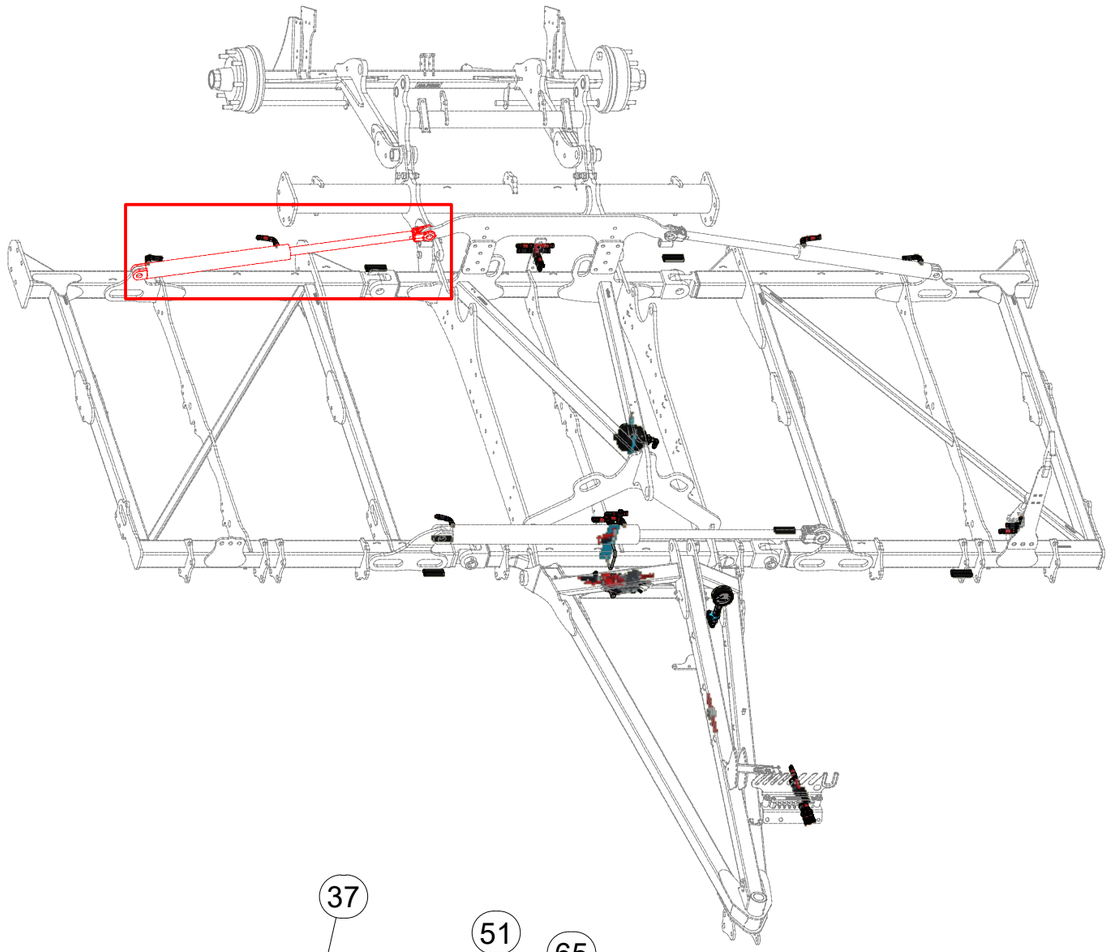

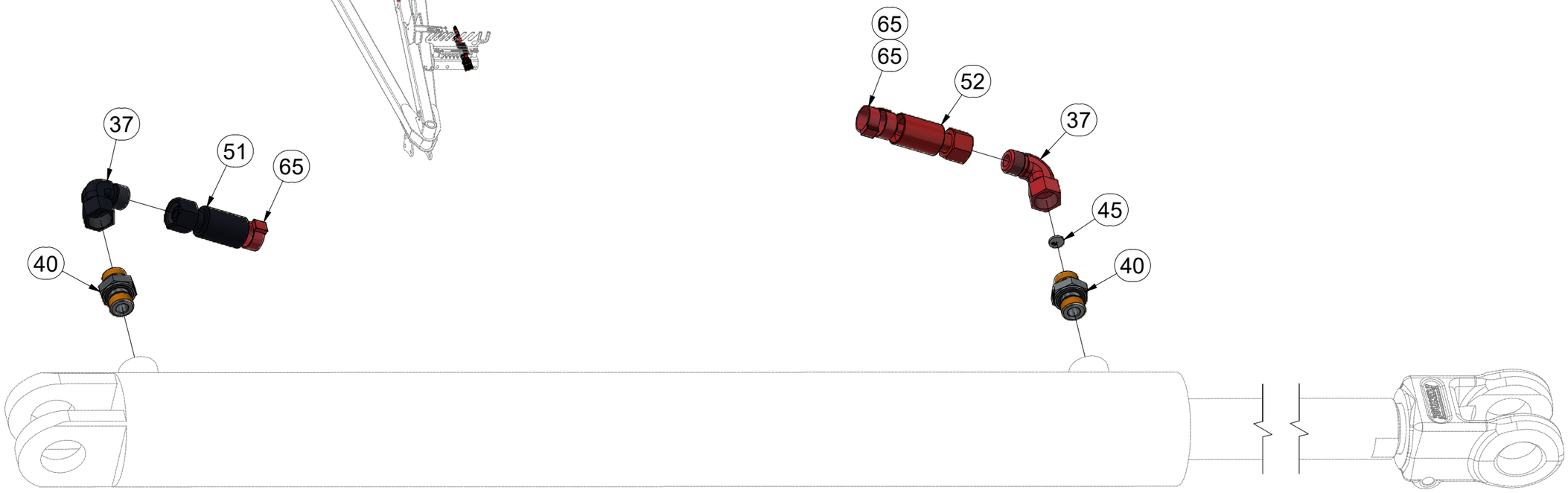

Pos.	Part Number	Pcs.
37	m06803	22
40	m07906	8
45	m10780	3
51	m11385	1
52	m18092	1
65	m11294	62

CZ HYDRAULICKÝ ROZVOD SKLÁPĚNÍ

D HYDRAULISCHE VERTEILLEITUNG KLAPPMECHANISMUS

F CONDUIT HYDRAULIQUE DU BASCULEMENT

GB HYDRAULIC FOLDING DISTRIBUTION

RU ГИДРАВЛИЧЕСКОЕ РАСПРЕДЕЛЕНИЕ СКЛАДЫВАНИЯ

PL HYDRAULICZNY PRZEWÓD SKŁADANIA

Farmet

VZ00064409

Pos.	Part Number	Pcs.
37	m06803	22
40	m07906	8
45	m10780	3
61	m05763	1
62	m09036	1
65	m11294	62

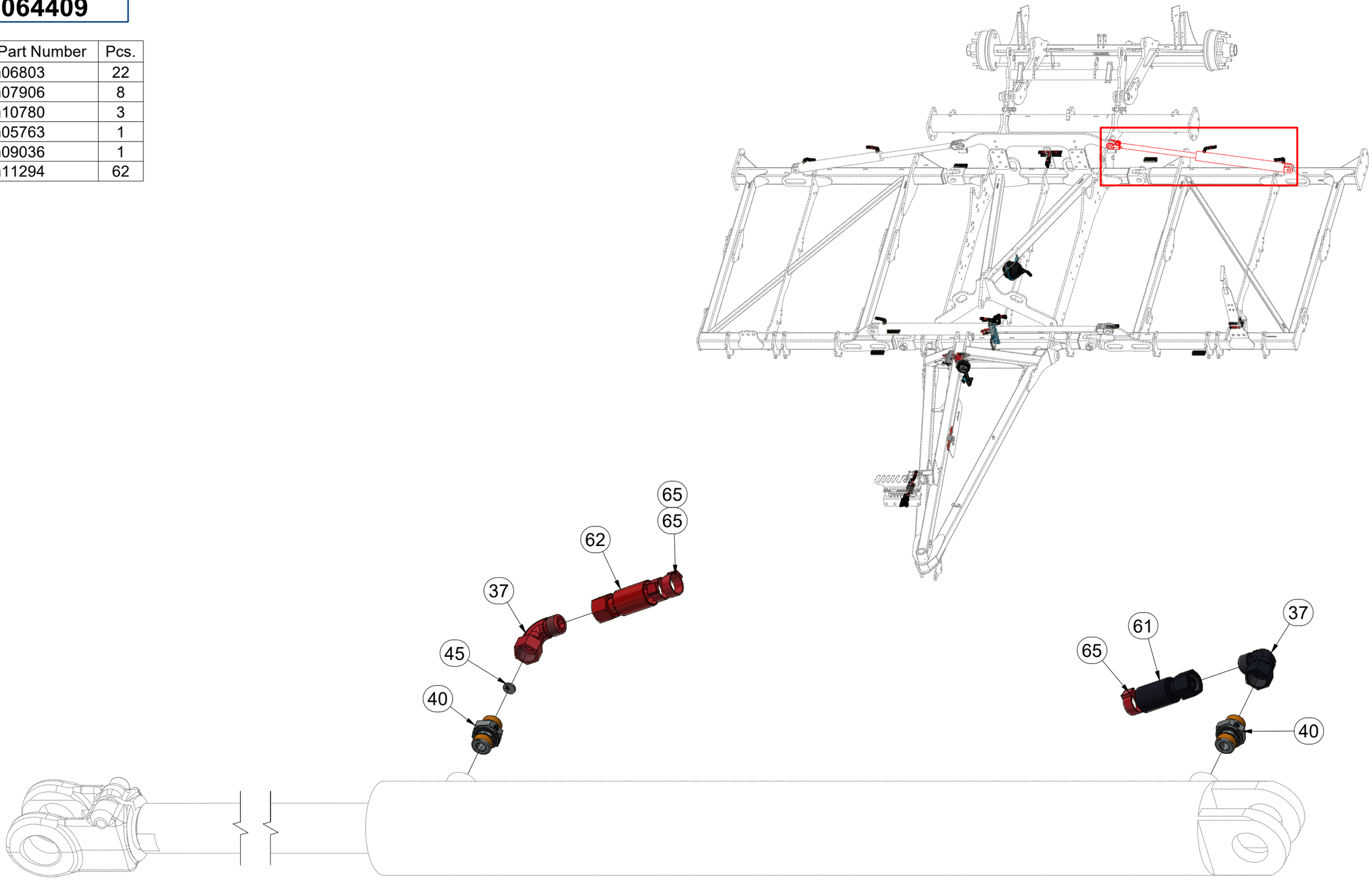

CZ HYDRAULICKÝ ROZVOD - ZAHLUBOVÁNÍ

D HYDRAULISCHE VERTEILLEITUNG - EINSENKUNG

F CONDUIT HYDRAULIQUE - L'ENFONCEMENT

GB HYDRAULIC DISTRIBUTION - RECESSING

RU ГИДРАВЛИЧЕСКОЕ РАСПРЕДЕЛЕНИЕ - ЗАГЛУБЛЕНИЕ

PL HYDRAULICZNY PRZEWÓD - ZAGŁĘBIENIA

VZ00064407

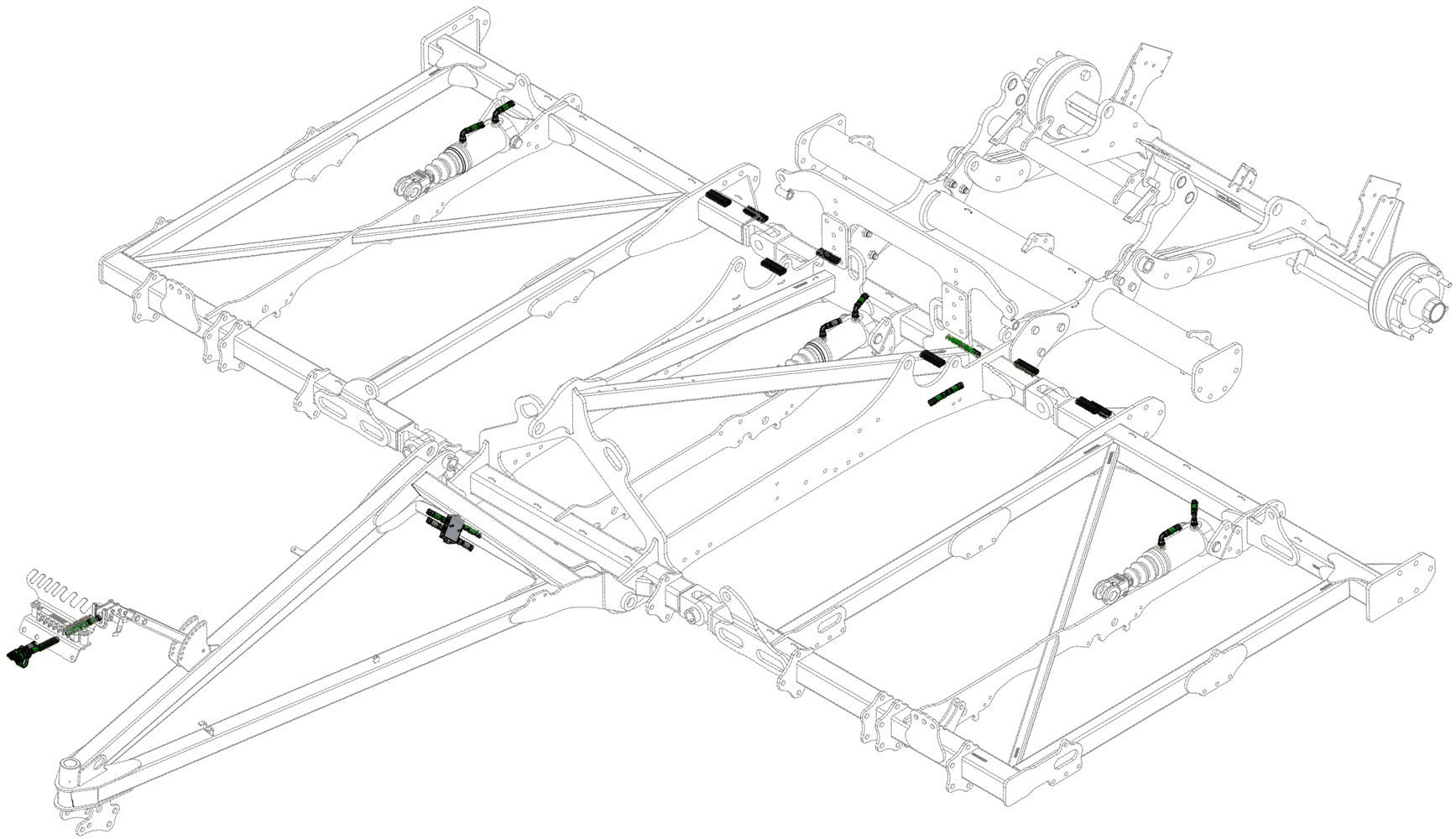

CZ HYDRAULICKÝ ROZVOD - ZAHLUBOVÁNÍ

D HYDRAULISCHE VERTEILLEITUNG - EINSENKUNG

F CONDUIT HYDRAULIQUE - L'ENFONCEMENT

GB HYDRAULIC DISTRIBUTION - RECESSING

RU ГИДРАВЛИЧЕСКОЕ РАСПРЕДЕЛЕНИЕ - ЗАГЛУБЛЕНИЕ

PL HYDRAULICZNY PRZEWÓD - ZAGŁĘBIENIA

VZ00064407

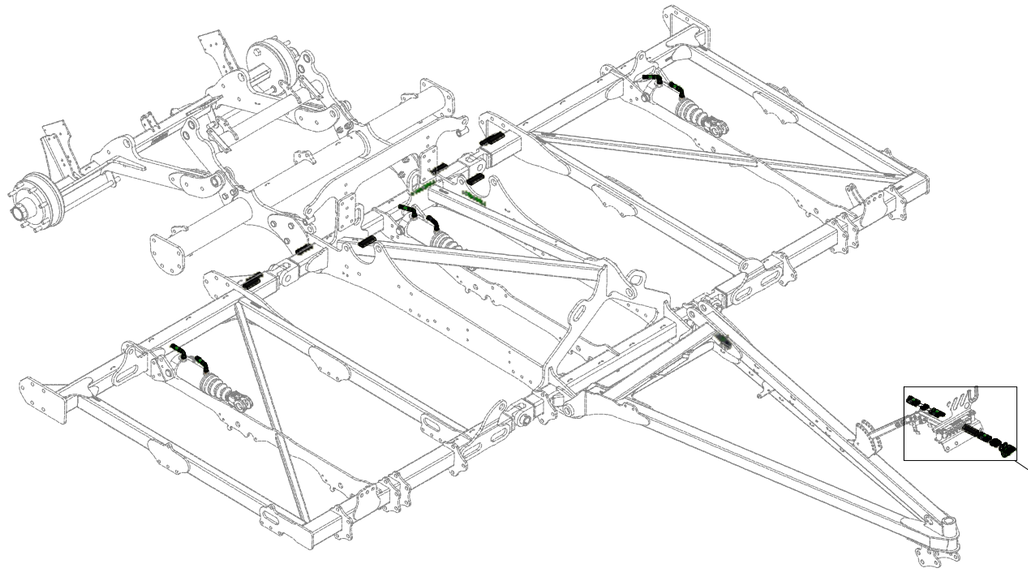

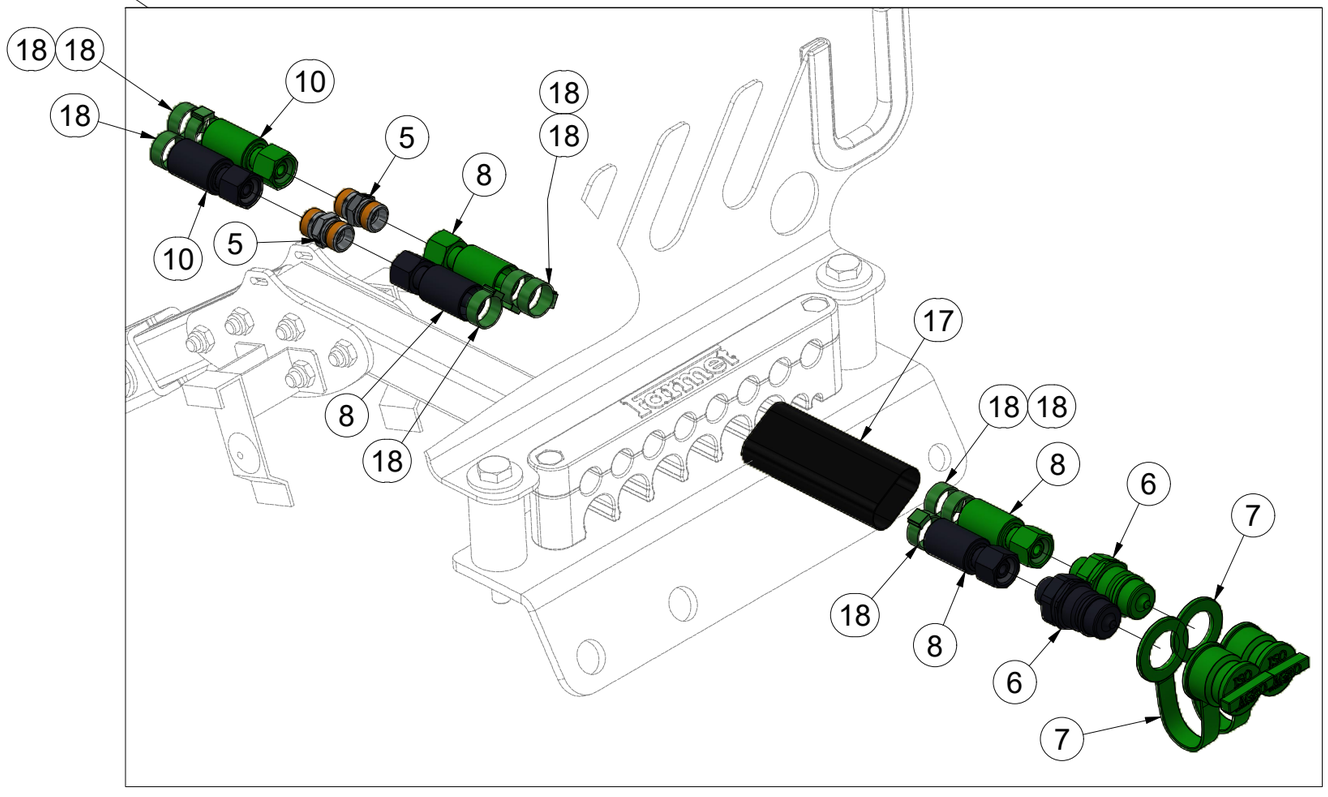

Pos.	Part Number	Pcs.
5	m03213	4
6	m03849	2
7	m04098	2
8	m03714	2
10	m15154	2
17	m11183	9
18	m11282	34

VZ00064407

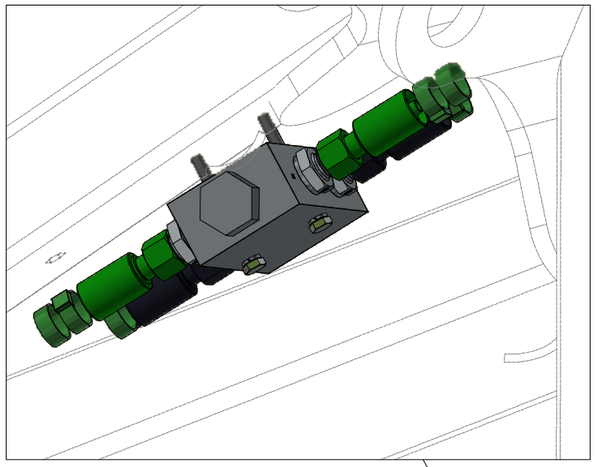

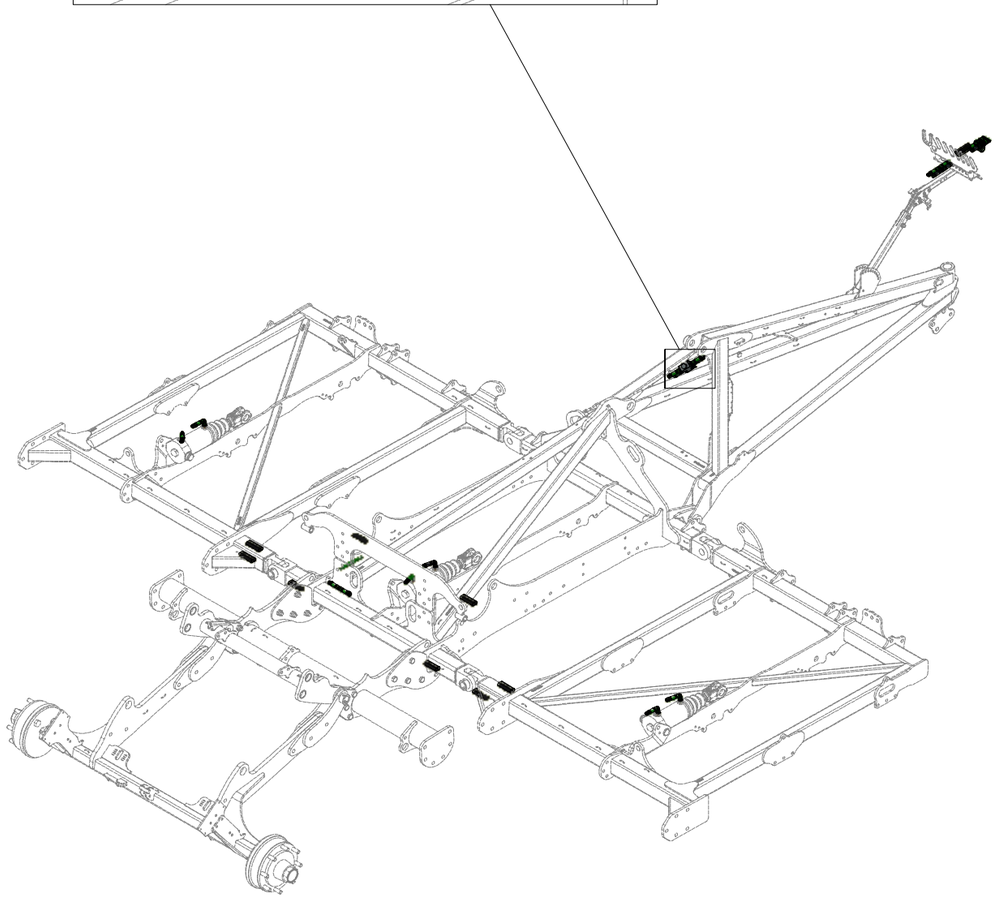

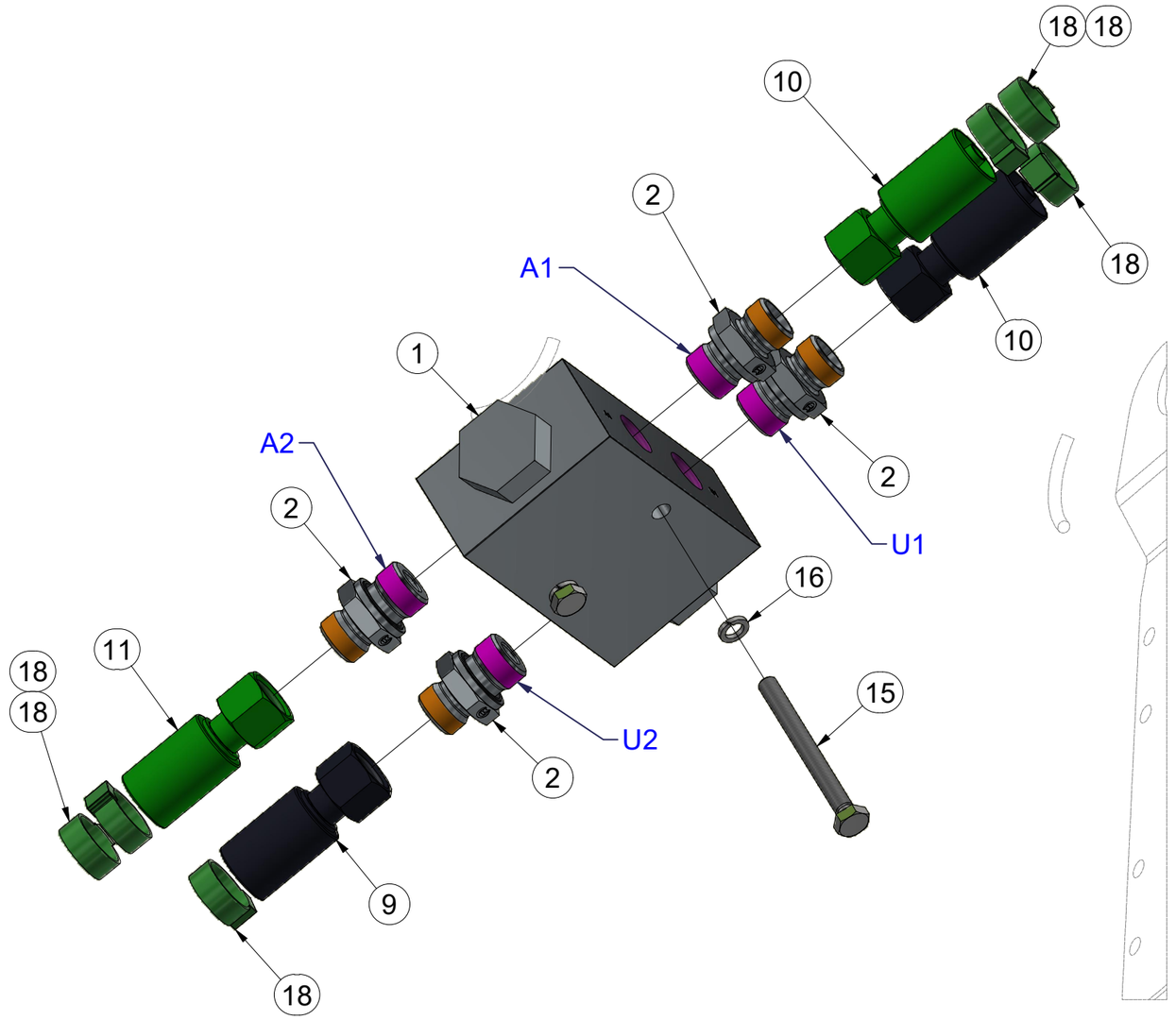

Pos.	Part Number	Pcs.
1	m09911	1
2	m06528	4
9	m05763	2
10	m15154	2
11	m07650	1
15	m13696	2
16	m01200	2
18	m11282	34

VZ00064407

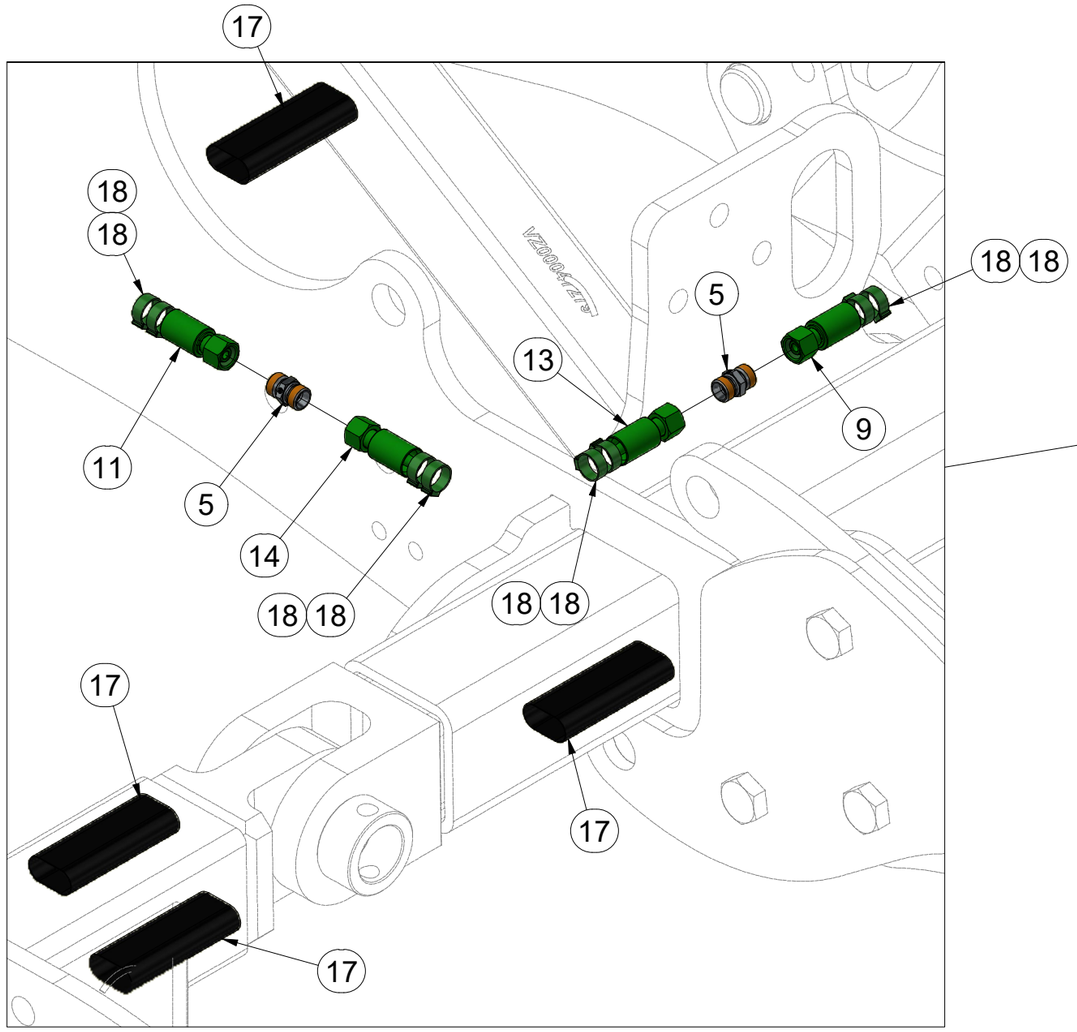

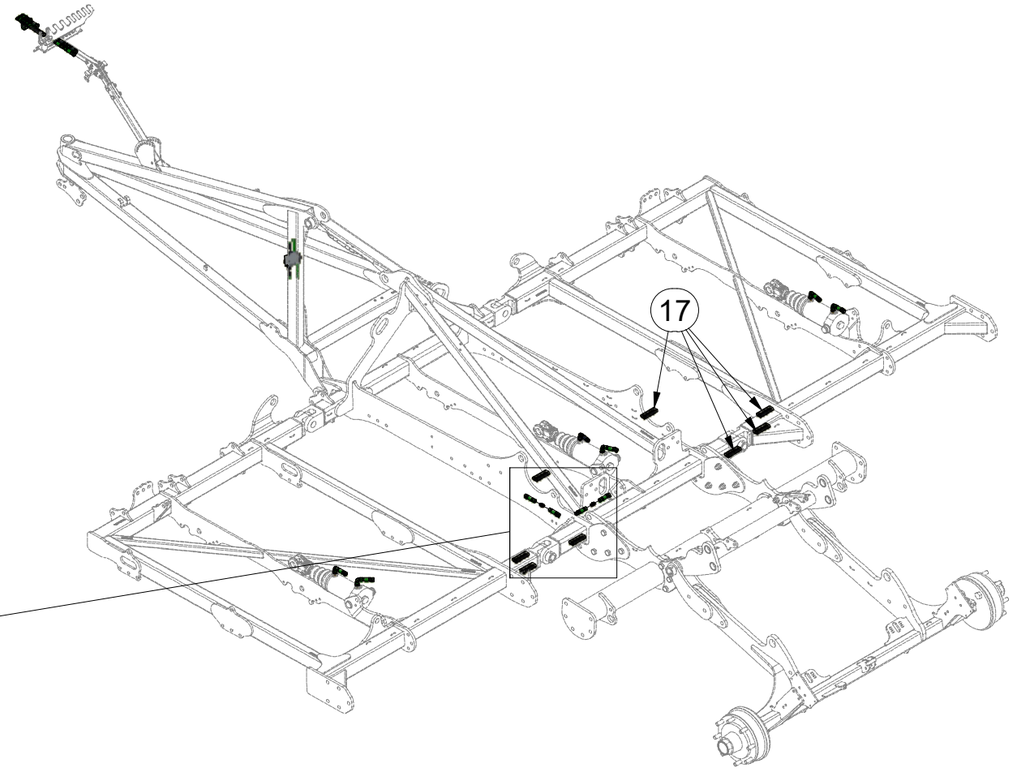

Pos.	Part Number	Pcs.
5	m03213	4
9	m05763	2
11	m07650	1
13	m08526	1
14	m15321	1
17	m11183	9
18	m11282	34

VZ00064407

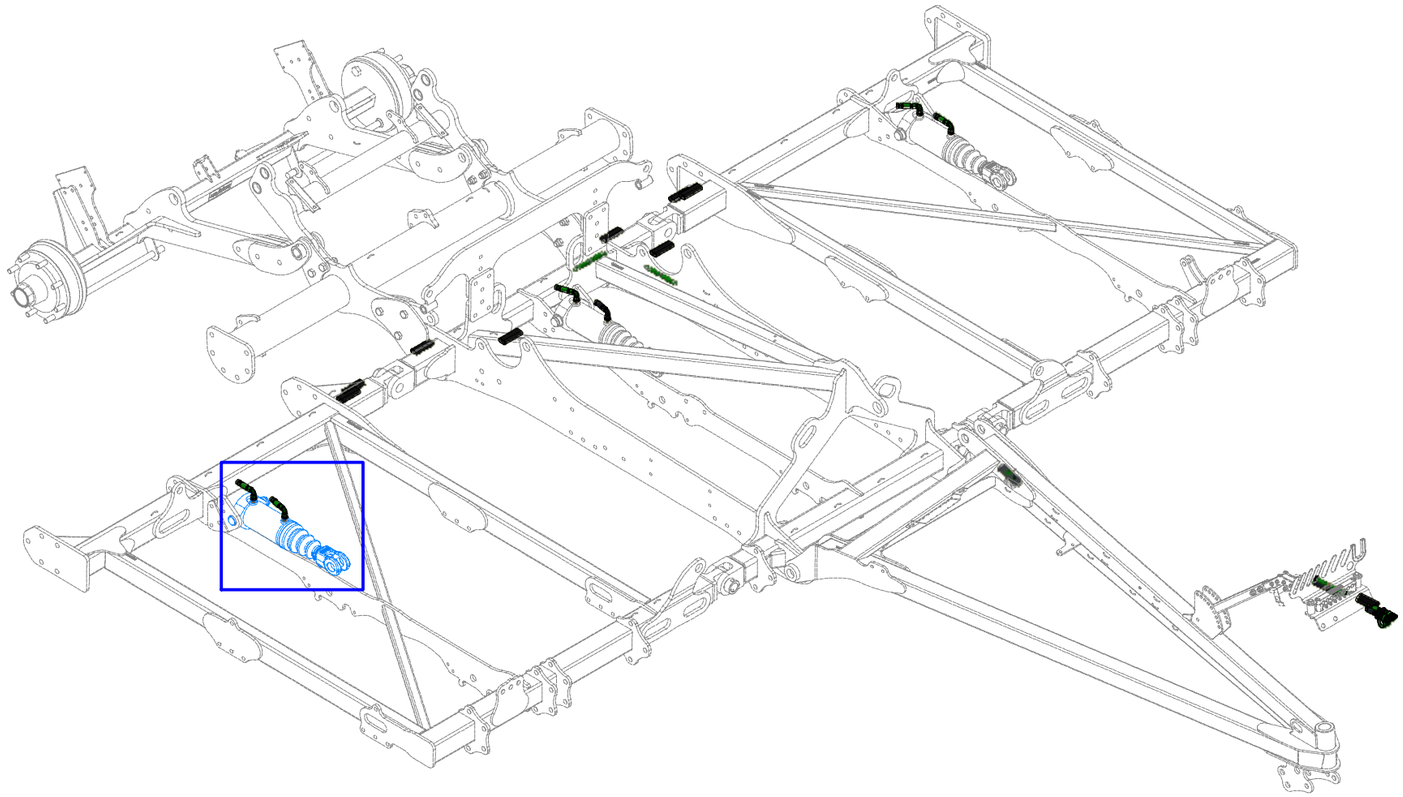

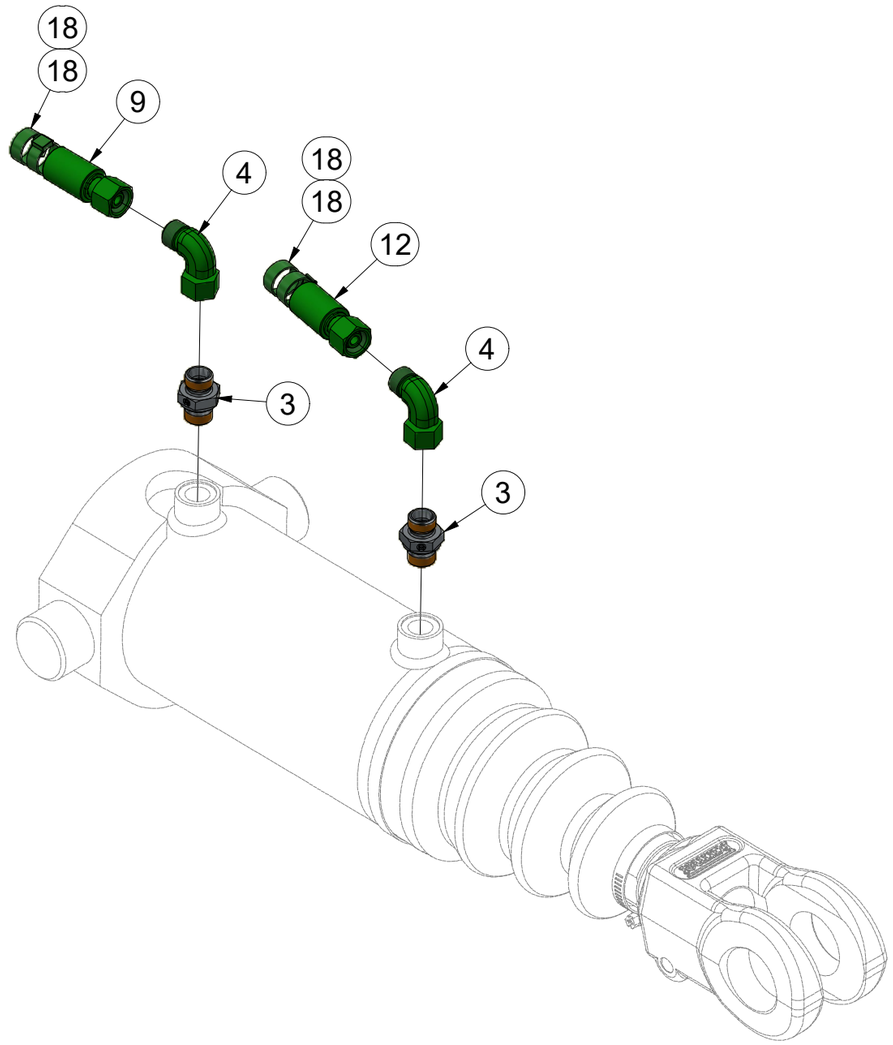

Pos.	Part Number	Pcs.
3	m07906	6
4	m06803	6
9	m05763	2
12	m11385	1
18	m11282	34

(CZ) HYDRAULICKÝ ROZVOD - ZAHLUBOVÁNÍ
(D) HYDRAULISCHE VERTEILLEITUNG - EINSENKUNG
(F) CONDUIT HYDRAULIQUE - L'ENFONCEMENT
(GB) HYDRAULIC DISTRIBUTION - RECESSING
(RU) ГИДРАВЛИЧЕСКОЕ РАСПРЕДЕЛЕНИЕ - ЗАГЛУБЛЕНИЕ
(PL) HYDRAULICZNY PRZEWÓD - ZAGŁĘBIENIA

VZ00064407

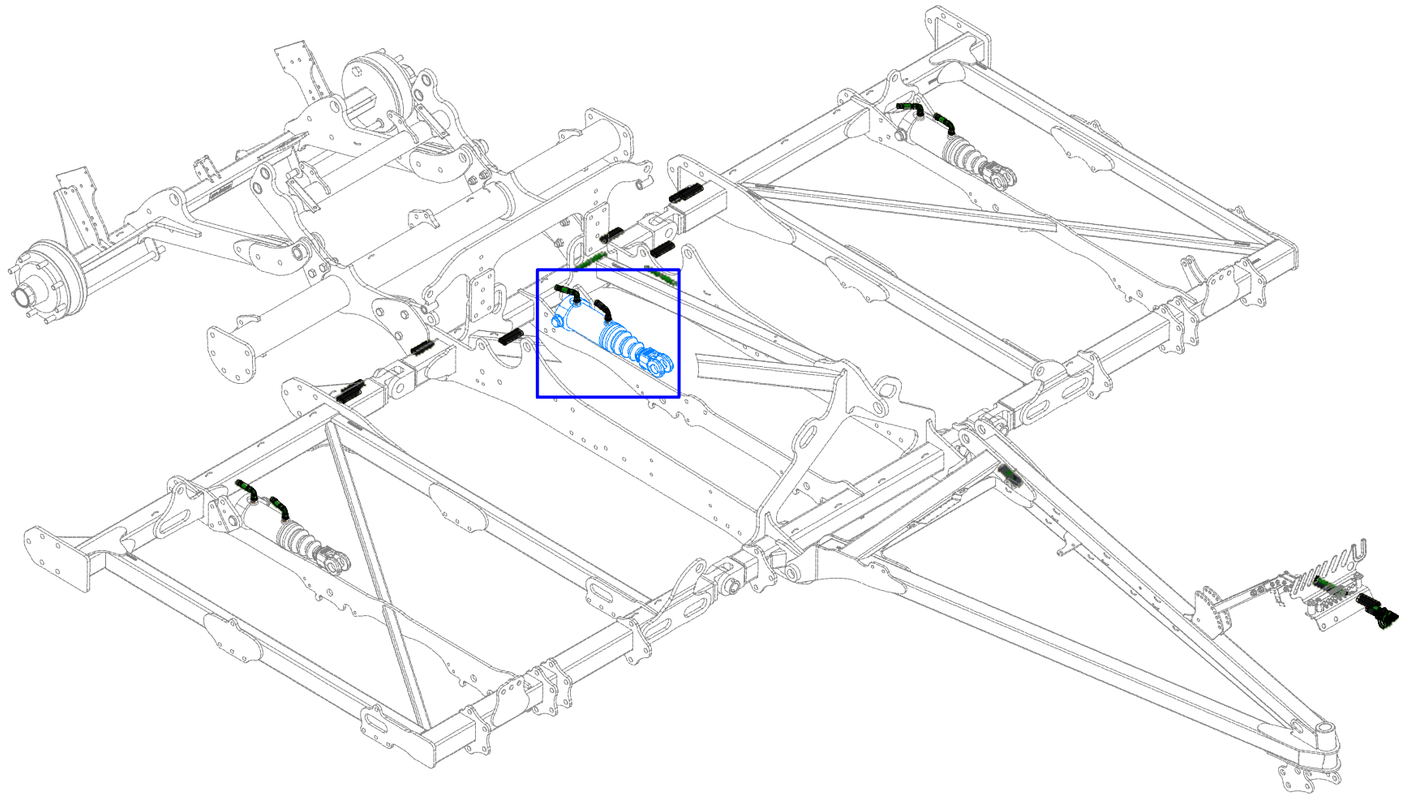

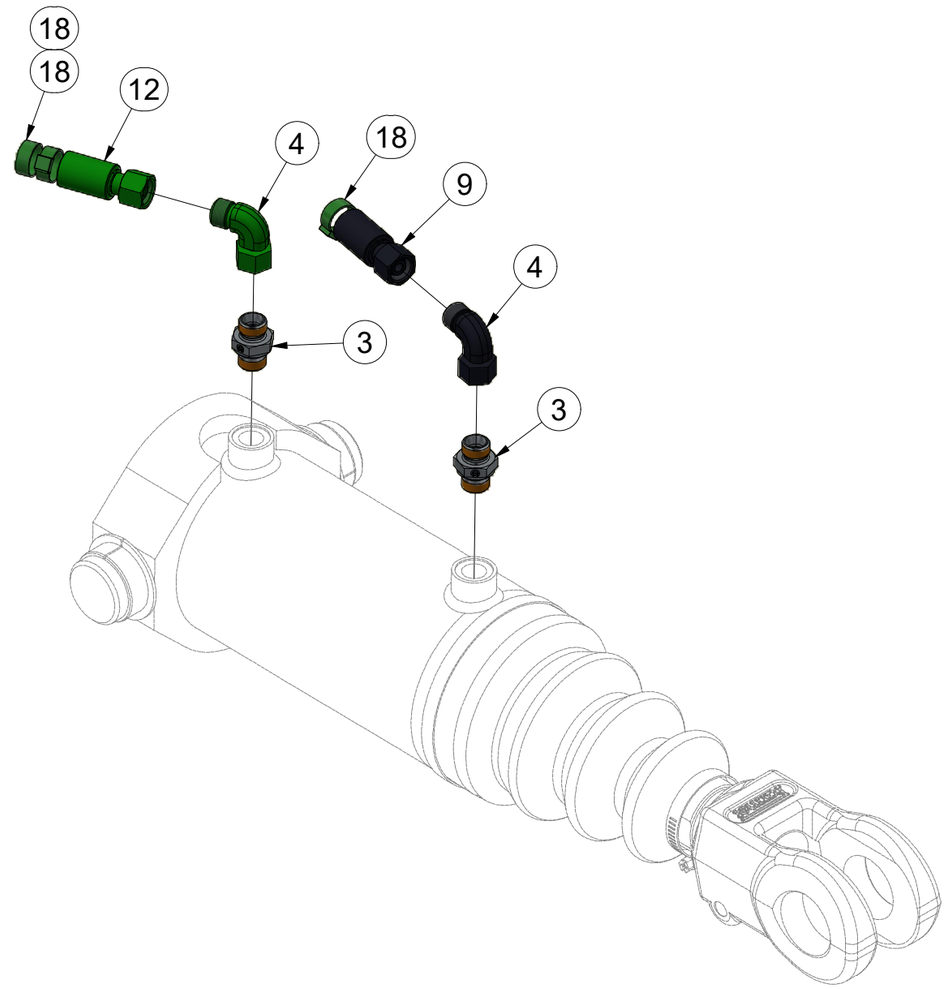

Pos.	Part Number	Pcs.
3	m07906	6
4	m06803	6
9	m05763	2
12	m11385	1
18	m11282	34

CZ HYDRAULICKÝ ROZVOD - ZAHLUBOVÁNÍ

D HYDRAULISCHE VERTEILLEITUNG - EINSENKUNG

F CONDUIT HYDRAULIQUE - L'ENFONCEMENT

GB HYDRAULIC DISTRIBUTION - RECESSING

RU ГИДРАВЛИЧЕСКОЕ РАСПРЕДЕЛЕНИЕ - ЗАГЛУБЛЕНИЕ

PL HYDRAULICZNY PRZEWÓD - ZAGŁĘBIENIA

VZ00064407

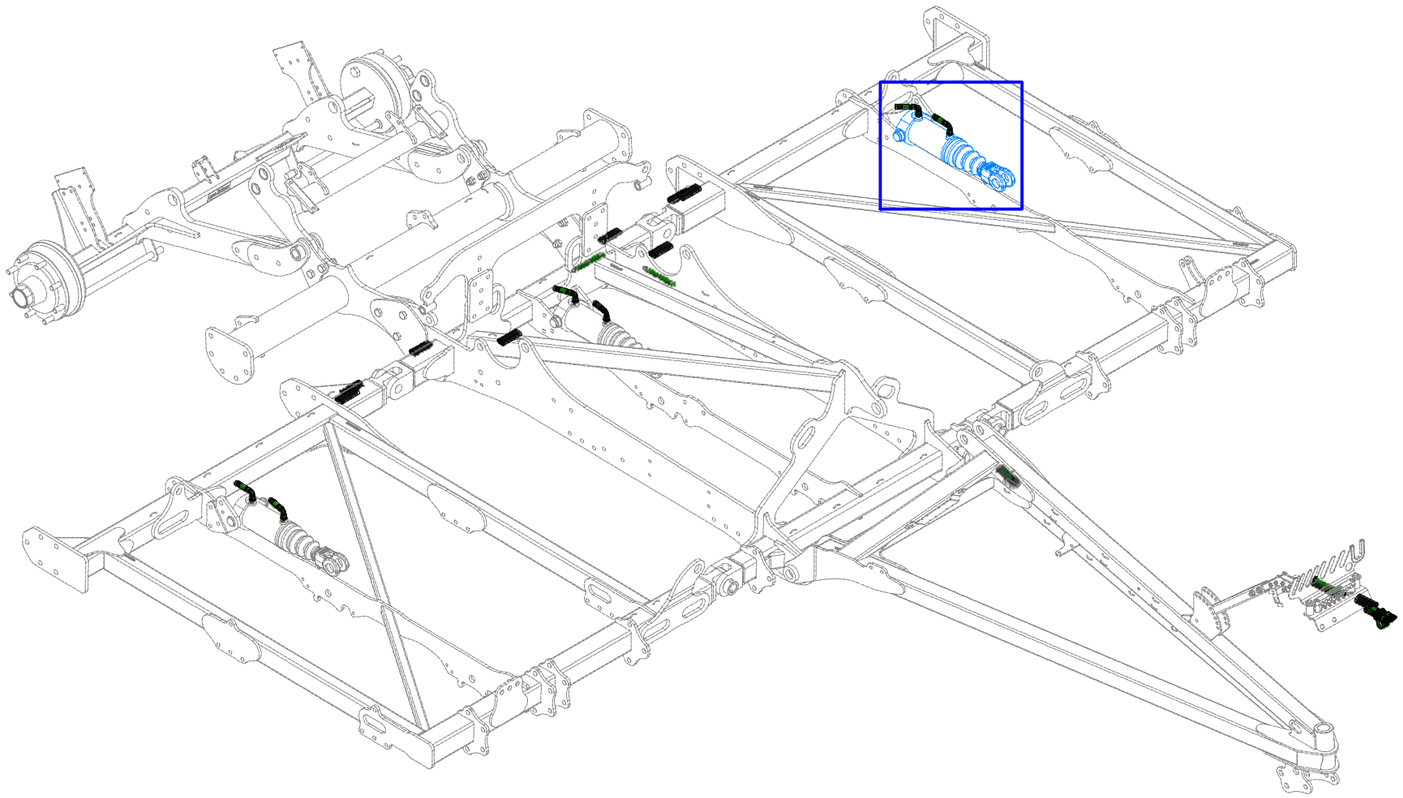

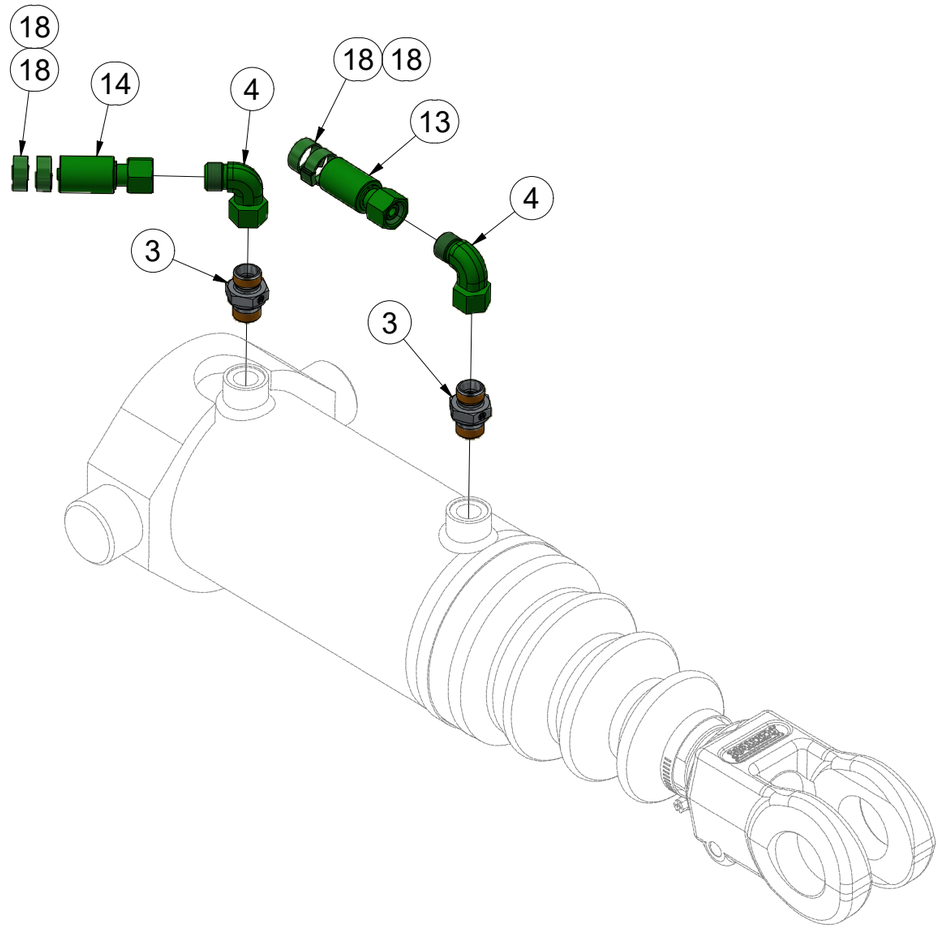

Pos.	Part Number	Pcs.
3	m07906	6
4	m06803	6
13	m08526	1
14	m15321	1
18	m11282	34

(CZ) HYDRAULICKÝ ROZVOD NÁPRAVY

(D) HYDRAULISCHE VERTEILLEITUNG ACHSE

(F) CONDUIT HYDRAULIQUE DE L'ESSIEU

(GB) HYDRAULIC AXLE DISTRIBUTION

(RU) ГИДРАВЛИЧЕСКОЕ РАСПРЕДЕЛЕНИЕ ОСИ

(PL) HYDRAULICZNY PRZEWÓD OSI

VZ00064410

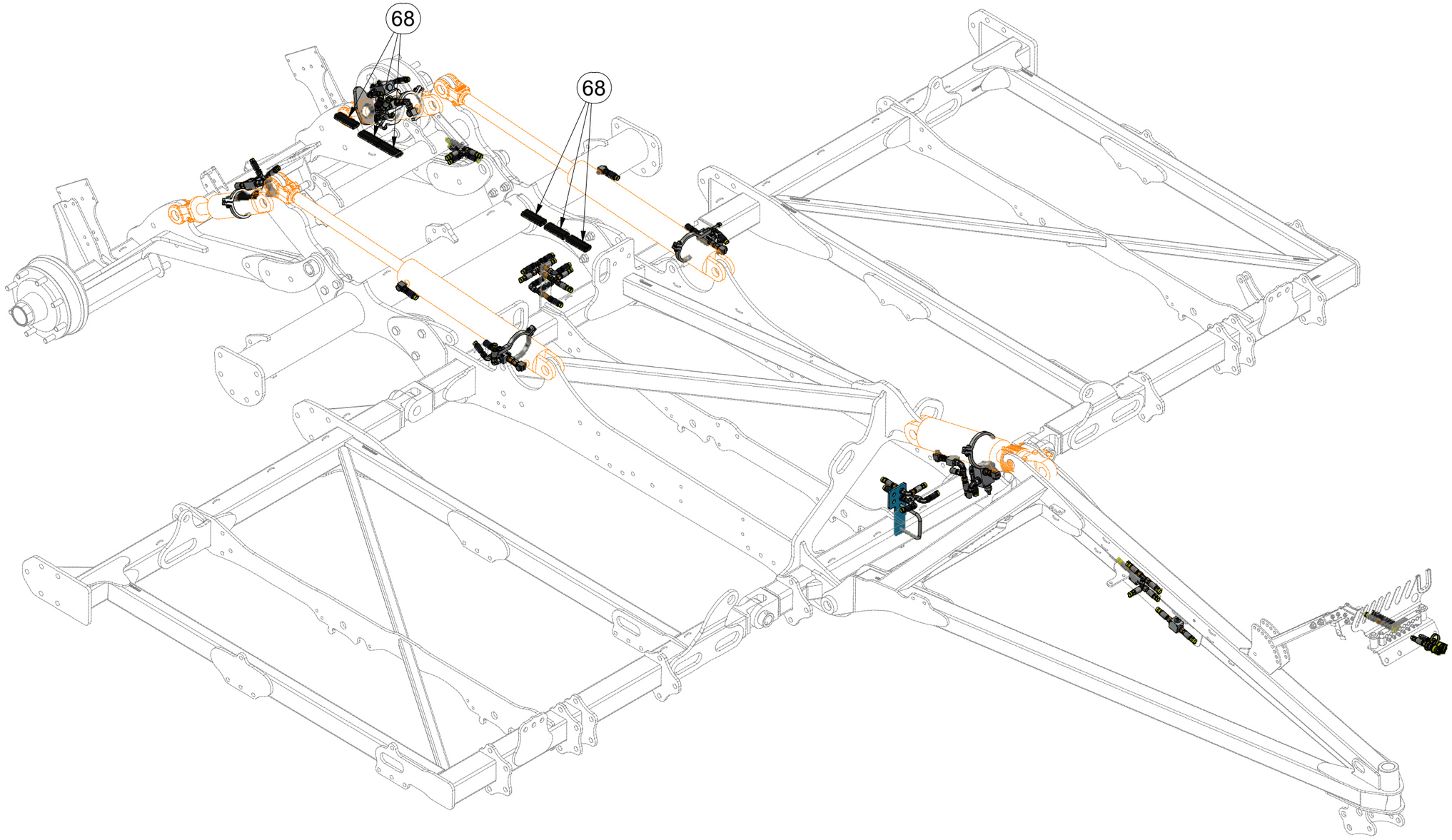

CZ HYDRAULICKÝ ROZVOD NÁPRAVY

D HYDRAULISCHE VERTEILLEITUNG ACHSE

F CONDUIT HYDRAULIQUE DE L'ESSIEU

GB HYDRAULIC AXLE DISTRIBUTION

RU ГИДРАВЛИЧЕСКОЕ РАСПРЕДЕЛЕНИЕ ОСИ

PL HYDRAULICZNY PRZEWÓD OSI

VZ00064410

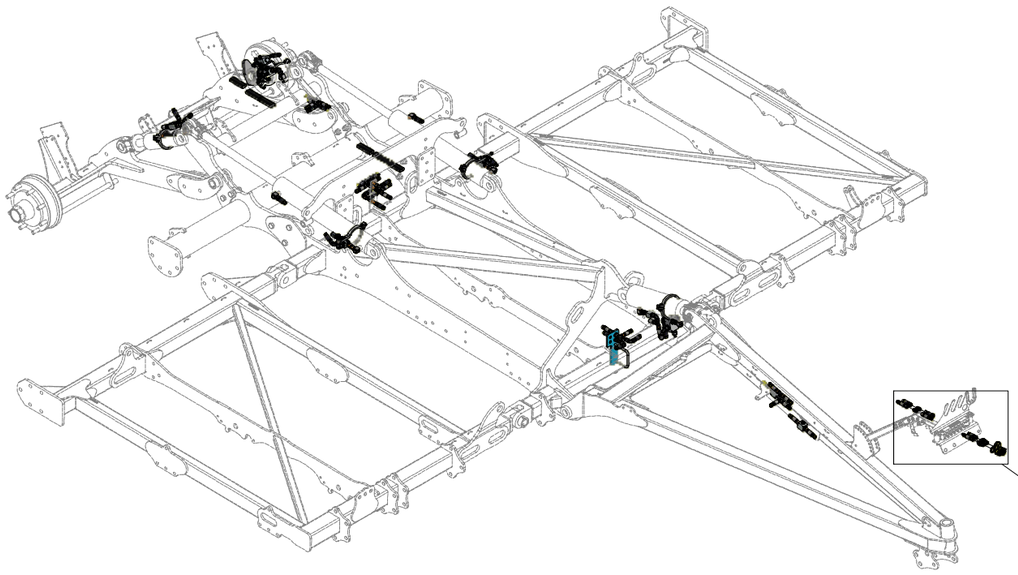

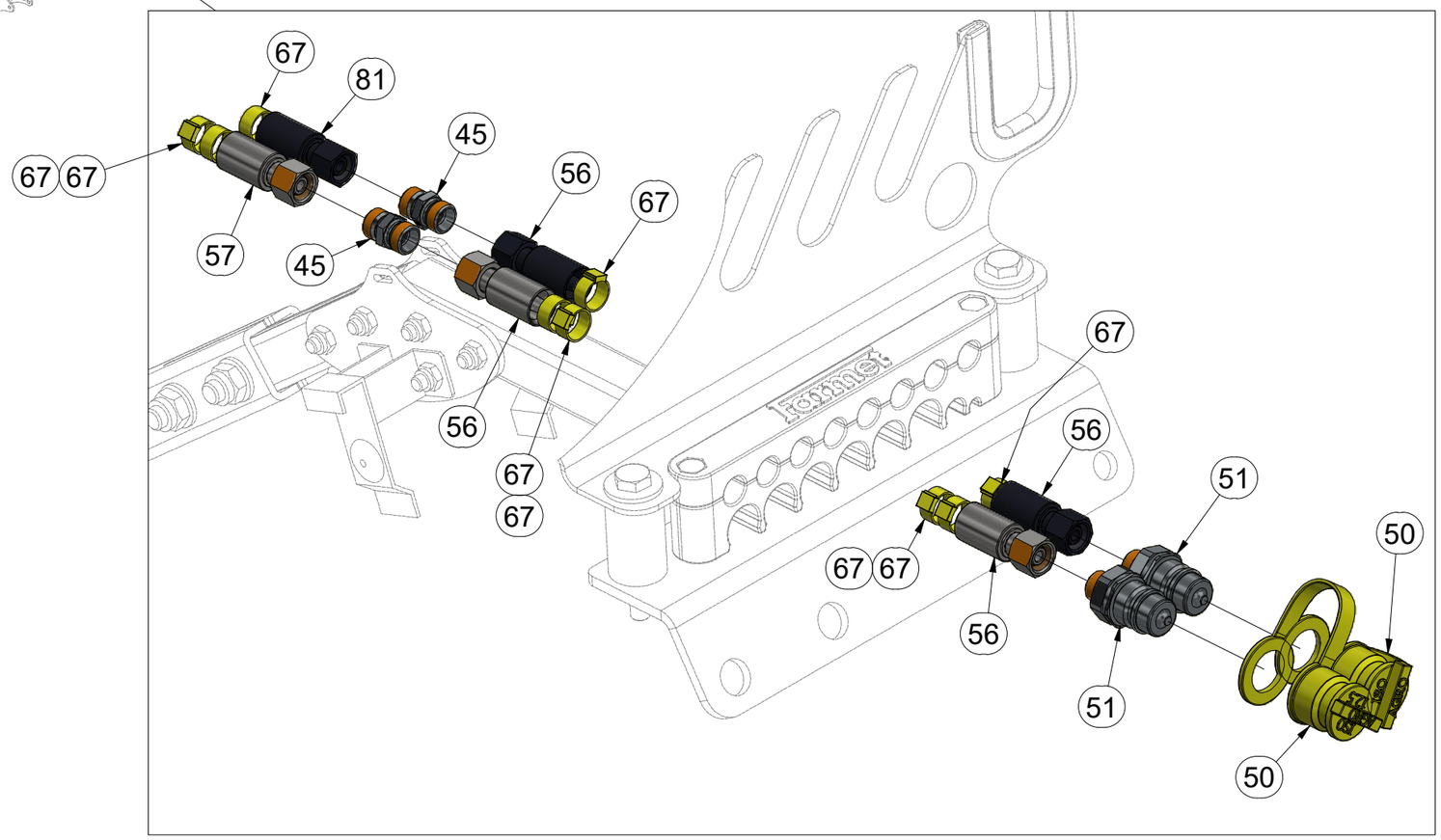

Pos.	Part Number	Pcs.
45	m03213	2
50	m04023	2
51	m03849	2
56	m03714	2
57	m07360	2
67	m11289	74
81	m16372	1

CZ HYDRAULICKÝ ROZVOD NÁPRAVY

D HYDRAULISCHE VERTEILLEITUNG ACHSE

F CONDUIT HYDRAULIQUE DE L'ESSIEU

GB HYDRAULIC AXLE DISTRIBUTION

RU ГИДРАВЛИЧЕСКОЕ РАСПРЕДЕЛЕНИЕ ОСИ

PL HYDRAULICZNY PRZEWÓD OSI

Farmet

VZ00064410

Pos.	Part Number	Pcs.
33	m04623	2
40	m06803	21
42	m03889	3
52	m09629	1
57	m07360	2
60	m09627	3
63	m18177	1
67	m11289	74
77	m01214	1
82	m07647	1

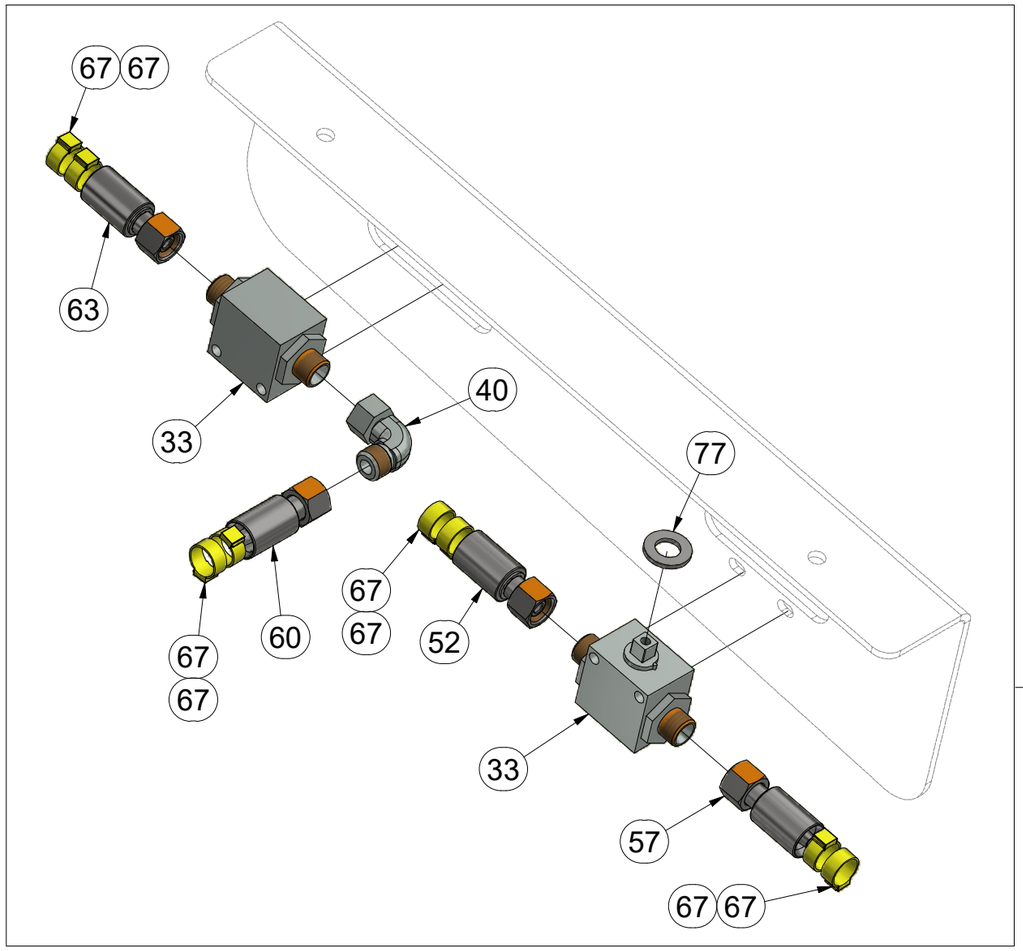

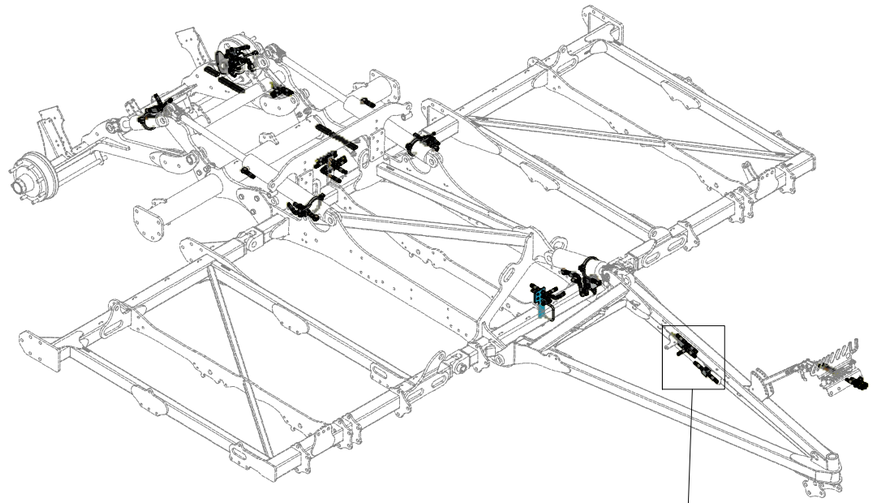

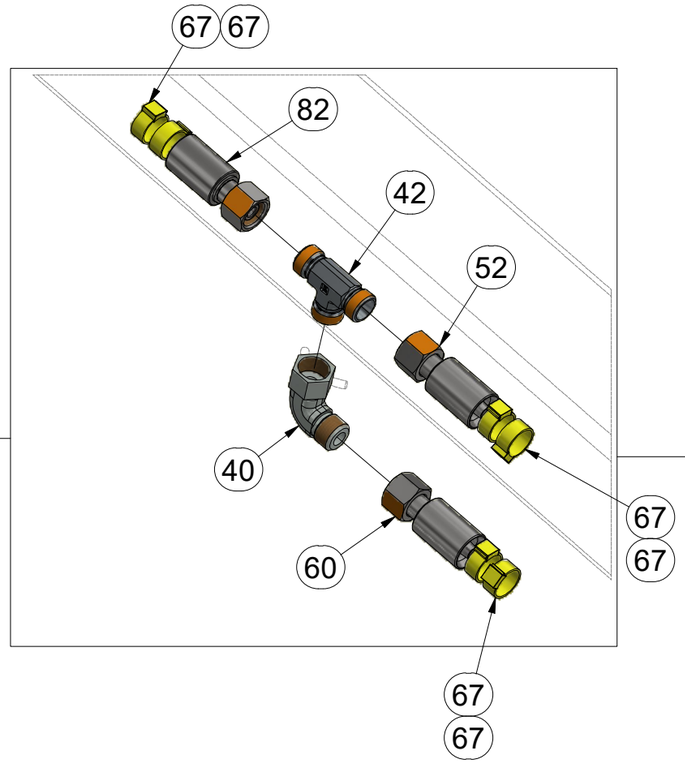

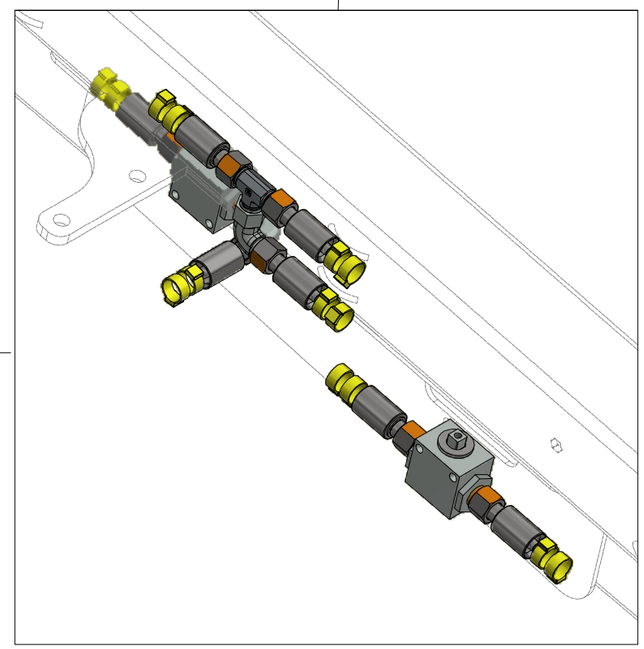

CZ HYDRAULICKÝ ROZVOD NÁPRAVY

D HYDRAULISCHE VERTEILLEITUNG ACHSE

F CONDUIT HYDRAULIQUE DE L'ESSIEU

GB HYDRAULIC AXLE DISTRIBUTION

RU ГИДРАВЛИЧЕСКОЕ РАСПРЕДЕЛЕНИЕ ОСИ

PL HYDRAULICZNY PRZEWÓD OSI

VZ00064410

1.

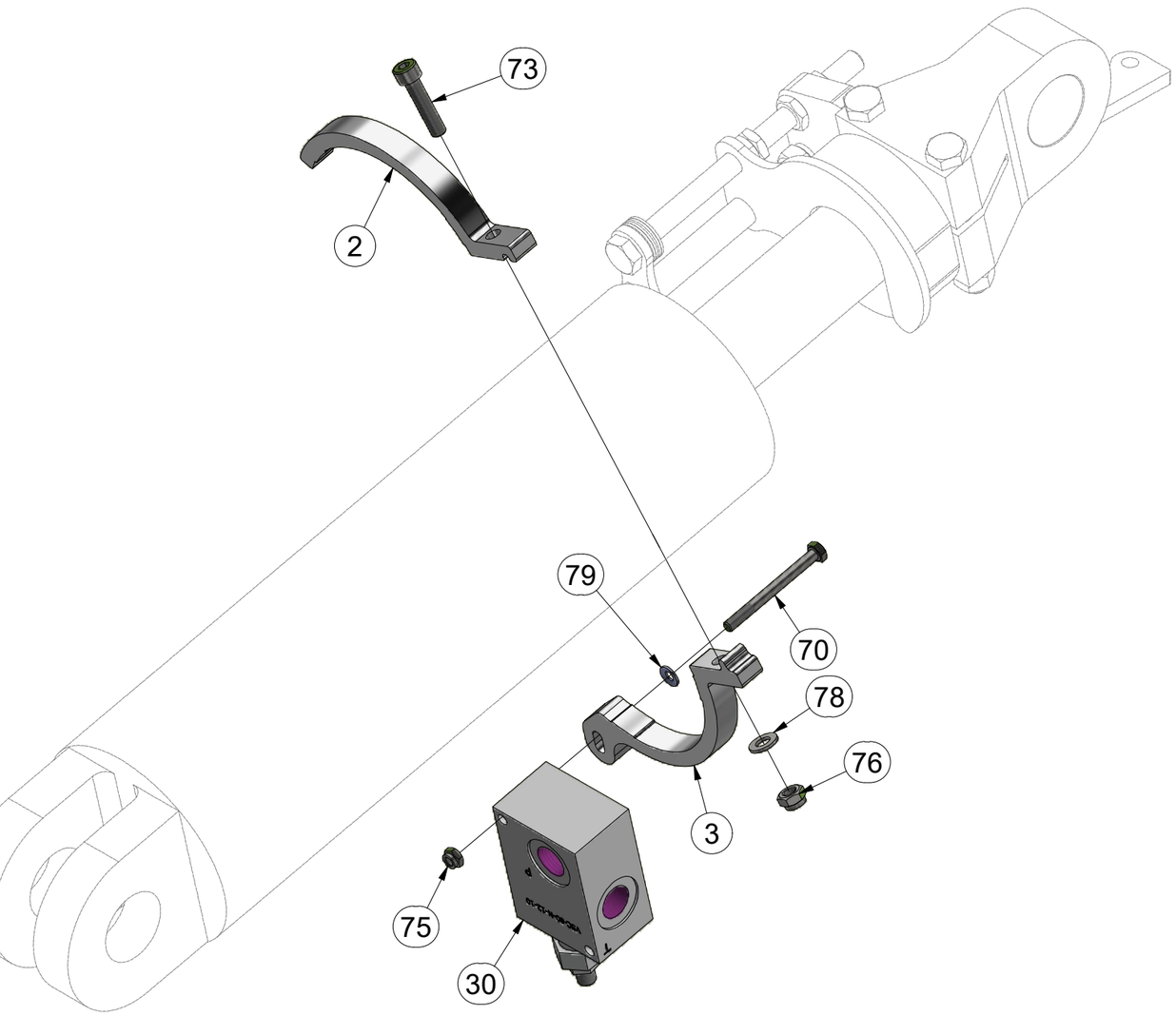

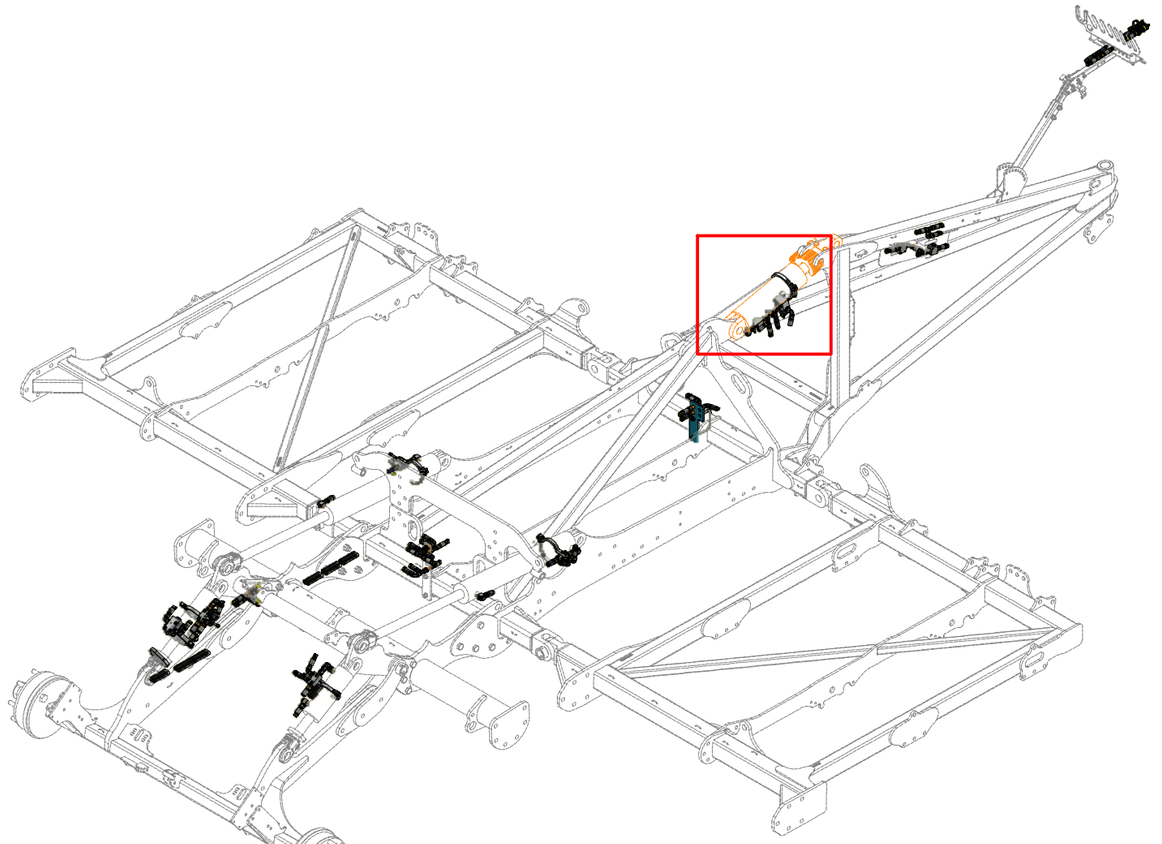

Pos.	Part Number	Pcs.
2	VZ00010114	1
3	VZ00057028	1
30	m25789	1
70	m15271	1
73	m09464	1
75	m05560	1
76	m04503	4
78	m01203	1
79	m18364	1

CZ HYDRAULICKÝ ROZVOD NÁPRAVY
D HYDRAULISCHE VERTEILLEITUNG ACHSE
F CONDUIT HYDRAULIQUE DE L'ESSIEU
GB HYDRAULIC AXLE DISTRIBUTION
RU ГИДРАВЛИЧЕСКОЕ РАСПРЕДЕЛЕНИЕ ОСИ
PL HYDRAULICZNY PRZEWÓD OSI

VZ00064410

2.

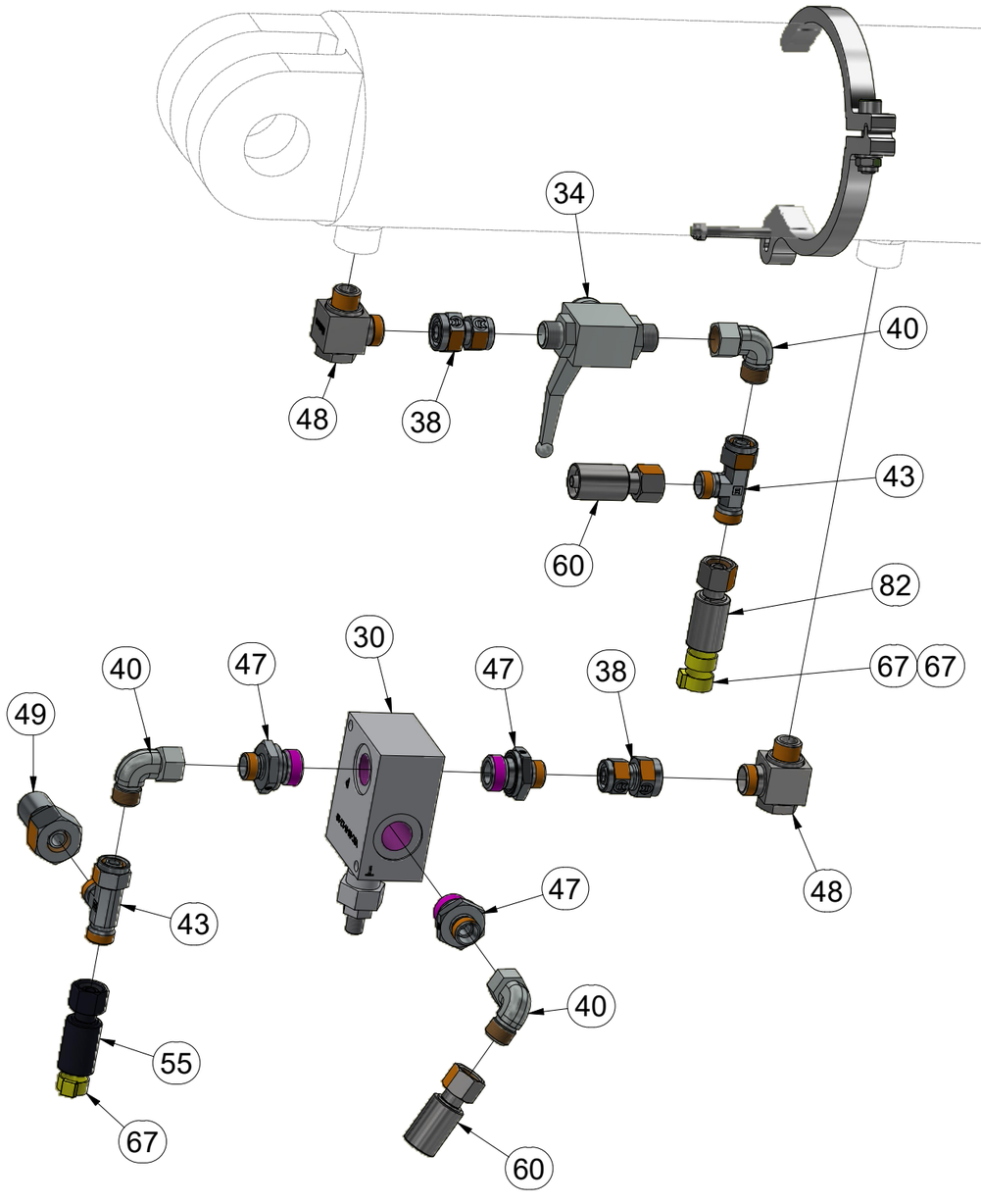

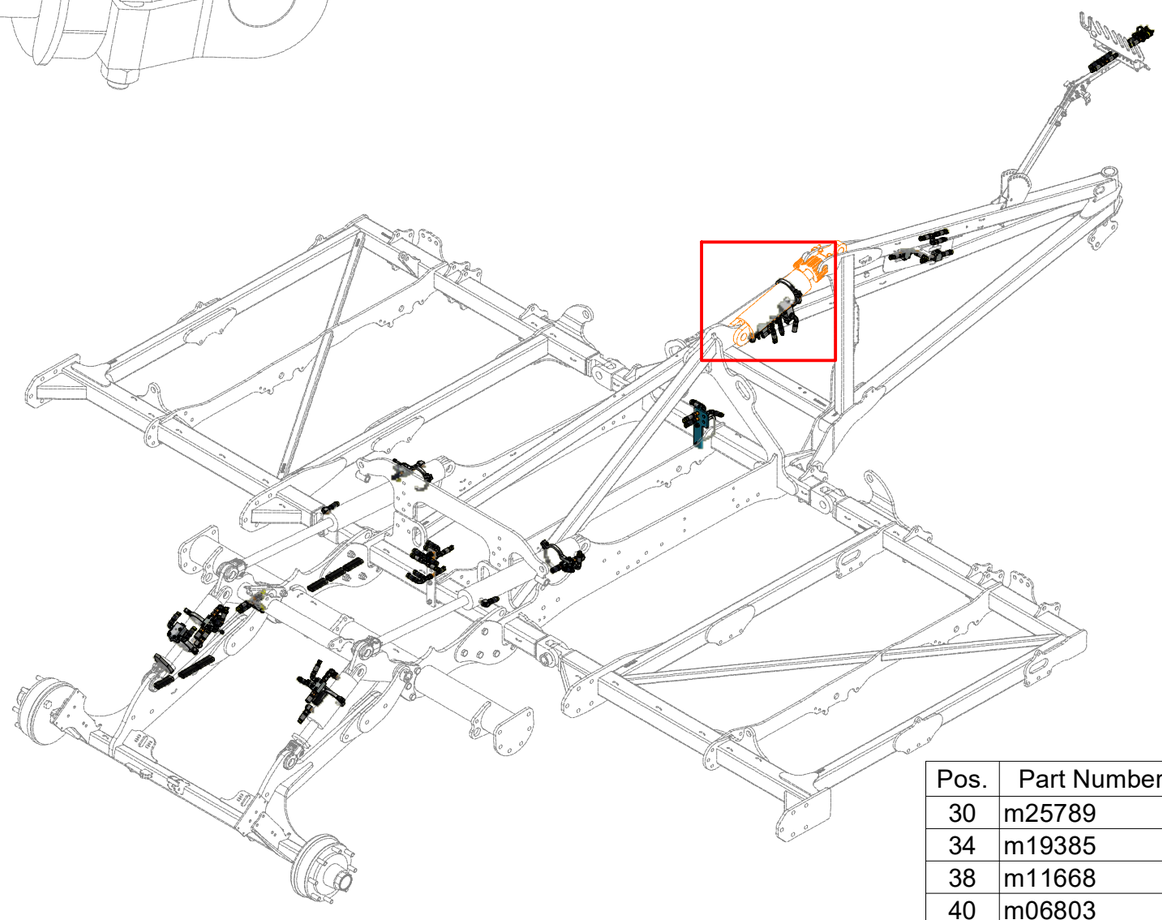

Pos.	Part Number	Pcs.
30	m25789	1
34	m19385	1
38	m11668	2
40	m06803	21
43	m07568	5
47	m04560	3
48	m20882	10
49	m08760	1
55	m03951	3
60	m09627	3
67	m11289	74
82	m07647	1

CZ HYDRAULICKÝ ROZVOD NÁPRAVY

D HYDRAULISCHE VERTEILLEITUNG ACHSE

F CONDUIT HYDRAULIQUE DE L'ESSIEU

GB HYDRAULIC AXLE DISTRIBUTION

RU ГИДРАВЛИЧЕСКОЕ РАСПРЕДЕЛЕНИЕ ОСИ

PL HYDRAULICZNY PRZEWÓD OSI

VZ00064410

Pos.	Part Number	Pcs.
5	VZ00045585	1
69	m10074	1
74	m04301	4

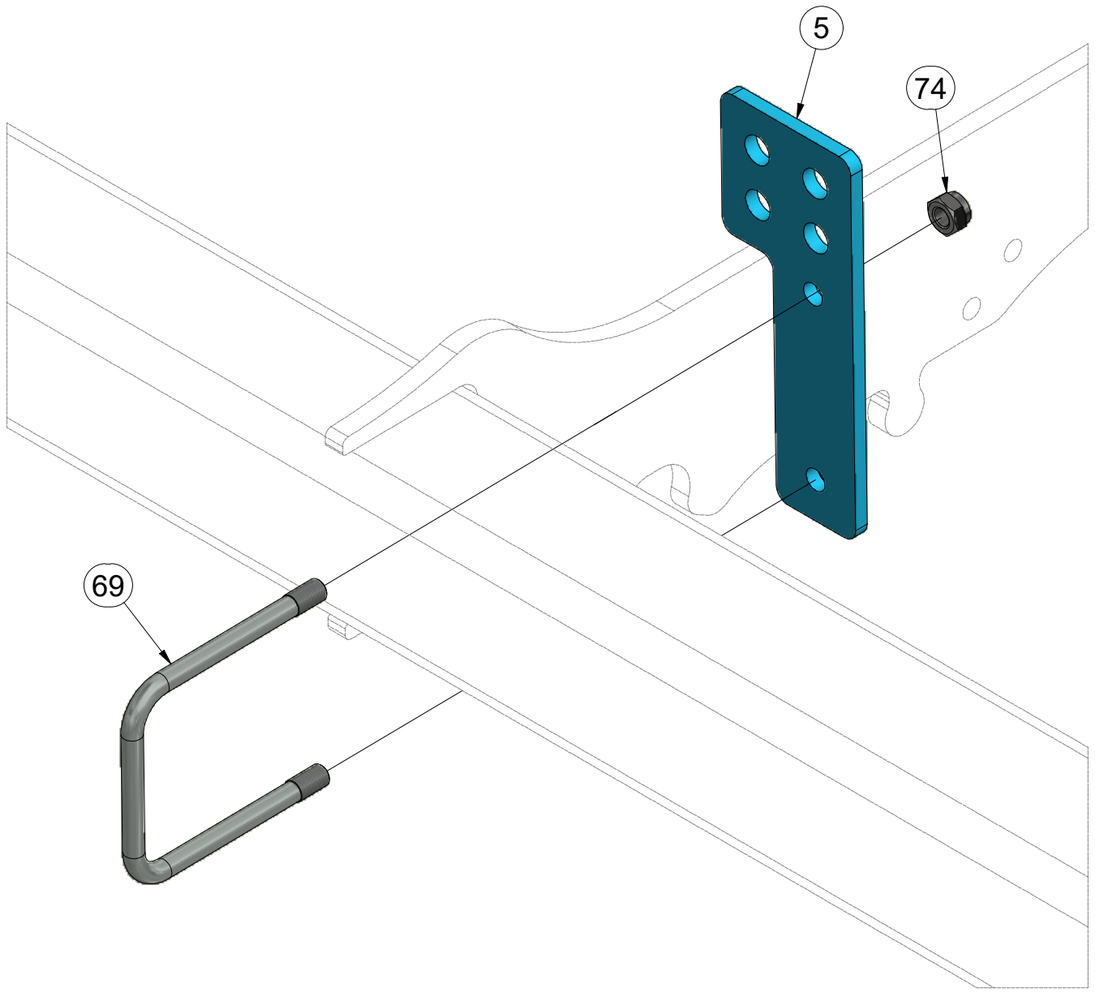

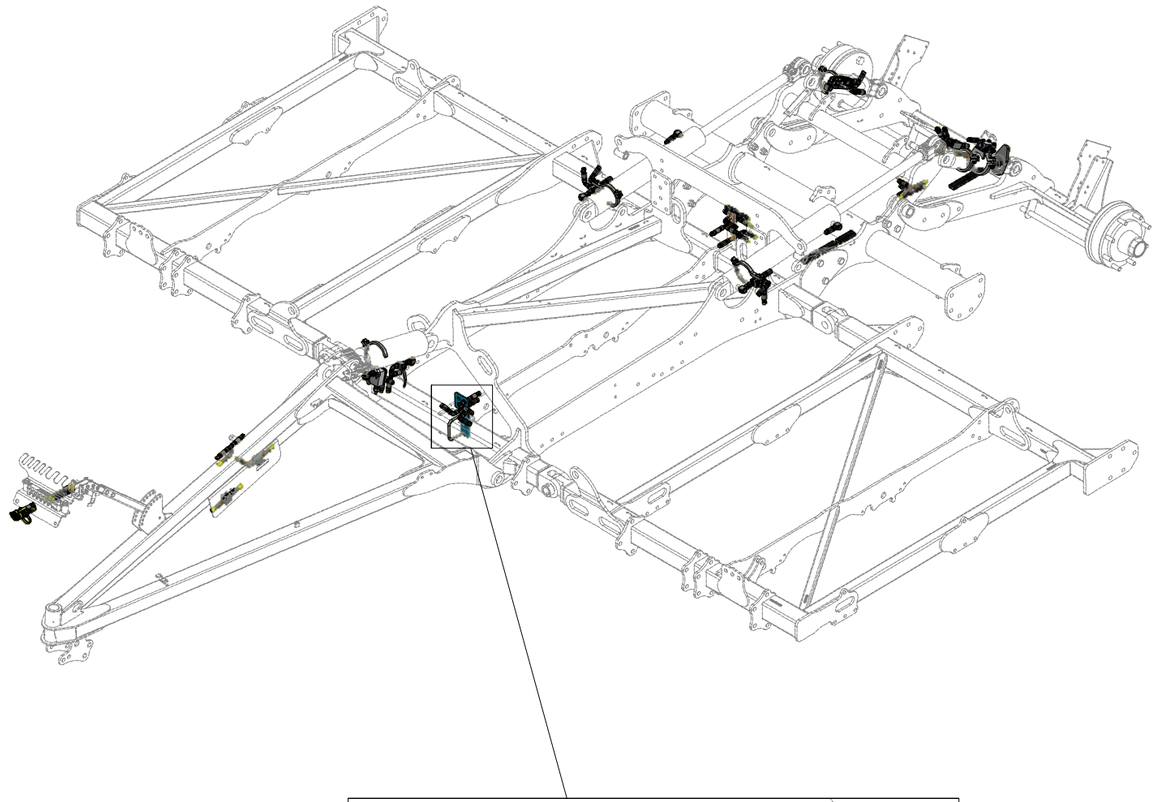

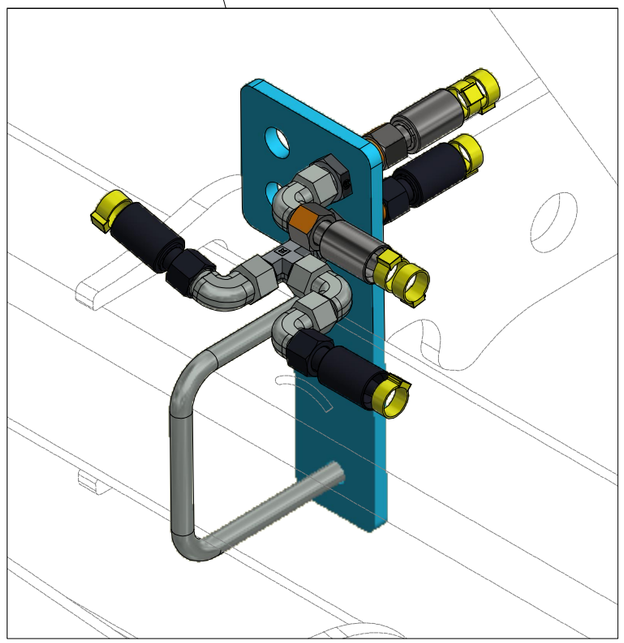

CZ HYDRAULICKÝ ROZVOD NÁPRAVY

D HYDRAULISCHE VERTEILLEITUNG ACHSE

F CONDUIT HYDRAULIQUE DE L'ESSIEU

GB HYDRAULIC AXLE DISTRIBUTION

RU ГИДРАВЛИЧЕСКОЕ РАСПРЕДЕЛЕНИЕ ОСИ

PL HYDRAULICZNY PRZEWÓD OSI

Farmet

VZ00064410

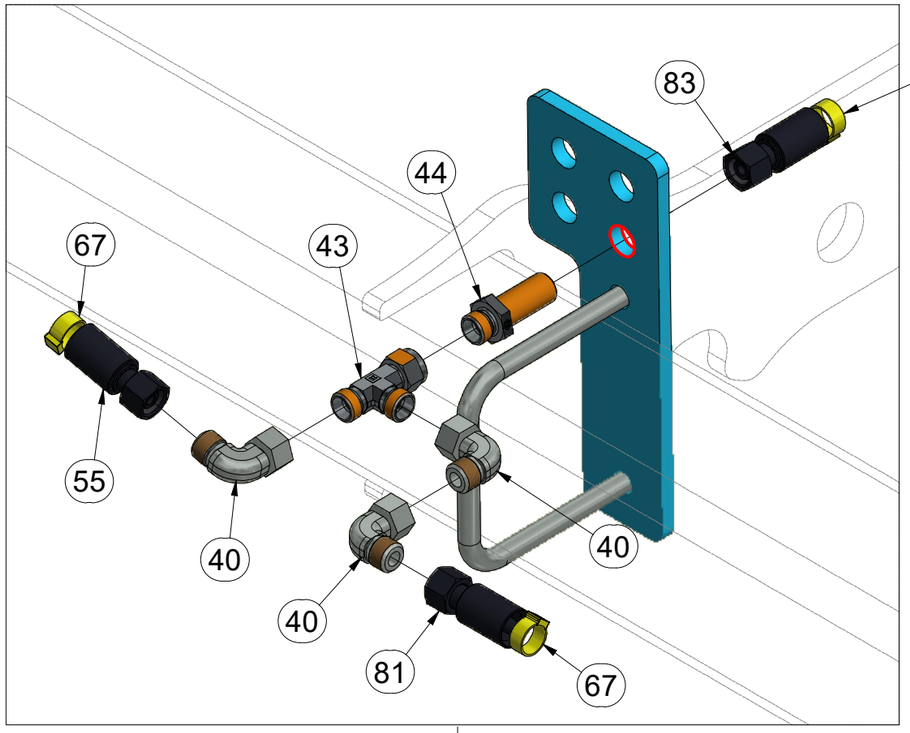

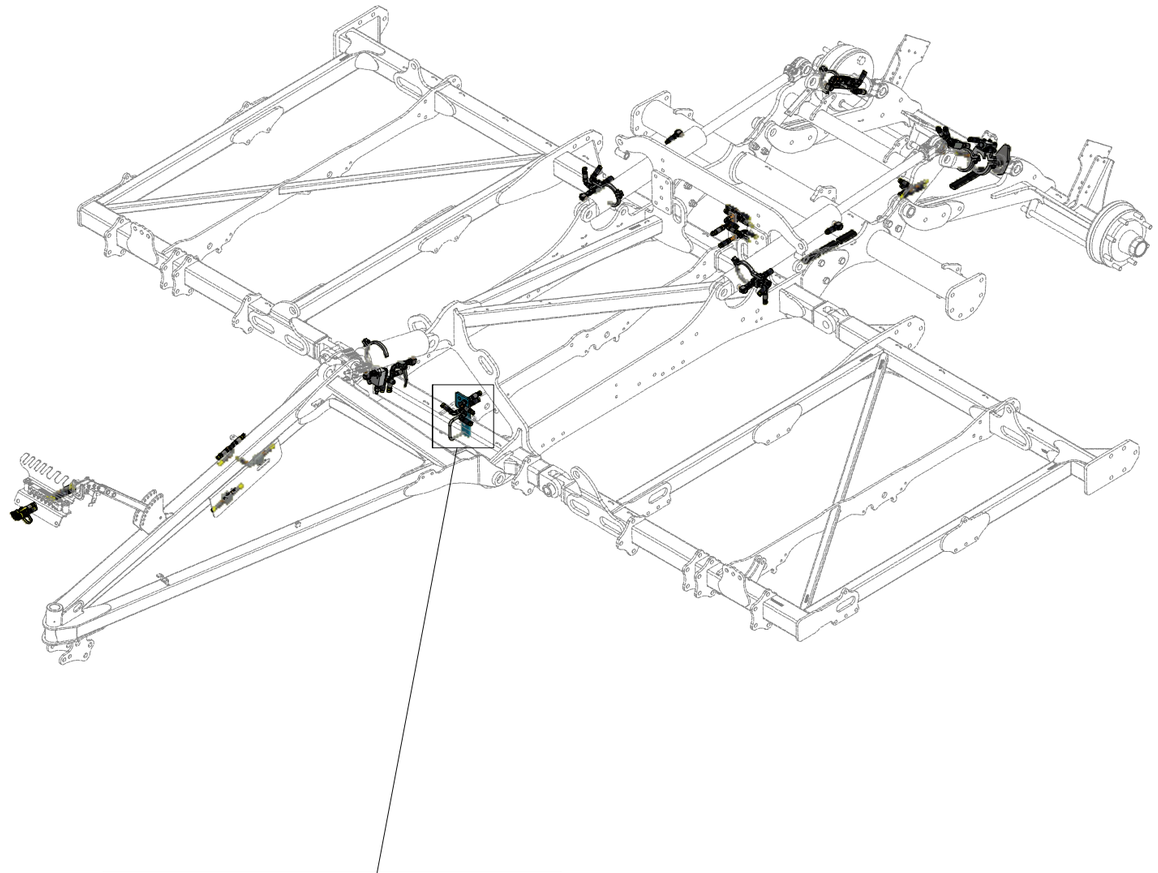

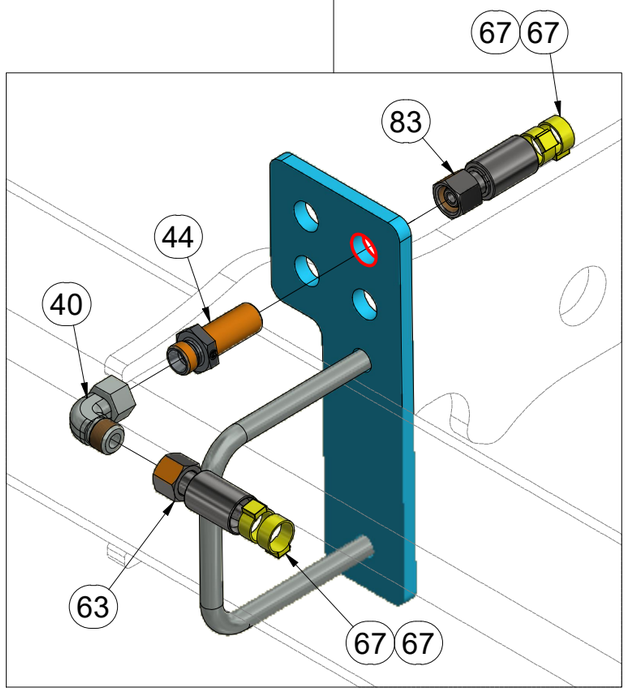

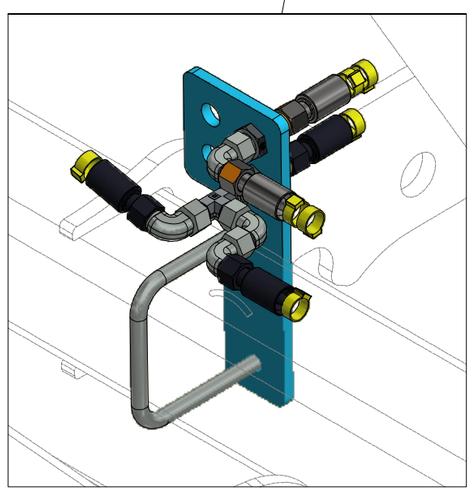

Pos.	Part Number	Pcs.
40	m06803	21
43	m07568	5
44	m11768	5
55	m03951	3
63	m18177	1
67	m11289	74
81	m16372	1
83	m17442	2

CZ HYDRAULICKÝ ROZVOD NÁPRAVY

D HYDRAULISCHE VERTEILLEITUNG ACHSE

F CONDUIT HYDRAULIQUE DE L'ESSIEU

GB HYDRAULIC AXLE DISTRIBUTION

RU ГИДРАВЛИЧЕСКОЕ РАСПРЕДЕЛЕНИЕ ОСИ

PL HYDRAULICZNY PRZEWÓD OSI

VZ00064410

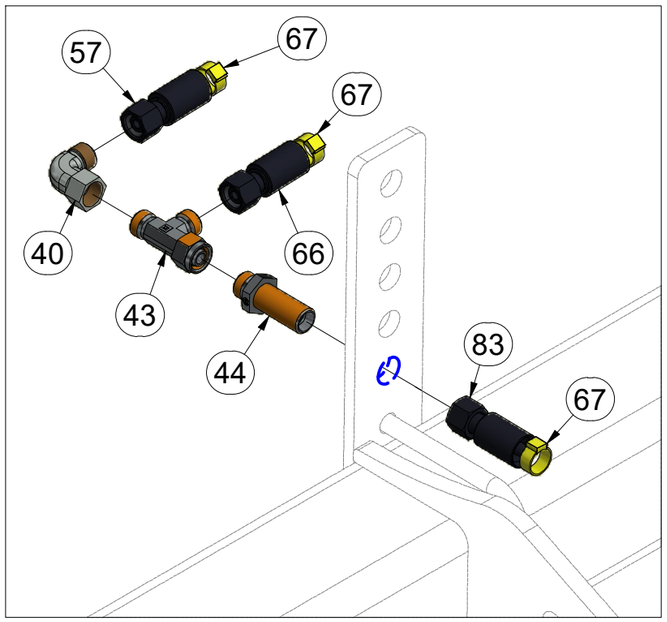

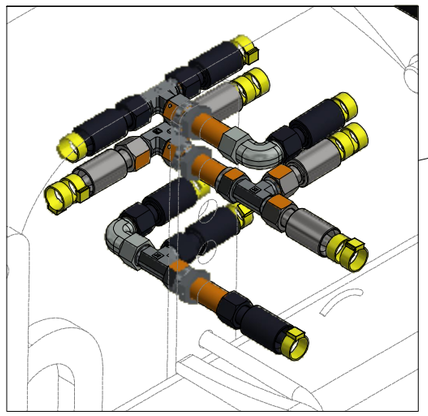

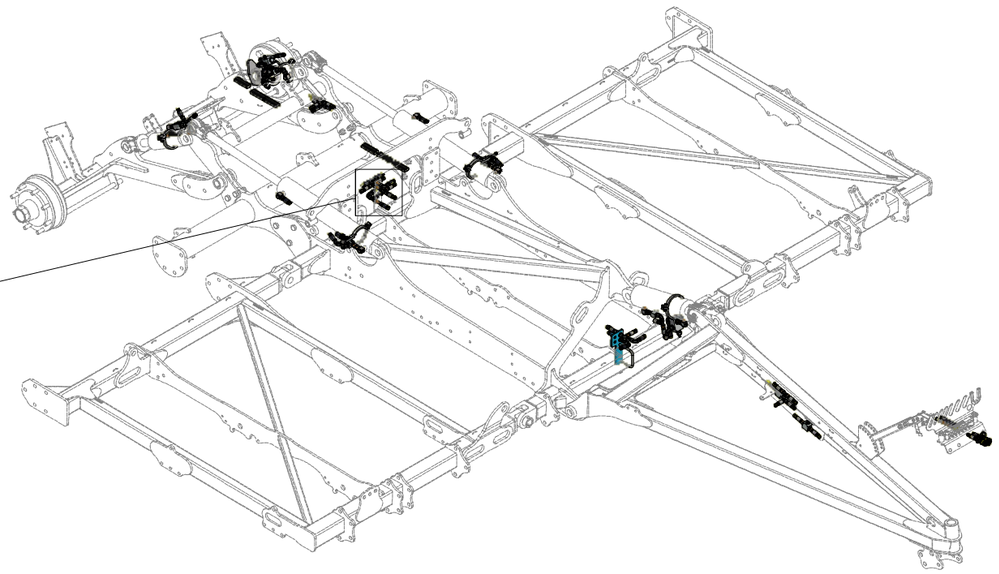

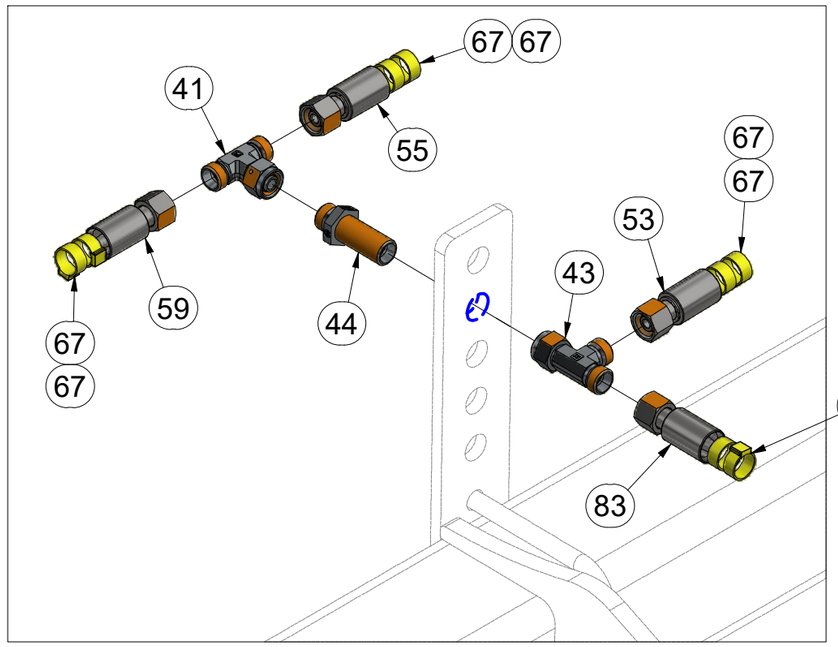

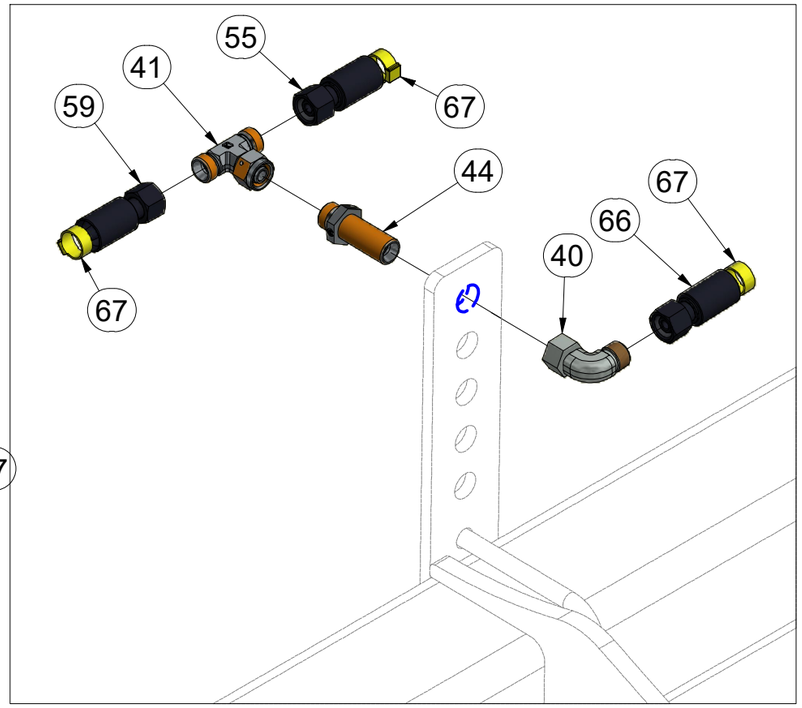

Pos.	Part Number	Pcs.
40	m06803	21
41	m07567	2
43	m07568	5
44	m11768	5
53	m05762	1
55	m03951	3
57	m07360	2
59	m04669	2
66	m15154	2
67	m11289	74
83	m17442	2

CZ HYDRAULICKÝ ROZVOD NÁPRAVY

D HYDRAULISCHE VERTEILLEITUNG ACHSE

F CONDUIT HYDRAULIQUE DE L'ESSIEU

GB HYDRAULIC AXLE DISTRIBUTION

RU ГИДРАВЛИЧЕСКОЕ РАСПРЕДЕЛЕНИЕ ОСИ

PL HYDRAULICZNY PRZEWÓD OSI

Farmet

VZ00064410

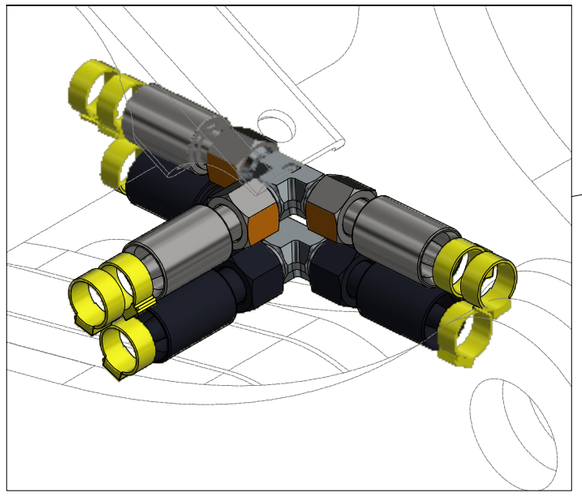

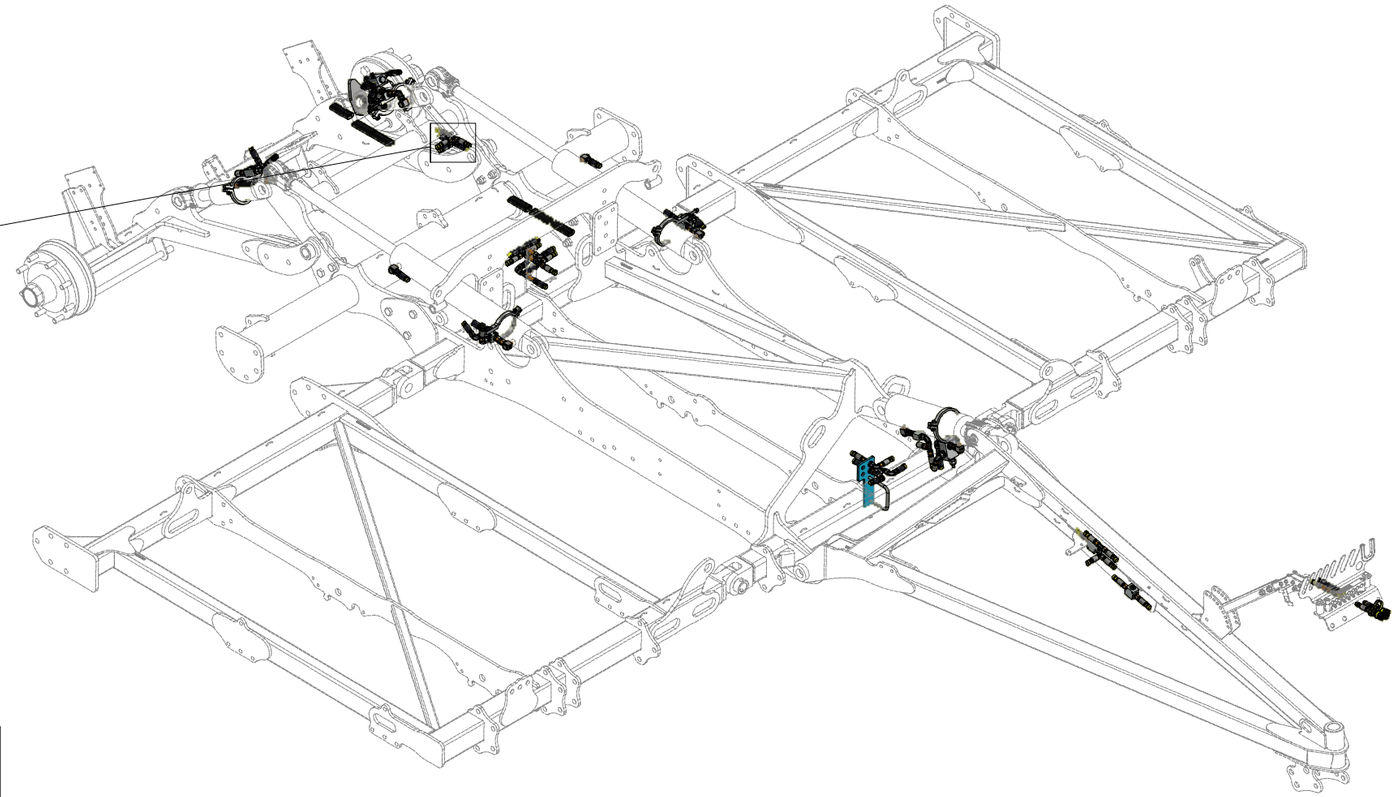

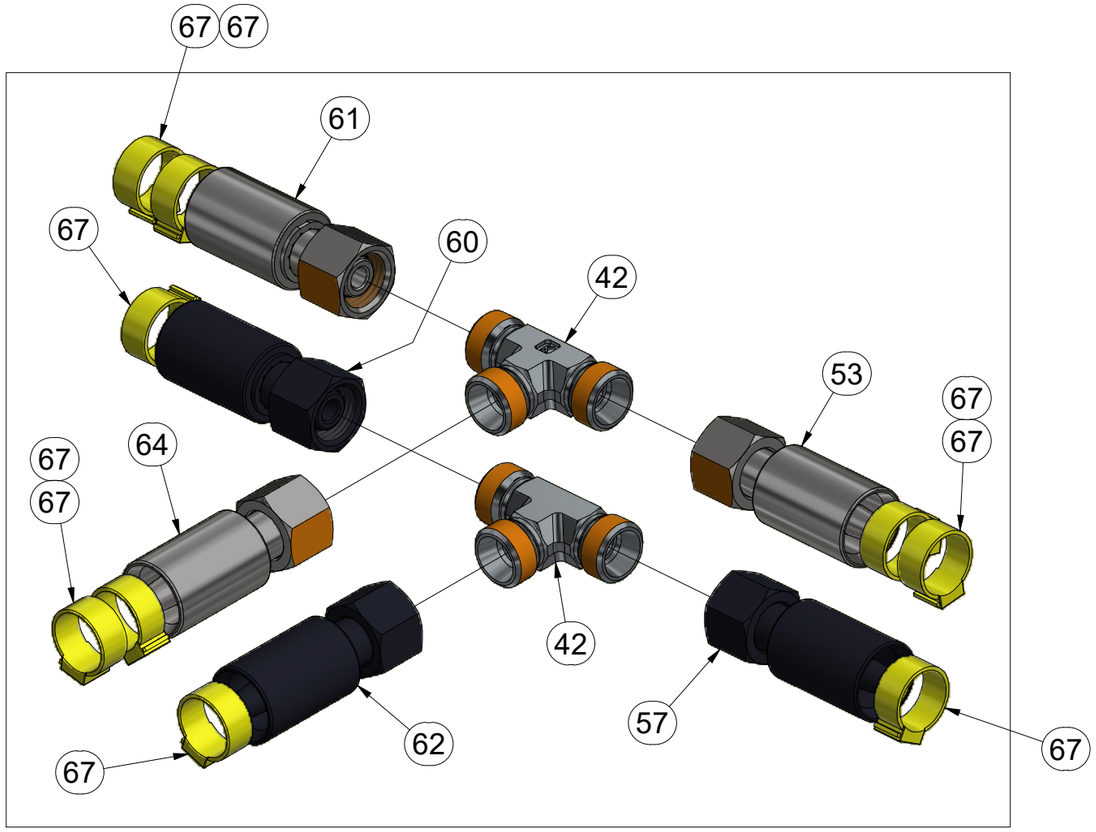

Pos.	Part Number	Pcs.
42	m03889	3
53	m05762	1
57	m07360	2
60	m09627	3
61	m15873	1
62	m07364	1
64	m07646	1
67	m11289	74

CZ HYDRAULICKÝ ROZVOD NÁPRAVY

D HYDRAULISCHE VERTEILLEITUNG ACHSE

F CONDUIT HYDRAULIQUE DE L'ESSIEU

GB HYDRAULIC AXLE DISTRIBUTION

RU ГИДРАВЛИЧЕСКОЕ РАСПРЕДЕЛЕНИЕ ОСИ

PL HYDRAULICZNY PRZEWÓD OSI

VZ00064410

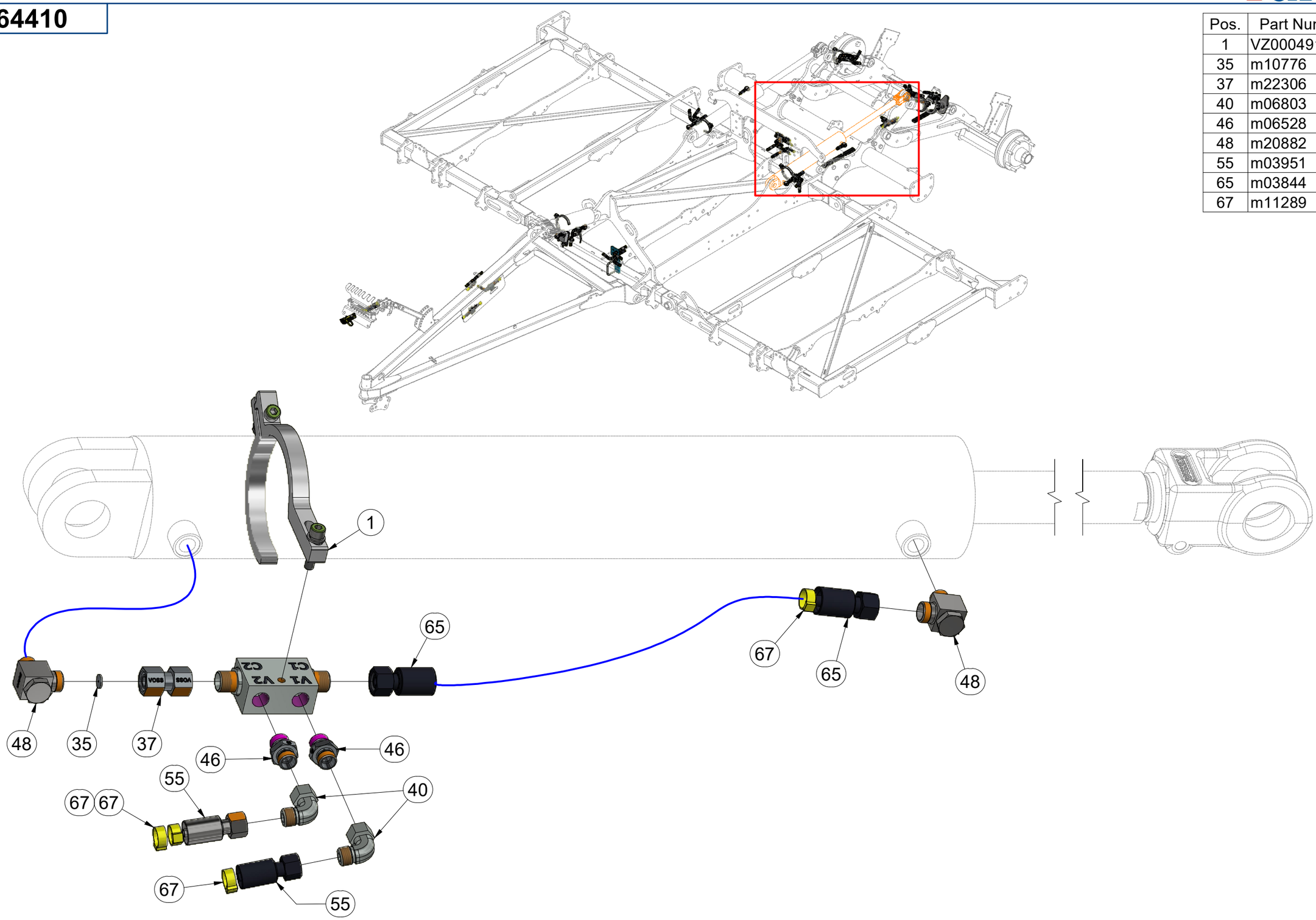

Pos.	Part Number	Pcs.
1	VZ00049190	2
35	m10776	2
37	m22306	4
40	m06803	21
46	m06528	10
48	m20882	10
55	m03951	3
65	m03844	2
67	m11289	74

CZ HYDRAULICKÝ ROZVOD NÁPRAVY

D HYDRAULISCHE VERTEILLEITUNG ACHSE

F CONDUIT HYDRAULIQUE DE L'ESSIEU

GB HYDRAULIC AXLE DISTRIBUTION

RU ГИДРАВЛИЧЕСКОЕ РАСПРЕДЕЛЕНИЕ ОСИ

PL HYDRAULICZNY PRZEWÓD OSI

VZ00064410

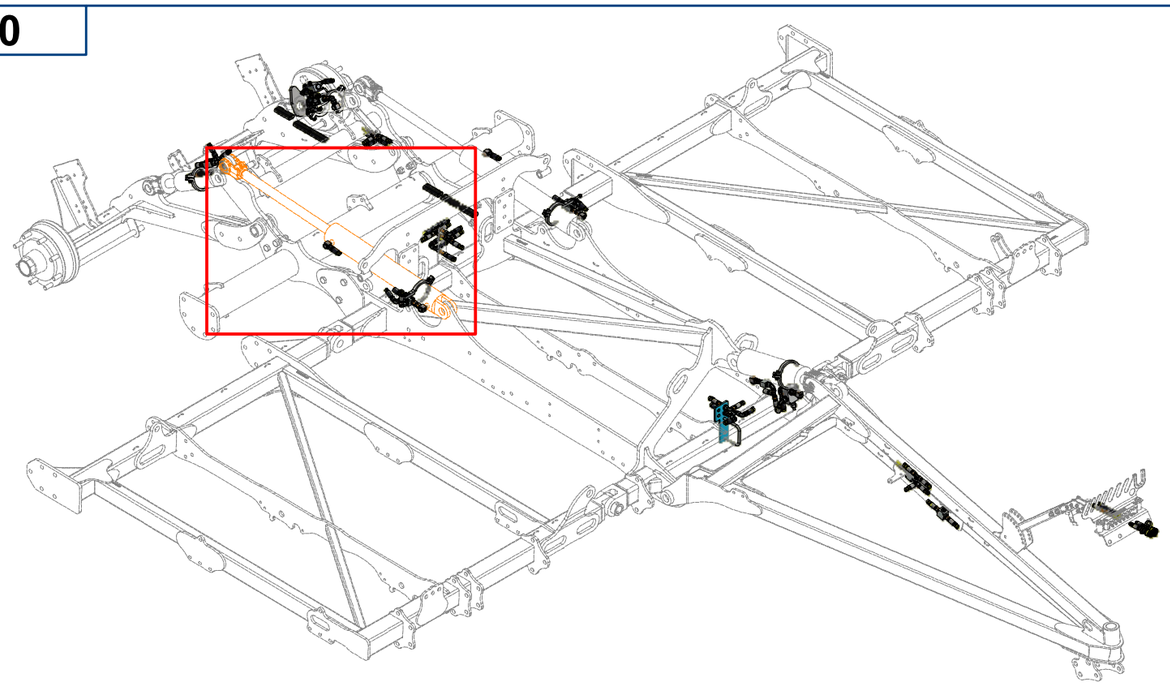

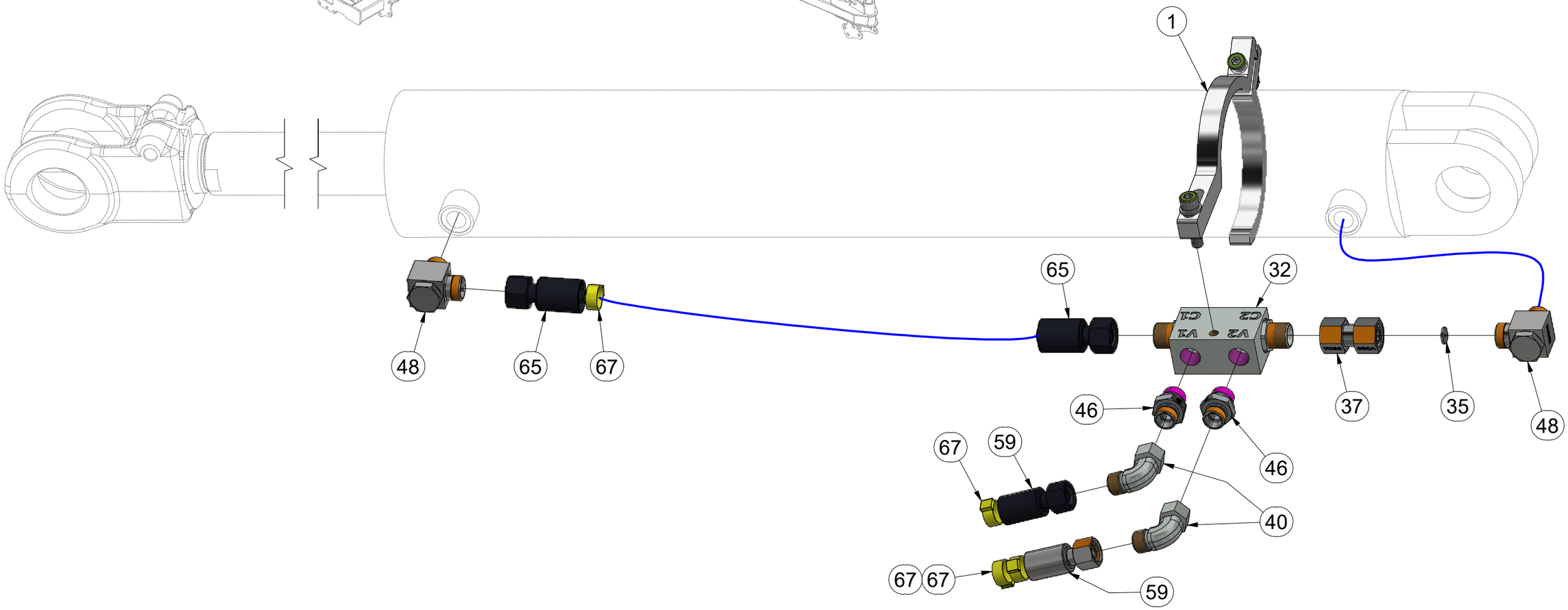

Pos.	Part Number	Pcs.
1	VZ00049190	2
32	m08083	4
35	m10776	2
37	m22306	4
40	m06803	21
46	m06528	10
48	m20882	10
59	m04669	2
65	m03844	2
67	m11289	74

CZ HYDRAULICKÝ ROZVOD NÁPRAVY

D HYDRAULISCHE VERTEILLEITUNG ACHSE

F CONDUIT HYDRAULIQUE DE L'ESSIEU

GB HYDRAULIC AXLE DISTRIBUTION

RU ГИДРАВЛИЧЕСКОЕ РАСПРЕДЕЛЕНИЕ ОСИ

PL HYDRAULICZNY PRZEWÓD OSI

VZ00064410

Pos.	Part Number	Pcs.
6	VZ00010412	2
32	m08083	4
36	m10762	2
37	m22306	4
39	m07654	2
40	m06803	21
46	m06528	10
48	m20882	10
54	m03845	2
62	m07364	1
64	m07646	1
67	m11289	74
68	m11183	7

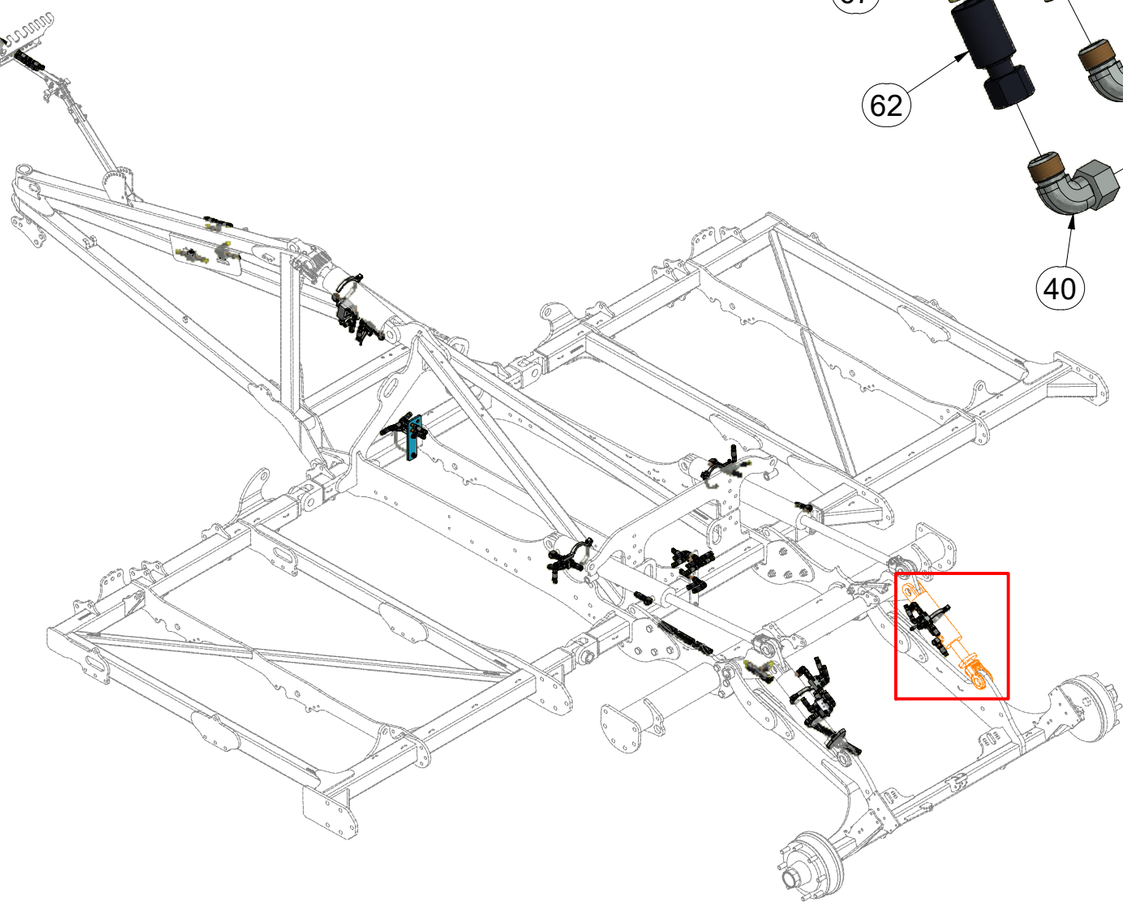

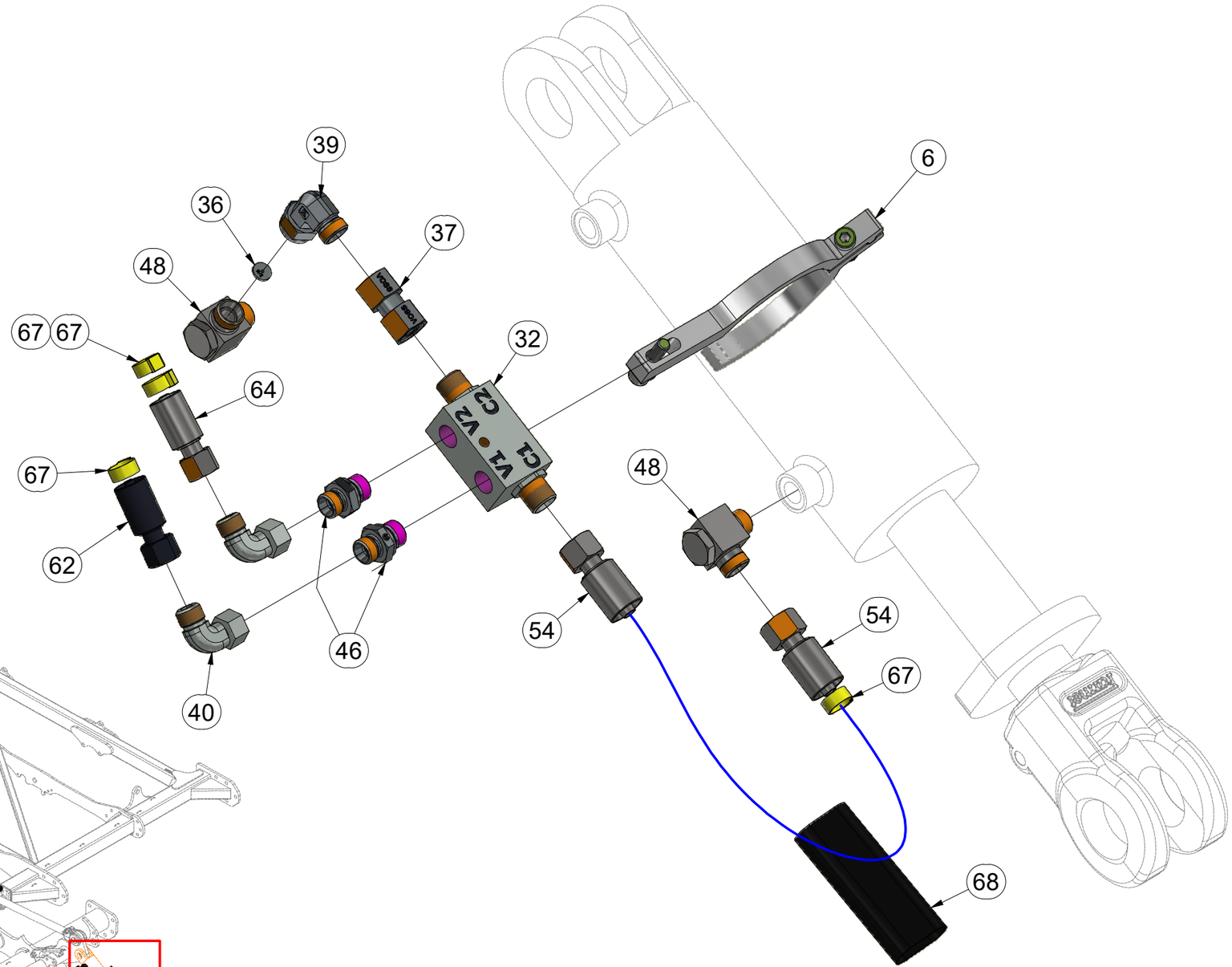

CZ HYDRAULICKÝ ROZVOD NÁPRAVY

D HYDRAULISCHE VERTEILLEITUNG ACHSE

F CONDUIT HYDRAULIQUE DE L'ESSIEU

GB HYDRAULIC AXLE DISTRIBUTION

RU ГИДРАВЛИЧЕСКОЕ РАСПРЕДЕЛЕНИЕ ОСИ

PL HYDRAULICZNY PRZEWÓD OSI

VZ00064410

1.

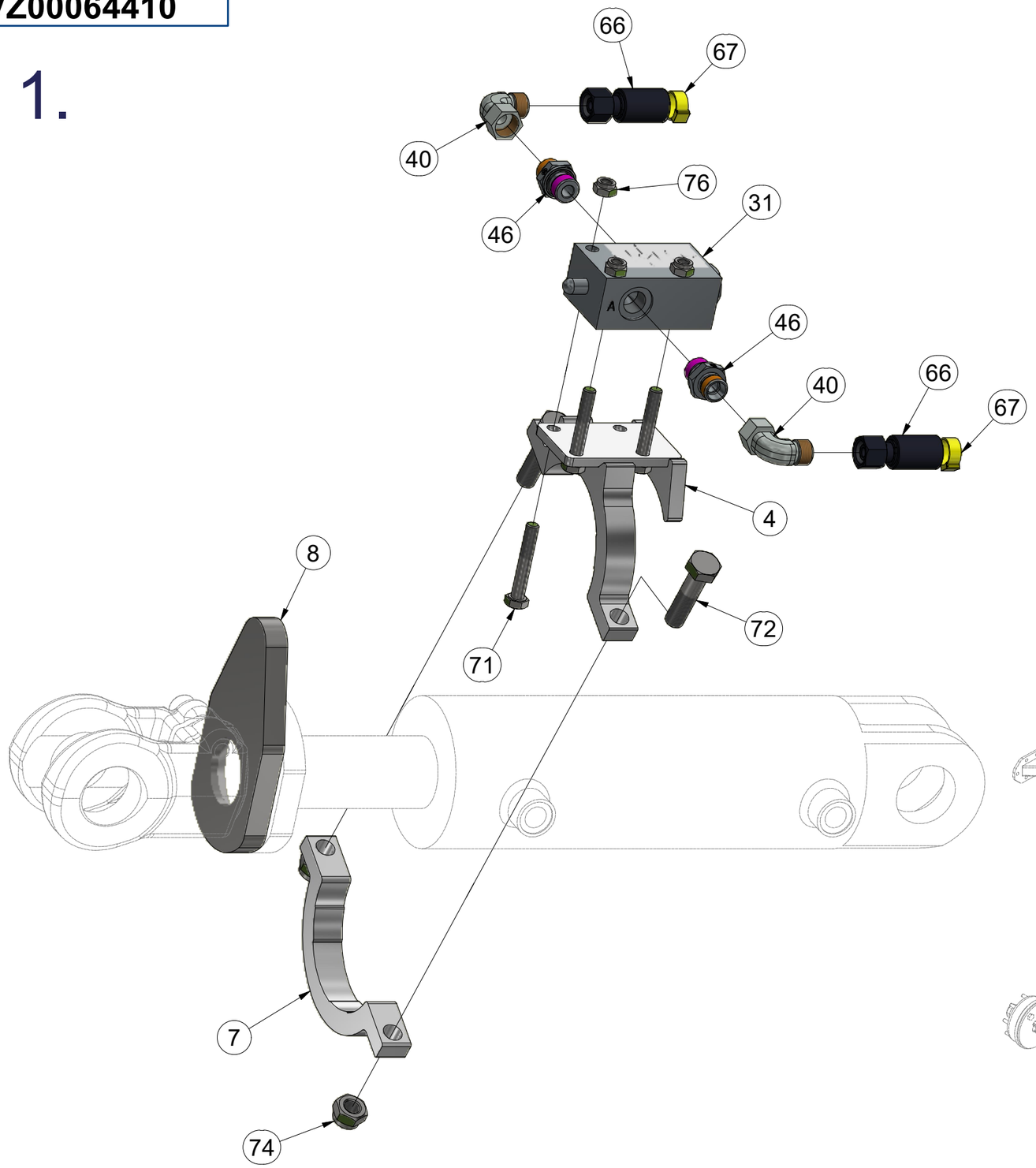

Pos.	Part Number	Pcs.
4	VZ00064679	1
7	VZ00064676	1
8	VZ00063719	1
31	m10261	1
40	m06803	21
46	m06528	10
66	m15154	2
67	m11289	74
71	m09296	3
72	m03339	2
74	m04301	4
76	m04503	4

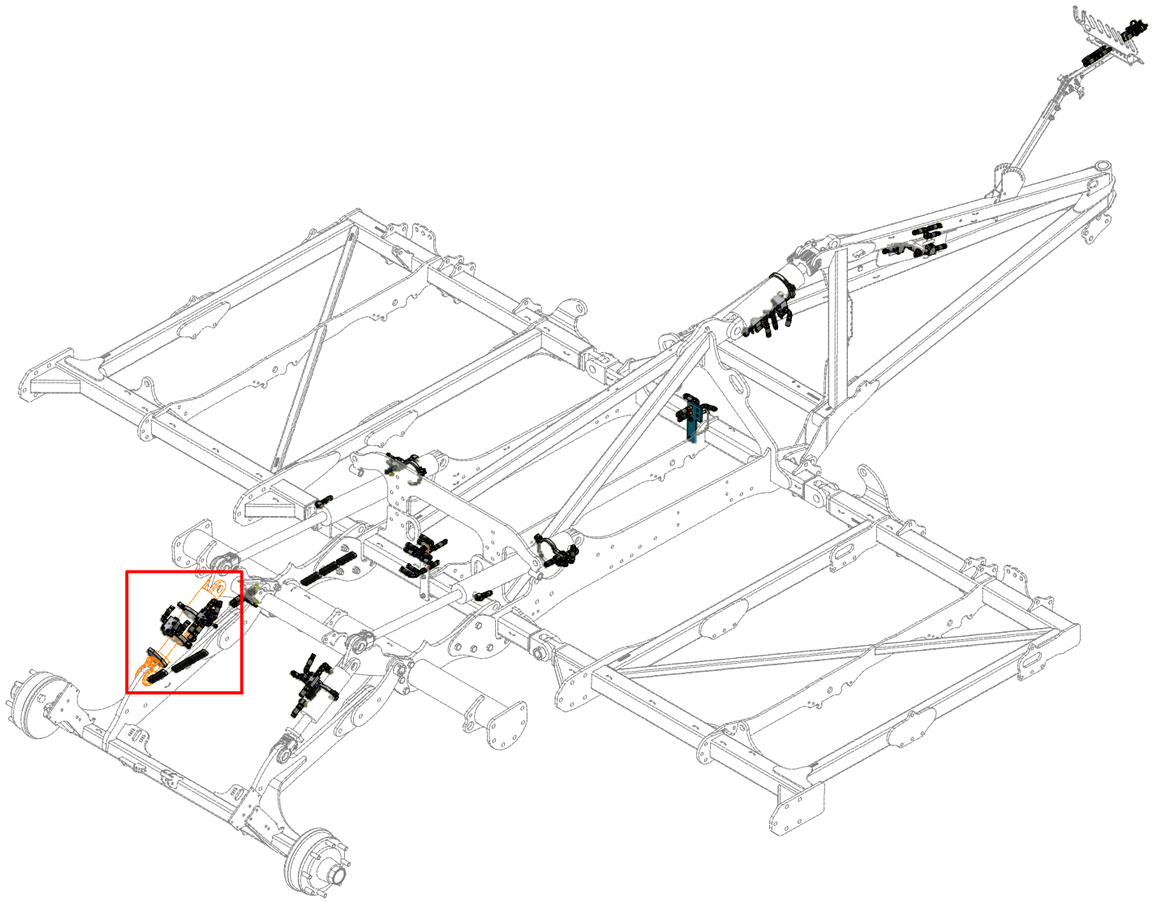

CZ HYDRAULICKÝ ROZVOD NÁPRAVY

D HYDRAULISCHE VERTEILLEITUNG ACHSE

F CONDUIT HYDRAULIQUE DE L'ESSIEU

GB HYDRAULIC AXLE DISTRIBUTION

RU ГИДРАВЛИЧЕСКОЕ РАСПРЕДЕЛЕНИЕ ОСИ

PL HYDRAULICZNY PRZEWÓD OSI

VZ00064410

2.

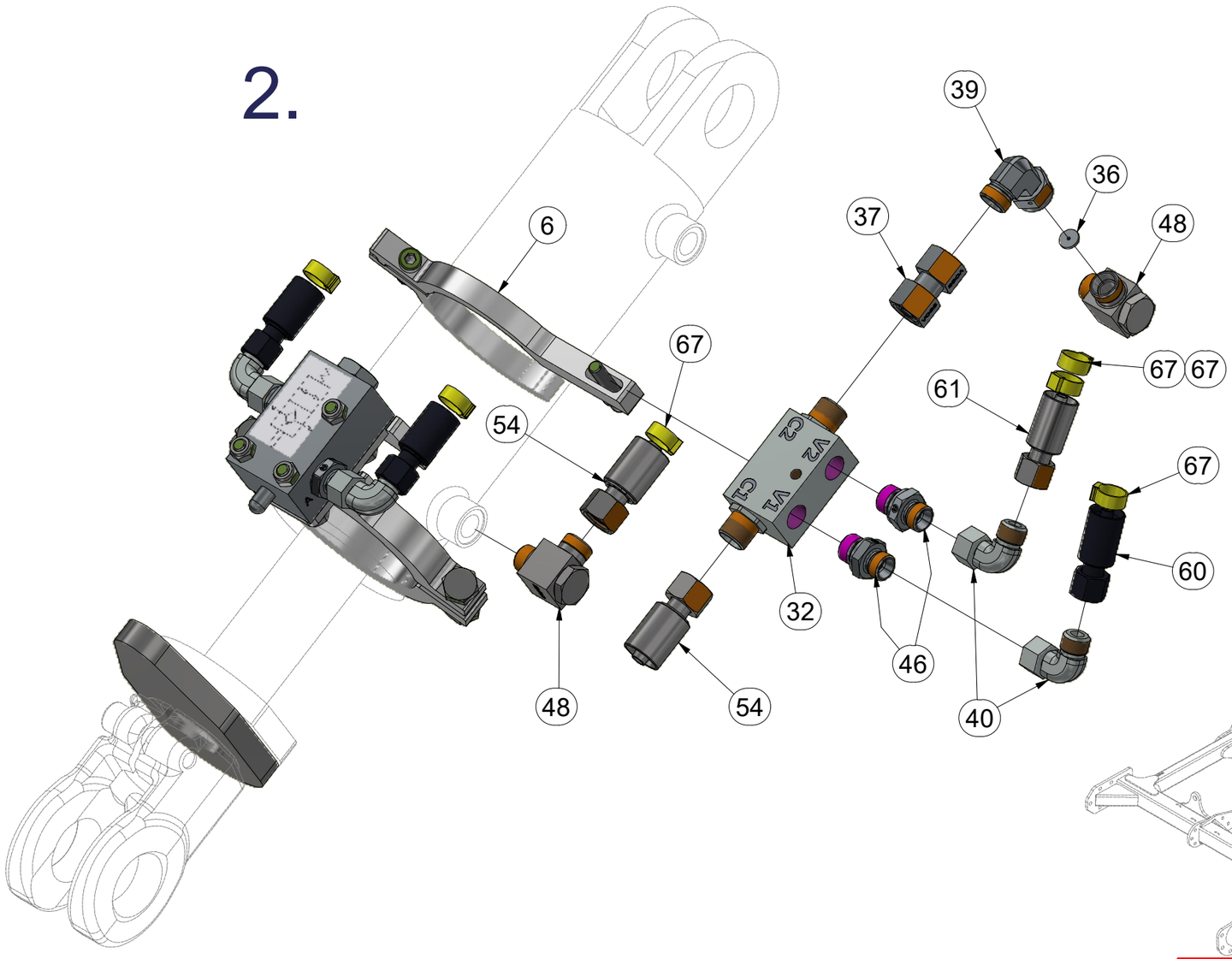

Pos.	Part Number	Pcs.
6	VZ00010412	2
32	m08083	4
36	m10762	2
37	m22306	4
39	m07654	2
40	m06803	21
46	m06528	10
48	m20882	10
54	m03845	2
60	m09627	3
61	m15873	1
67	m11289	74

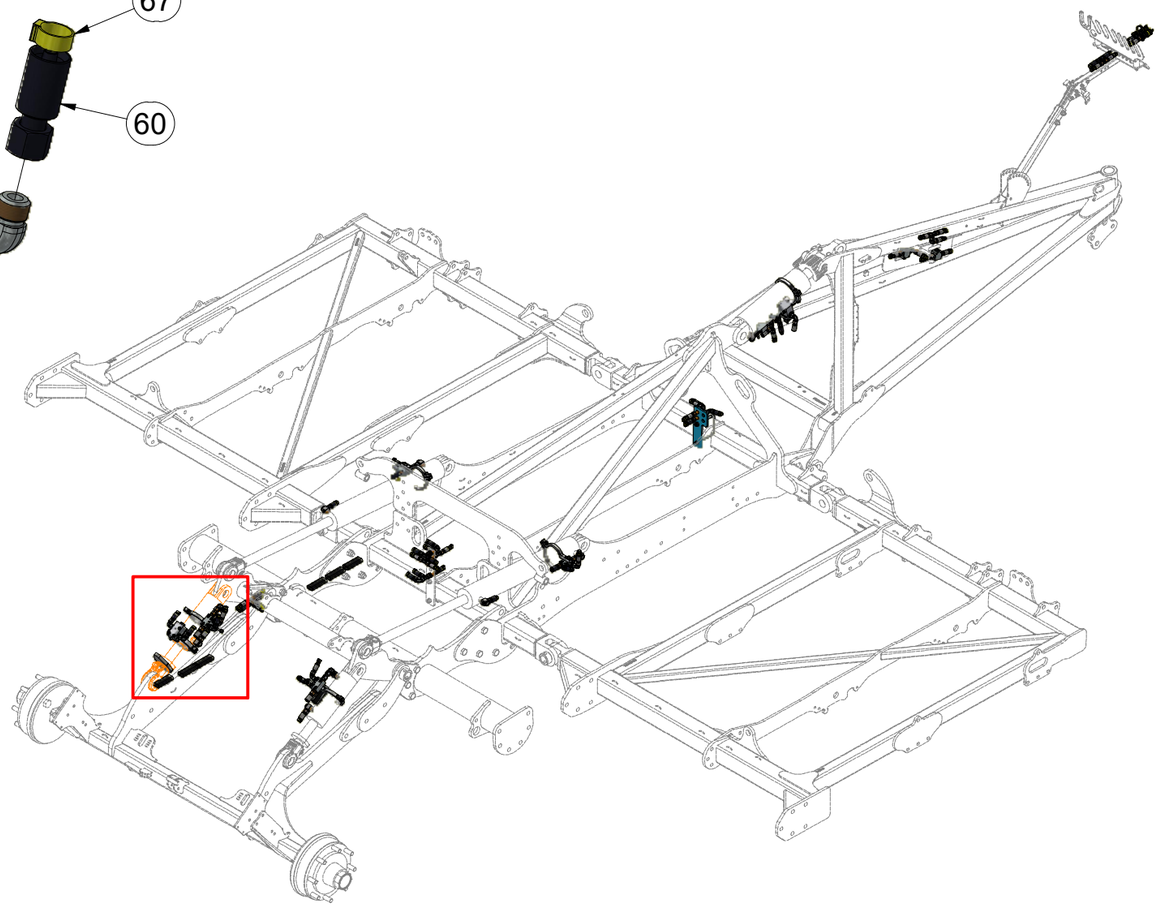

CZ HYDRAULICKÝ ROZVOD VÁLCŮ

D HYDRAULISCHE VERTEILLEITUNG WALZEN

F CONDUIT HYDRAULIQUE DES ROULEAUX

GB HYDRAULIC ROLLER DISTRIBUTION

RU ГИДРАВЛИЧЕСКОЕ РАСПРЕДЕЛЕНИЕ ЦИЛИНДРОВ

PL HYDRAULICZNY PRZEWÓD WAŁÓW

VZ00065487

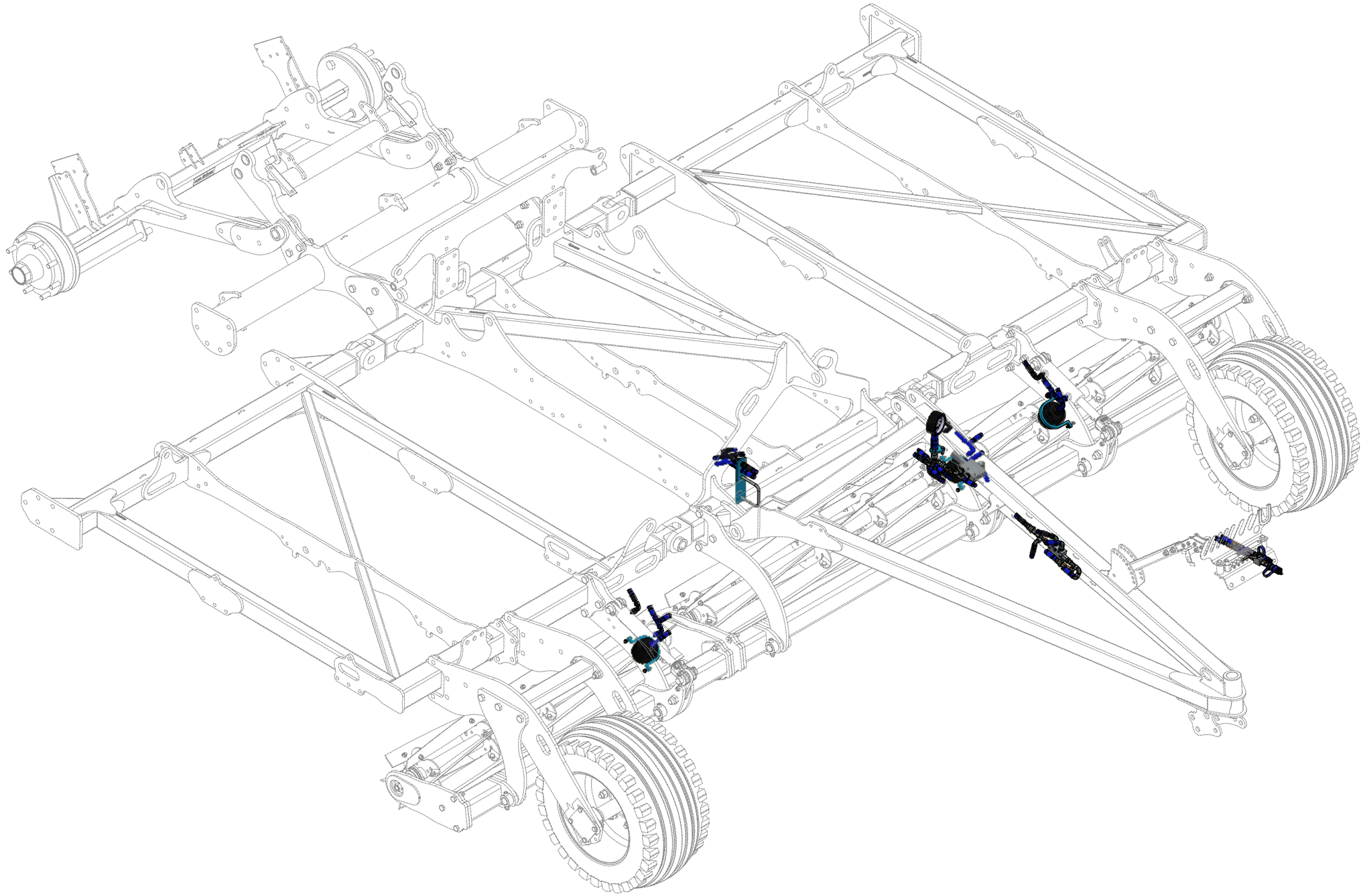

CZ HYDRAULICKÝ ROZVOD VÁLCŮ

D HYDRAULISCHE VERTEILLEITUNG WALZEN

F CONDUIT HYDRAULIQUE DES ROULEAUX

GB HYDRAULIC ROLLER DISTRIBUTION

RU ГИДРАВЛИЧЕСКОЕ РАСПРЕДЕЛЕНИЕ ЦИЛИНДРОВ

PL HYDRAULICZNY PRZEWÓD WAŁÓW

VZ00065487

Pos.	Part Number	Pcs.
29	m03849	2
30	m03743	2
36	m03213	2
40	m22305	6
57	m03714	4
61	m07648	1
64	m11253	56
67	m19385	1

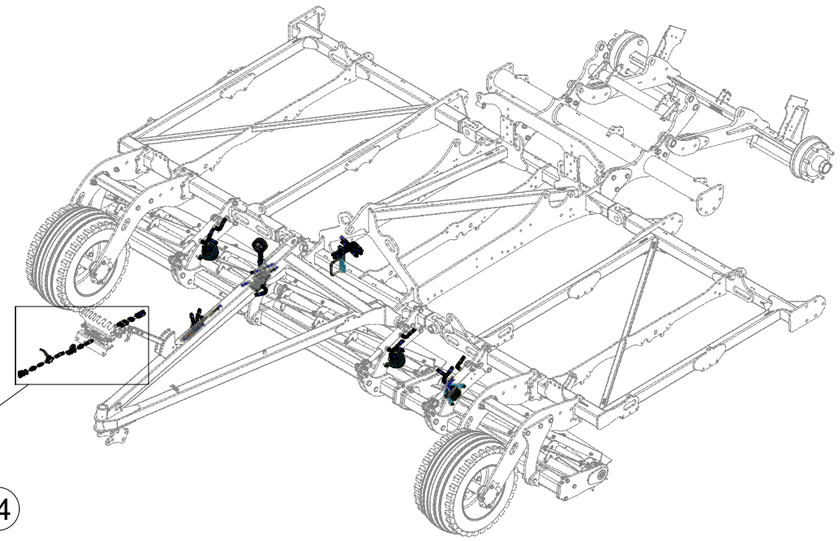

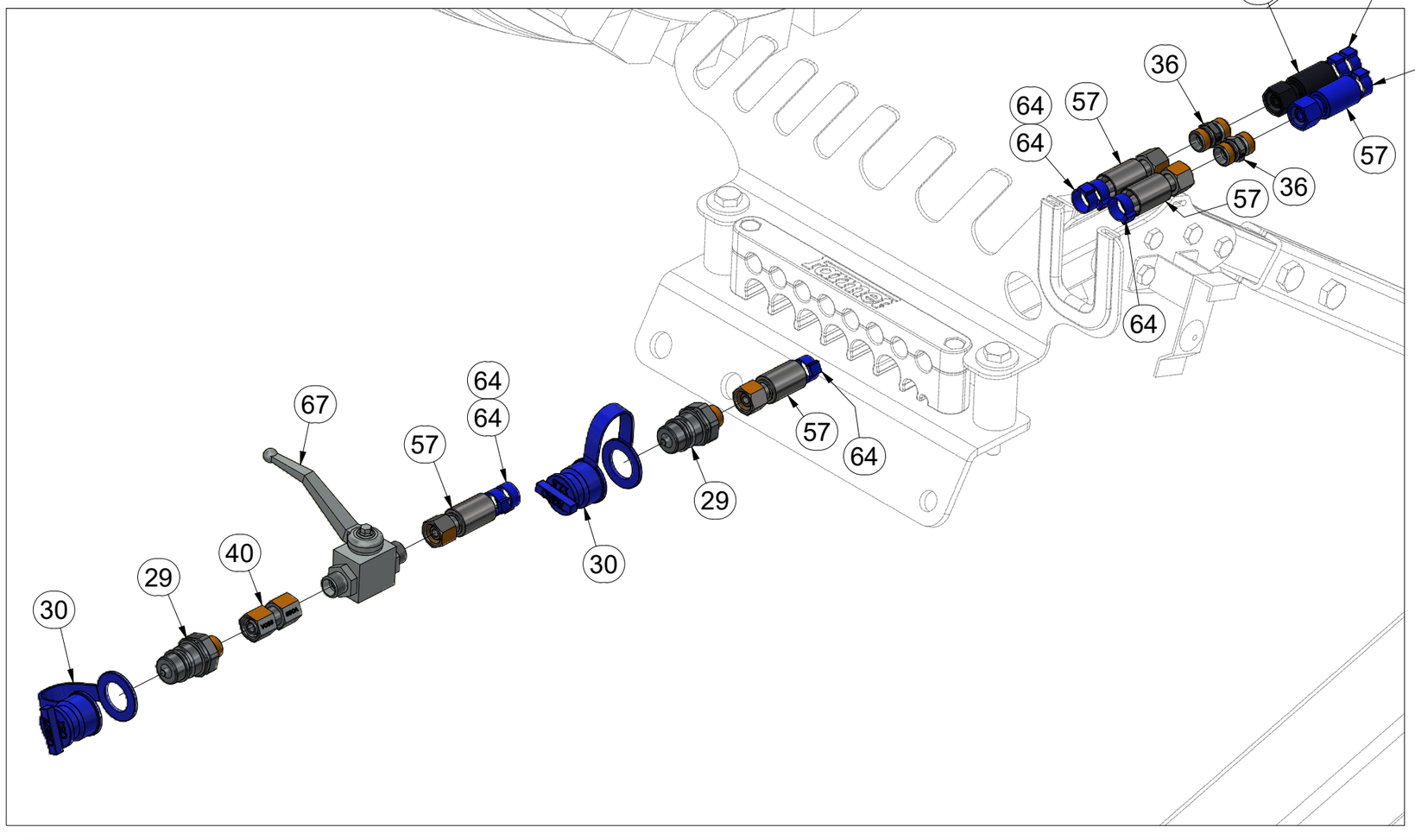

CZ HYDRAULICKÝ ROZVOD VÁLCŮ

D HYDRAULISCHE VERTEILLEITUNG WALZEN

F CONDUIT HYDRAULIQUE DES ROULEAUX

GB HYDRAULIC ROLLER DISTRIBUTION

RU ГИДРАВЛИЧЕСКОЕ РАСПРЕДЕЛЕНИЕ ЦИЛИНДРОВ

PL HYDRAULICZNY PRZEWÓD WAŁÓW

VZ00065487

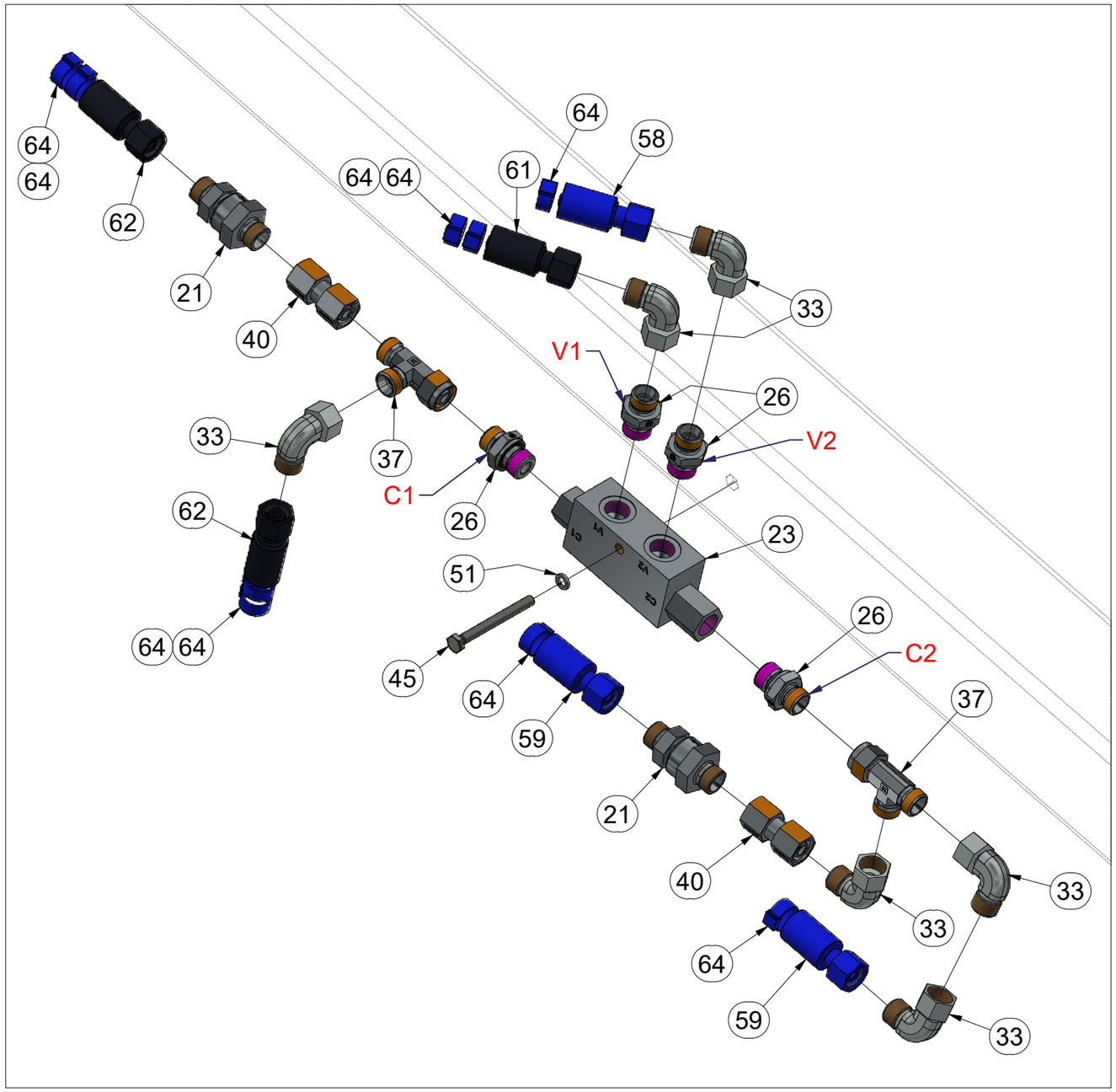

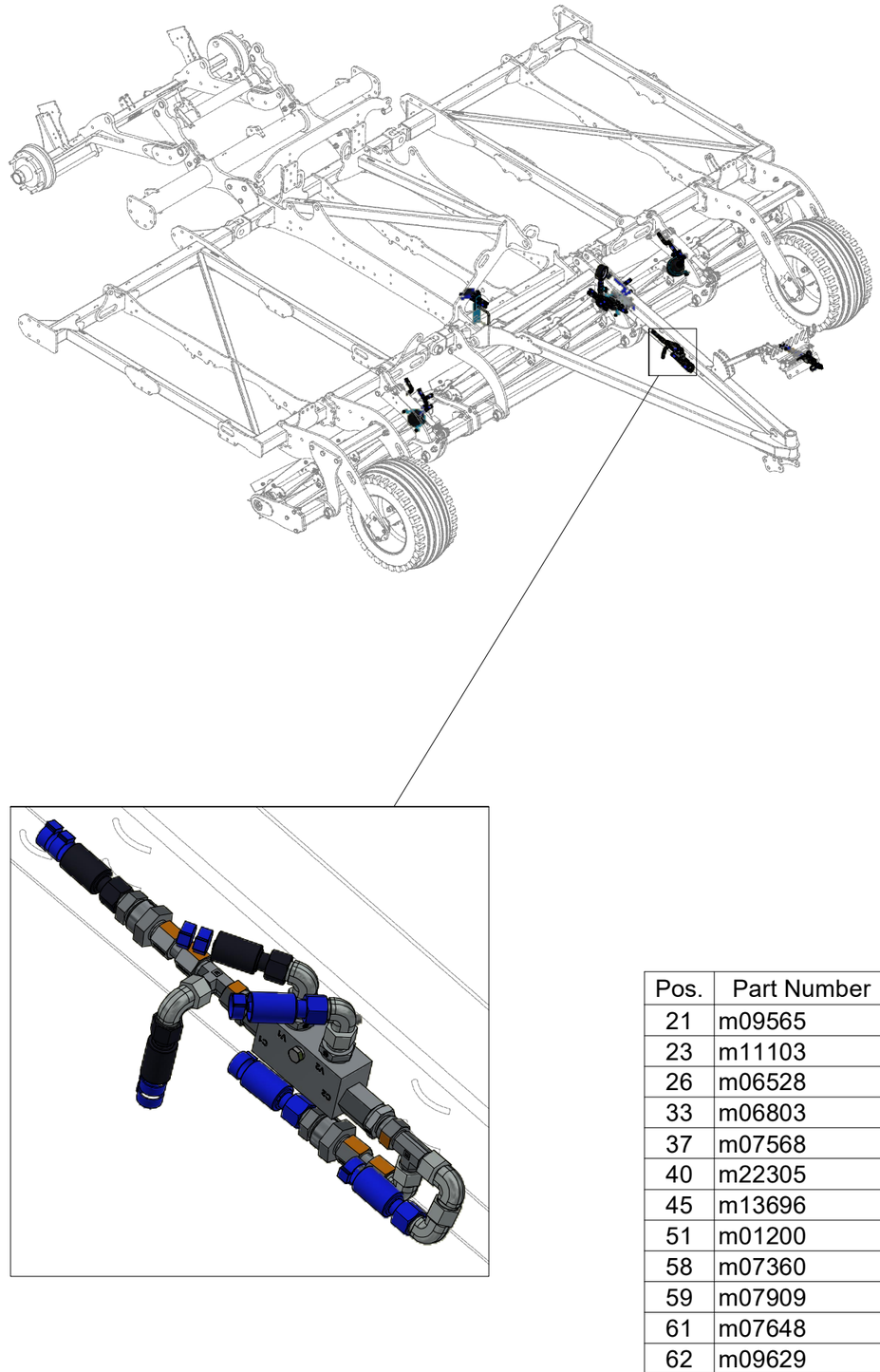

Pos.	Part Number	Pcs.
21	m09565	3
23	m11103	1
26	m06528	7
33	m06803	24
37	m07568	7
40	m22305	6
45	m13696	1
51	m01200	1
58	m07360	2
59	m07909	2
61	m07648	1
62	m09629	2
64	m11253	56

CZ HYDRAULICKÝ ROZVOD VÁLCŮ

D HYDRAULISCHE VERTEILLEITUNG WALZEN

F CONDUIT HYDRAULIQUE DES ROULEAUX

GB HYDRAULIC ROLLER DISTRIBUTION

RU ГИДРАВЛИЧЕСКОЕ РАСПРЕДЕЛЕНИЕ ЦИЛИНДРОВ

PL HYDRAULICZNY PRZEWÓD WAŁÓW

VZ00065487

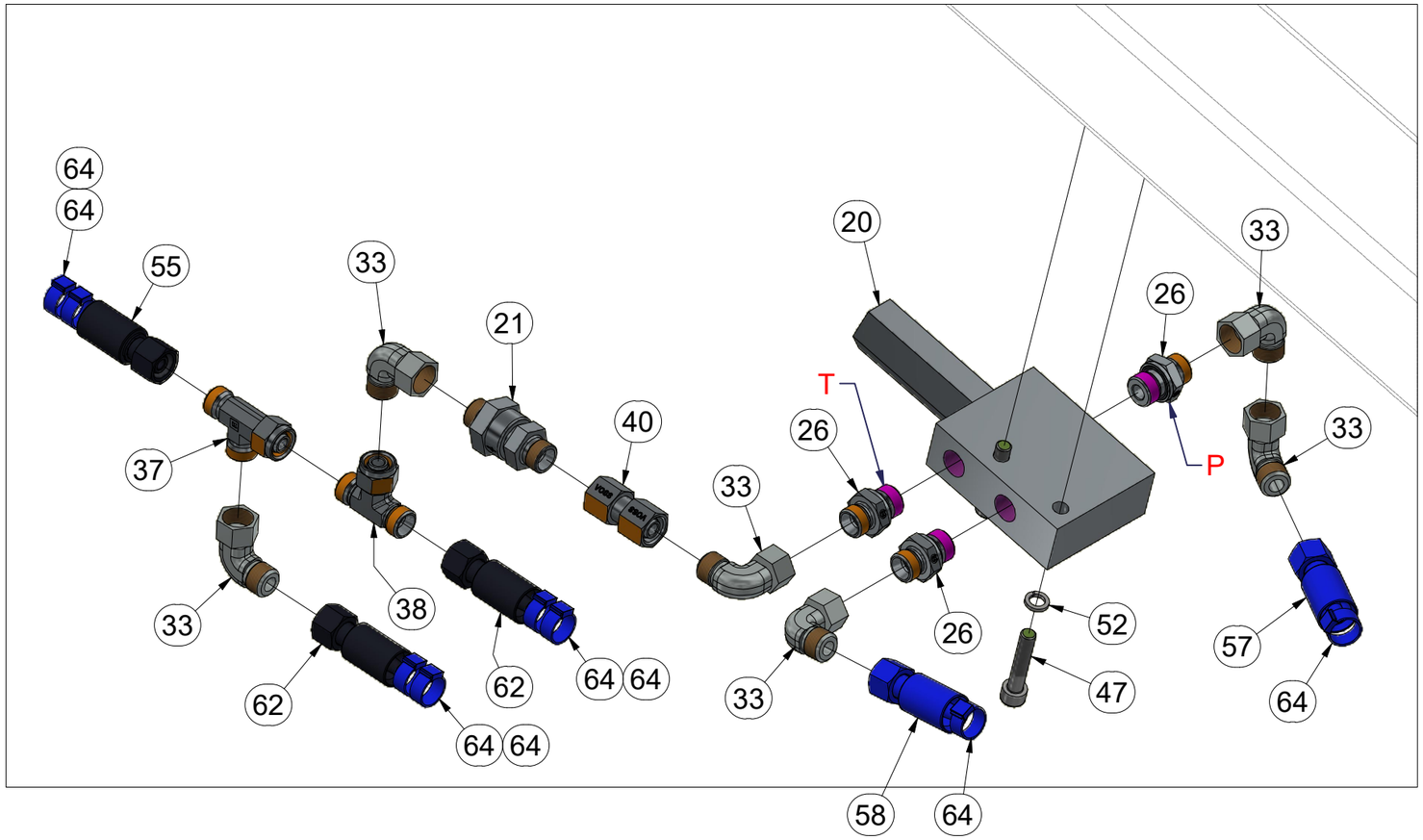

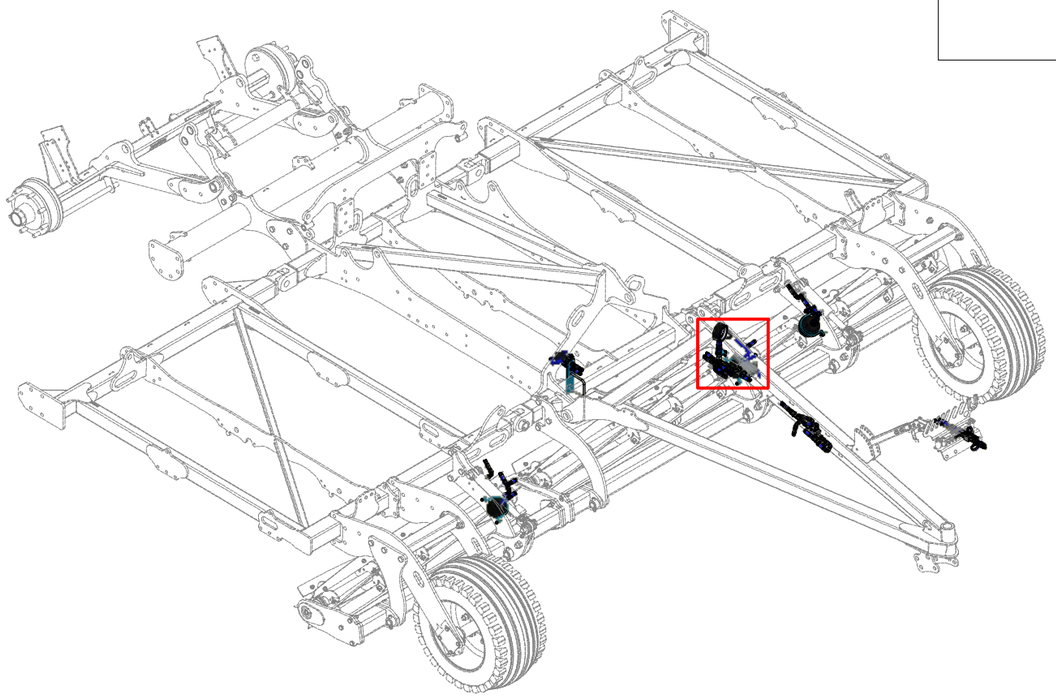

Pos.	Part Number	Pcs.
20	m14353	1
21	m09565	3
26	m06528	7
33	m06803	24
37	m07568	7
38	m07567	2
40	m22305	6
47	m13894	2
52	m01202	2
55	m15129	1
57	m03714	4
58	m07360	2
62	m09629	2
64	m11253	56

CZ HYDRAULICKÝ ROZVOD VÁLCŮ

D HYDRAULISCHE VERTEILLEITUNG WALZEN

F CONDUIT HYDRAULIQUE DES ROULEAUX

GB HYDRAULIC ROLLER DISTRIBUTION

RU ГИДРАВЛИЧЕСКОЕ РАСПРЕДЕЛЕНИЕ ЦИЛИНДРОВ

PL HYDRAULICZNY PRZEWÓD WAŁÓW

VZ00065487

Pos.	Part Number	Pcs.
2	VZ00038020	1
22	m05518	1
28	m11974	1
31	m08533	1
33	m06803	24
34	m09625	1
37	m07568	7
38	m07567	2
39	m22307	1
41	m04320	1
46	m04791	2
48	m04503	8
59	m07909	2
60	m03952	3
64	m11253	56
65	m22879	1

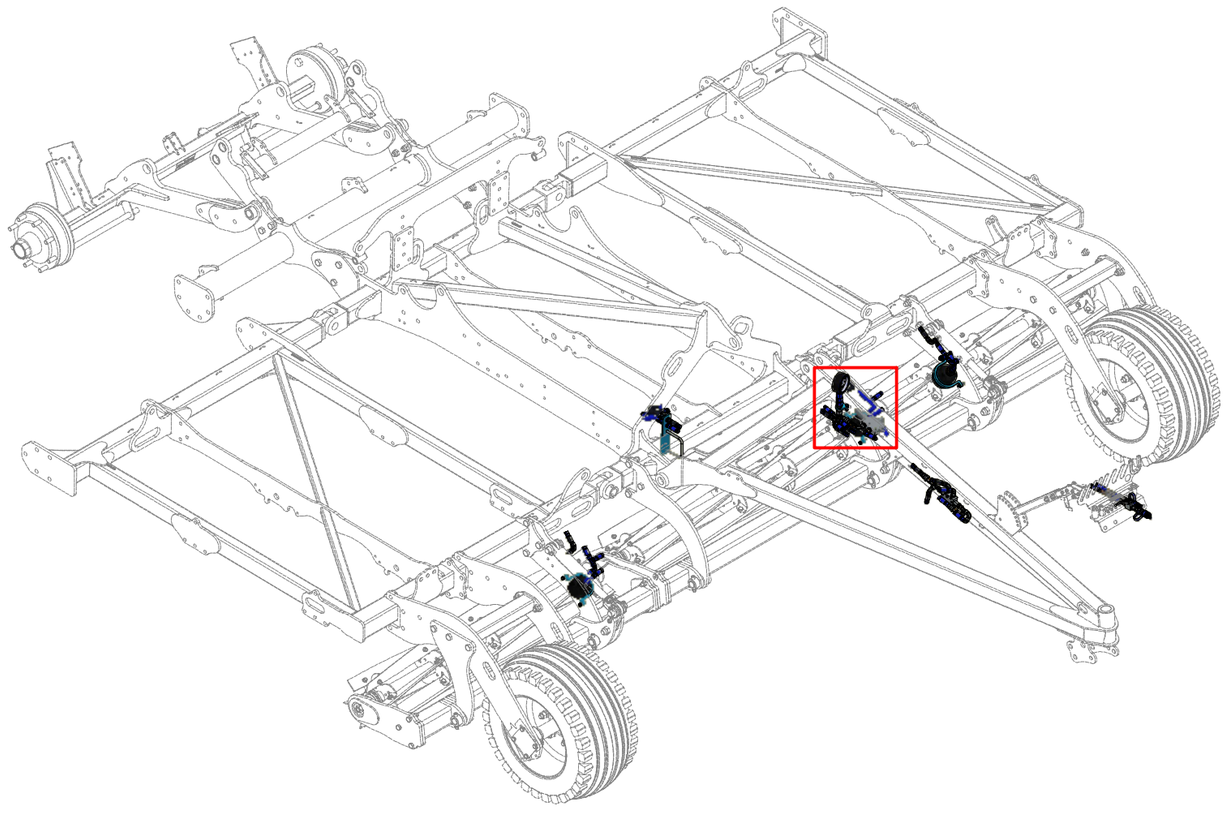

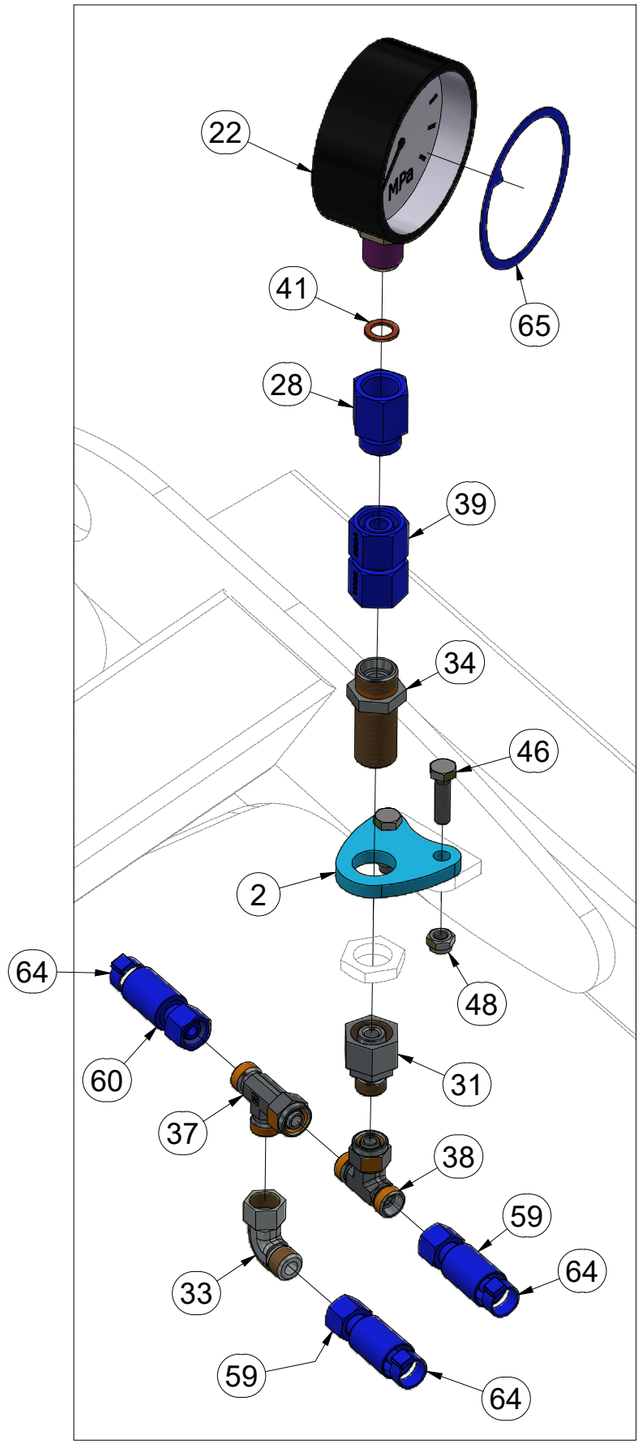

CZ HYDRAULICKÝ ROZVOD VÁLCŮ

D HYDRAULISCHE VERTEILLEITUNG WALZEN

F CONDUIT HYDRAULIQUE DES ROULEAUX

GB HYDRAULIC ROLLER DISTRIBUTION

RU ГИДРАВЛИЧЕСКОЕ РАСПРЕДЕЛЕНИЕ ЦИЛИНДРОВ

PL HYDRAULICZNY PRZEWÓD WAŁÓW

VZ00065487

1.

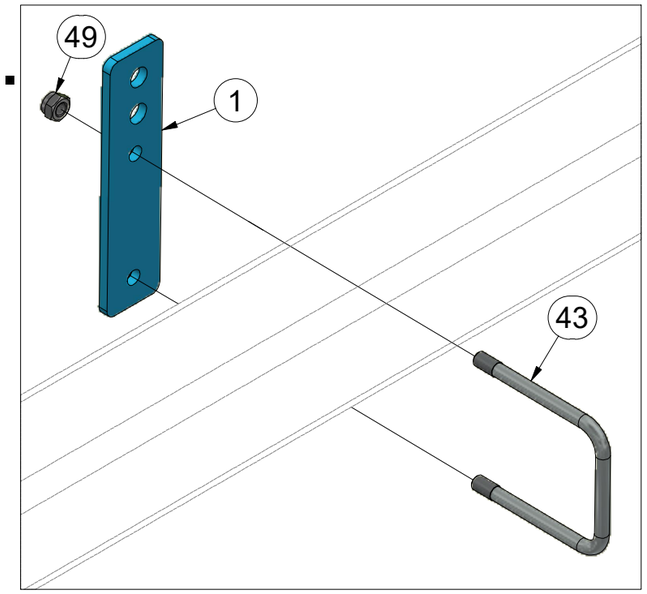

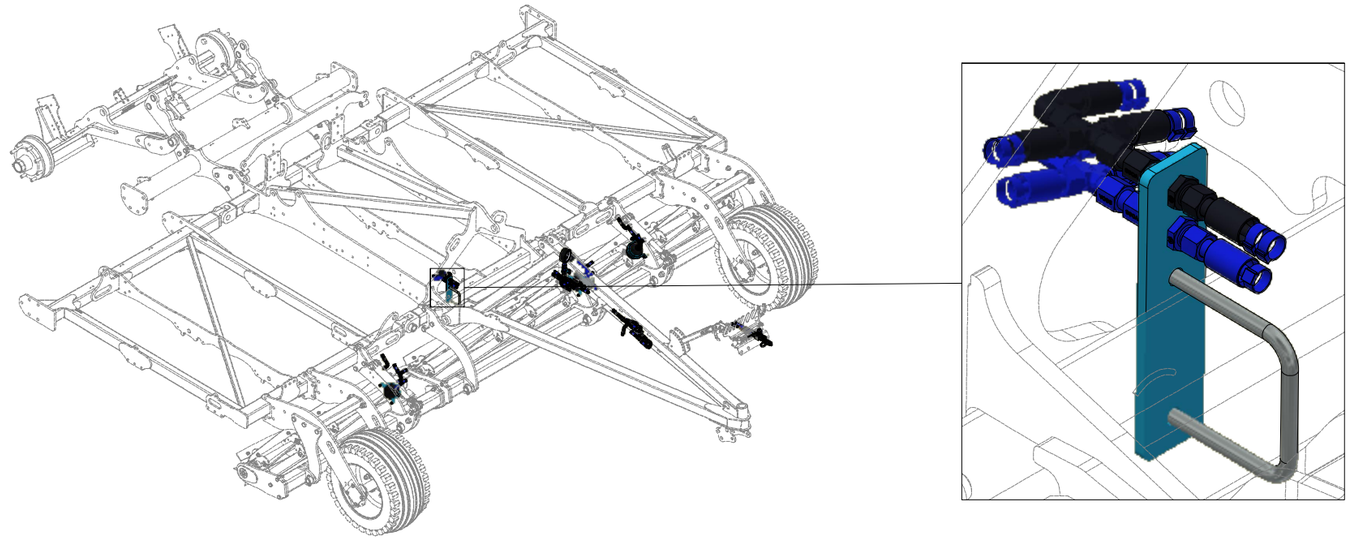

2.

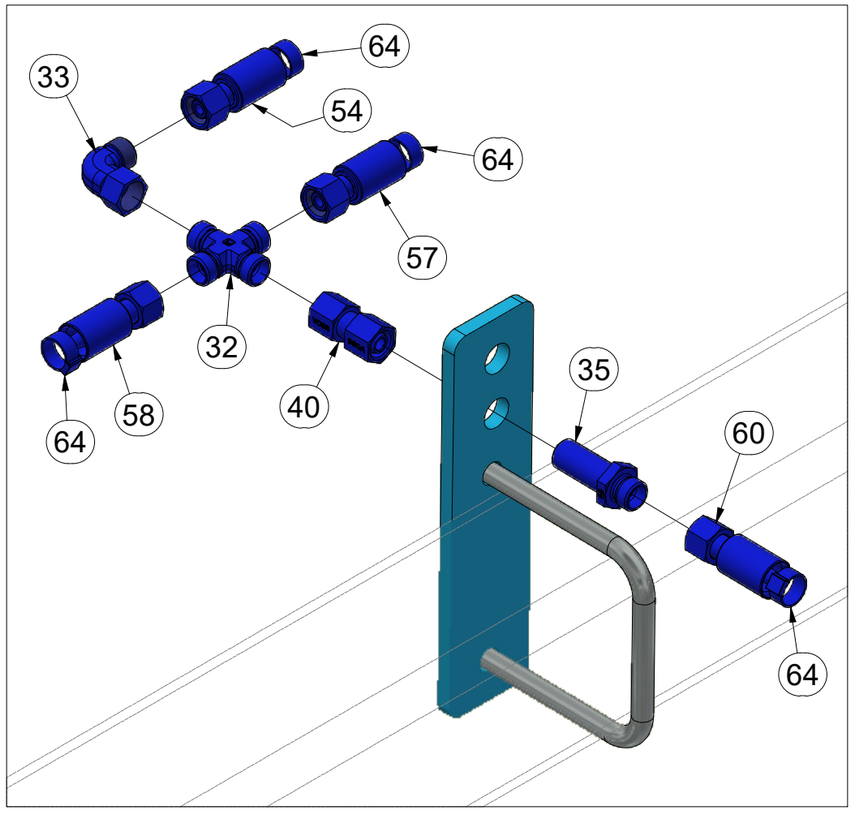

3.

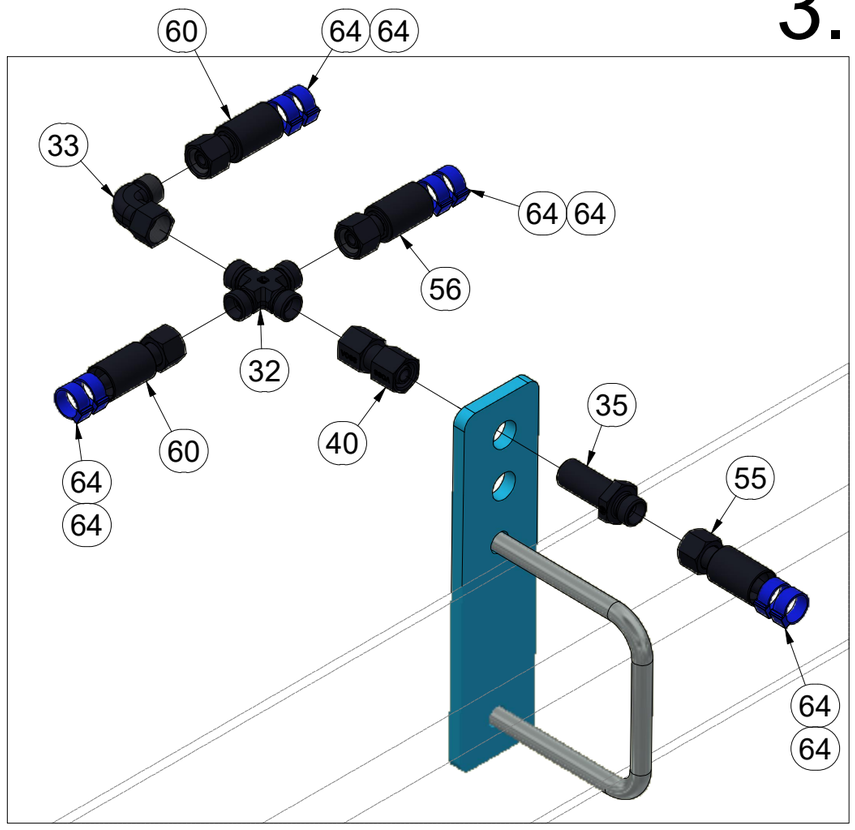

Pos.	Part Number	Pcs.
1	VZ00045299	1
32	m08328	2
33	m06803	24
35	m11768	2
40	m22305	6
43	m10074	1
49	m04301	2
54	m15903	1
55	m15129	1
56	m18090	1
57	m03714	4
58	m07360	2
60	m03952	3
64	m11253	56

CZ HYDRAULICKÝ ROZVOD VÁLCŮ

D HYDRAULISCHE VERTEILLEITUNG WALZEN

F CONDUIT HYDRAULIQUE DES ROULEAUX

GB HYDRAULIC ROLLER DISTRIBUTION

RU ГИДРАВЛИЧЕСКОЕ РАСПРЕДЕЛЕНИЕ ЦИЛИНДРОВ

PL HYDRAULICZNY PRZEWÓD WAŁÓW

VZ00065487

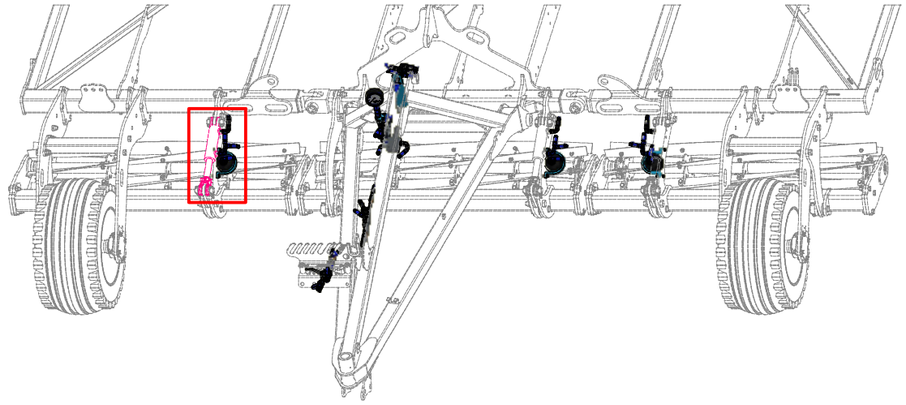

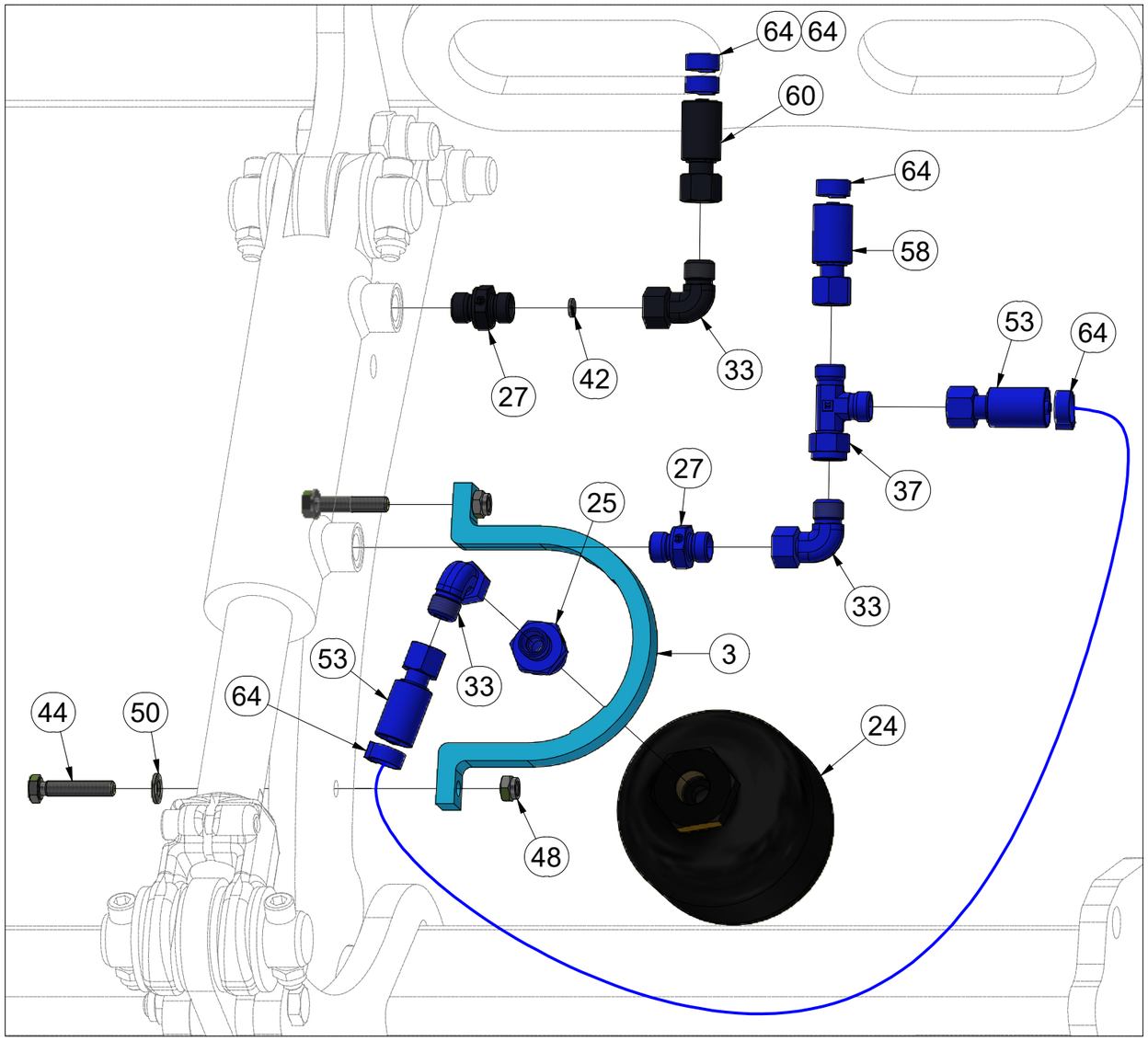

Pos.	Part Number	Pcs.
3	VZ00022480	3
24	m12913	3
25	m04560	3
27	m07906	6
33	m06803	24
37	m07568	7
42	m10781	3
44	m01097	6
48	m04503	8
50	m01203	6
53	m04827	3
58	m07360	2
60	m03952	3
64	m11253	56

CZ HYDRAULICKÝ ROZVOD VÁLCŮ

D HYDRAULISCHE VERTEILLEITUNG WALZEN

F CONDUIT HYDRAULIQUE DES ROULEAUX

GB HYDRAULIC ROLLER DISTRIBUTION

RU ГИДРАВЛИЧЕСКОЕ РАСПРЕДЕЛЕНИЕ ЦИЛИНДРОВ

PL HYDRAULICZNY PRZEWÓD WAŁÓW

VZ00065487

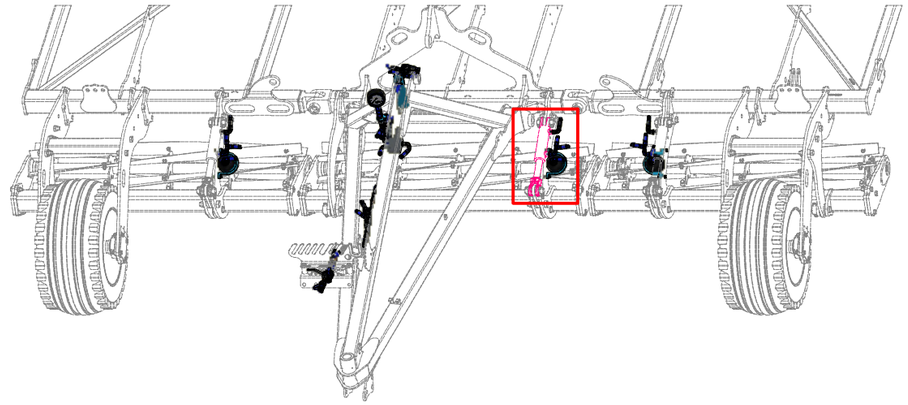

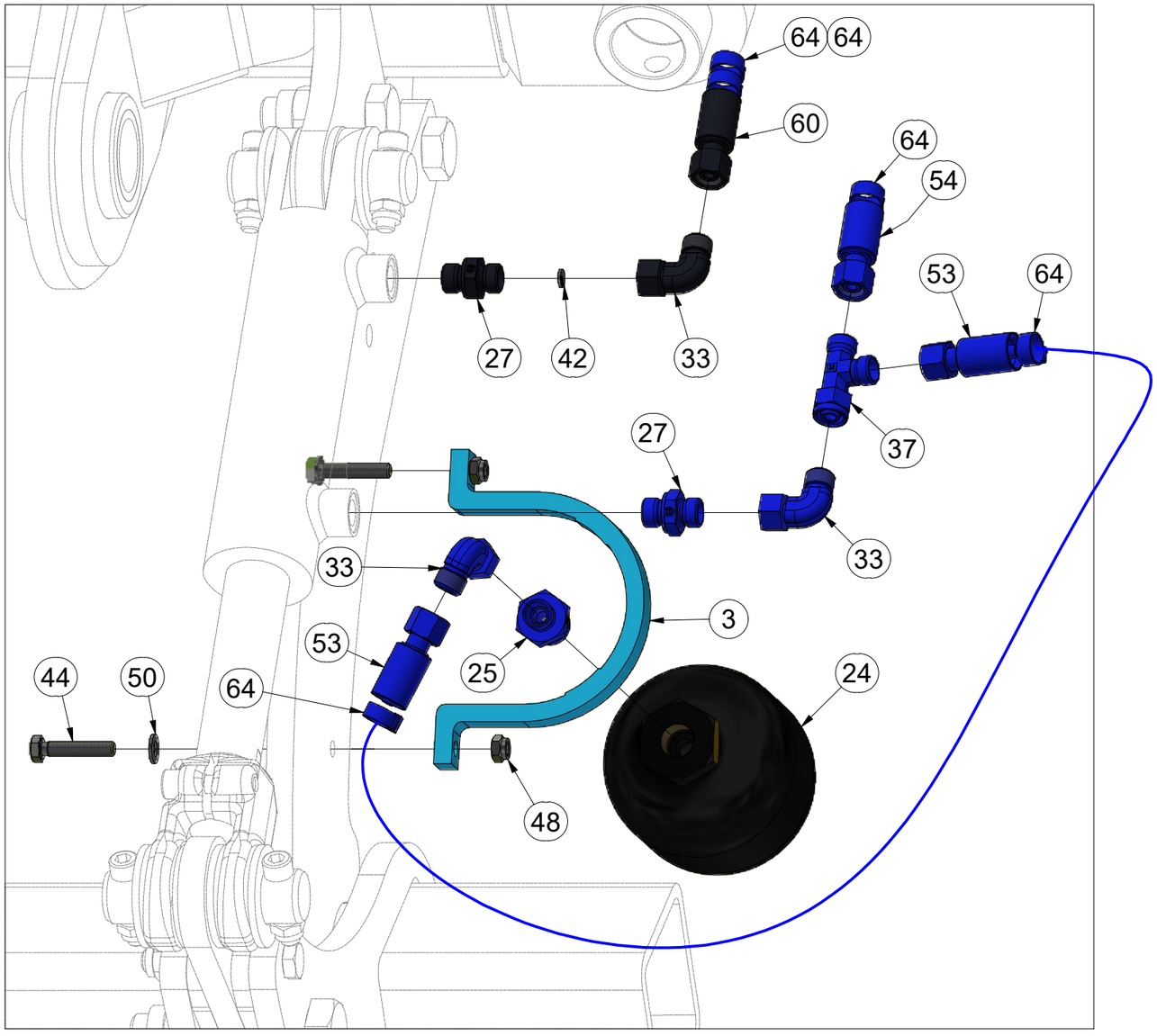

Pos.	Part Number	Pcs.
3	VZ00022480	3
24	m12913	3
25	m04560	3
27	m07906	6
33	m06803	24
37	m07568	7
42	m10781	3
44	m01097	6
48	m04503	8
50	m01203	6
53	m04827	3
54	m15903	1
60	m03952	3
64	m11253	56

CZ HYDRAULICKÝ ROZVOD VÁLCŮ

D HYDRAULISCHE VERTEILLEITUNG WALZEN

F CONDUIT HYDRAULIQUE DES ROULEAUX

GB HYDRAULIC ROLLER DISTRIBUTION

RU ГИДРАВЛИЧЕСКОЕ РАСПРЕДЕЛЕНИЕ ЦИЛИНДРОВ

PL HYDRAULICZNY PRZEWÓD WAŁÓW

VZ00065487

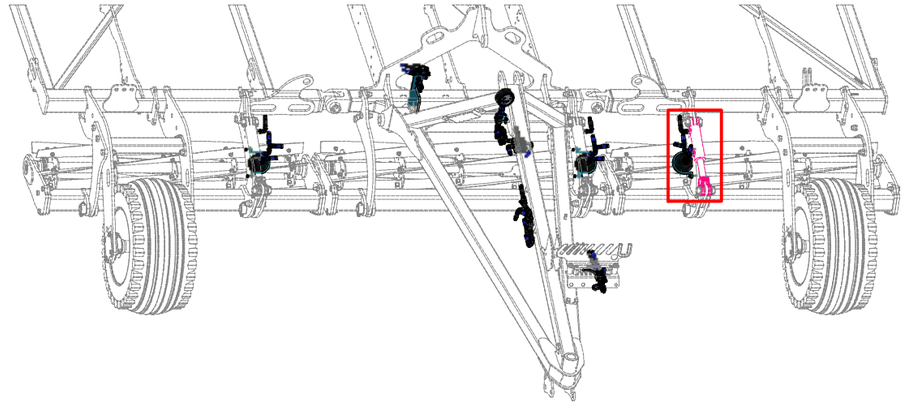

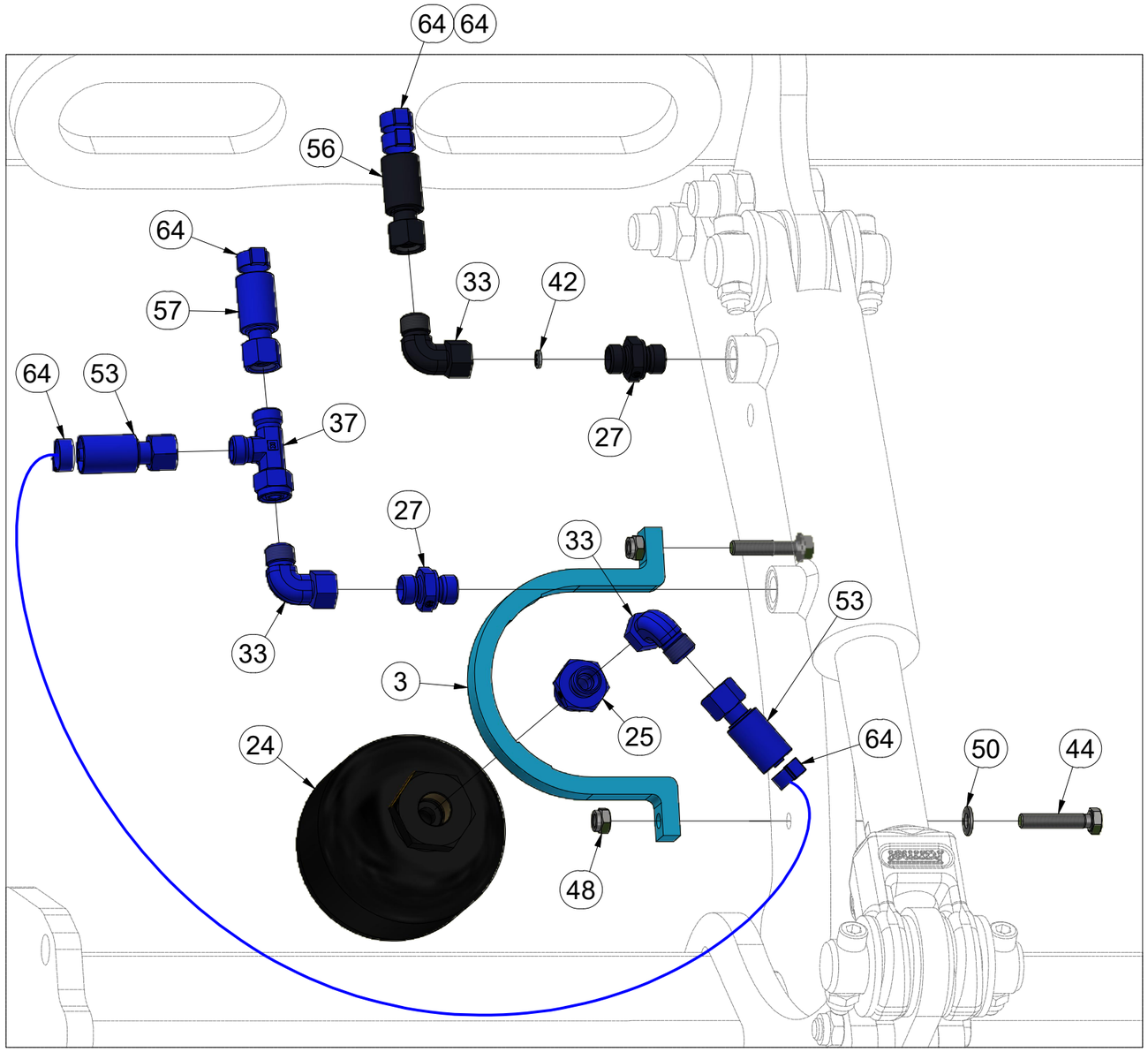

Pos.	Part Number	Pcs.
3	VZ00022480	3
24	m12913	3
25	m04560	3
27	m07906	6
33	m06803	24
37	m07568	7
42	m10781	3
44	m01097	6
48	m04503	8
50	m01203	6
53	m04827	3
56	m18090	1
57	m03714	4
64	m11253	56

(CZ) DRŽÁK
(D) HALTER
(F) SUPPORT
(GB) HOLDER
(RU) ДЕРЖАТЕЛЬ
(PL) UCHWYT

VZ00049190

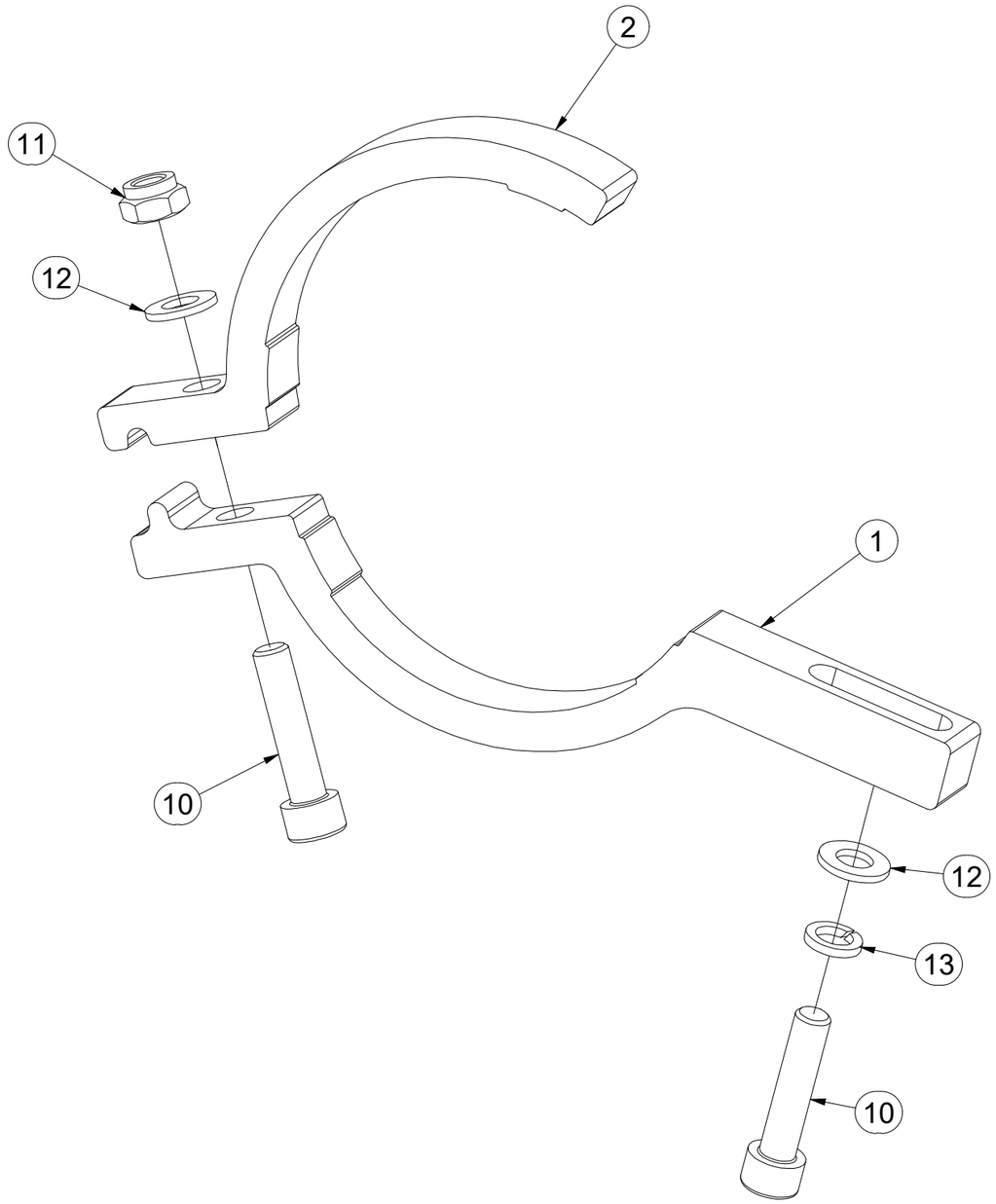



Pos.	Part Number	Pcs.
1	VZ00049183	1
2	VZ00010408	1
10	m09464	2
11	m04503	1
12	m01203	2
13	m01202	1

CZ DRŽÁK

D HALTER

F SUPPORT

GB HOLDER

RU ДЕРЖАТЕЛЬ

PL UCHWYT

VZ00010412

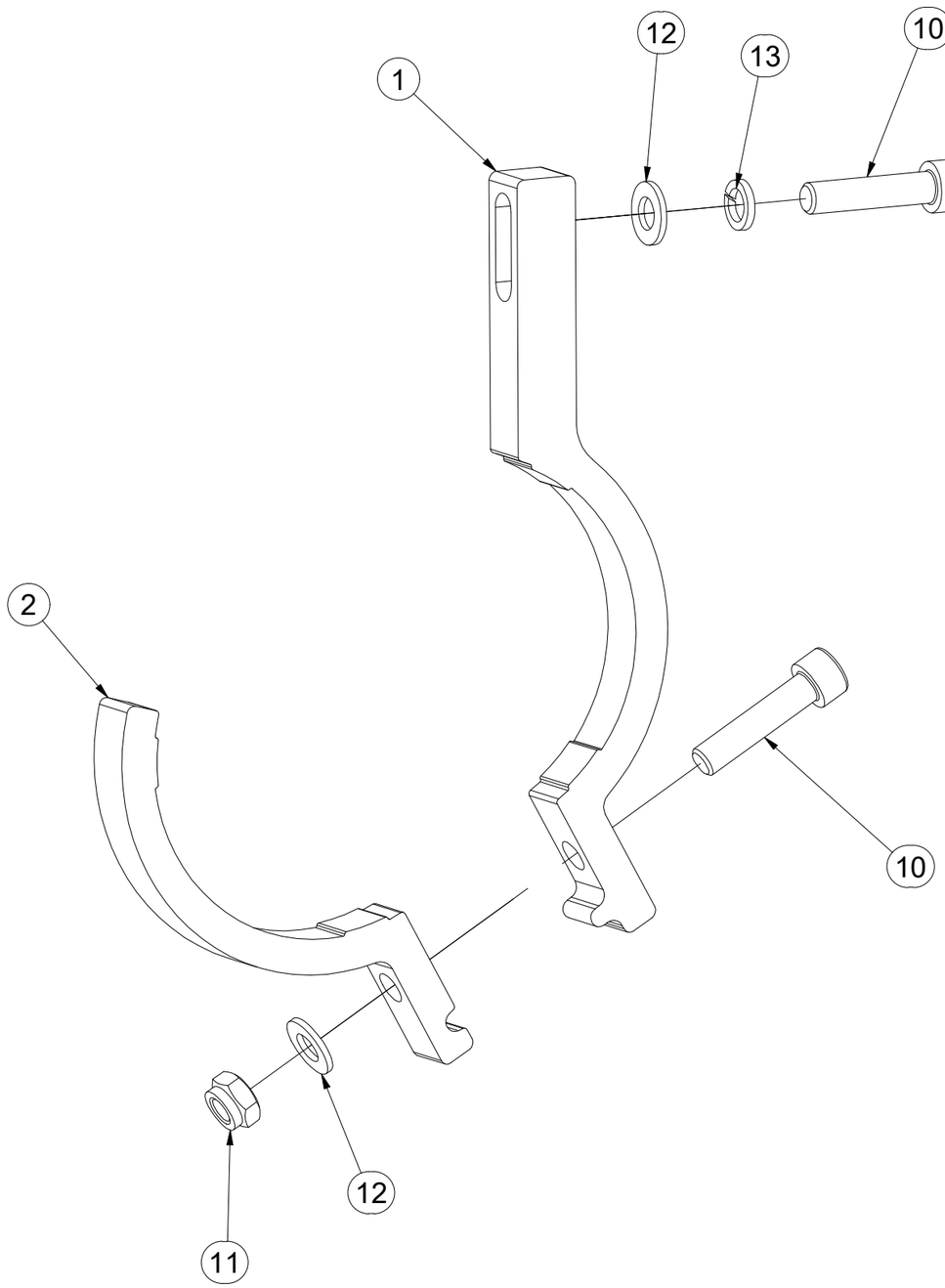



Pos.	Part Number	Pcs.
1	VZ00010413	1
2	VZ00010411	1
10	m09464	2
11	m04503	1
12	m01203	2
13	m01202	1

CZ PÍSTNICE 80/45-830

D KOLBENSTANGE 80/45-830

F TIGE DE PISTON 80/45-830

GB PISTON ROD 80/45-830

RU ЦИЛИНДР 80/45-830

PL TRZPIEŃ TŁOKA 80/45-830

VZ00056028

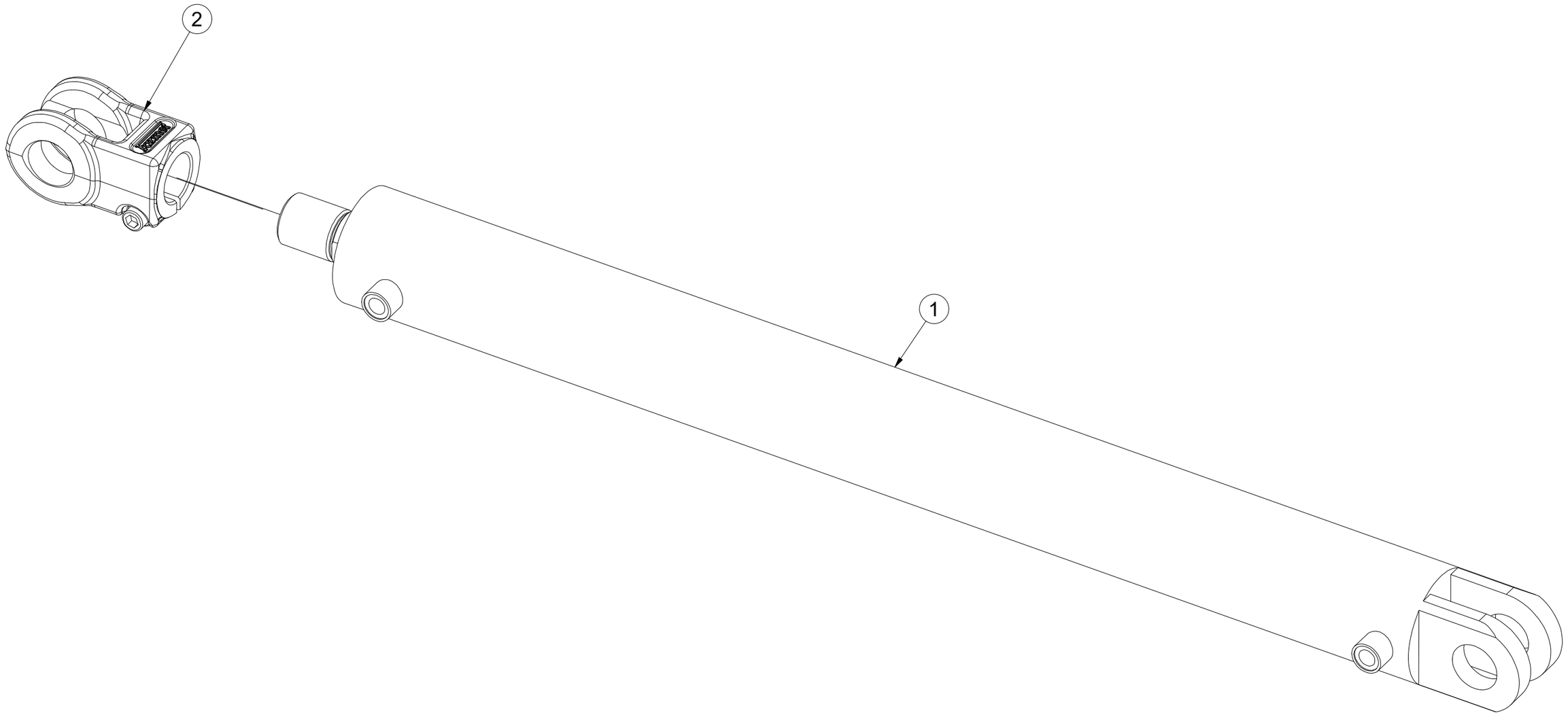

Pos.	Part Number	Pcs.
1	m26203	1
2	VZ00048546	1

(CZ) PÍSTNICE 90/45-600

(D) KOLBENSTANGE 90/45-600

(F) TIGE DE PISTON 90/45-600

(GB) PISTON ROD 90/45-600

(RU) ЦИЛИНДР 90/45-600

(PL) TRZPIEŃ TŁOKA 90/45-600

VZ00046682

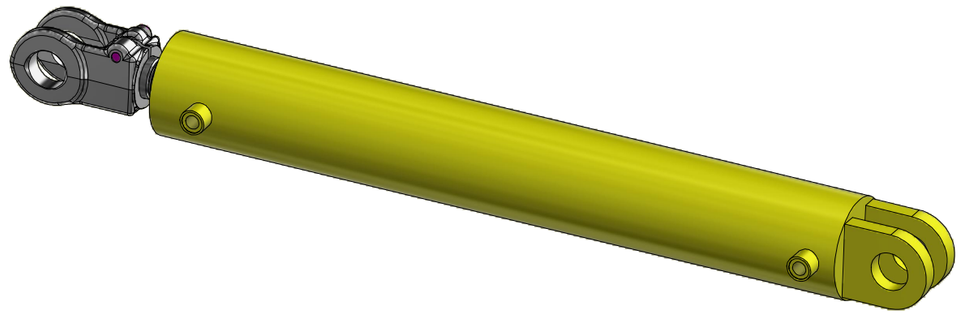

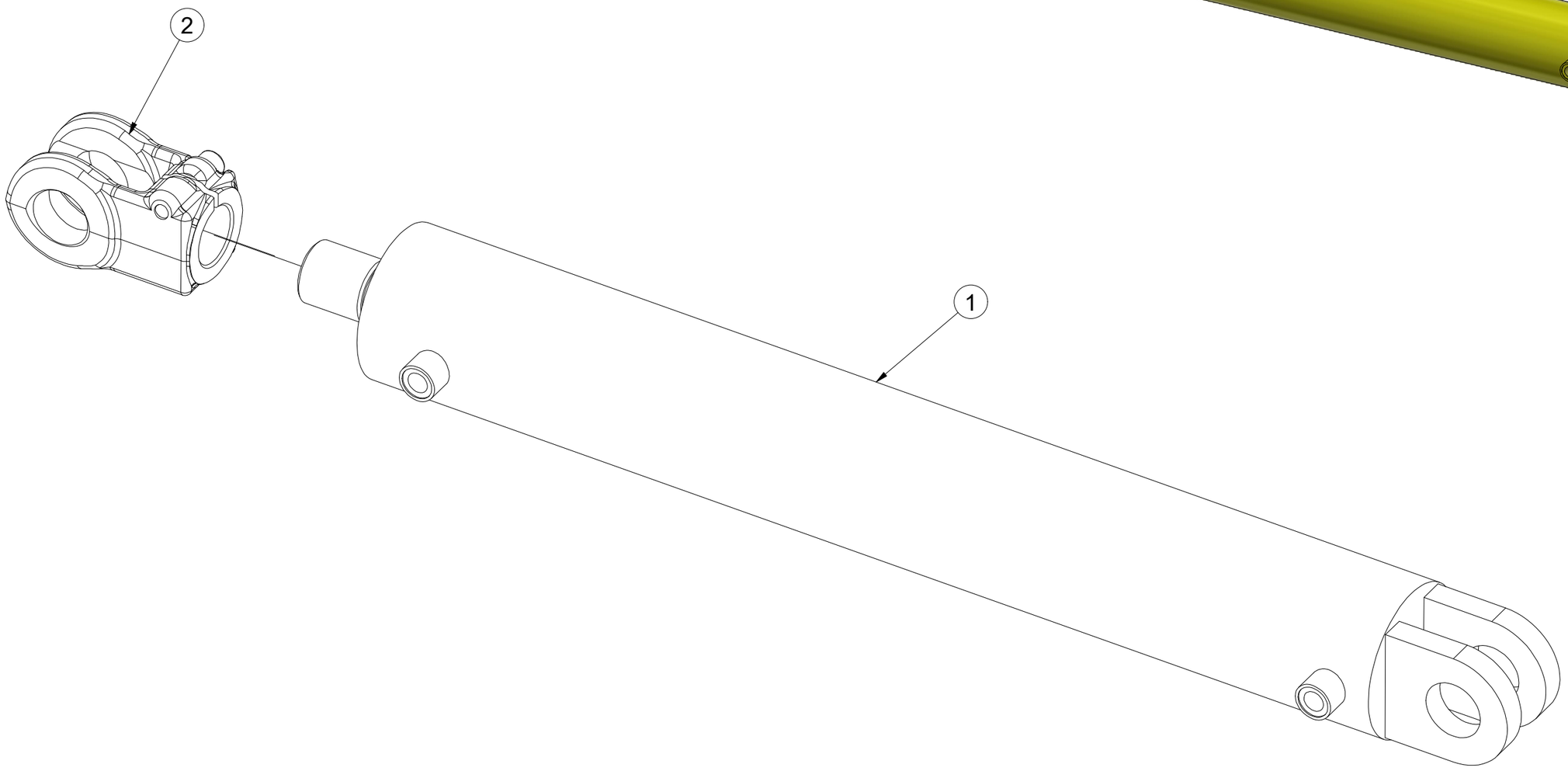

Pos.	Part Number	Pcs.
1	m25322	1
2	VZ00048546	1

CZ PÍSTNICE 80/45-150

D KOLBENSTANGE 80/45-150

F TIGE DE PISTON 80/45-150

GB PISTON ROD 80/45-150

RU ЦИЛИНДР 80/45-150

PL TRZPIEŃ TŁOKA 80/45-150

VZ00064381

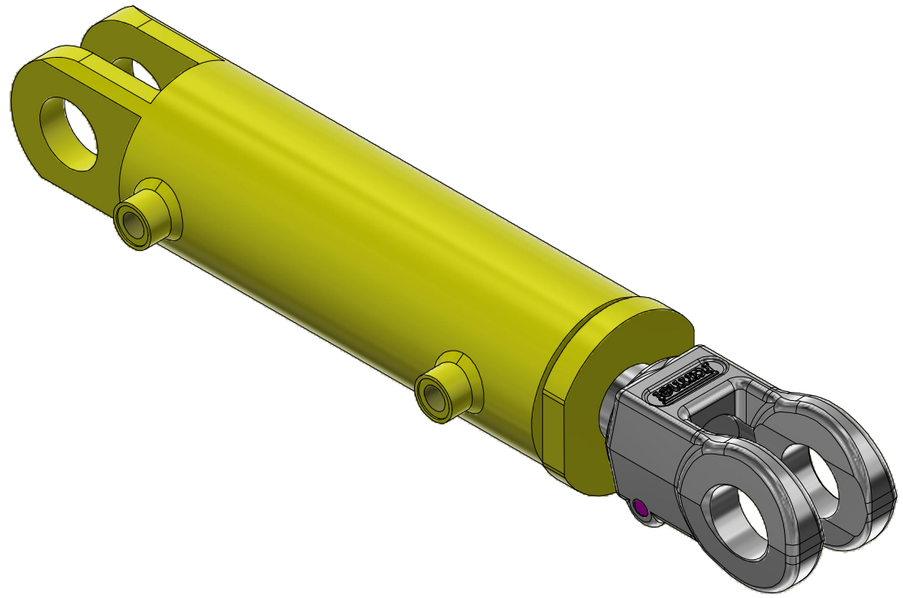

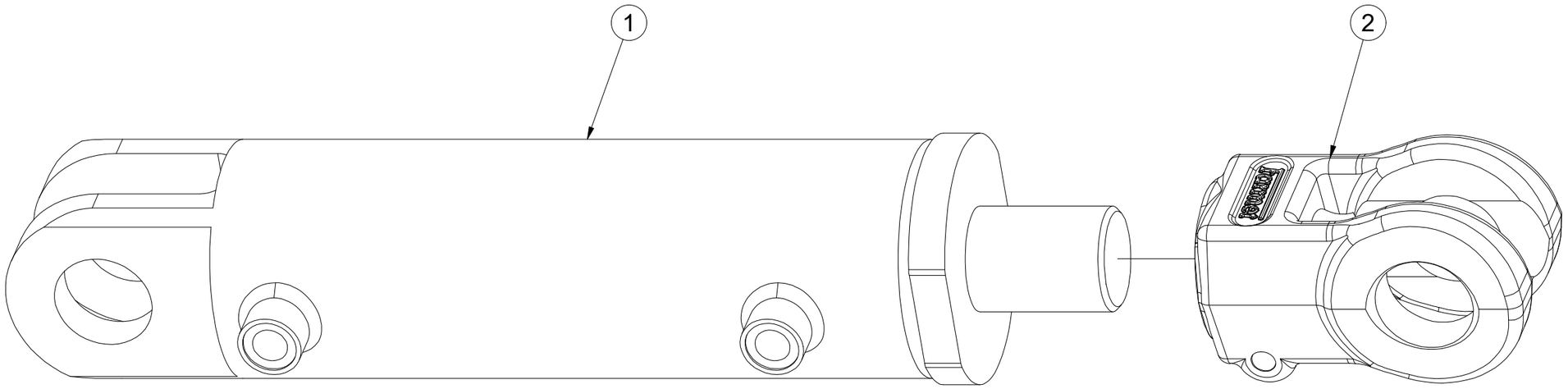

Pos.	Part Number	Pcs.
1	m26499	1
2	VZ00048546	1

(CZ) OKO PÍSTNICE

(D) AUGE FÜR KOLBENSTANGE

(F) L'ŒIL TIGE DE PISTON

(GB) PISTON ROD EYE

(RU) ПРОУШИНА ШТОКА ПОРШНЯ

(PL) UCHO TŁOCZYSKA

VZ00048546

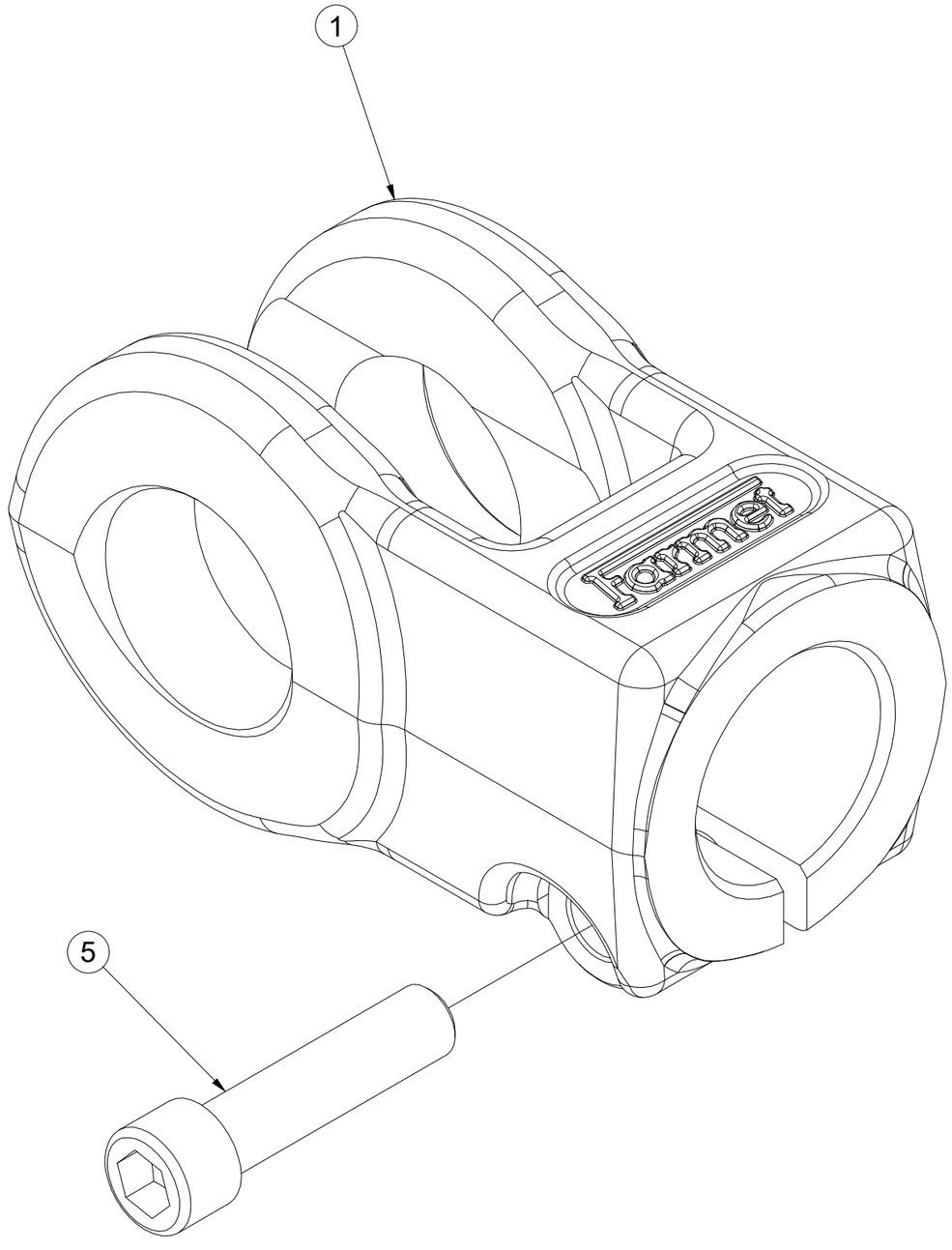

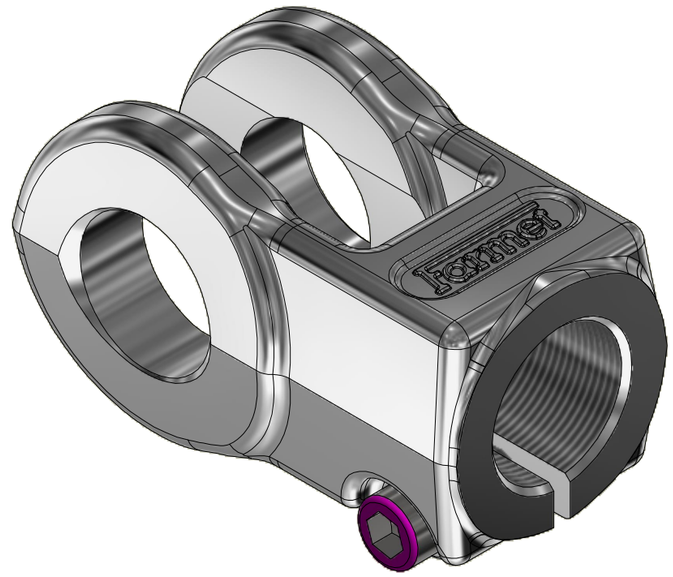

Pos.	Part Number	Pcs.
1	VZ00050799	1
5	m25842	1

(CZ) PÍSTNICE 63/40-400

(D) KOLBENSTANGE 63/40-400

(F) TIGE DE PISTON 63/40-400

(GB) PISTON ROD 63/40-400

(RU) ЦИЛИНДР 63/40-400

(PL) TRZPIEŃ TŁOKA 63/40-400

VZ00063762

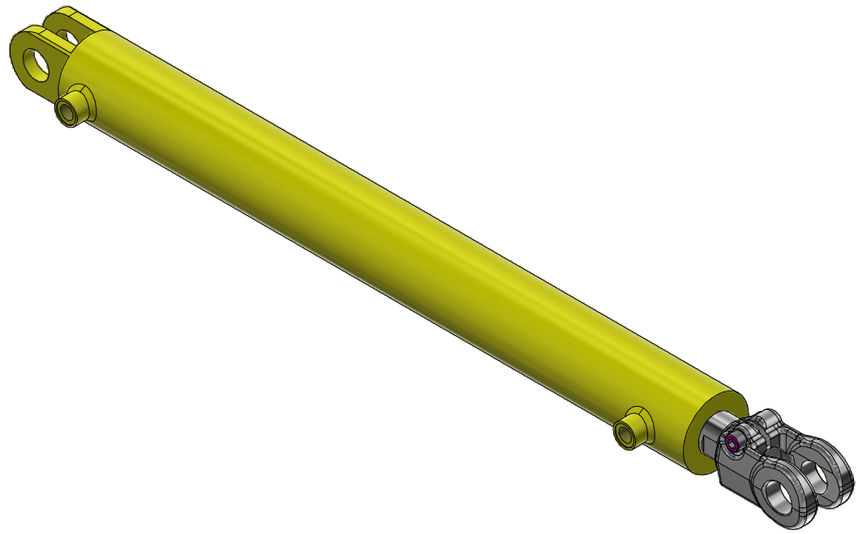

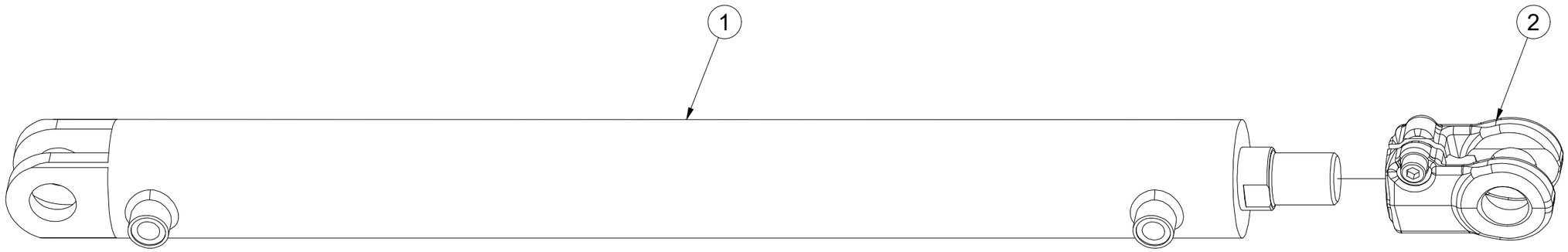

Pos.	Part Number	Pcs.
1	m25324	1
2	VZ00048549	1

(CZ) OKO PÍSTNICE

(D) AUGE FÜR KOLBENSTANGE

(F) L'ŒIL TIGE DE PISTON

(GB) PISTON ROD EYE

(RU) ПРОУШИНА ШТОКА ПОРШНЯ

(PL) UCHO TŁOCZYSKA

VZ00048549

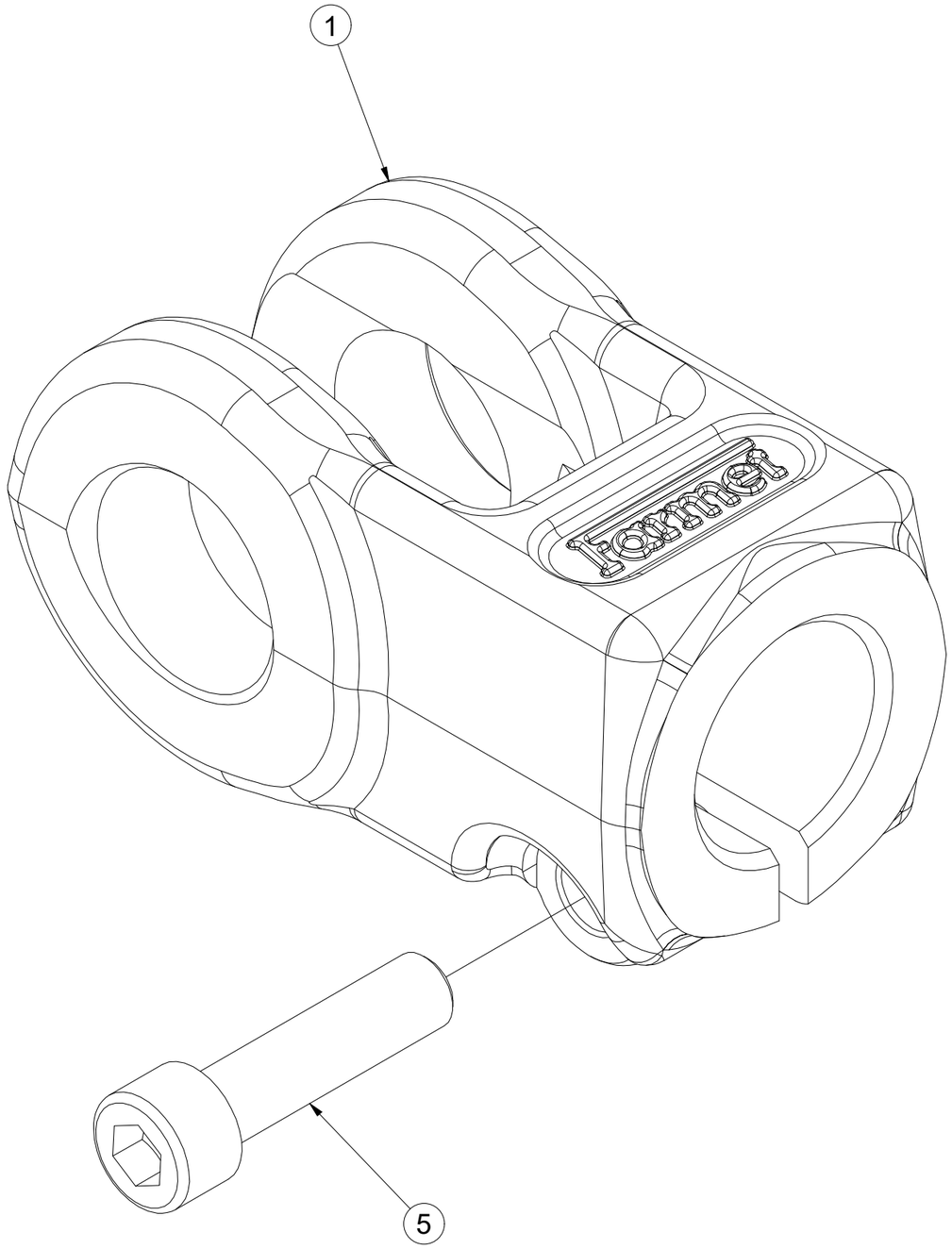

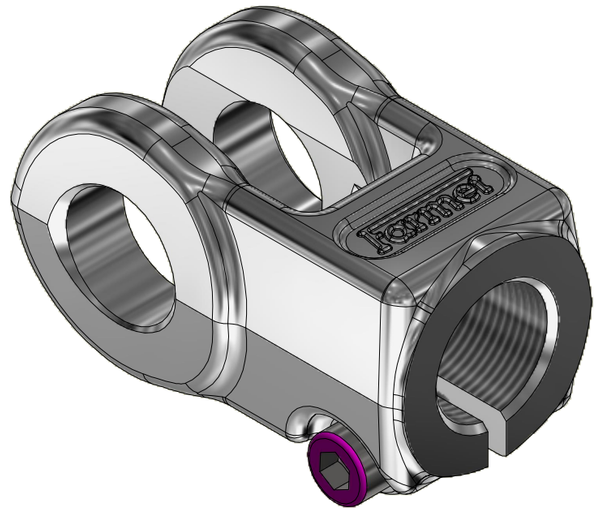

Pos.	Part Number	Pcs.
1	VZ00050801	1
5	m25841	1

CZ PÍSTNICE 110/50-250

D KOLBENSTANGE 110/50-250

F TIGE DE PISTON 110/50-250

GB PISTON ROD 110/50-250

RU ЦИЛИНДР 110/50-250

PL TRZPIEŃ TŁOKA 110/50-250

VZ00064385

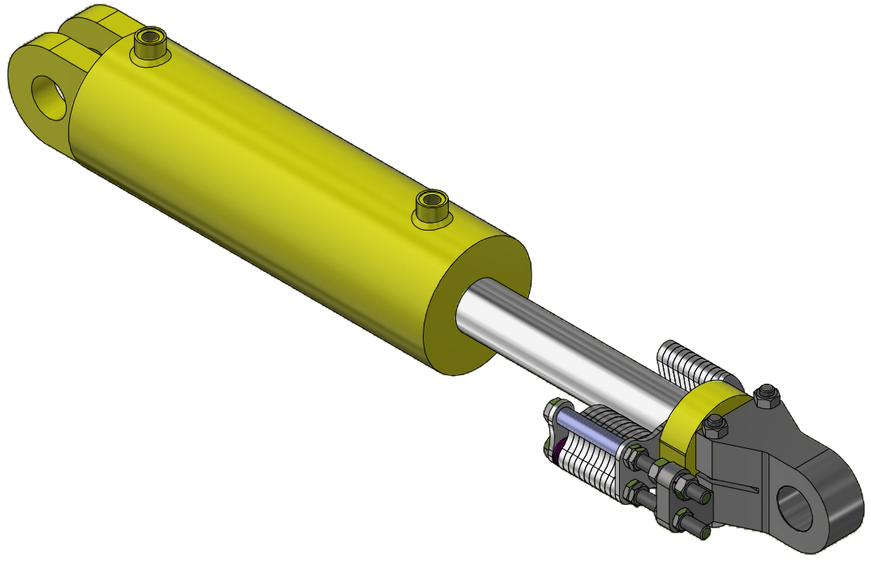

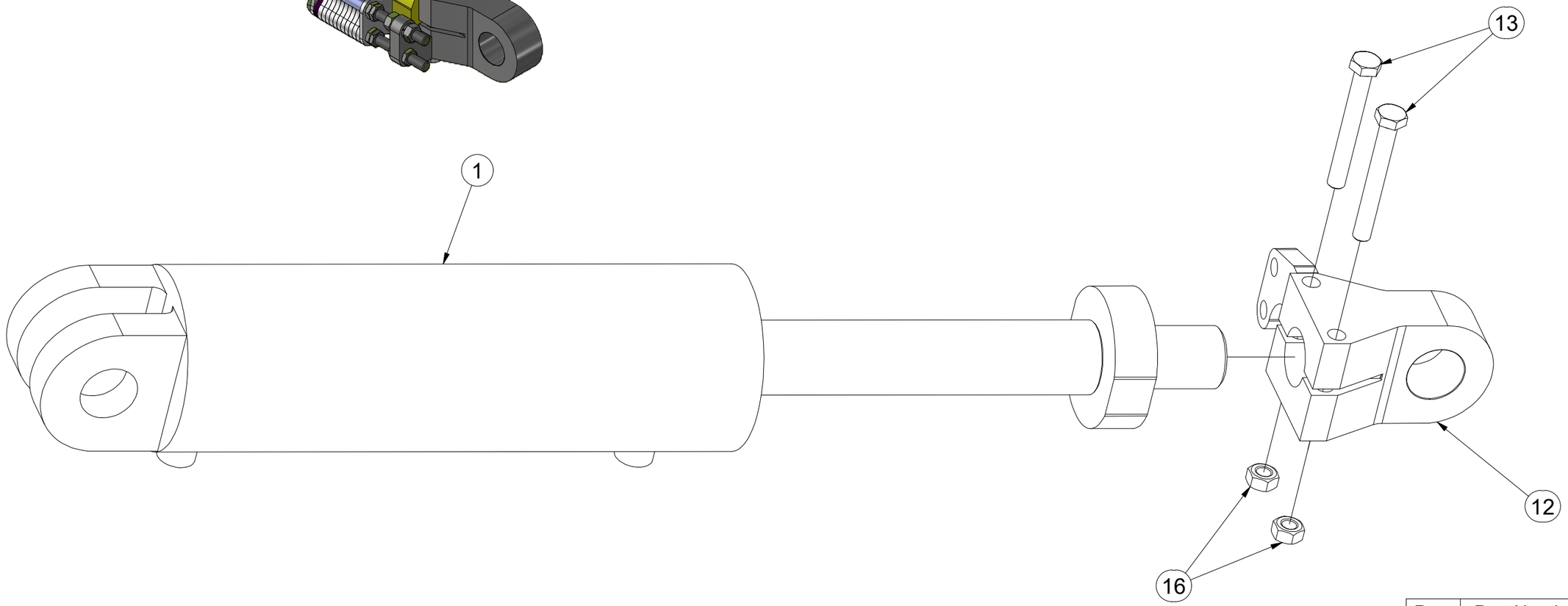

Pos.	Part Number	Pcs.
1	m26536	1
12	m21050	1
13	m19503	2
16	m10439	2

CZ PÍSTNICE 110/50-250

D KOLBENSTANGE 110/50-250

F TIGE DE PISTON 110/50-250

GB PISTON ROD 110/50-250

RU ЦИЛИНДР 110/50-250

PL TRZPIEŃ TŁOKA 110/50-250

VZ00064385

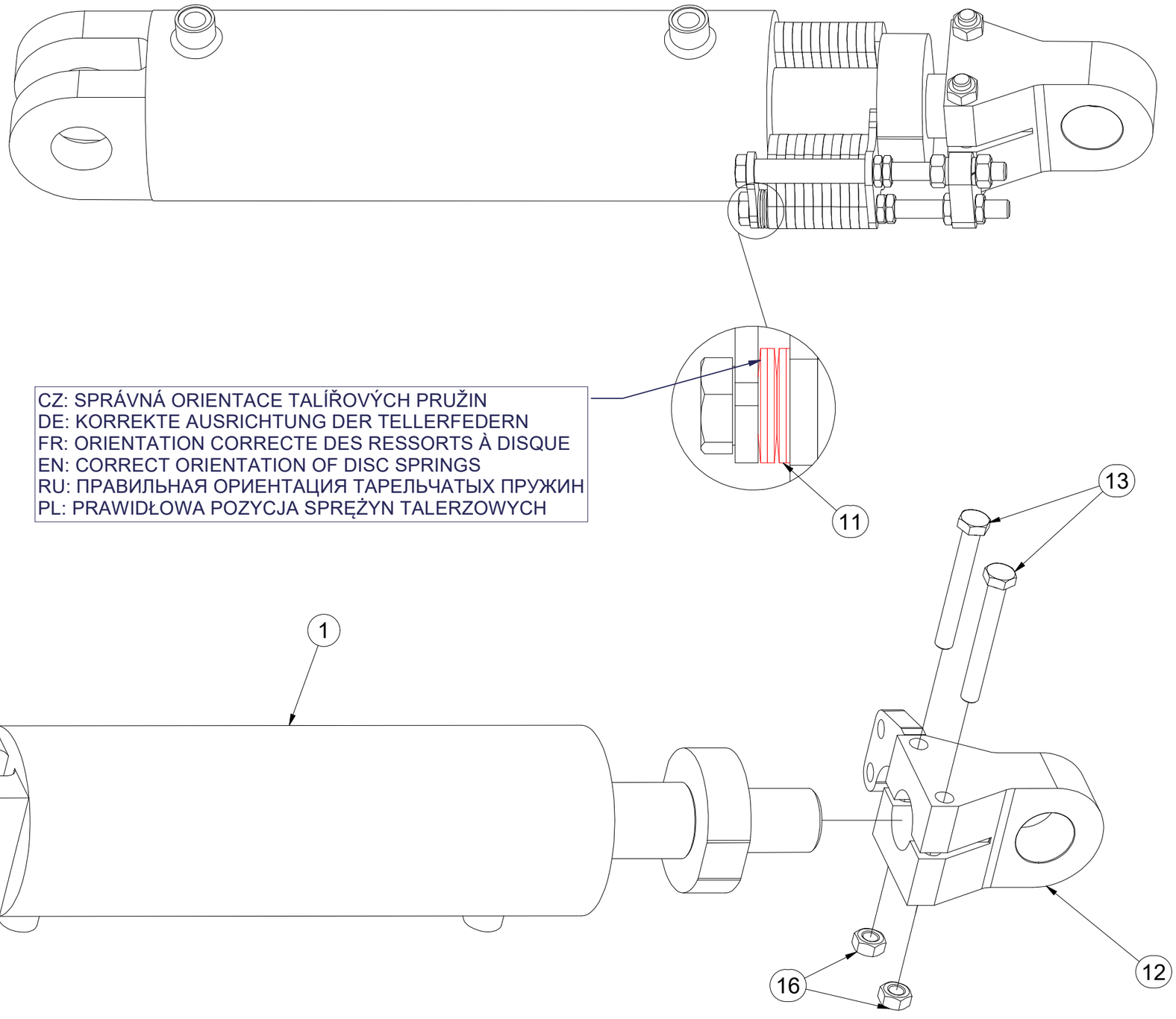

Pos.	Part Number	Pcs.
1	m26536	1
11	m17728	4
12	m21050	1
13	m19503	2
16	m10439	2

CZ PÍSTNICE 110/50-250

D KOLBENSTANGE 110/50-250

F TIGE DE PISTON 110/50-250

GB PISTON ROD 110/50-250

RU ЦИЛИНДР 110/50-250

PL TRZPIEŃ TŁOKA 110/50-250

VZ00064385

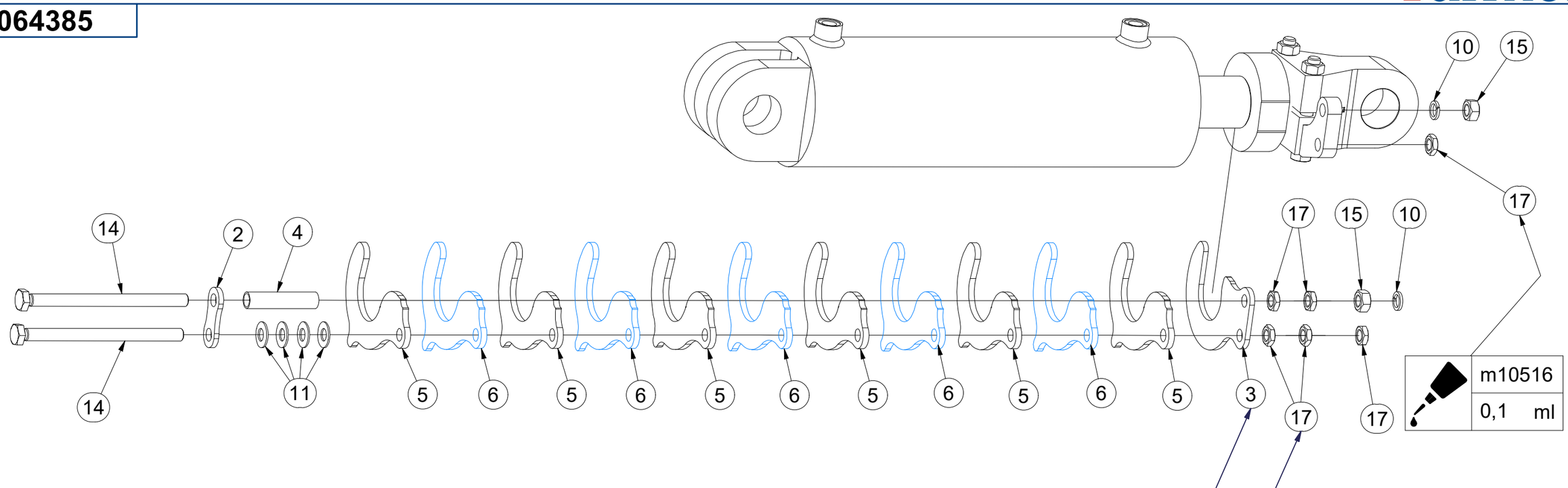

CZ: PO DOTAŽENÍ MUSÍ PODLOŽKA ROVNOBĚŽNĚ DOSEDAT NA ČELO PÍSTNICE
DE: NACH DEM ANZIEHEN MUSS DIE UNTERLEGSCHEIBE AUF DER STIRNSEITE DER KOLBENSTANGE AUFLIEGEN
FR: APRÈS LE SERRAGE, LA RONDELLE DOIT ÊTRE PARALLÈLE À LA TÊTE DE LA TIGE DE PISTON
EN: AFTER TIGHTENING, THE SPACER MUST SIT PARALLEL TO THE FRONT OF THE PISTON ROD
RU: ПОСЛЕ ЗАЖАТИЯ ПОДКЛАДКА ДОЛЖНА ПАРАЛЛЕЛЬНО ПРИЛЕГАТЬ К ТОРЦУ ЦИЛИНДРА
PL: PO DOKRĘCENIU PODKŁADKA MUSI PRZYLEGAĆ RÓWNOLEGLE DO POWIERZCHNI CZOŁOWEJ TŁOCZYSKA

CZ: UTÁHNOUT TAK, ABY BYLO MOŽNÉ S JEDNOTLIVÝMI VYMEZOVACÍMI PODLOŽKAMI HÝBAT, ALE ABY SE SAMOVOLNĚ NEODKLOPILY PŘÍ PŘEKLOPENÍ PÍSTNICE (SKLÁPĚNÍ STROJE)
DE: SO ANZIEHEN, DASS DIE EINZELNEN SICHERUNGSSCHEIBEN SICH BEWEGEN LASSEN, ABER DASS SIE BEIM ÜBERKIPPEN DER KOLBENSTANGE (KIPPEN DER MASCHINE) NICHT EIGENSTÄNDIG ABKLAPPEN
EN: TIGHTEN SO THAT IT IS POSSIBLE TO MOVE THE INDIVIDUAL SPACERS, BUT THEY DO NOT UNCLIP AUTOMATICALLY WHEN THE PISTON ROD IS TILTED (MACHINE FOLDING).
FR: SERRER POUR POUVOIR DÉPLACER DES RONDELLES INDIVIDUELLES À DÉLIMITER MAIS À ÉVITER LES RONDELLES DE BASCULER SPONTANÉMENT EN CAS DE RENVERSEMENT DE LA TIGE DE PISTON (BASCULEMENT DE LA MACHINE)
RU: ЗАЖАТЬ ТАК, ЧТОБЫ КАЖДАЯ ОГРАНИЧИТЕЛЬНАЯ ПОДКЛАДКА БЫЛА ПОДВИЖНА, ОДНАКО НЕ МОГЛА САМОПРОИЗВОЛЬНО МЕНЯТЬ ПОЛОЖЕНИЕ ПРИ РАБОТЕ ЦИЛИНДРА (СКЛАДЫВАНИИ МАШИНЫ)
PL: DOKRĘCIĆ W TAKI SPOSÓB, ABY MOŻNA BYŁO PORUSZAĆ POSZCZEGÓLNYMI PODKŁADKAMI DYSTANSOWYMI, ALE ABY ZAPOBIEC ICH SPONTANICZNEMU ODCHYLANIU SIĘ PODCZAS PRZECHYLANIA TŁOCZYSKA (PRZECHYLANIA MASZYNY)

Pos.	Part Number	Pcs.
2	VZ00044867	1
3	VZ00044873	1
4	VZ00040804	1
5	VZ00044874	6
6	VZ00044875	5
10	m03988	2
11	m17728	4
14	m15919	2
15	m01305	2
17	m14233	6

CZ SOUPRAVA TĚSNIVA PÍSTNIC

D KOLBENSTANGENDICHTUNGSMITTELSATZ

F SET DE GARNITURE DES TIGES DE PISTON

GB SEALING SET FOR PISTON RODS

RU КОМПЛЕКТ ПРОКЛАДОК ЦИЛИНДРОВ

PL ZESTAW USZCZELEK TRZPIENIA TŁOKA

	
m25322	VZ00050783
m25324	VZ00050936
m26203	VZ00050934
m26209	VZ00056529
m26318	VZ00056550
m26499	VZ00050934
m26500	VZ00060957
m26536	VZ00055177

CZ SOUPRAVA TĚSNIVA PÍSTNIC

D KOLBENSTANGENDICHTUNGSMITTELSATZ

F SET DE GARNITURE DES TIGES DE PISTON

GB SEALING SET FOR PISTON RODS

RU КОМПЛЕКТ ПРОКЛАДОК ЦИЛИНДРОВ

PL ZESTAW USZCZELEK TRZPIENIA TŁOKA

VZ00050783

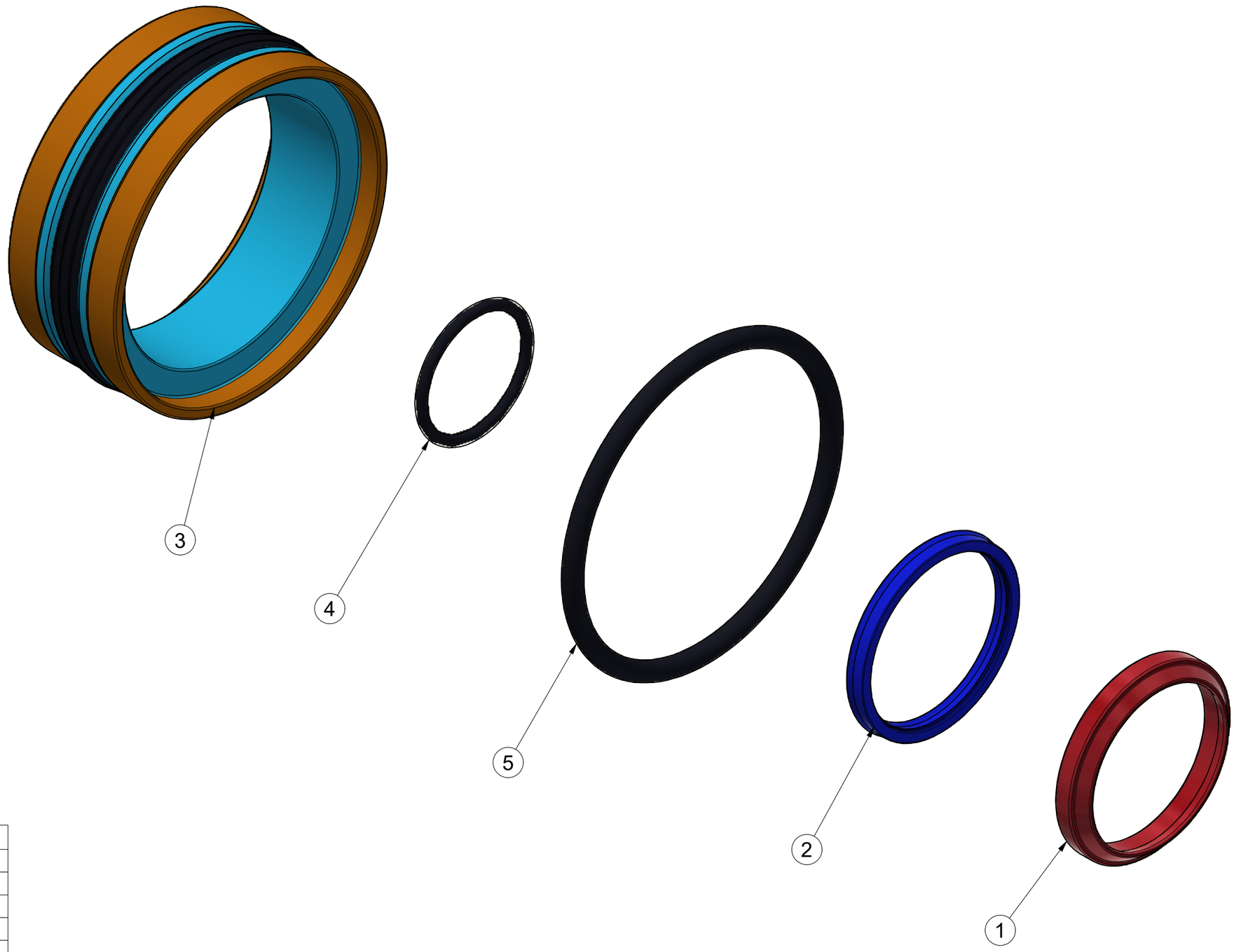

Pos.	Part Number	Pcs.
1	m25893	1
2	m25895	1
3	m25896	1
4	m25899	1
5	m25900	1

CZ SOUPRAVA TĚSNIVA PÍSTNIC

D KOLBENSTANGENDICHTUNGSMITTELSATZ

F SET DE GARNITURE DES TIGES DE PISTON

GB SEALING SET FOR PISTON RODS

RU КОМПЛЕКТ ПРОКЛАДОК ЦИЛИНДРОВ

PL ZESTAW USZCZELEK TRZPIENIA TŁOKA

VZ00050936

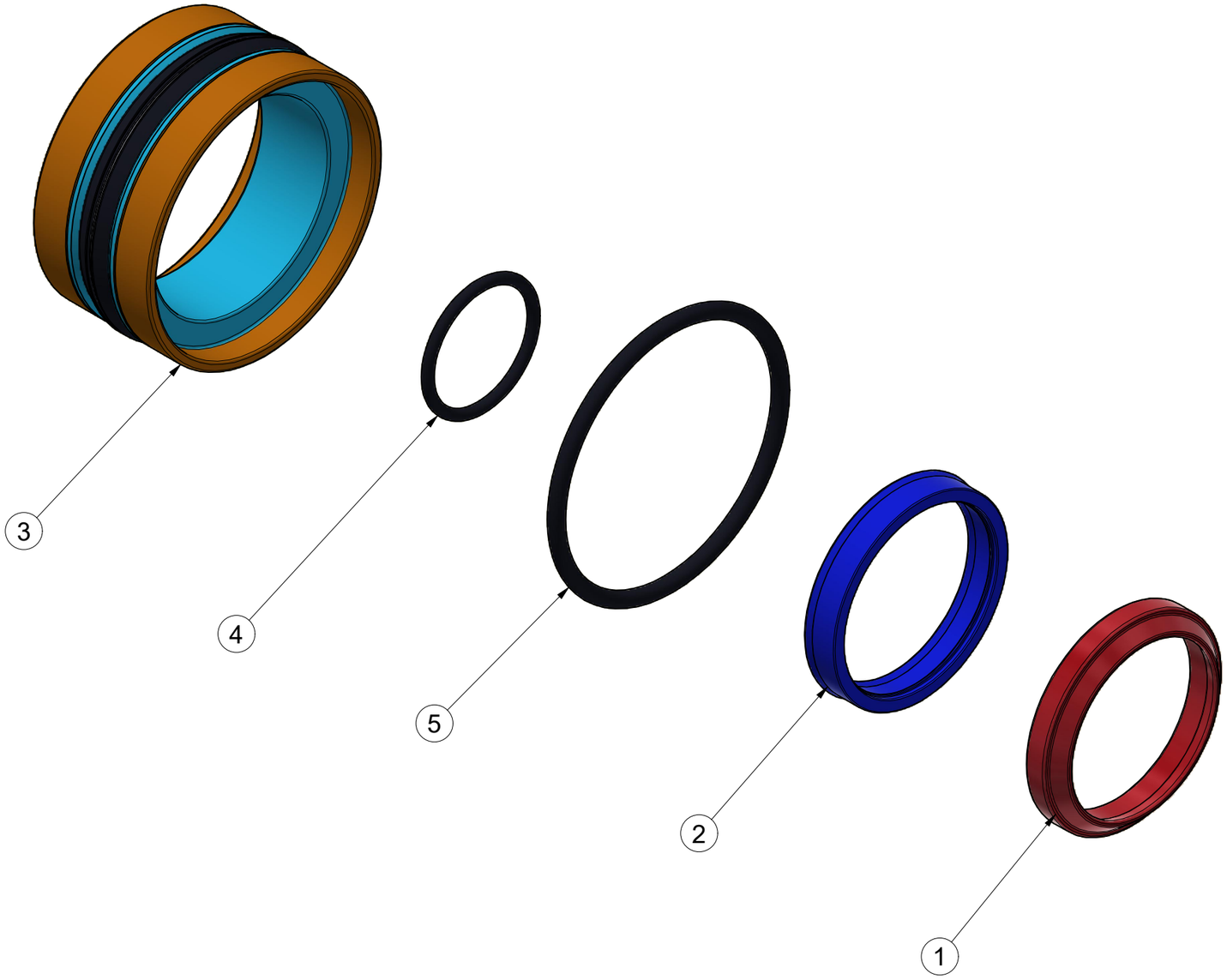

Pos.	Part Number	Pcs.
1	m25925	1
2	m25932	1
3	m25935	1
4	m25939	1
5	m25940	1

(CZ) SOUPRAVA TĚSNIVA PÍSTNIC

(D) KOLBENSTANGENDICHTUNGSMITTELSATZ

(F) SET DE GARNITURE DES TIGES DE PISTON

(GB) SEALING SET FOR PISTON RODS

(RU) КОМПЛЕКТ ПРОКЛАДОК ЦИЛИНДРОВ

(PL) ZESTAW USZCZELEK TRZPIENIA TŁOKA

VZ00050934

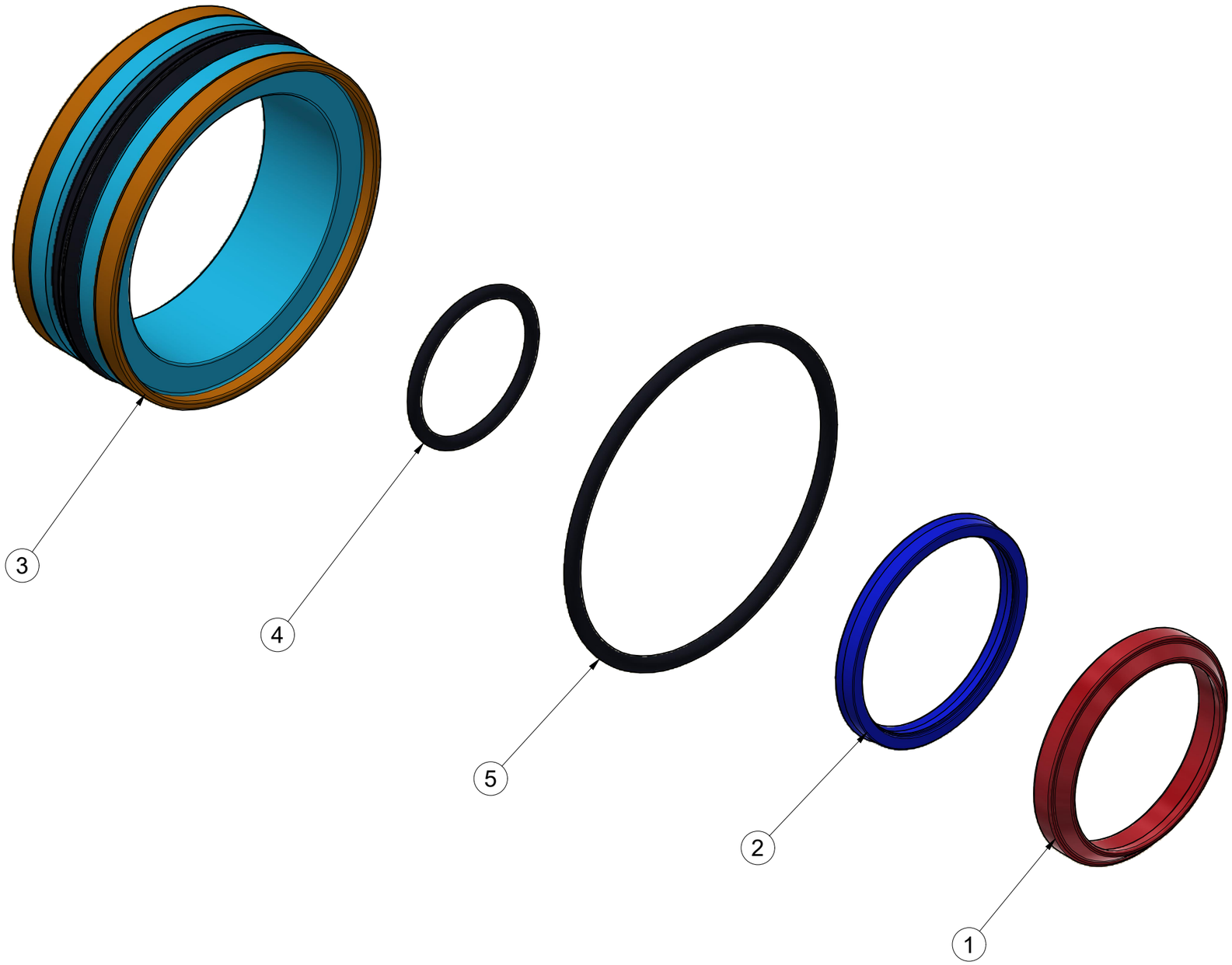

Pos.	Part Number	Pcs.
1	m25893	1
2	m25895	1
3	m25938	1
4	m25899	1
5	m25942	1

CZ SOUPRAVA TĚSNIVA PÍSTNIC

D KOLBENSTANGENDICHTUNGSMITTELSATZ

F SET DE GARNITURE DES TIGES DE PISTON

GB SEALING SET FOR PISTON RODS

RU КОМПЛЕКТ ПРОКЛАДОК ЦИЛИНДРОВ

PL ZESTAW USZCZELEK TRZPIENIA TŁOKA

VZ00056529

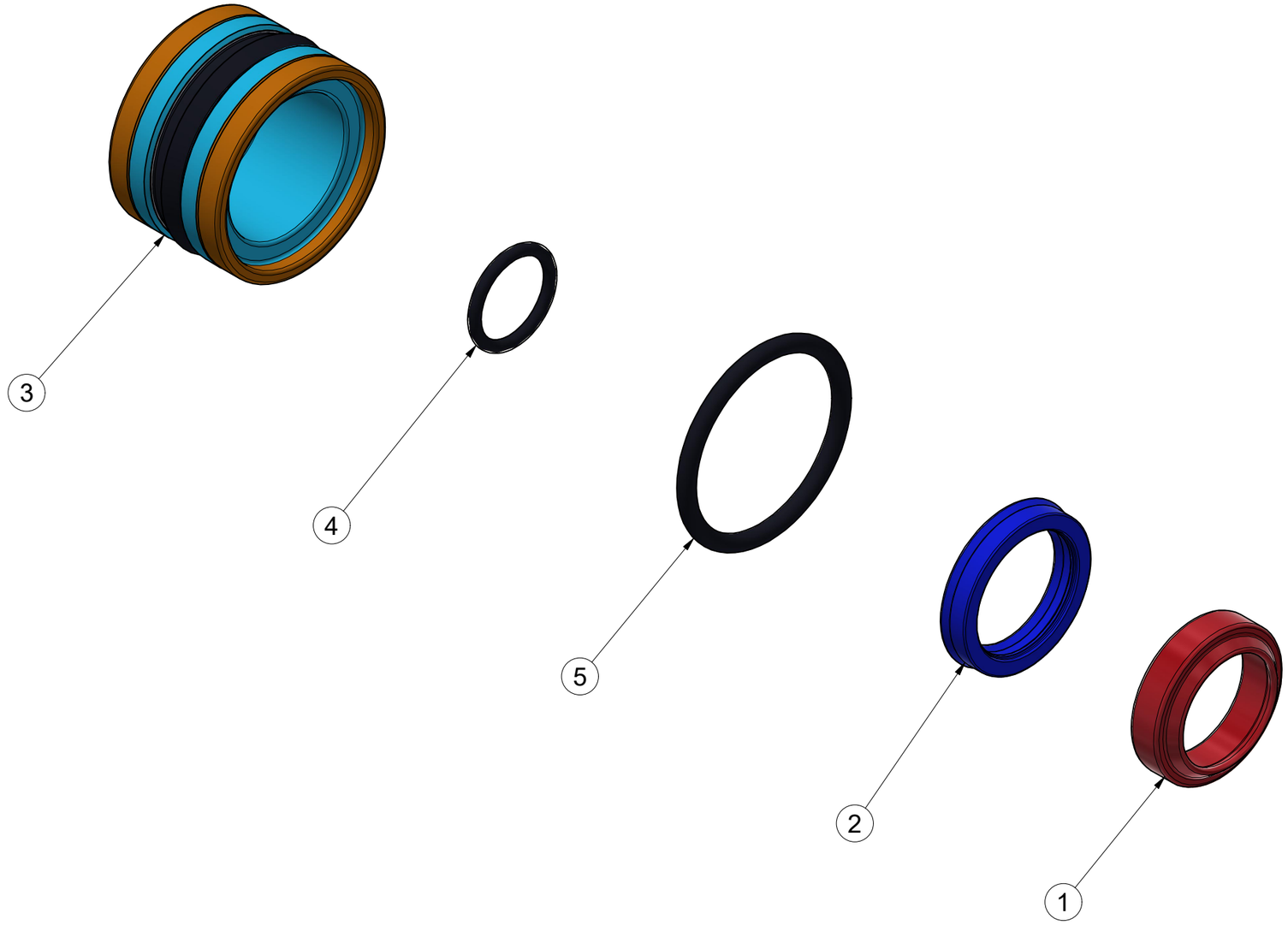

Pos.	Part Number	Pcs.
1	m26445	1
2	m26444	1
3	m26443	1
4	m26449	1
5	m26448	1

CZ SOUPRAVA TĚSNIVA PÍSTNIC

D KOLBENSTANGENDICHTUNGSMITTELSATZ

F SET DE GARNITURE DES TIGES DE PISTON

GB SEALING SET FOR PISTON RODS

RU КОМПЛЕКТ ПРОКЛАДОК ЦИЛИНДРОВ

PL ZESTAW USZCZELEK TRZPIENIA TŁOKA

VZ00056550

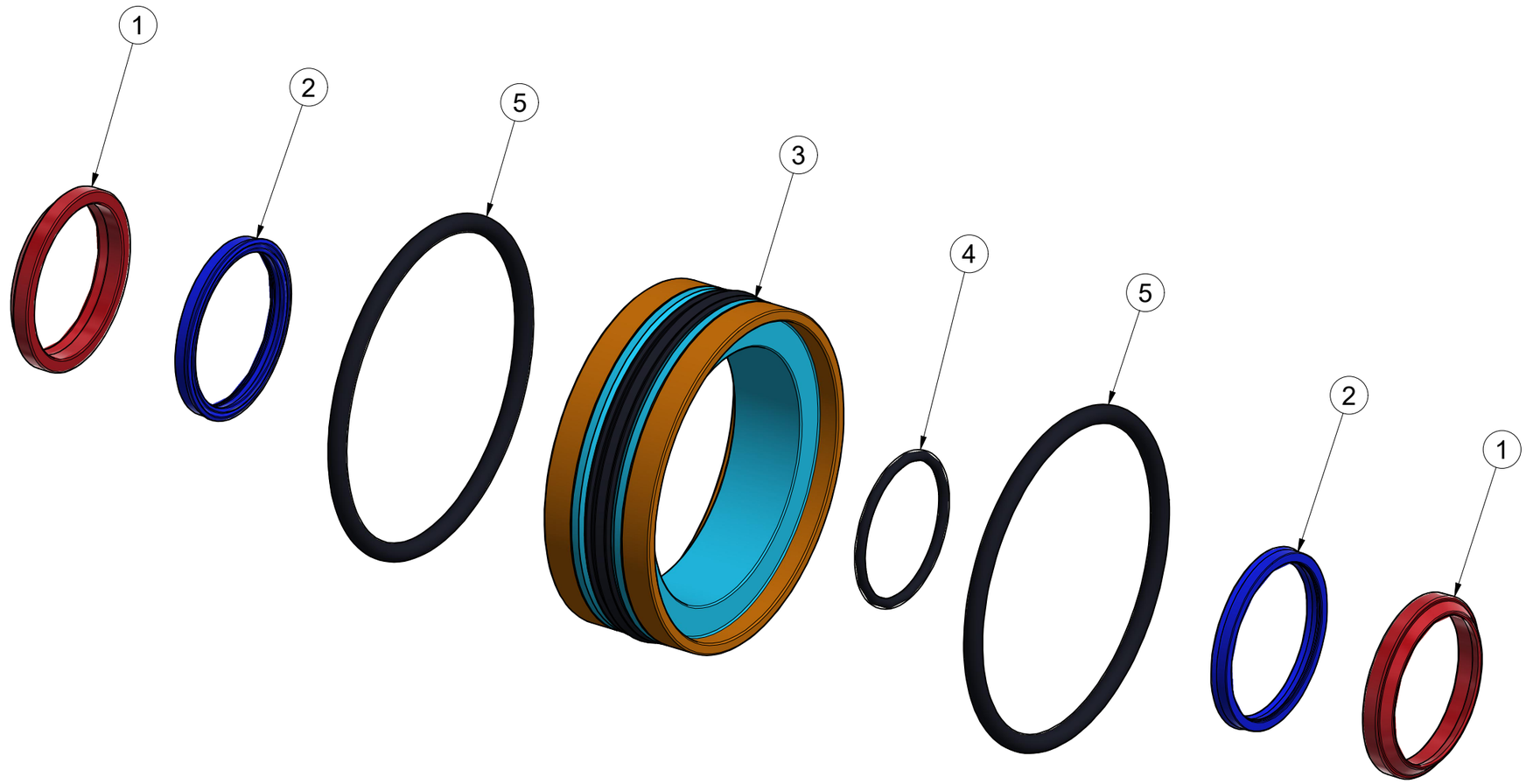

Pos.	Part Number	Pcs.
1	m25893	2
2	m25895	2
3	m25950	1
4	m25941	1
5	m25945	2

(CZ) SOUPRAVA TĚSNIVA PÍSTNIC

(D) KOLBENSTANGENDICHTUNGSMITTELSATZ

(F) SET DE GARNITURE DES TIGES DE PISTON

(GB) SEALING SET FOR PISTON RODS

(RU) КОМПЛЕКТ ПРОКЛАДОК ЦИЛИНДРОВ

(PL) ZESTAW USZCZELEK TRZPIENIA TŁOKA

VZ00050934

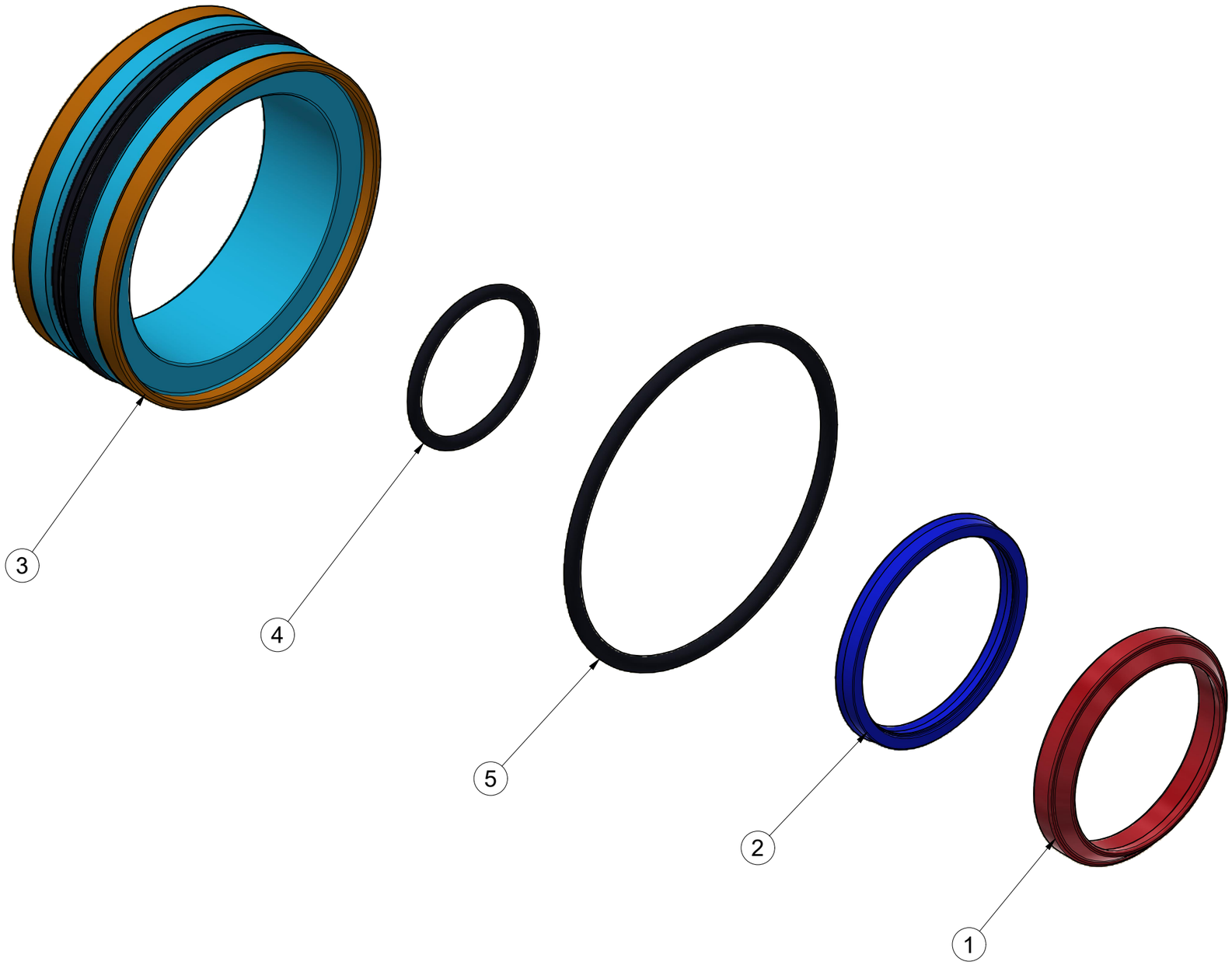

Pos.	Part Number	Pcs.
1	m25893	1
2	m25895	1
3	m25938	1
4	m25899	1
5	m25942	1

CZ SOUPRAVA TĚSNIVA PÍSTNIC

D KOLBENSTANGENDICHTUNGSMITTELSATZ

F SET DE GARNITURE DES TIGES DE PISTON

GB SEALING SET FOR PISTON RODS

RU КОМПЛЕКТ ПРОКЛАДОК ЦИЛИНДРОВ

PL ZESTAW USZCZELEK TRZPIENIA TŁOKA

VZ00060957

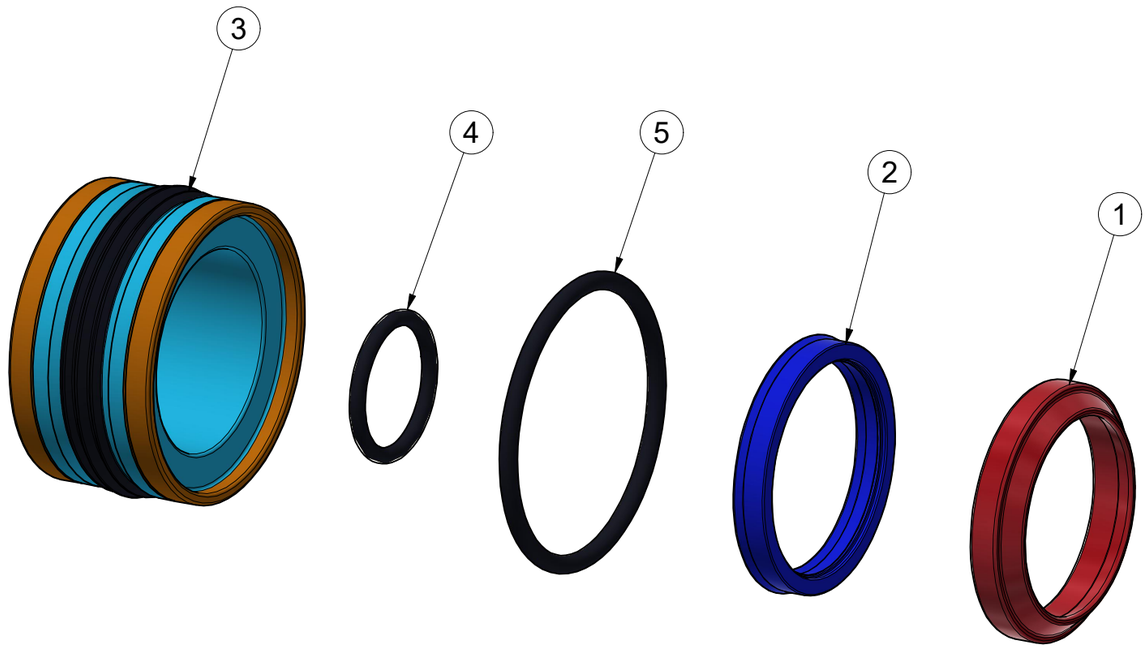

Pos.	Part Number	Pcs.
1	m26335	1
2	m26333	1
3	m26262	1
4	m25948	1
5	m25949	1

(CZ) SOUPRAVA TĚSNIVA PÍSTNIC

(D) KOLBENSTANGENDICHTUNGSMITTELSATZ

(F) SET DE GARNITURE DES TIGES DE PISTON

(GB) SEALING SET FOR PISTON RODS

(RU) КОМПЛЕКТ ПРОКЛАДОК ЦИЛИНДРОВ

(PL) ZESTAW USZCZELEK TRZPIENIA TŁOKA

VZ00055177

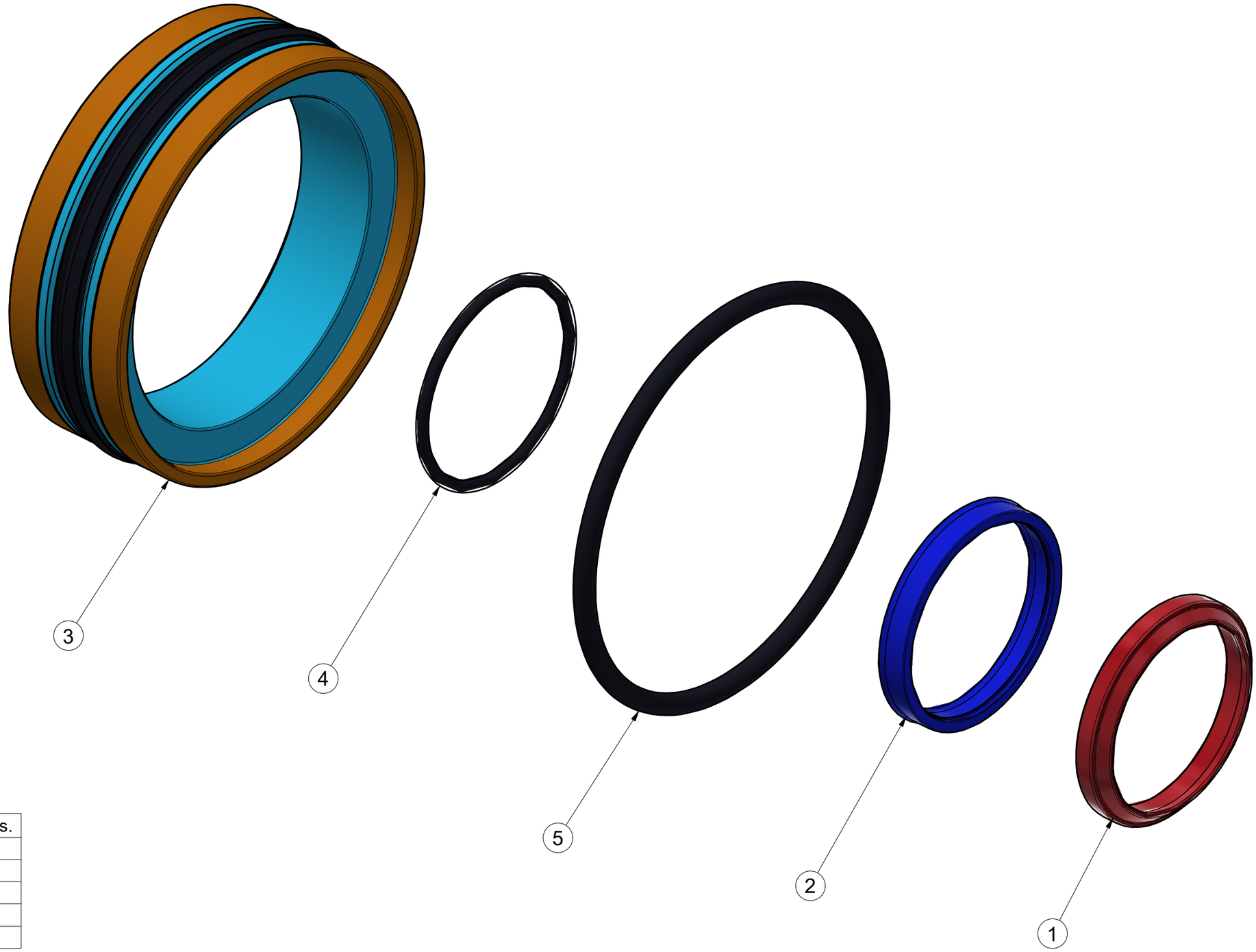

Pos.	Part Number	Pcs.
1	m25920	1
2	m25926	1
3	m25951	1
4	m26274	1
5	m25947	1

CZ SAMOLEPKY STROJE

D AUFKLEBER MASCHINEN

F VOITURE MACHINES

GB STICKERS MACHINES

RU СТИКЕРЫ МАШИНЫ

PL NAKLEJKI MASZYNY

VZ00057532

Pos.	Part Number	Pcs.
1	m03316	2
2	m03319	2
8	m04368	8
10	m04362	1
11	m05312	1
12	m04367	4
14	m04369	4
17	m10353	2
19	m13117	9
20	m19045	1
22	m19731	2

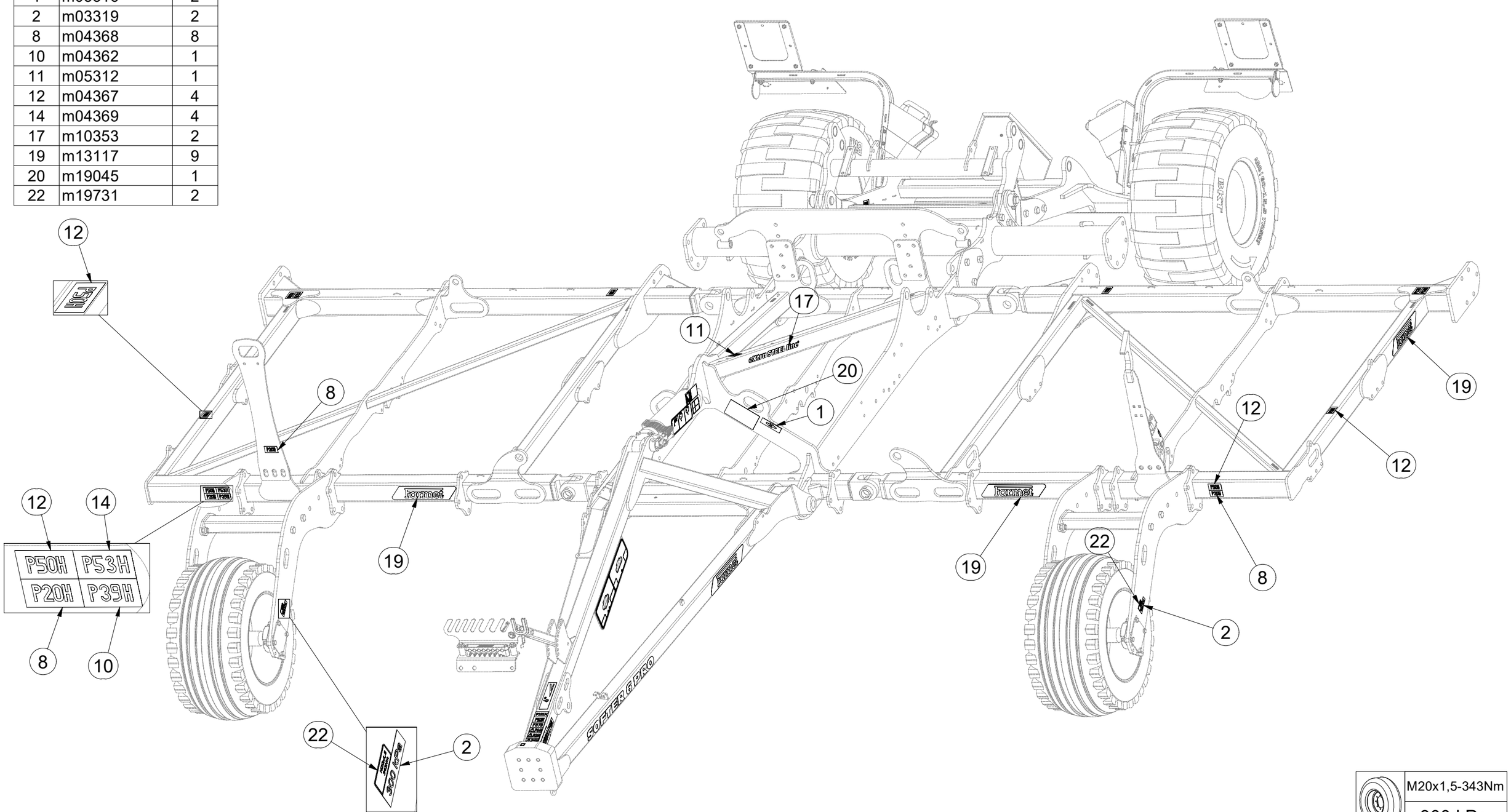

CZ SAMOLEPKY STROJE

D AUFKLEBER MASCHINEN

F VOITURE MACHINES

GB STICKERS MACHINES

RU СТИКЕРЫ МАШИНЫ

PL NAKLEJKI MASZYNY

VZ00057532

Pos.	Part Number	Pcs.
4	m04359	2
8	m04368	8
9	m04365	4
11	m05312	1
12	m04367	4
13	m04364	4
14	m04369	4
17	m10353	2
18	m13116	1
19	m13117	9
21	m19046	1
24	m25699	4
26	m19161	1

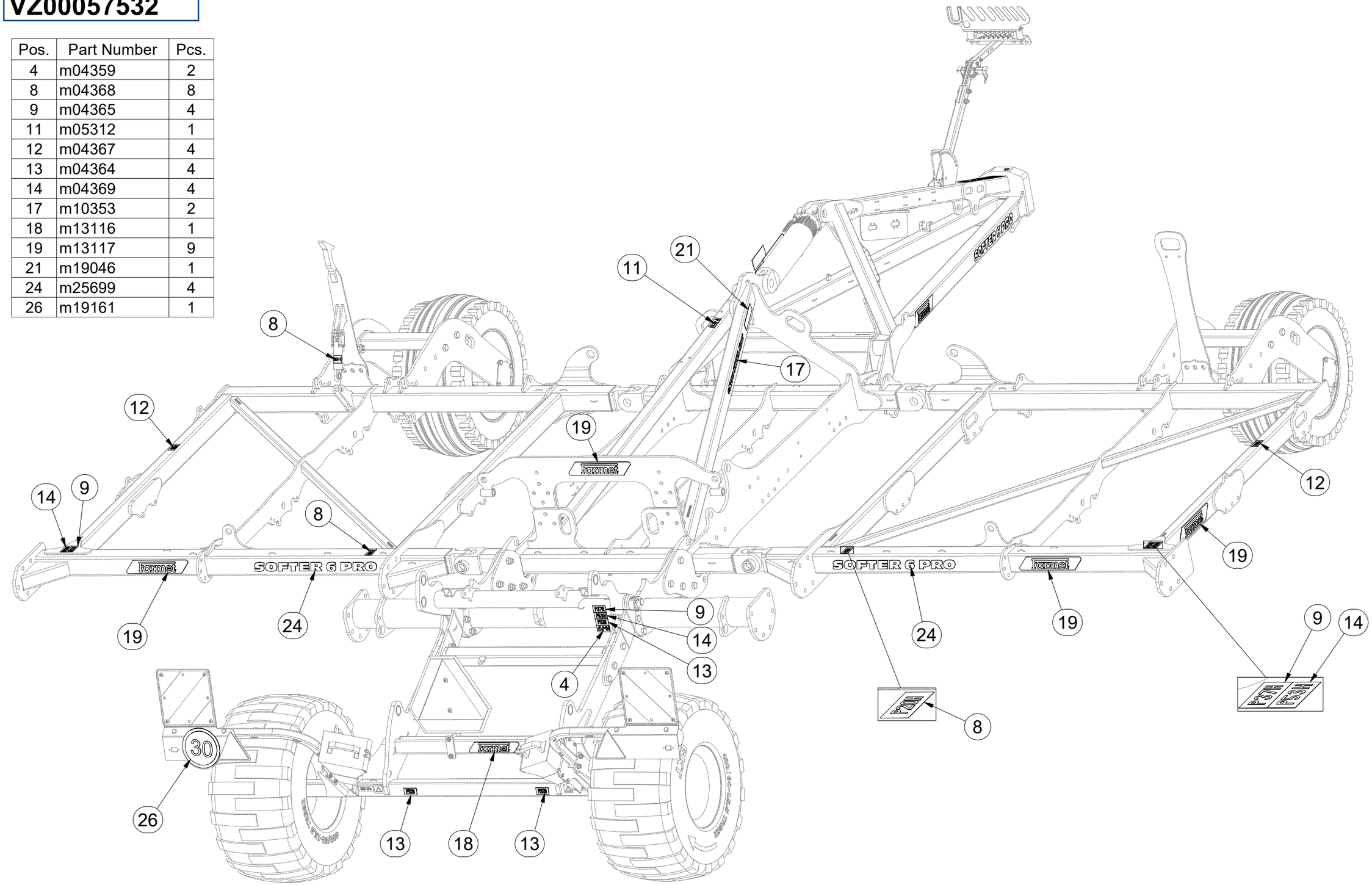

CZ SAMOLEPKY STROJE
D AUFKLEBER MASCHINEN
F VOITURE MACHINES
GB STICKERS MACHINES
RU СТИКЕРЫ МАШИНЫ
PL NAKLEJKI MASZYNY

VZ00057532

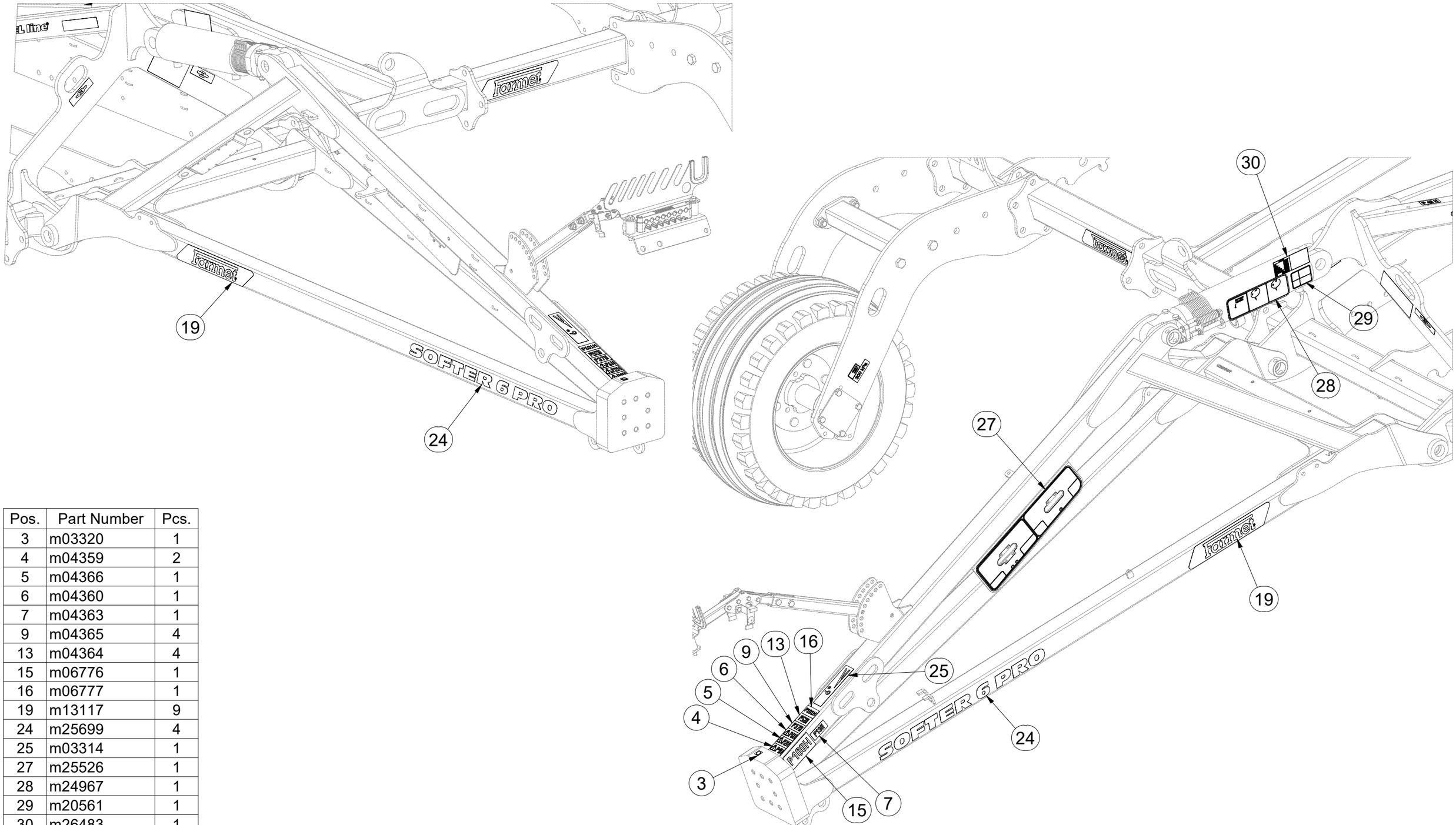

Pos.	Part Number	Pcs.
3	m03320	1
4	m04359	2
5	m04366	1
6	m04360	1
7	m04363	1
9	m04365	4
13	m04364	4
15	m06776	1
16	m06777	1
19	m13117	9
24	m25699	4
25	m03314	1
27	m25526	1
28	m24967	1
29	m20561	1
30	m26483	1

CZ SVĚTELNÁ SADA

D LEUCHTENSATZ

F KIT LUMINEUX

GB LIGHTING SET

RU ОСВЕТИТЕЛЬНЫЙ КОМПЛЕКТ

PL ZESTAW OŚWIETLENIA

VZ00049337

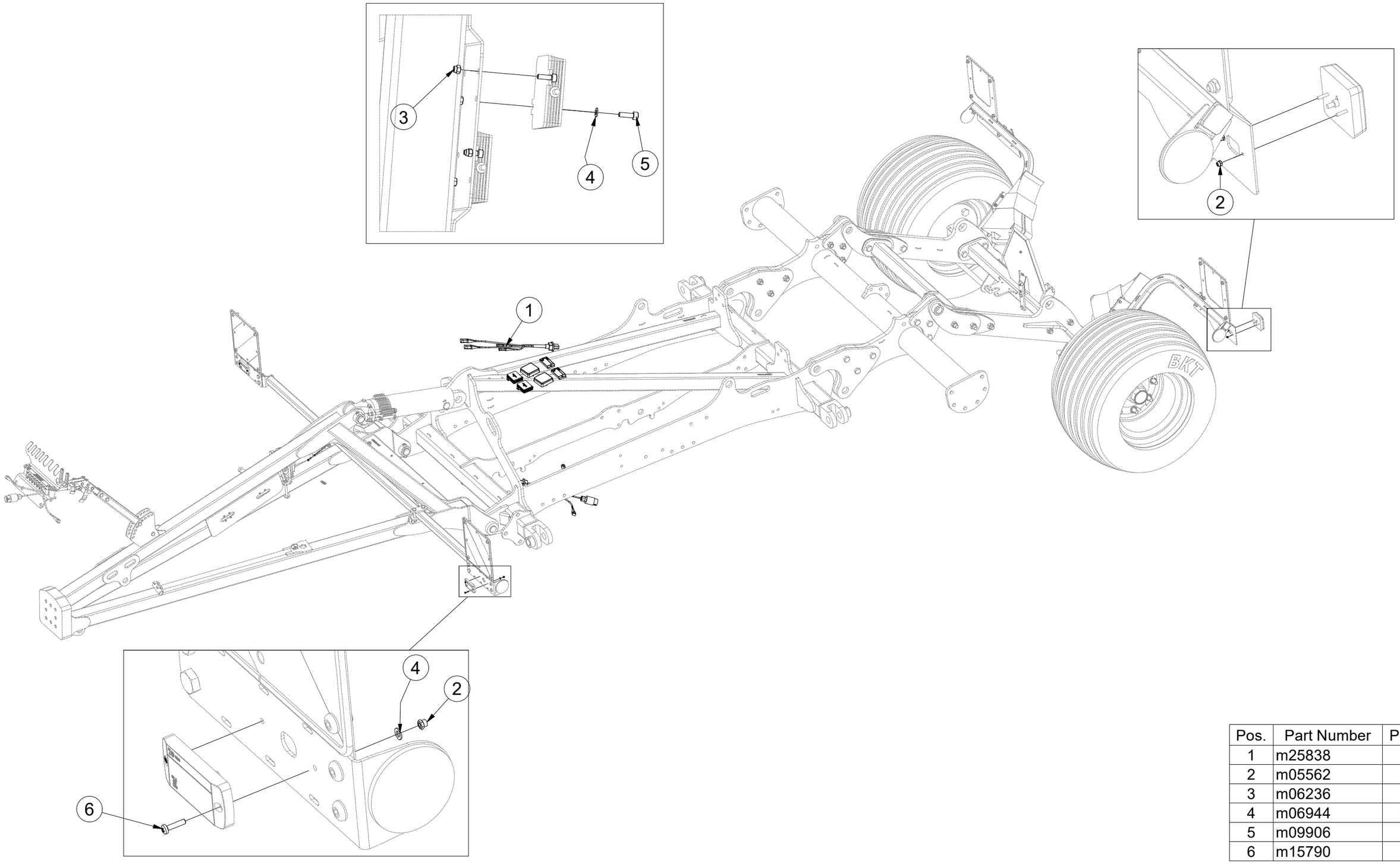

Pos.	Part Number	Pcs.
1	m25838	1
2	m05562	8
3	m06236	4
4	m06944	8
5	m09906	4
6	m15790	4

CZ SVĚTELNÁ SADA

D LEUCHTENSATZ

F KIT LUMINEUX

GB LIGHTING SET

RU ОСВЕТИТЕЛЬНЫЙ КОМПЛЕКТ

PL ZESTAW OŚWIETLENIA

m25838

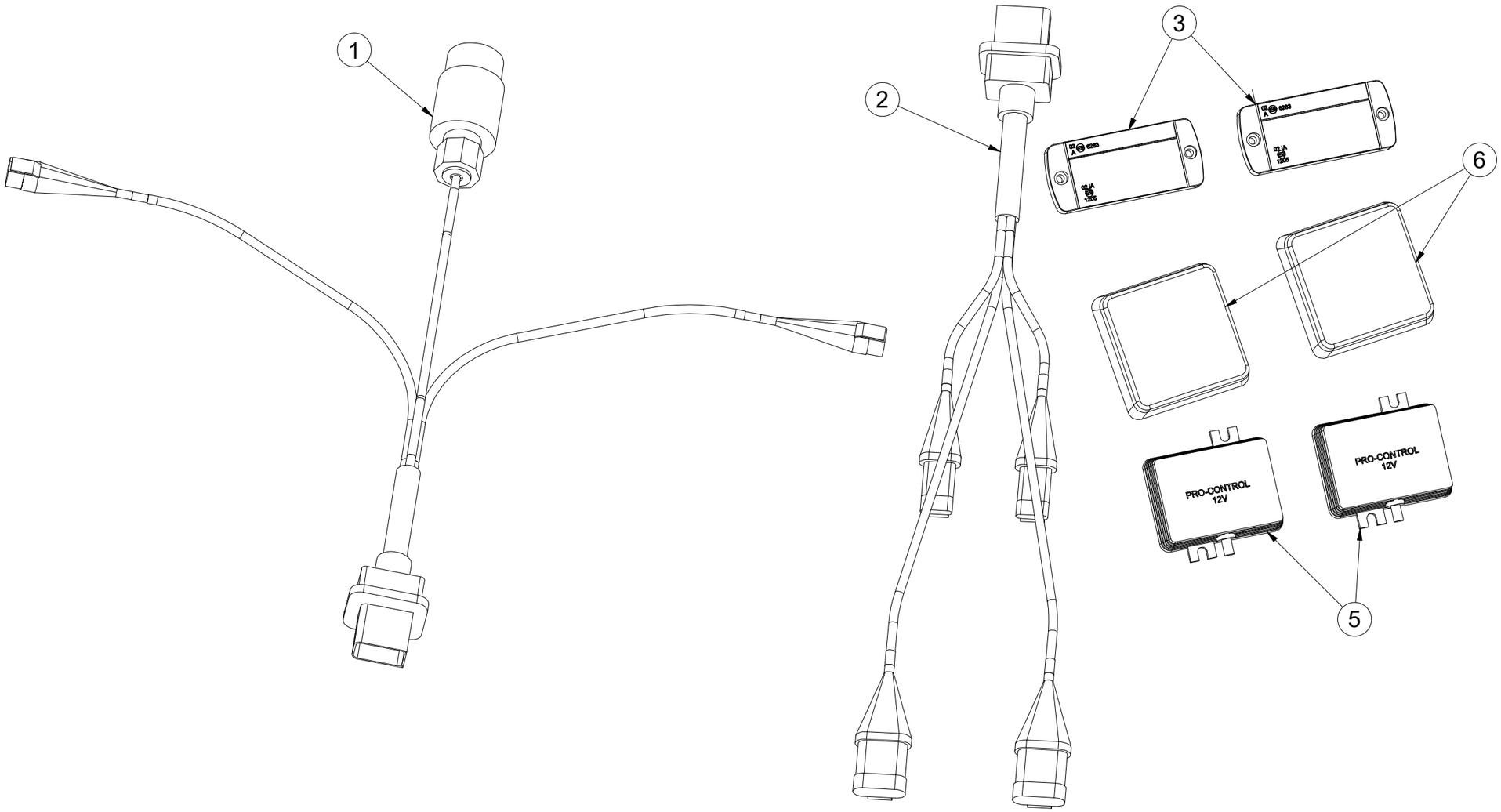

Pos.	Part Number	Pcs.
1	m14779	1
2	m14778	1
3	m14776	2
5	m14777	2
6	m19044	2

(CZ) UTAHOVACÍ MOMENTY ŠROUBŮ
(D) ANZUGMOMENTE VON SCHRAUBEN
(F) COUPLES DE SERRAGE DES VIS
(GB) SCREW TIGHTENING TORQUE
(RU) МОМЕНТЫ ЗАЖАТИЯ БОЛТОВ
(PL) MOMENTY DOKRĘCANIA ŚRUB

Farmet

P		5.8	8.8	10.9	12.9	Z DIN 7991;ISO 10642		S DIN 6912;DIN 7984	
D	R	Mu	Mu	Mu	Mu	8.8	10.9	8.8	10.9
		Nm	Nm	Nm	Nm	Nm	Nm	Nm	Nm
M 3	0,5	1,1	1,8	2,6	3	0,9	1	0,9	1
M 4	0,7	2	3,1	4,5	5,3	2	2,3	2,1	2,3
M 5	0,8	4	6,1	8,9	10,4	4	4,6	4	4,6
M 6	1	6,5	9,5	14,5	16,5	7,2	7,9	7,2	8,1
M 8	1,25	16	24	36	42	17	19	17,3	19,5
M10	1,5	32	48	71	83	35	38	34,5	38,5
M12	1,75	55	84	123	144	58	65	58	65
M14	2	88	133	196	229	93	100	93	105
M16	2	137	209	307	359	144	158	144	162
M18	2,5	188	286	420	492	-	220	-	-
M20	2,5	266	406	596	698	-	310	290	330
M22	2,5	366	588	820	960	-	420	-	-
M24	3	459	699	1 027	1 202	-	530	500	560
M27	3	681	1 038	1 524	1 784	-	-	-	-
M30	3,5	924	1 408	2 069	2 421	-	-	-	-
M33	3,5	1 256	1 914	2 811	3 290	-	-	-	-
M36	4	1 612	2 456	3 607	4 221	-	-	-	-
M39	4	2 094	3 191	4 686	5 484	-	-	-	-

Mu - (CZ) UTAHOVACÍ MOMENT
(D) ANZUGMOMENTE
(F) COUPLE DE SERRAGE
(GB) TIGHTENING TORQUE
(RU) МОМЕНТ ЗАЖАТИЯ
(PL) MOMENT DOKRĘCANIA

D - (CZ) JMENOVITÝ PRŮMĚR
(D) NENNDURCHMESSER
(F) DIAMETRE NOMINAL
(GB) NOMINAL DIAMETER
(RU) НОМИНАЛЬНЫЙ ДИАМЕТР
(PL) ŚREDNICA NOMINALNA

R - (CZ) ROZTEČ ZÁVITU - STOUPÁNÍ
(D) GEWINDESTEIGUNG
(F) PAS DE FILET - PAS
(GB) SCREW PITCH - LEAD
(RU) ШАГ РЕЗЬБЫ
(PL) ROZSTAW GWINTU - SKOKI

P - (CZ) PEVNOST
(D) FESTIGKEIT
(F) RÉSISTANCE
(GB) STRENGTH
(RU) ПРОЧНОСТЬ
(PL) WYTRZYMA OŚĆ

Z - (CZ) ZÁPUSTNÉ ŠROUBY
(D) SENKKOPFSCHRAUBEN
(F) VIS A TETE FRAISEE
(GB) COUNTERSUNK SCREWS
(RU) БОЛТЫ С УТОПЛЕННОЙ ГОЛОВКОЙ
(PL) ŚRUBY Z ŁBEM STOŻKOWYM PŁASKIM

S - (CZ) SNÍŽENÁ HLAVA
(D) NIEDRIGER KOPF
(F) TÊTE BASSE
(GB) LOW-PROFILE HEAD
(RU) ПОНИЖЕННАЯ ГОЛОВКА
(PL) OBNIŻONA GŁÓWKA

(CZ) Pokud je v dokumentaci definován spoj šroubu a matice o různých pevnostech, vždy utahujte na moment komponenty nižší.
(D) Wenn in der Dokumentation eine Verbindung von Schraube und Mutter mit verschiede Festigkeiten definiet ist, wird immer mit dem Moment des Bauteils mit der geringeren Festigkeit angezogen.
(F) Si les documents définissent un assemblage par boulon de diverses résistances, serrez toujours au moment de la composante avec résistance inférieure
(GB) If there is a joint with a screw and a nut at different strengths in the documentation, always tighten to the torque of the component with lower strength.
(RU) Если в документации установлено соединение из болта и гайки различной прочности, всегда зажимайте с моментом дпя компонента с меньшей прочностью
(PL) Jeśli w dokumentacji zdefiniowane jest połączenie ze śrubąi nakrętkąo różnych wytrzymałościach, zawsze należy dokręcać zachowując moment dokręcania komponentu z niższą wytrzymałością.

(CZ) Tabulka utahovacích momentů slouží k určení správného utahovacího momentu pro šroubové spoje, které nejsou mazány! Tzn. Mazivem není sníženo tření v závitu.
(D) Die Anzugsmomenttabelle dient zur Bestimmung des korrekten Anzugsdrehmoments für Schraubverbindungen, die nicht geschmiert sind! D.h. Die Reibung im Gewinde wird nicht durch Schmiermittel reduziert.
(F) Le tableau des couples de serrage sert à déterminer le couple de serrage correct pour les assemblages vissés qui ne sont pas lubrifiés ! C'est-à-dire que la friction dans le filetage n'est pas réduite par un lubrifiant.
(GB) The tightening torque table is used to determine the correct torque for bolted joints that are not lubricated! That means friction in the thread is not reduced by lubrication.
(RU) Таблица моментов затяжки используется для определения правильного момента затяжки для резьбовых соединений, которые не смазаны! То есть трение в резьбе не уменьшается смазкой.
(PL) Tabela momentów dokręcania służy do określenia prawidłowego momentu dokręcania dla połączeń śrubowych, które nie są smarowane! Oznacza to, że tarcie w gwincie nie jest zmniejszone przez smar.

CZ UTAHOVACÍ MOMENTY NEREZOVÝCH ŠROUBŮ
D ANZUGMOMENTE VON EDELSTAHLSCHRAUBEN
F COUPLES DE SERRAGE DES VIS EN ACIER INOXYDABLE

GB STAINLESS STEEL SCREW TIGHTENING TORQUE
RU МОМЕНТЫ ЗАТЯЖКИ НЕРЖАВЕЮЩИХ БОЛТОВ
PL MOMENT DOKRĘCANIA ŚRUB ZE STALI NIERDZEWNEJ

P		A2/A4-70	A2/A4-80
D	R	Mu	Mu
		Nm	Nm
M 3	0,5	0,8	1,1
M 4	0,7	1,9	2,4
M 5	0,8	3,6	4,8
M 6	1	6,5	8,5
M 8	1,25	15	20
M10	1,5	30	39
M12	1,75	51	68
M14	2	82	109
M16	2	126	168
M18	2,5	176	235
M20	2,5	247	330
M22	2,5	337	450
M24	3	426	568
M27	3	561	748
M30	3,5	682	909

Mu - CZ UTAHOVACÍ MOMENT / D ANZUGMOMENTE / F COUPLE DE SERRAGE / GB TIGHTENING TORQUE / RU МОМЕНТ ЗАЖАТИЯ / PL MOMENT DOKRĘCANIA

D - CZ JMENOVITÝ PRŮMĚR / D NENNDURCHMESSER / F DIAMETRE NOMINAL / GB NOMINAL DIAMETER / RU НОМИНАЛЬНЫЙ ДИАМЕТР / PL ŚREDNICA NOMINALNA

R - CZ ROZTEČ ZÁVITU - STOUPÁNÍ / D GEWINDESTEIGUNG / F PAS DE FILET - PAS / GB SCREW PITCH - LEAD / RU ШАГ РЕЗЬБЫ / PL ROZSTAW GWINTU - SKOKI

P - CZ PEVNOST / D FESTIGKEIT / F RÉSISTANCE / GB STRENGTH / RU ПРОЧНОСТЬ / PL WYTRZYMA OŚĆ

CZ Pokud je v dokumentaci definován spoj šroubu a matice o různých pevnostech, vždy utahujte na moment komponenty nižší.
D Wenn in der Dokumentation eine Verbindung von Schraube und Mutter mit verschiede Festigkeiten definiet ist, wird immer mit dem Moment des Bauteils mit der geringeren Festigkeit angezogen.
F Si les documents définissent un assemblage par boulon de diverses résistances, serrez toujours au moment de la composante avec résistance inférieure
GB If there is a joint with a screw and a nut at different strengths in the documentation, always tighten to the torque of the component with lower strength.
RU Если в документации установлено соединение из болта и гайки различной прочности, всегда зажимайте с моментом дпя компонента с меньшей прочностью
PL Jeśli w dokumentacji zdefiniowane jest połączenie ze śrubąi nakrętkąo różnych wytrzymałościach, zawsze należy dokręcać zachowując moment dokręcania komponentu z niższą wytrzymałością.

CZ Tabulka utahovacích momentů slouží k určení správného utahovacího momentu pro šroubové spoje z nerezové oceli, které jsou mazány tuhými mazivy pouze v místě závitu!
Tzn. Použitím maziva je sníženo tření v závitu.

D Die Anzugsmomenttabelle dient zur Bestimmung des korrekten Anzugsdrehmoments für Schraubverbindungen aus Edelstahl, die ausschließlich im Gewindebereich mit Festschmierstoffen geschmiert sind!
Das bedeutet, dass die Reibung im Gewinde durch das Schmiermittel reduziert wird.

F Le tableau des couples de serrage sert à déterminer le couple de serrage correct pour les assemblages vissés en acier inoxydable, lubrifiés avec des lubrifiants solides uniquement au niveau du filetage !
Cela signifie que la friction dans le filetage est réduite par le lubrifiant.

GB The tightening torque table is used to determine the correct torque for stainless steel bolted joints that are lubricated with solid lubricants only at the thread area!
That means friction in the thread is reduced by the lubricant.

RU Таблица моментов затяжки используется для определения правильного момента затяжки для резьбовых соединений из нержавеющей стали, которые смазаны
твердыми смазками только в области резьбы! Это означает, что использование смазки снижает трение в резьбе.

PL Tabela momentów dokręcania służy do określenia prawidłowego momentu dokręcania dla połączeń śrubowych ze stali nierdzewnej, które są smarowane smarami stałymi tylko w obszarze gwintu!
Oznacza to, że zastosowanie smaru zmniejsza tarcie w gwincie.

CZ UTAHOVACÍ MOMENTY ŠROUBŮ ČEPOVÝCH SPOJŮ
D ANZUGMOMENTE VON SCHRAUBEN IN BOLZENVERBINDUNGEN
F COUPLES DE SERRAGE DES VIS DES LIAISONS PAR AXES
GB TIGHTENING TORQUES FOR SCREWS OF PIN JOINTS
RU МОМЕНТЫ ЗАТЯЖКИ ВИНТОВ ШАРНИРНЫХ СОЕДИНЕНИЙ
PL MOMENT DOKRĘCANIA WKRĘTÓW SWORZNIOWYCH

CZ OBECNÝ PŘEDPIS UTAHOVÁNÍ ZAJIŠTĚNÍ ČEPOVÝCH SPOJŮ:
D ALLGEMEINE VORSCHRIFT FÜR DAS ANZIEHEN VON BOLZENVERBINDUNGEN:
F CONSIGNE GENERALE POUR LE SERRAGE DES ARTICULATIONS CYLINDRIQUES:
GB GENERAL INSTRUCTION FOR TIGHTENING THE SECURING OF PIN JOINTS:
RU ОБЩЕЕ ОПИСАНИЕ ЗАЖАТИЯ ПРЕДОХРАНЕНИЯ СОЕДИНЕНИЙ ПАЛЬЦАМИ:
PL OGÓLNE ZASADY DOKTĘCANIA ZABEZPIECZENIA POŁĄCZEŃ CZOPEM:

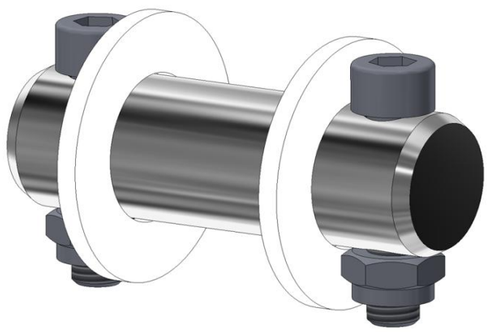

X (8.8)	M
M6	06-09 Nm
M8	15-20 Nm
M10	20-30 Nm
M12	25-35 Nm
M14, M16	30-40 Nm

X - CZ ROZMĚR ŠROUBU
D SCHRAUBENGRÖSSE
F DIMENSIONS DE LA VIS
GB BOLT DIMENSION
RU РАЗМЕР БОЛТА
PL ROZMIAR ŚRUBY

M - CZ ORIENTAČNÍ MOMENT
D ANZUGSMOMENT
F COUPLE D'ORIENTATION
GB ORIENTATION TORQUE
RU ОРИЕНТАЦИОННЫЙ МОМЕНТ
PL ORIENTACYJNY MOMENT

CZ Tyto spoje není nutné ověřovat kontrolou momentovým klíčem = stačí vizuálně kontrolovat sešroubování.
D Diese Verbindungen müssen nicht mit einem Drehmomentschlüssel überprüft werden = es genügt, die Verschraubung visuell zu kontrollieren.
F Il n'est pas nécessaire de contrôler le serrage à l'aide d'une clé dynamométrique = un contrôle visuel de l'assemblage suffit
GB These joints do not have to be verified by checking with a torque wrench = visual inspection of bolting is sufficient.
RU Эти соединения не нужно контролировать динамометрическим ключаом = достаточно визуально проверять прикручивание.
PL Nie trzeba sprawdzać tych połączeń kluczem dynamometrycznym = wystarczy wizualnie skontrolować dokręcenie.

(CZ) UTAHOVACÍ MOMENTY HYDRAULICKÝCH KOMPONENT
(D) ANZUGSDREHMOMENTE VON HYDRAULIKKOMPONENTEN
(F) COUPLES DE SERRAGE DES COMPOSANTS HYDRAULIQUES
(GB) TIGHTENING TORQUES OF HYDRAULIC COMPONENTS
(RU) МОМЕНТЫ ЗАТЯЖКИ ГИДРАВЛИЧЕСКИХ КОМПОНЕНТОВ
(PL) MOMENT DOKRĘCANIA ELEMENTÓW HYDRAULICZNYCH

Farmet

K		R	Mu [Mn]
A	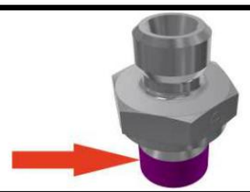	M12x1,5 (G1/4″)	35
		M16x1,5 (G3/8″)	70
		M18x1,5 (G1/2″)	80
		M22x1,5 (G5/8″)	100
		M26x1,5 (G3/4″)	130
B		22x1,5/16x1,5	70
C		M12x1,5 (G1/4″)	20
		M16x1,5 (G3/8″)	40
		M18x1,5 (G1/2″)	50
		M22x1,5 (G5/8″)	60
		M26x1,5 (G3/4″)	80
		M30x2 (G1/4″)	100
		M36x2 (-)	120
D		M16x1,5	70
		M22x1,5	100
E	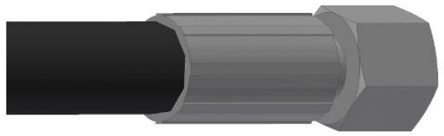	DN6 (M12x1,5)	20
		DN8 (M16x1,5)	30
		DN10 (M18x1,5)	35
		DN12 (M22x1,5)	40
		DN16 (M26x1,5)	55
		DN20 (M30x2)	65
		DN25 (M36x2)	80
		DN32 (G1 1/4″)	100
F	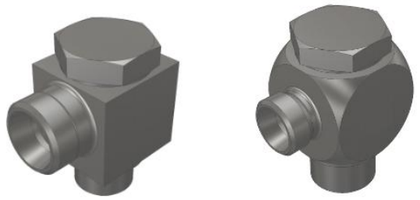	M16x1,5	80
		M22x1,5	120

(CZ) K - KOMPONENTA
(D) K - KOMPONENTE
(F) K - COMPOSANT

(CZ) R - ROZMĚR
(D) R - ABMESSUNG
(F) R - DIMENSION

(CZ) Mu - UTAHOVACÍ MOMENT
(D) Mu - ANZUGMOMENTE
(F) Mu - COUPLE DE SERRAGE

(CZ) A - HRDLO PŘÍMÉ
(D) A - GERADE EINSCHRAUBVERSCHRAUBUNG
(F) A - UNION MÂLE

(CZ) B - REDUKČNÍ VLOŽKA
(D) B - REDUZIER-EINSATZ
(F) B - INSERT RÉDUCTEUR

(CZ) C - SPOJKA T, L, PŘÍMÁ
(D) C - VERBINDER T, L, GERADER
(F) C - ÉGALE T, L, UNION

(CZ) D - PRŮTOKOVÝ ŠROUB
(D) D - DURCHFLUSSSCHRAUBE
(F) D - VIS DE DÉBIT

(CZ) E - KONCOVKA HADICOVÁ
(D) E - SCHLAUCHANSCHLUSS
(F) E - RACCORD DE FLEXIBLE

(CZ) F - PRŮTOKOVÝ SET
(D) F - SCHWENKVERSCHRAUBUNG
(F) F - RACCORD BANJO

(GB) K - COMPONENT
(RU) K - КОМПОНЕНТ
(PL) K - KOMPONENT

(GB) R - DIMENSION
(RU) R - РАЗМЕР
(PL) R - WYMIAR

(GB) Mu - TIGHTENING TORQUE
(RU) Mu - МОМЕНТ ЗАЖАТИЯ
(PL) Mu - MOMENT DOKRĘCANIA

(GB) A - MALE STUD COUPLING
(RU) A - ПРЯМОЕ ВВЕРТНОЕ СОЕДИНЕНИЕ
(PL) A - PRZYŁĄCZKA PROSTA

(GB) B - REDUCING INSERT
(RU) B - РЕДУКЦИОННЫЙ ВКЛАДЫШ
(PL) B - WKŁADKA REDUKCYJNA

(GB) C - COUPLING T, L, STRAIGHT
(RU) C - СОЕДИНИТЕЛЬ T, L, ПРЯМОЙ
(PL) C - ŁĄCZNIK T, L, PROSTY

(GB) D - FLOW SCREW
(RU) D - ВИНТ РАСХОДА
(PL) D - ŚRUBA PRZEPŁYWOWA

(GB) E - HOSE FITTING
(RU) E - ГИДРАВЛИЧЕСКИЙ ФИТИНГ
(PL) E - ZŁĄCZKA DO WĘŻA

(GB) F - BANJO FITTING
(RU) F - СОЕДИНЕНИЕ БАНДЖО
(PL) F - ZŁĄCZE BANJO"