Farmet

(CZ)KATALOG NÁHRADNÍCH DÍLŮ (GB)CATALOGUE OF SPARE PARTS (D)ERSATZTEILLISTE (RU)КАТАЛОГ ЗАПАСНЫХ ЧАСТЕЙ (F)CATALOGUE DES PIÈCES DE RECHANGE (PL)KATALOG CZĘŚCI ZAMIENNYCH

SOFTER 3 N

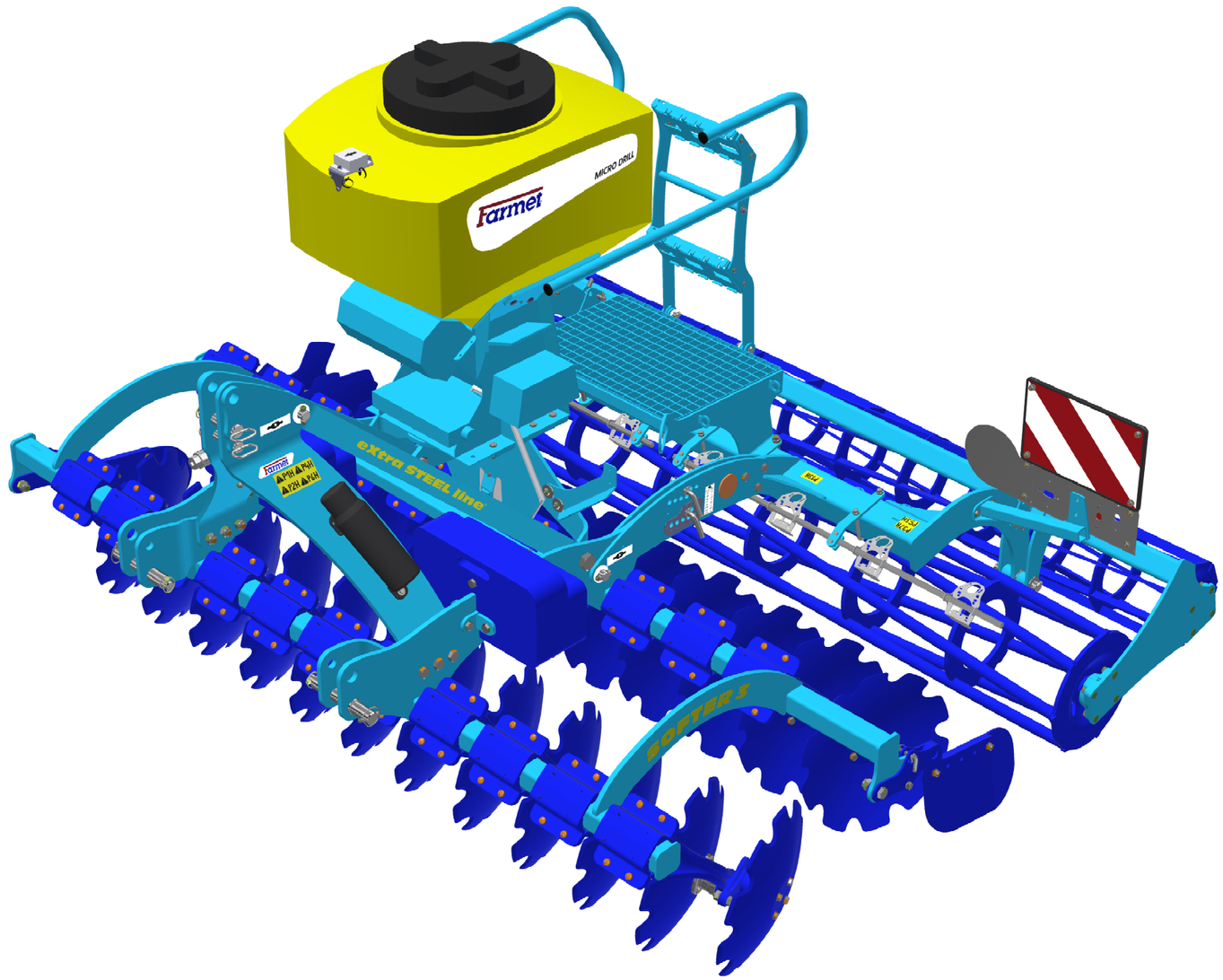

(CZ)Platnost pro vrcholové | výrobní číslo stroje (GB)Validity for the top | serial number of the machine
(D)Gültigkeit für die Haupt- | Herstellungsnummer der Maschine (RU)Действительно для главного | заводского номера машины
(F)Validité du numéro de référence | de série de la machine (PL)Obowiązuje dla numeru głównego | seryjnego maszyny

9336628 | **2026/0875**

Farmet a. s.
Jiřinková 276
552 03 Česká Skalice, CZ

phone: +420 491 450 111
GSM: +420 774 715 738

Id. No.: 46504931
Tax Id. No.: CZ46504931

web: **www.farmet.eu**
e-mail: dzt@farmet.cz

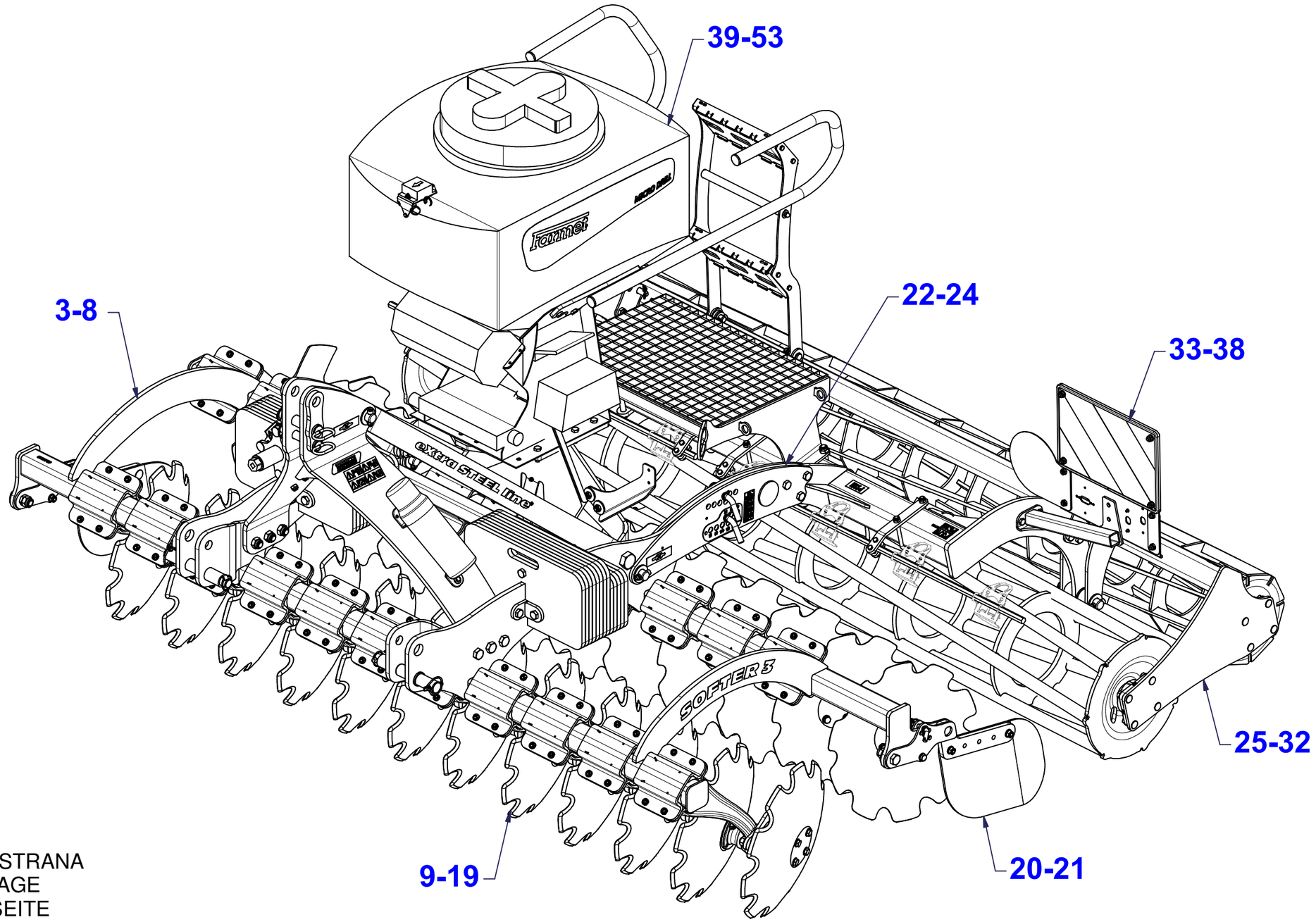

CZ NÁHRADNÍ DÍL - STRANA
GB SPARE PART - PAGE
D ERSATZTEILE - SEITE
RU ЗАПЧАСТЬ - СТРАНИЦА
F PIÈCE DE RECHANGE - PAGE
PL CZĘŚCI ZAMIENNE - STRONA

CZ ZÁKLAD STROJE

D UNTERBAU DER MASCHINE

F BÂTI DE LA MACHINE

GB FOOTING OF THE MACHINE

RU ОСНОВАНИЕ МАШИНЫ

PL PODSTAWA MASZYNY

VZ00032654

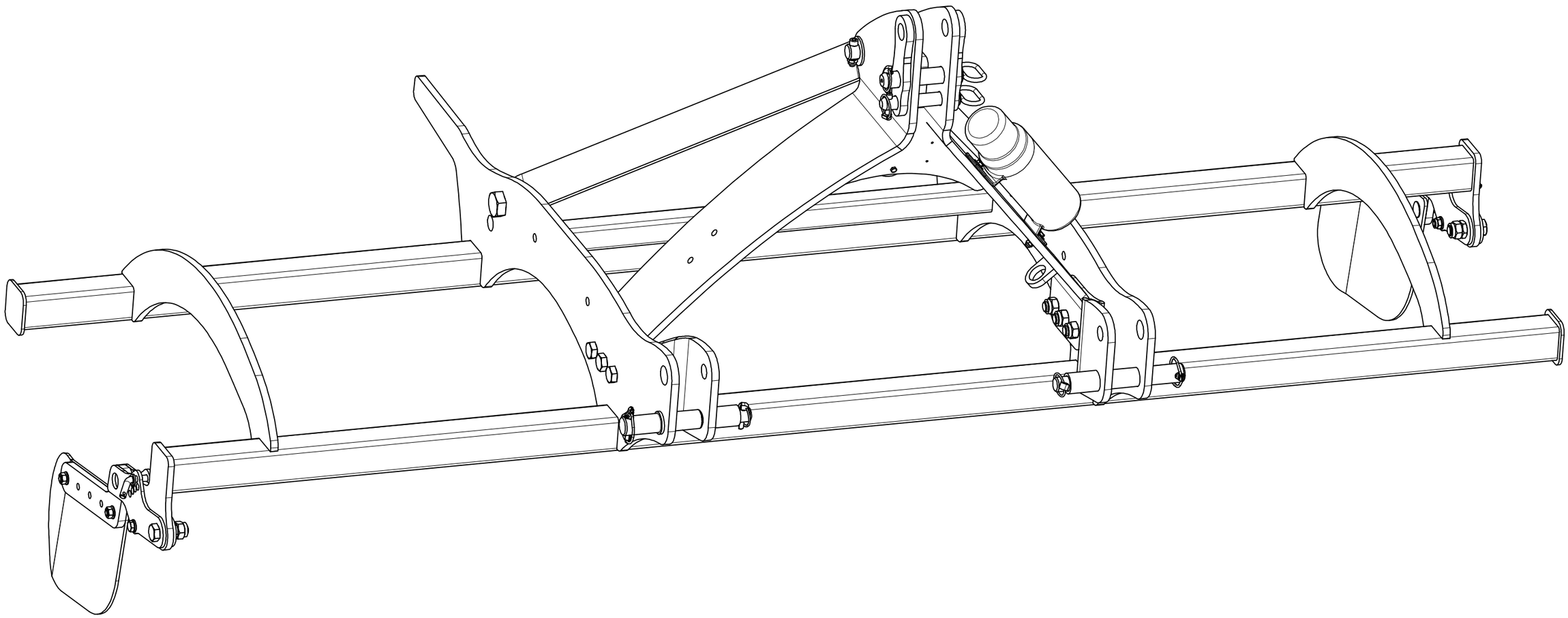

CZ ZÁKLAD STROJE

D UNTERBAU DER MASCHINE

F BÂTI DE LA MACHINE

GB FOOTING OF THE MACHINE

RU ОСНОВАНИЕ МАШИНЫ

PL PODSTAWA MASZYNY

VZ00032654

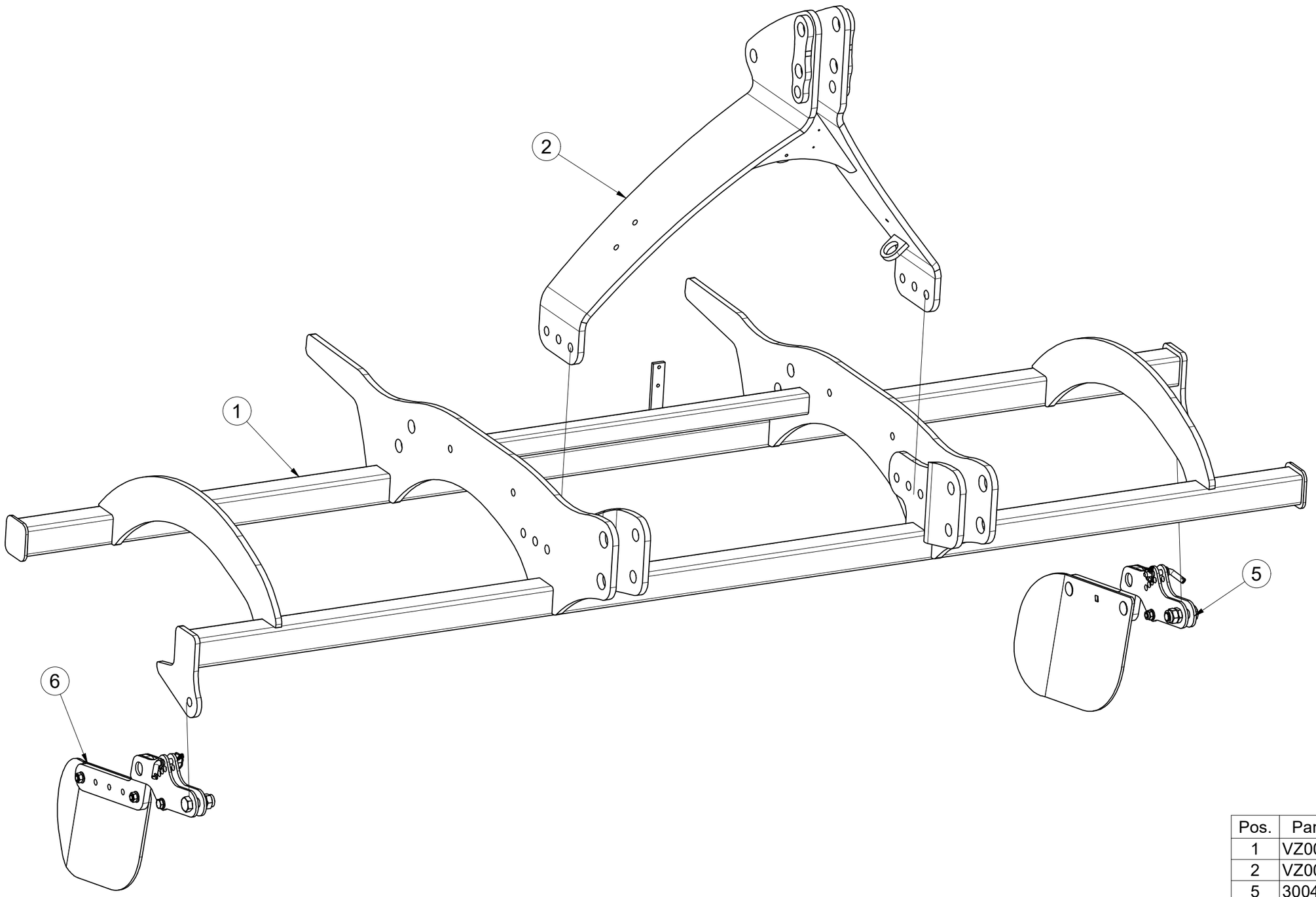

Pos.	Part Number	Pcs.
1	VZ00032655	1
2	VZ00040280	1
5	3004585	1
6	3004586	1

CZ ZÁKLAD STROJE

D UNTERBAU DER MASCHINE

F BÂTI DE LA MACHINE

GB FOOTING OF THE MACHINE

RU ОСНОВАНИЕ МАШИНЫ

PL PODSTAWA MASZYNY

VZ00032654

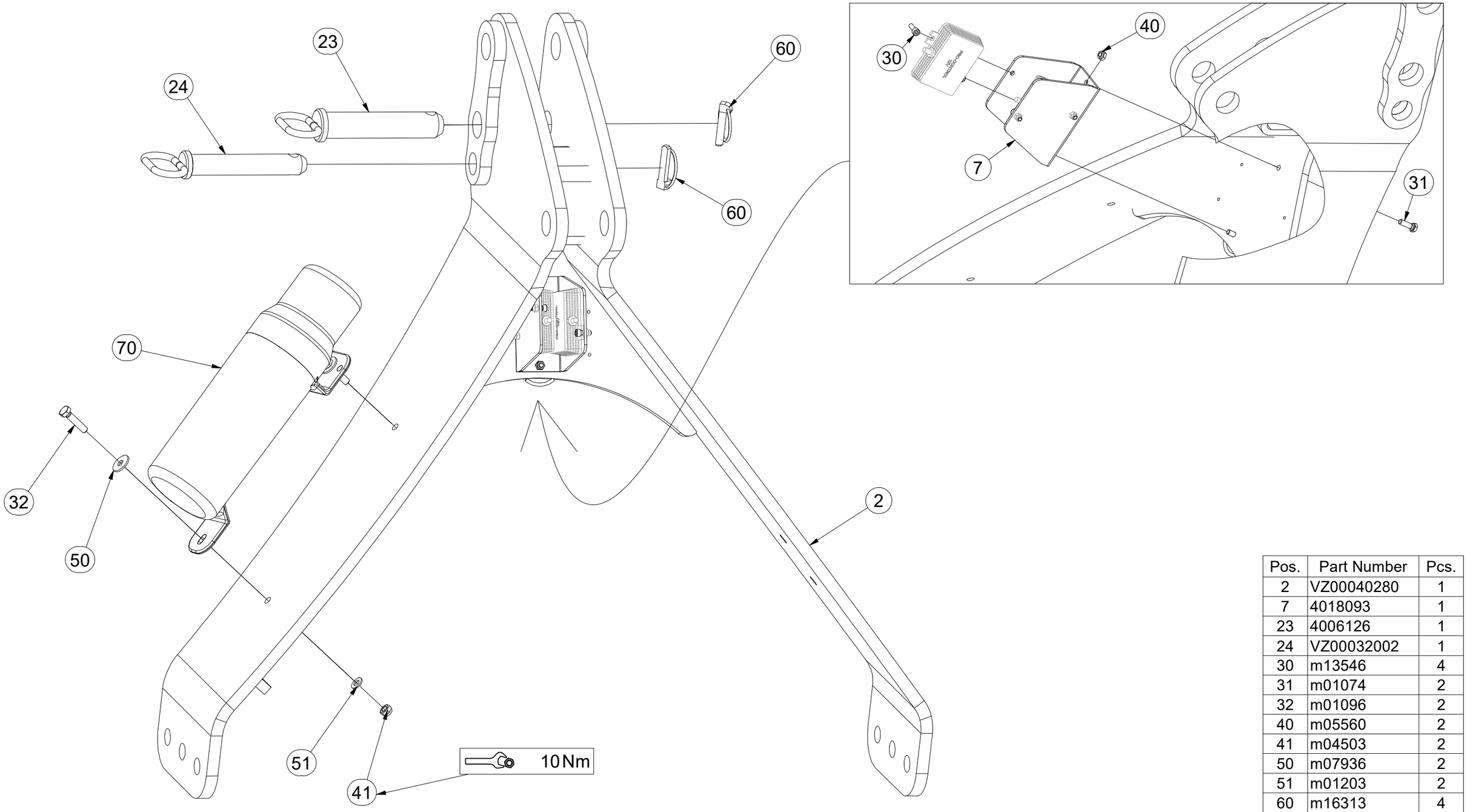

Pos.	Part Number	Pcs.
2	VZ00040280	1
7	4018093	1
23	4006126	1
24	VZ00032002	1
30	m13546	4
31	m01074	2
32	m01096	2
40	m05560	2
41	m04503	2
50	m07936	2
51	m01203	2
60	m16313	4
70	m15900	1

CZ ZÁKLAD STROJE

D UNTERBAU DER MASCHINE

F BÂTI DE LA MACHINE

GB FOOTING OF THE MACHINE

RU ОСНОВАНИЕ МАШИНЫ

PL PODSTAWA MASZYNY

VZ00032654

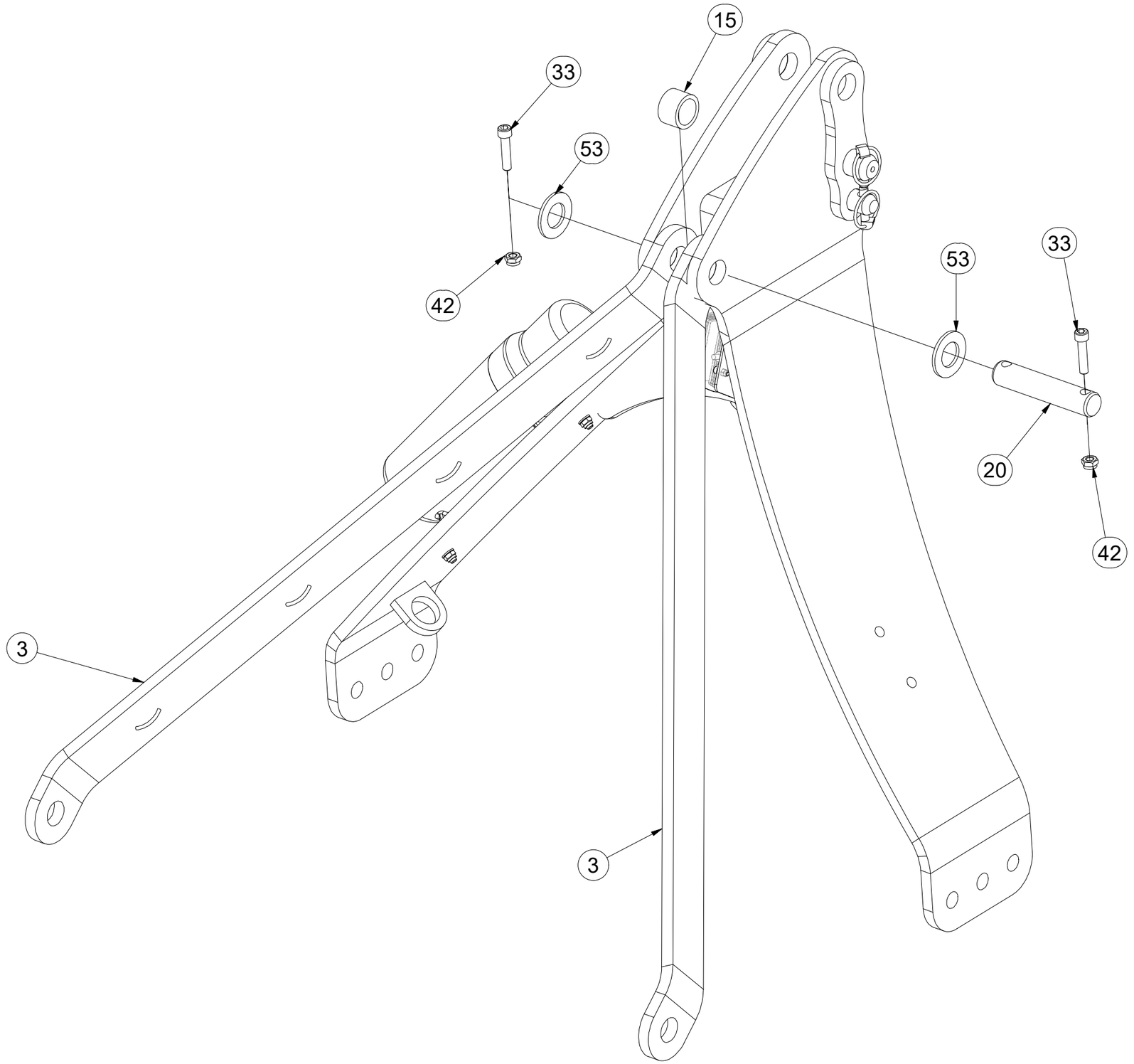

Pos.	Part Number	Pcs.
3	4008526	2
15	9002771	1
20	4012363	1
33	m14143	2
42	m03775	2
53	m14029	2

CZ ZÁKLAD STROJE

D UNTERBAU DER MASCHINE

F BÂTI DE LA MACHINE

GB FOOTING OF THE MACHINE

RU ОСНОВАНИЕ МАШИНЫ

PL PODSTAWA MASZYNY

VZ00032654

Pos.	Part Number	Pcs.
16	VZ00007765	2
21	VZ00007761	2
34	m12272	6
35	m12209	2
43	m05648	6
44	m08036	2
52	m02866	2
60	m16313	4
61	m21895	2

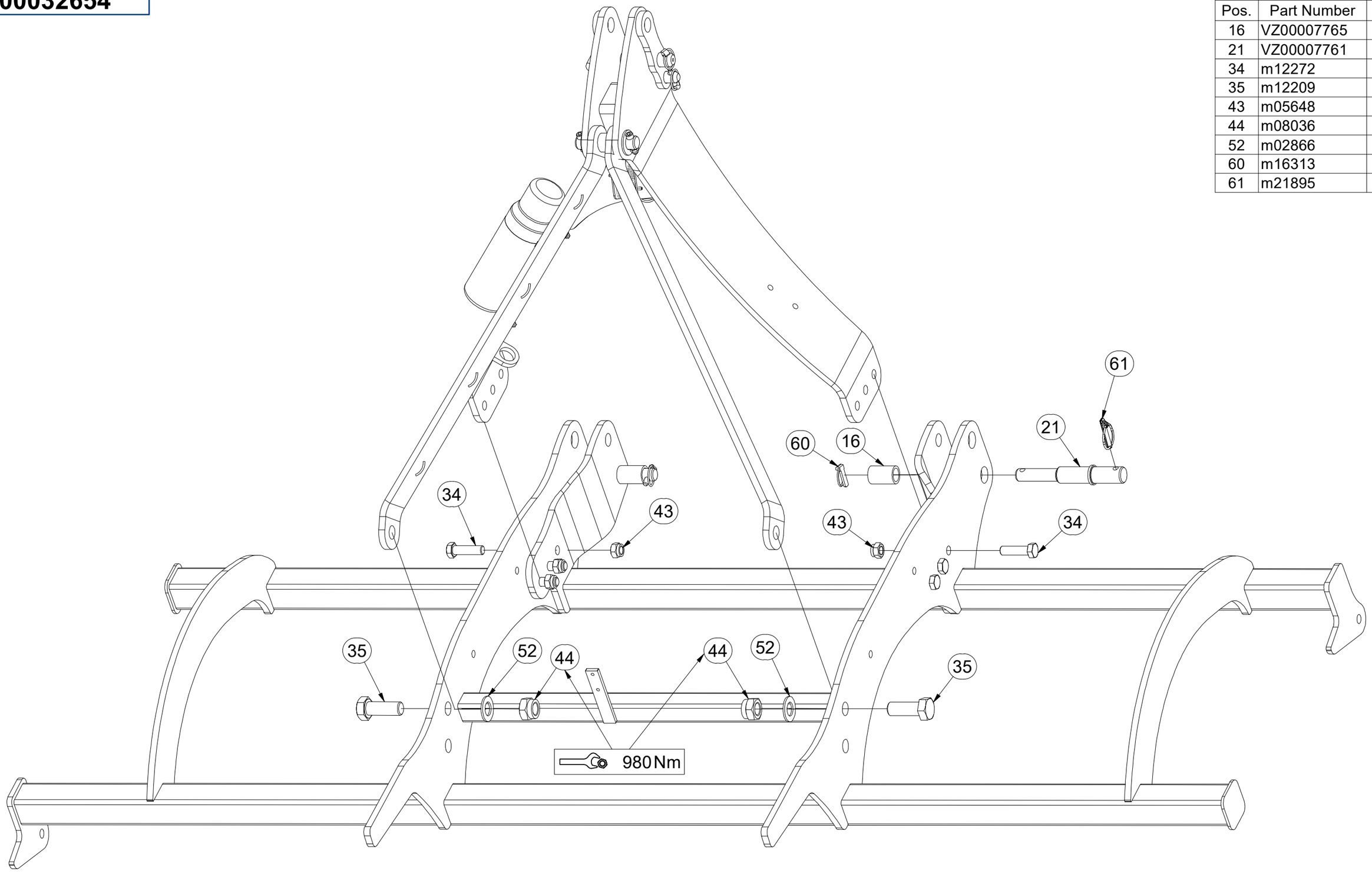

CZ ZÁVAŽÍ

D GEWICHT

F CONTREPOIDS

GB WEIGHT

RU ГРУЗ

PL OBCIĄŻNIK

3004571

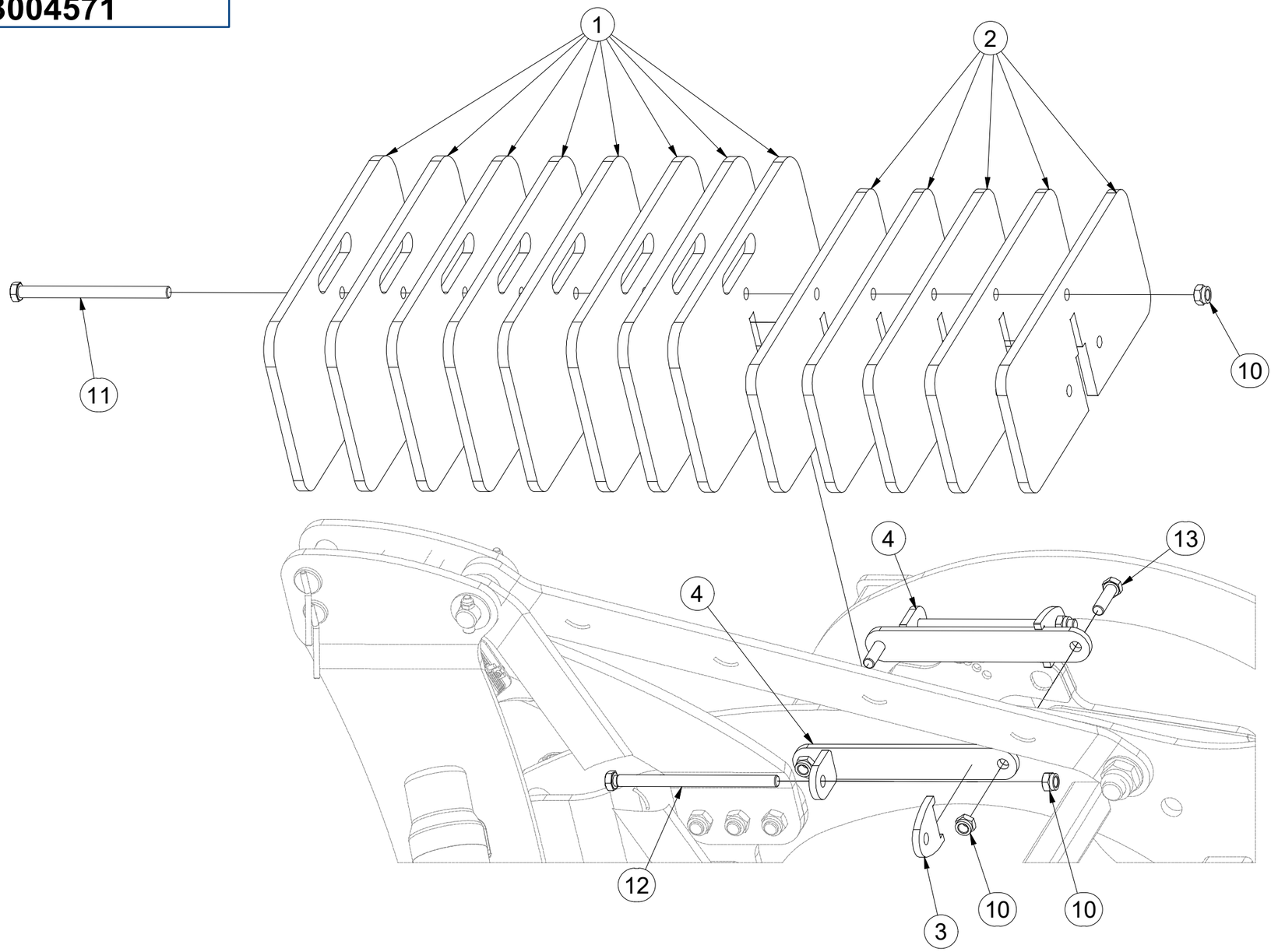

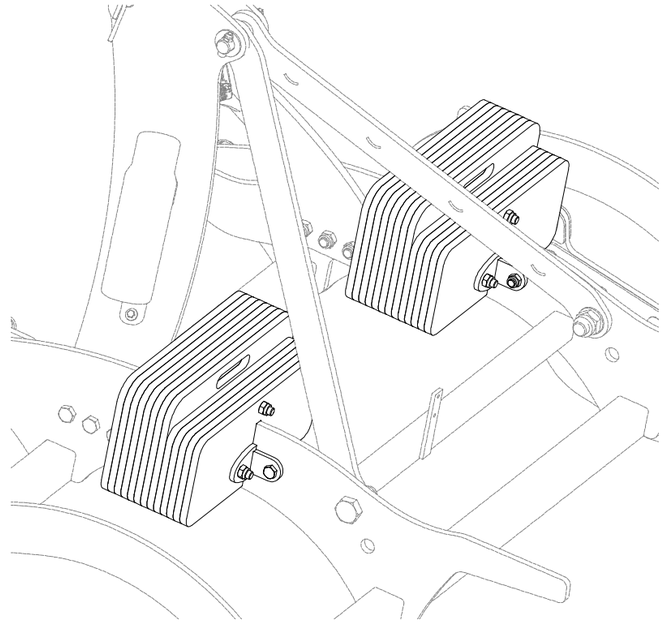

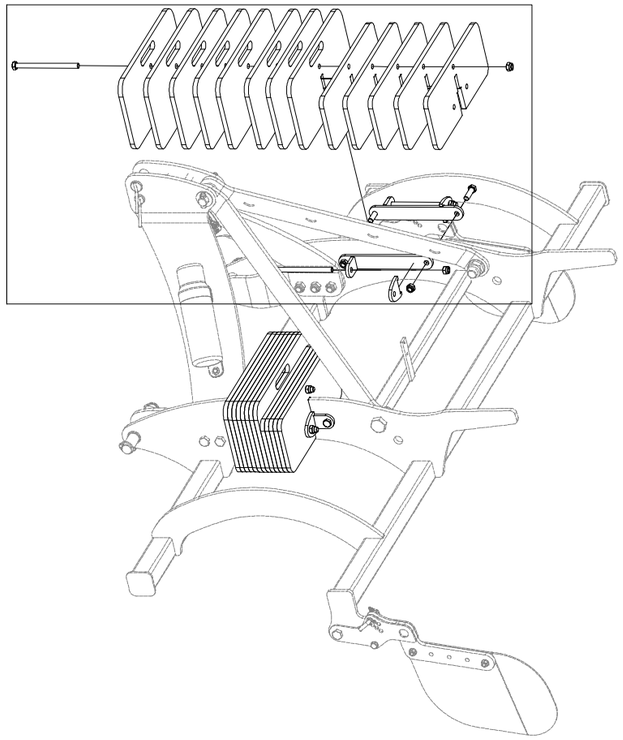

Pos.	Part Number	Pcs.	Pos.	Part Number	Pcs.
1	4008706	16	10	m03683	10
2	4008707	10	11	m05929	2
3	4008708	4	12	m09866	4
4	4008709	4	13	m10112	4

CZ SADA DISKŮ

D SCHEIBENSATZ

F KIT DE DISQUES

GB DISC SET

RU КОМПЛЕКТ ДИСКОВ

PL ZESTAW TALERZY

VZ00073380

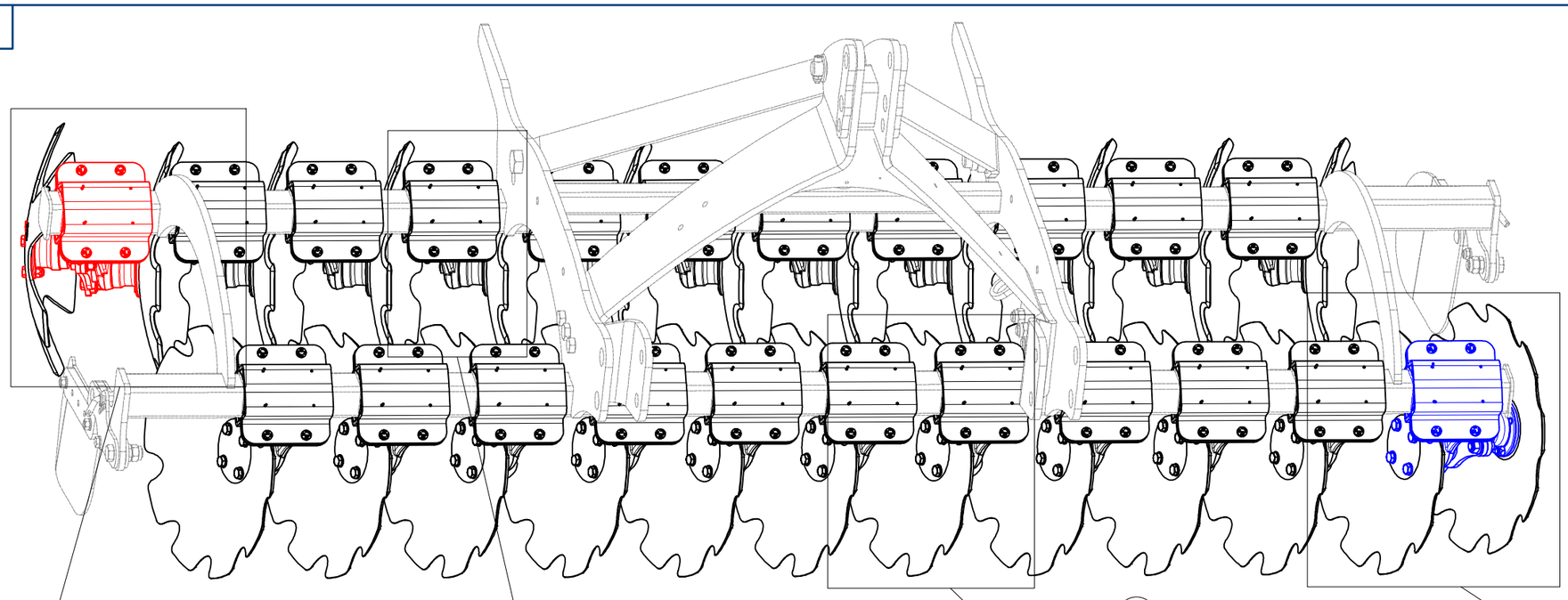

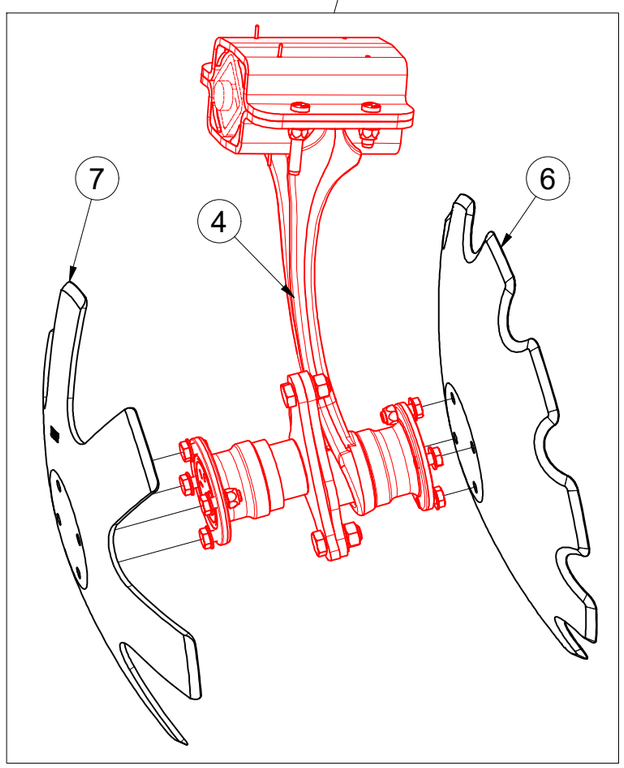

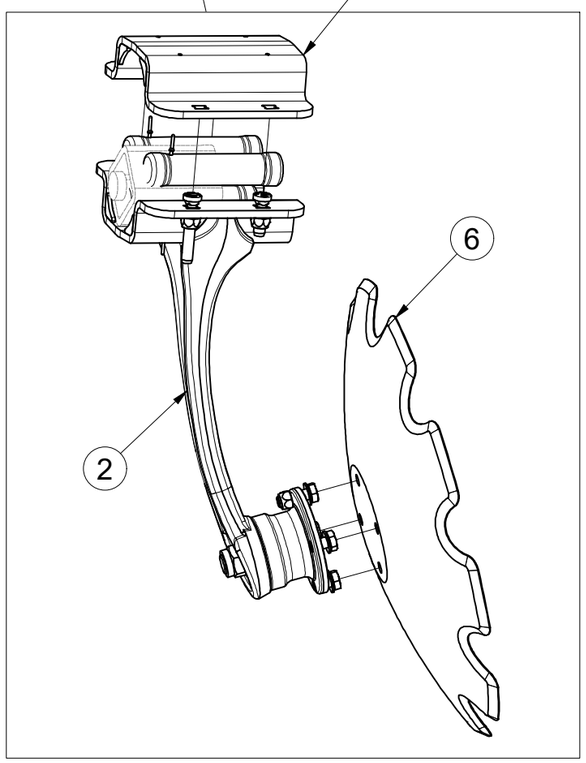

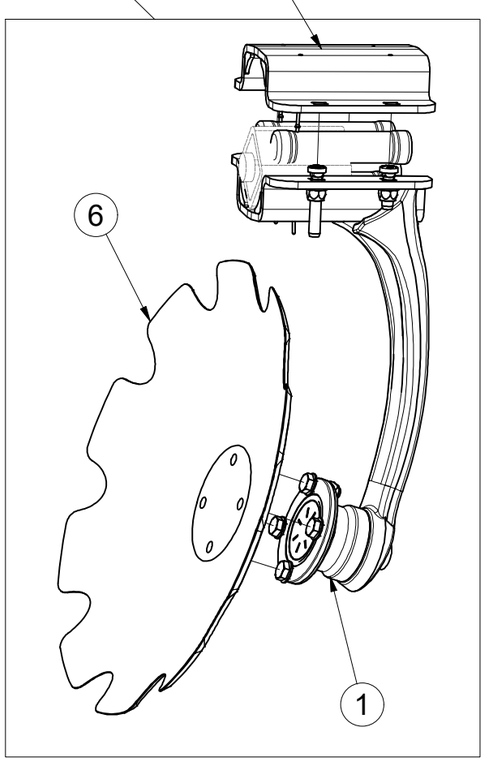

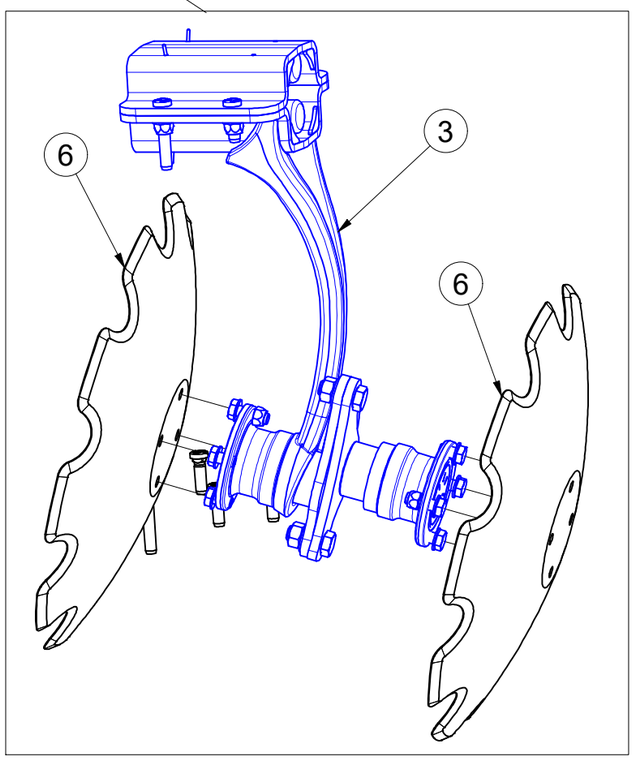

Pos.	Part Number	Pcs.
1	VZ00058539	10
2	VZ00058540	10
3	VZ00070655	1
4	VZ00070656	1
5	VZ00066016	20
6	3007653	23
7	VZ00019547	1

CZ PŘEDNÍ DISK
D SCHEIBE, VORDERE
F DISQUE AVANT

GB FRONT DISC
RU ДИСК ПЕРЕДНИЙ
PL TALERZ PRZEDNI

VZ00058539

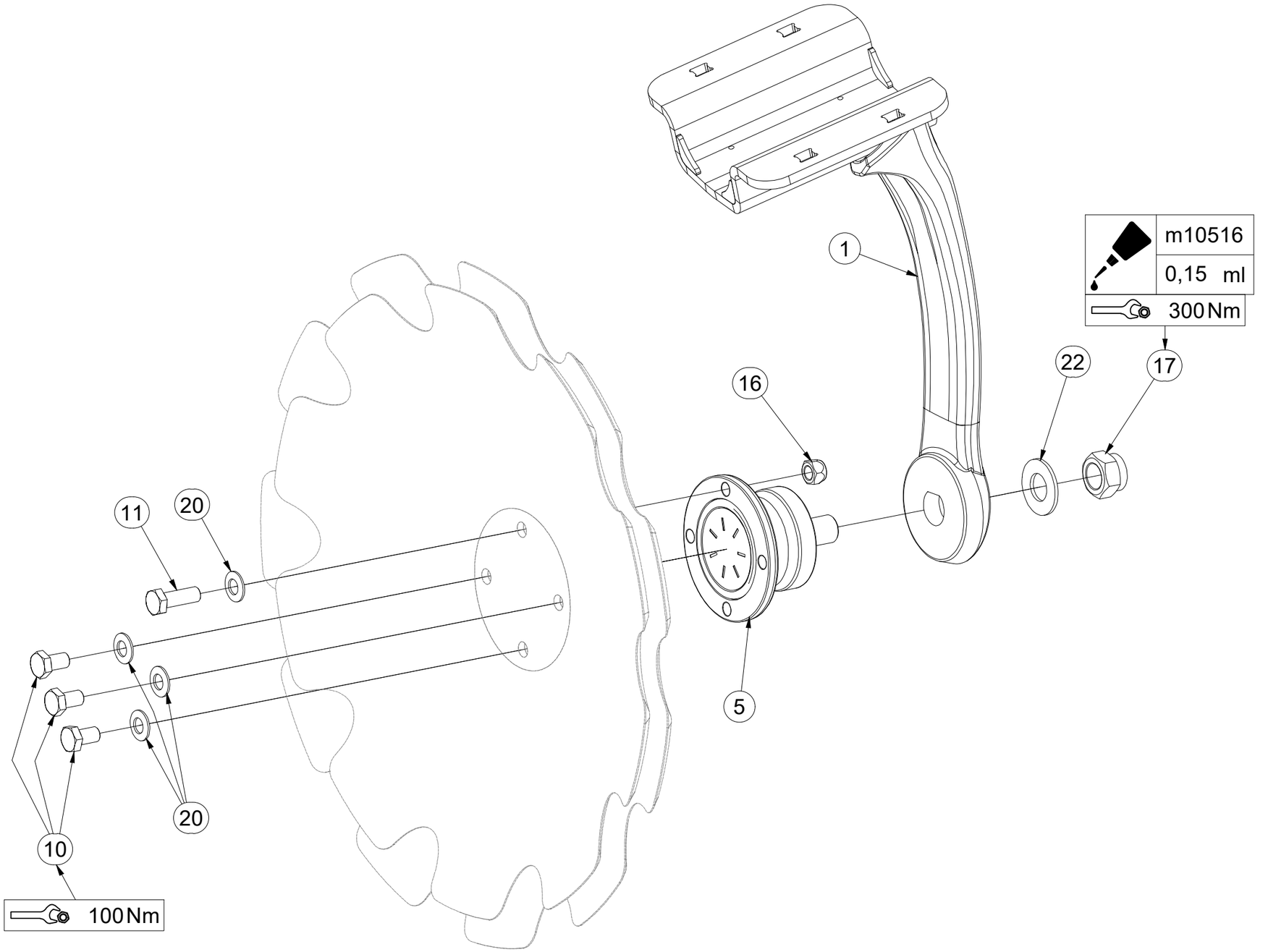

Pos.	Part Number	Pcs.
1	VZ00058541	1
5	m11308	1
10	m11309	3
11	m11559	1
16	m11560	1
17	m11313	1
20	m17545	4
22	VZ00011395	1

CZ PŘEDNÍ DISK

D SCHEIBE, VORDERE

F DISQUE AVANT

GB FRONT DISC

RU ДИСК ПЕРЕДНИЙ

PL TALERZ PRZEDNI

VZ00058539

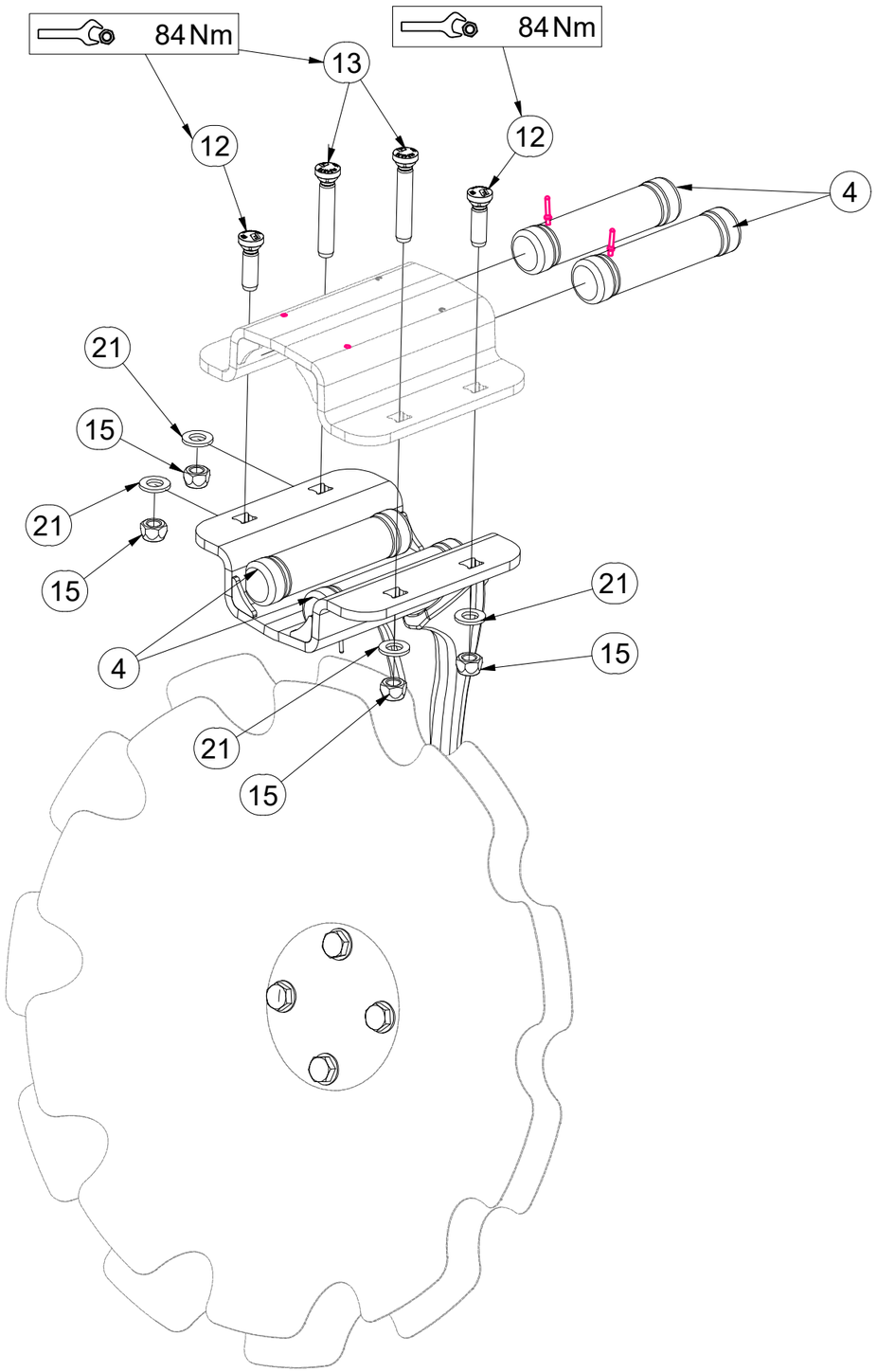

Pos.	Part Number	Pcs.
4	VZ00003901	4
12	m24074	2
13	m24075	2
15	m12134	4
21	m17741	4

CZ ZADNÍ DISK

D SCHEIBE, HINTERE

F DISQUE ARRIÈRE

GB REAR DISC

RU ДИСК ЗАДНИЙ

PL TALERZ TYLNY

VZ00058540

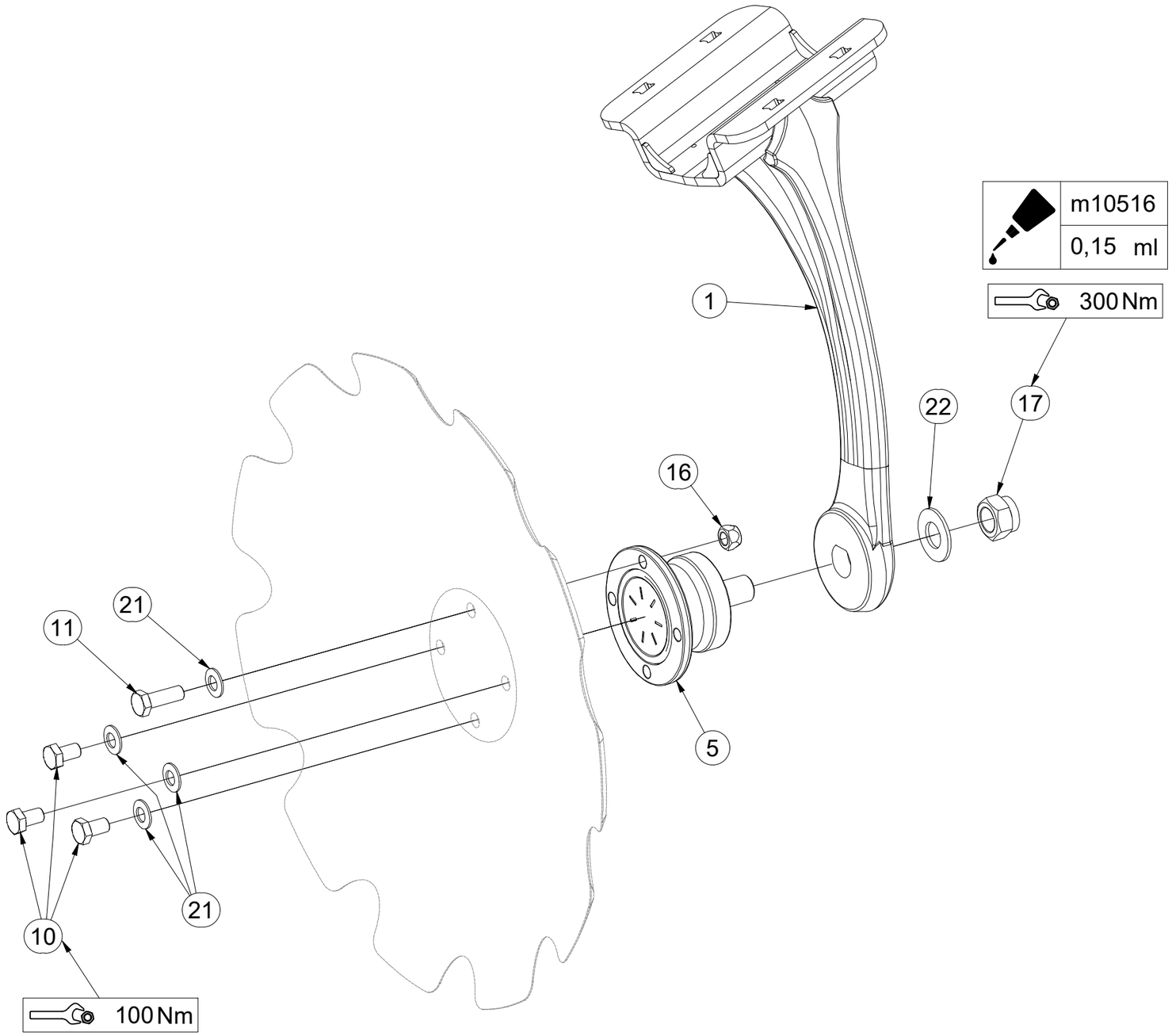

Pos.	Part Number	Pcs.
1	VZ00058542	1
5	m11308	1
10	m11309	3
11	m11559	1
16	m11560	1
17	m11313	1
21	m17545	4
22	VZ00011395	1

CZ ZADNÍ DISK

D SCHEIBE, HINTERE

F DISQUE ARRIÈRE

GB REAR DISC

RU ДИСК ЗАДНИЙ

PL TALERZ TYLNY

VZ00058540

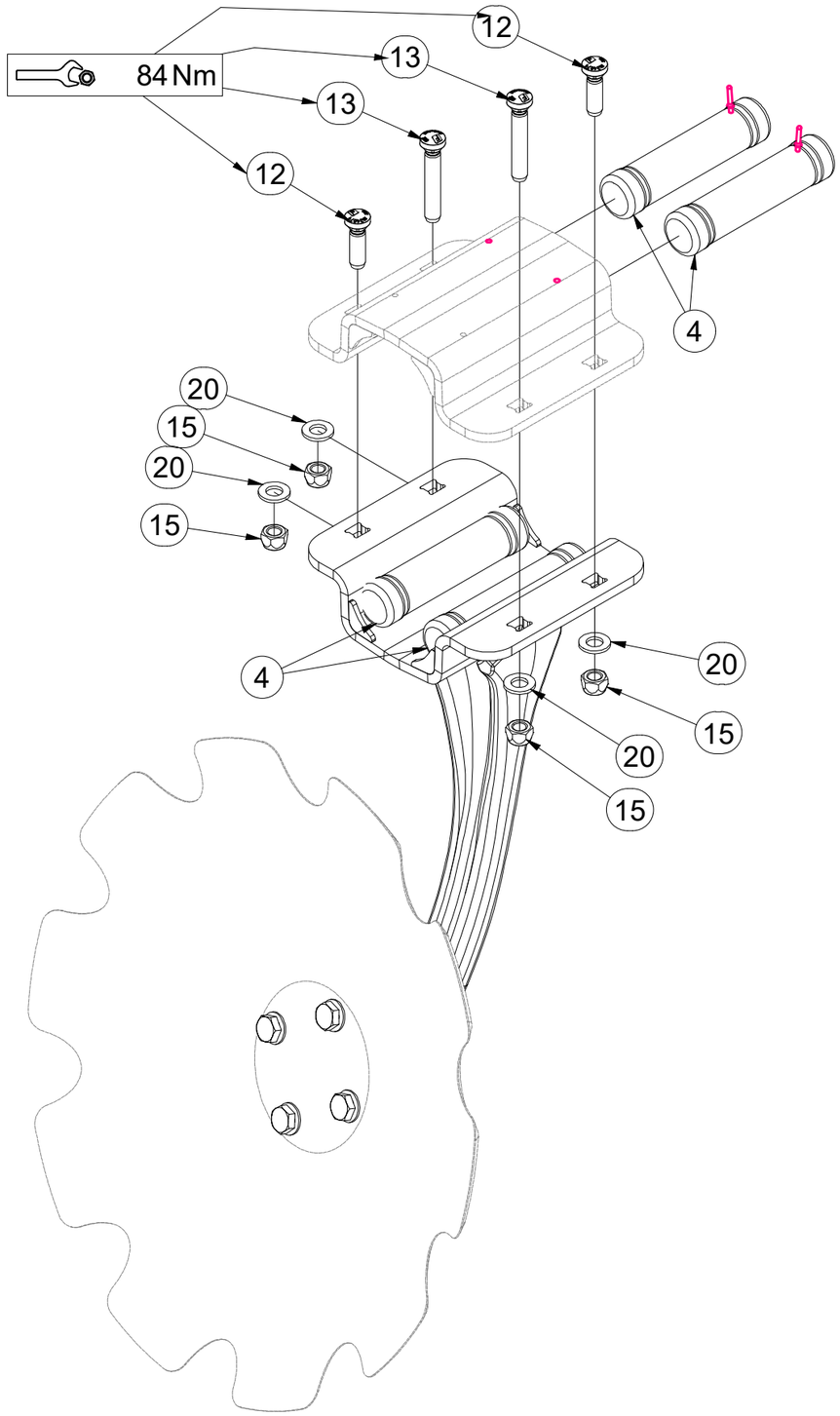

Pos.	Part Number	Pcs.
4	VZ00003901	4
12	m24074	2
13	m24075	2
15	m12134	4
20	m17741	4

CZ DVOJDISK

D DUPLEXSCHEIBE

F DISQUE DOUBLE

GB TWIN DISC

RU ДВОЙНОЙ ДИСК

PL TALERZ PODWÓJNY

VZ00070655

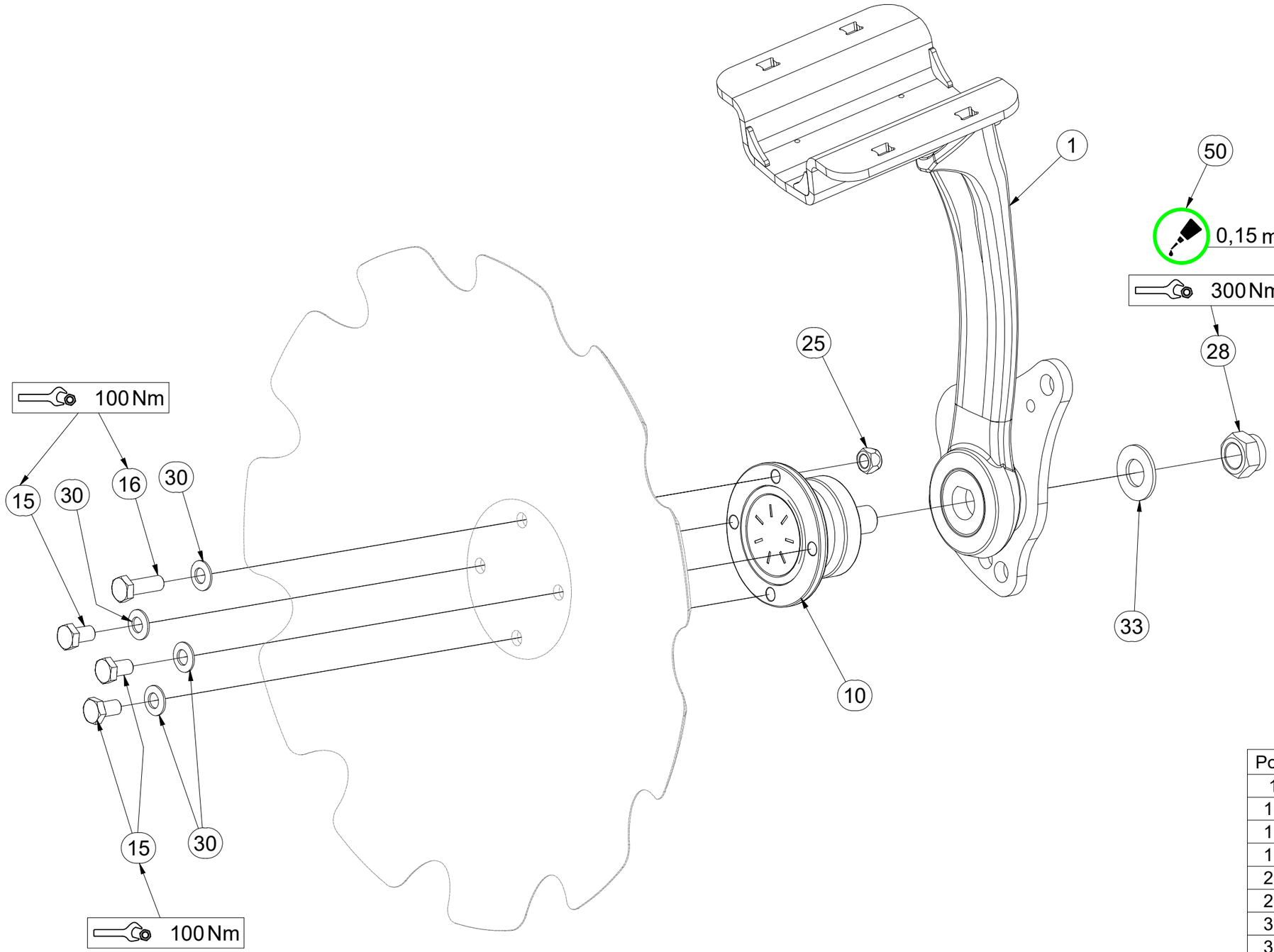

Pos.	Part Number	Pcs.
1	VZ00070654	1
10	m11308	2
15	m11309	6
16	m11559	2
25	m11560	2
28	m11313	2
30	m17545	8
33	VZ00011395	2
50	m10516	0,30 ml

CZ DVOJDISK

D DUPLEXSCHEIBE

F DISQUE DOUBLE

GB TWIN DISC

RU ДВОЙНОЙ ДИСК

PL TALERZ PODWÓJNY

VZ00070655

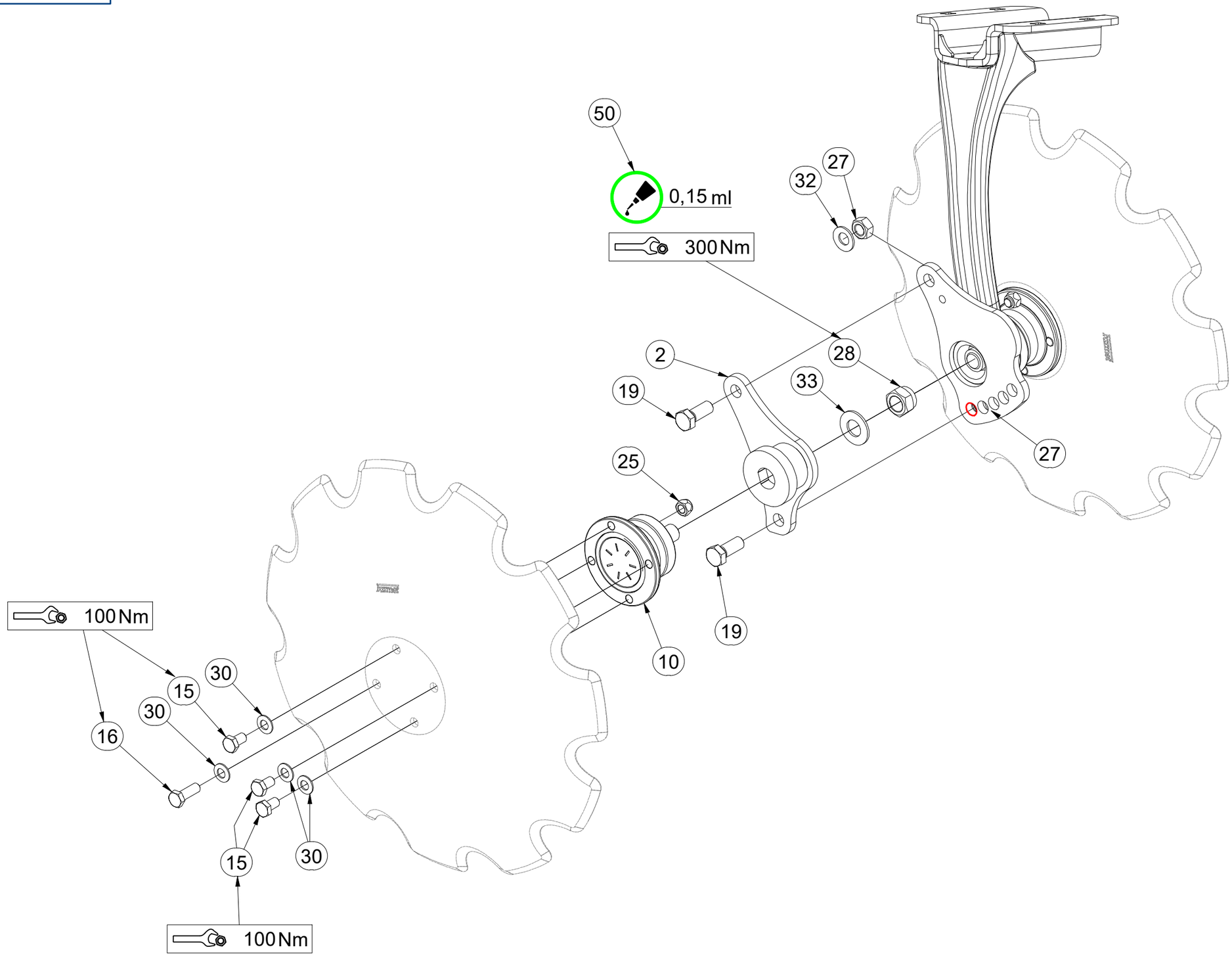

Pos.	Part Number	Pcs.
2	VZ00019677	1
10	m11308	2
15	m11309	6
16	m11559	2
19	m01129	2
25	m11560	2
27	m01306	2
28	m11313	2
30	m17545	8
32	m17584	2
33	VZ00011395	2
50	m10516	0,30 ml

CZ DVOJDISK

D DUPLEXSCHEIBE

F DISQUE DOUBLE

GB TWIN DISC

RU ДВОЙНОЙ ДИСК

PL TALERZ PODWÓJNY

VZ00070655

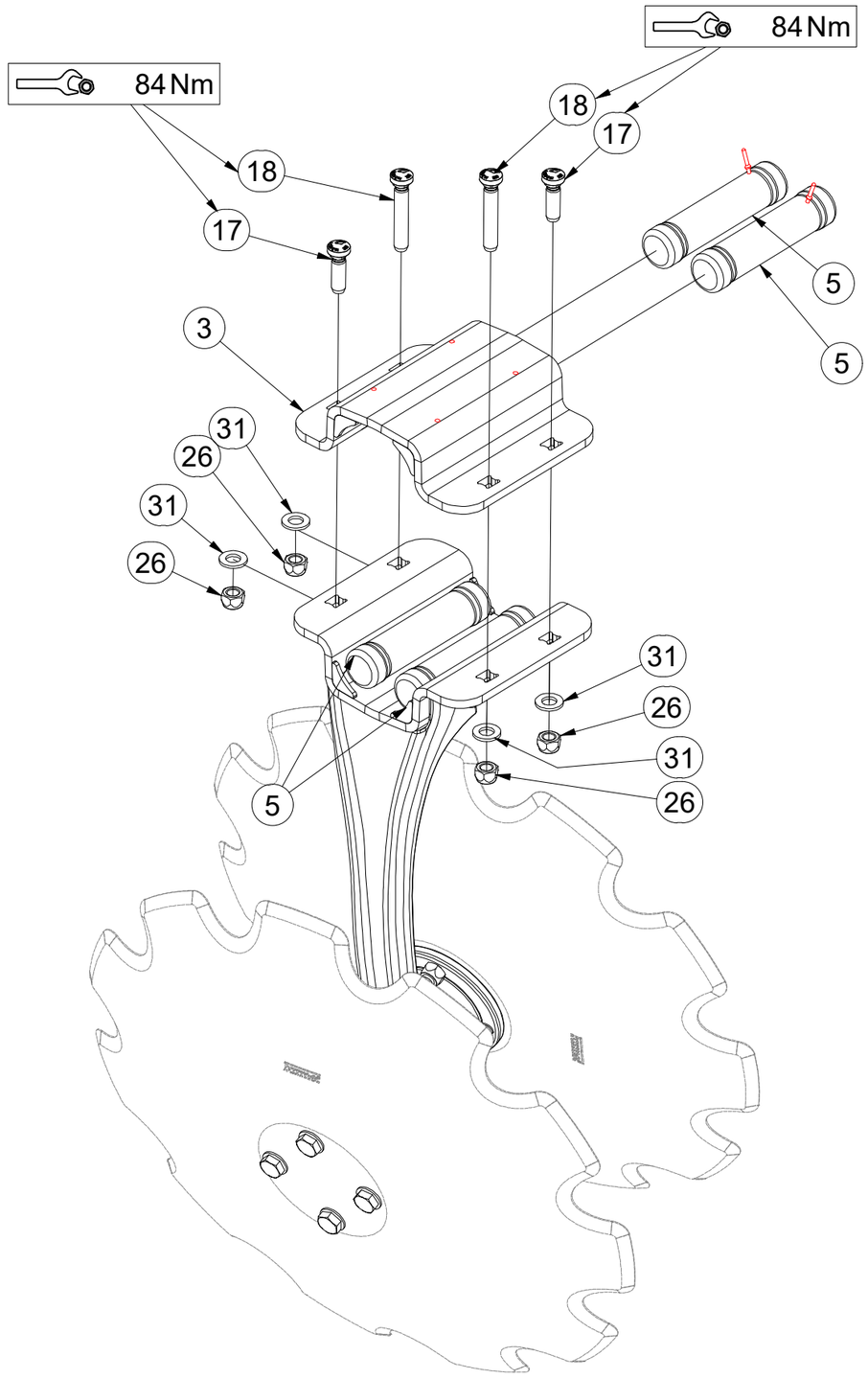

Pos.	Part Number	Pcs.
3	VZ00066016	1
5	VZ00003901	4
17	m24074	2
18	m24075	2
26	m12134	4
31	m17741	4

CZ DVOJDISK

D DUPLEXSCHEIBE

F DISQUE DOUBLE

GB TWIN DISC

RU ДВОЙНОЙ ДИСК

PL TALERZ PODWÓJNY

VZ00070656

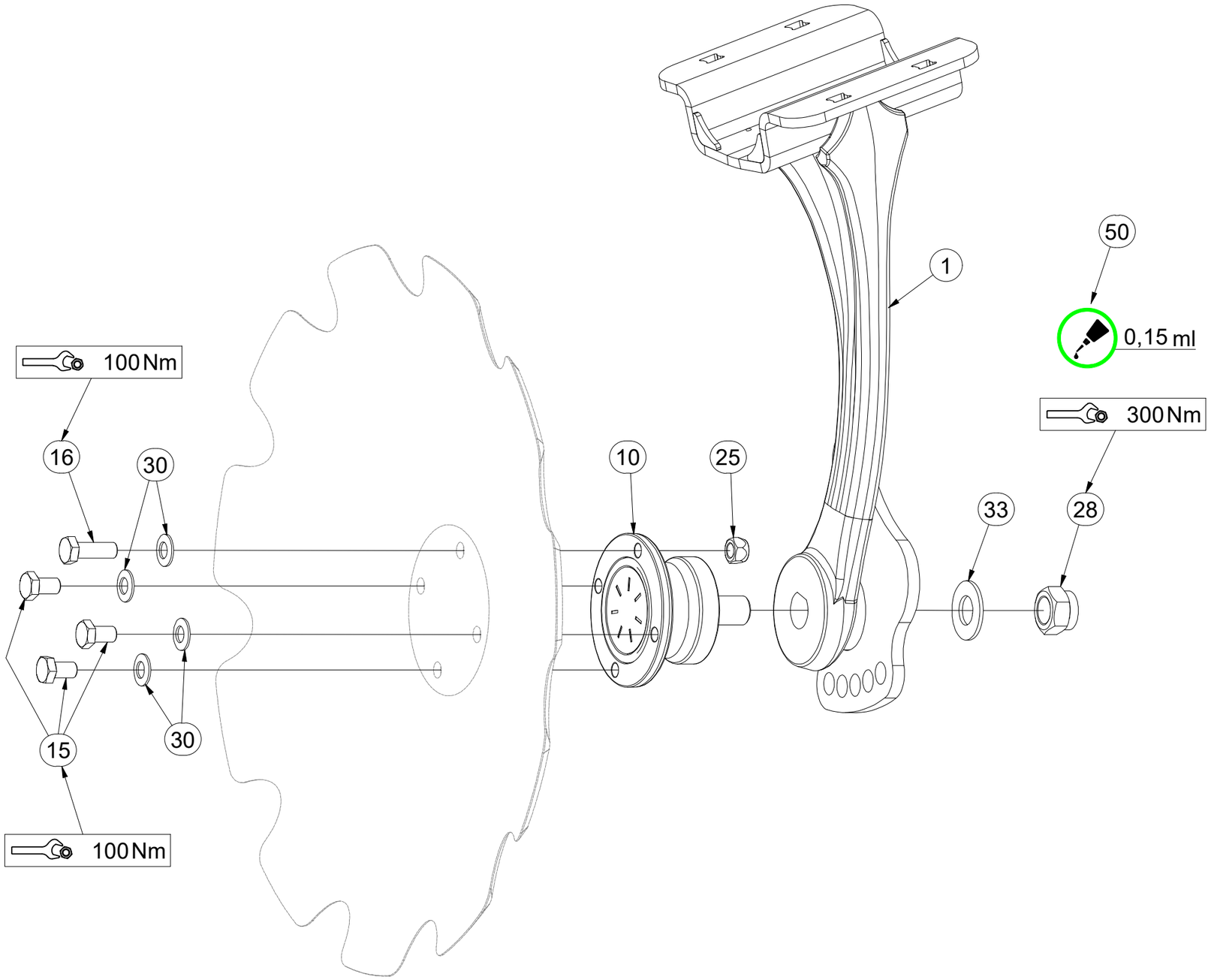

Pos.	Part Number	Pcs.
1	VZ00070657	1
10	m11308	2
15	m11309	6
16	m11559	2
25	m11560	2
28	m11313	2
30	m17545	8
33	VZ00011395	2
50	m10516	0,30 ml

CZ DVOJDISK

D DUPLEXSCHEIBE

F DISQUE DOUBLE

GB TWIN DISC

RU ДВОЙНОЙ ДИСК

PL TALERZ PODWÓJNY

VZ00070656

Pos.	Part Number	Pcs.
2	VZ00019243	1
10	m11308	2
15	m11309	6
16	m11559	2
19	m01129	2
25	m11560	2
27	m01306	2
28	m11313	2
30	m17545	8
32	m17584	2
33	VZ00011395	2
50	m10516	0,30 ml

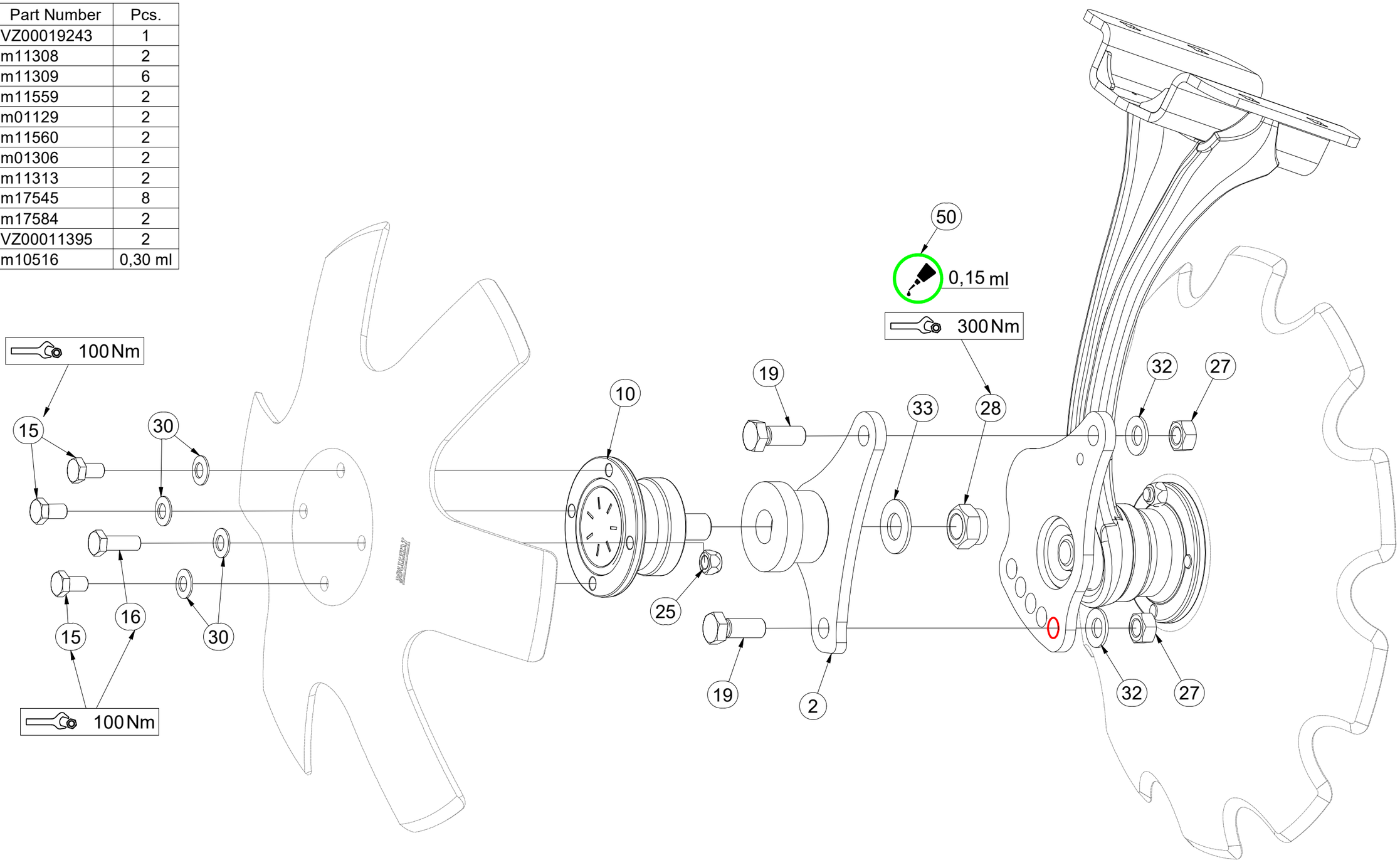

CZ DVOJDISK

D DUPLEXSCHEIBE

F DISQUE DOUBLE

GB TWIN DISC

RU ДВОЙНОЙ ДИСК

PL TALERZ PODWÓJNY

VZ00070656

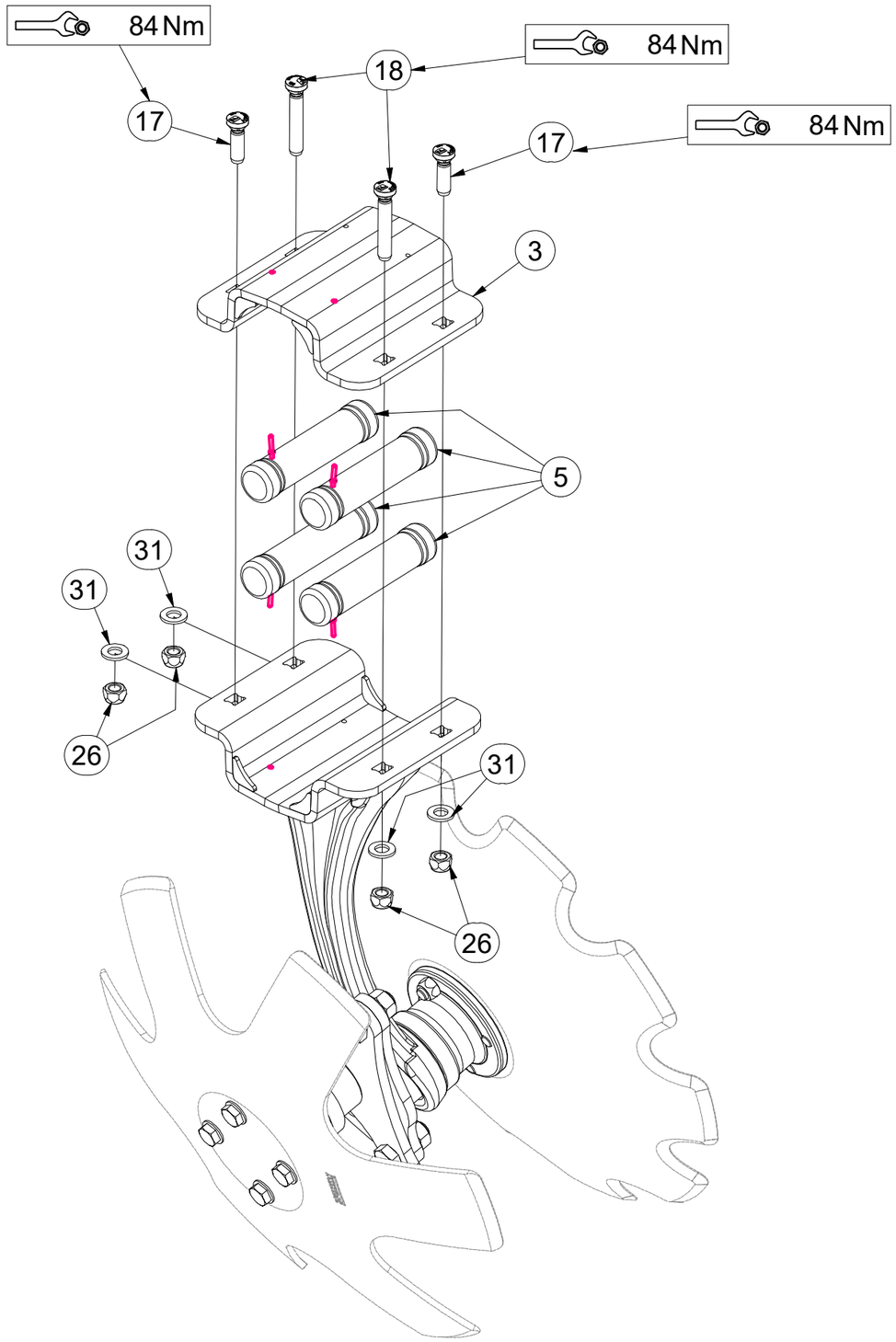

Pos.	Part Number	Pcs.
3	VZ00066016	1
5	VZ00003901	4
17	m24074	2
18	m24075	2
26	m12134	4
31	m17741	4

CZ DEFLEKTOR LEVÝ

D DEFLEKTOR, LINKER

F DÉFLECTEUR GAUCHE

GB DEFLECTOR LEFT

RU ДЕФЛЕКТОР ЛЕВЫЙ

PL DEFLEKTOR LEWY

3004585

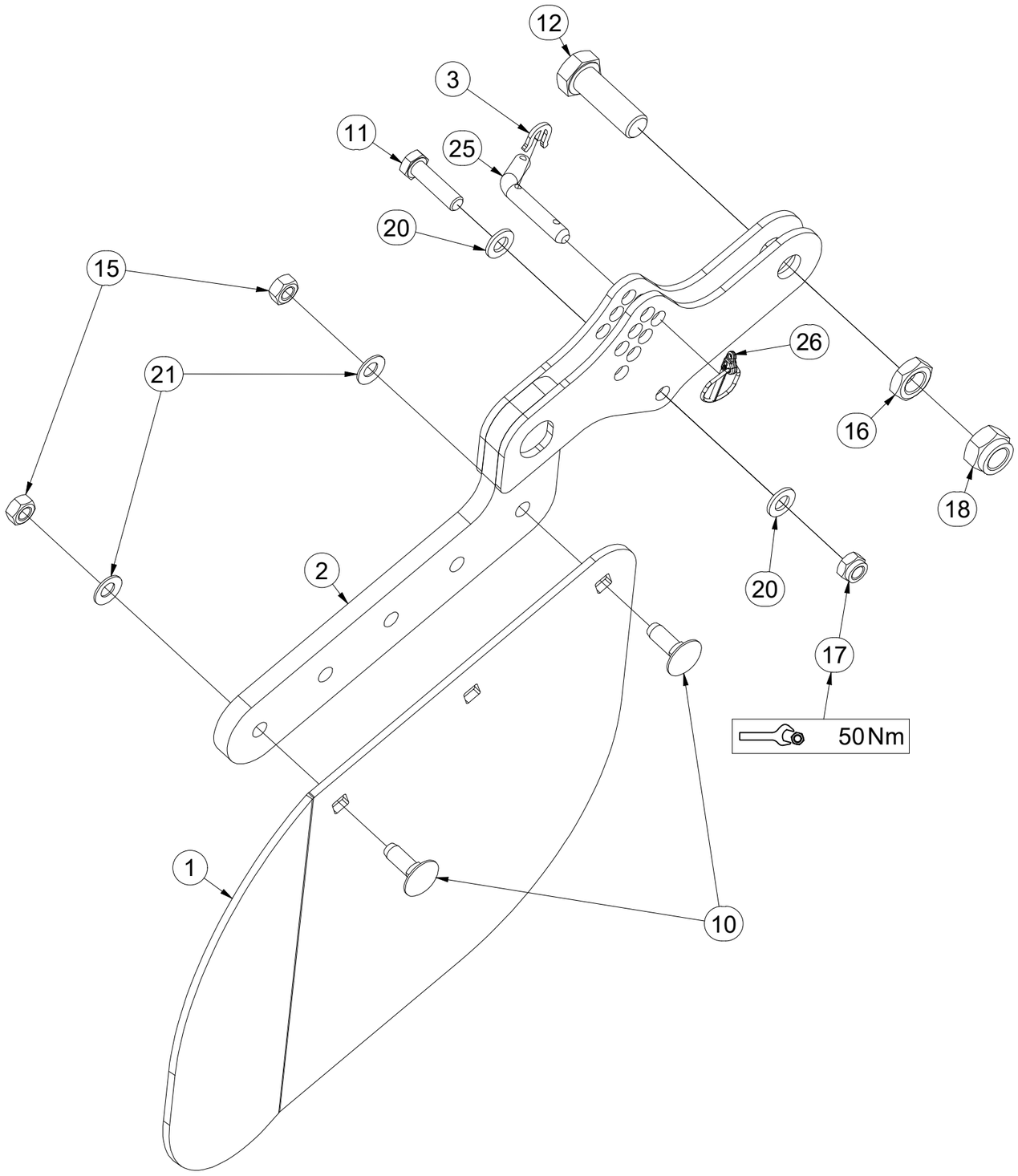

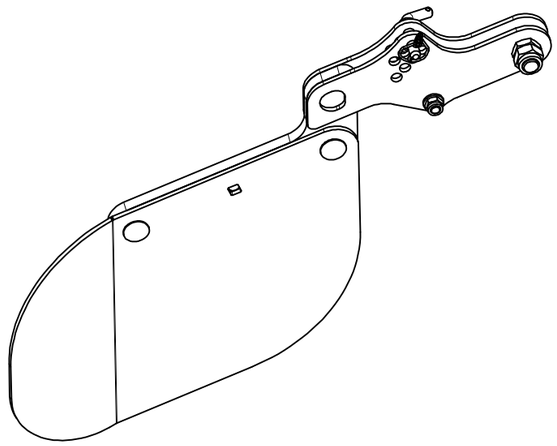

Pos.	Part Number	Pcs.	Pos.	Part Number	Pcs.
1	4007854	1	16	m04284	1
2	4008743	1	17	m04301	1
3	4016279	1	18	m05648	1
10	m10618	2	20	m01214	2
11	m06077	1	21	m17545	2
12	m05747	1	25	m09141	1
15	m10439	2	26	m10454	1

(CZ) DEFLEKTOR PRAVÝ
(D) DEFLEKTOR, RECHTER
(F) DÉFLECTEUR DROIT
(GB) DEFLECTOR RIGHT
(RU) ДЕФЛЕКТОР ПРАВЫЙ
(PL) DEFLEKTOR PRAWY

3004586

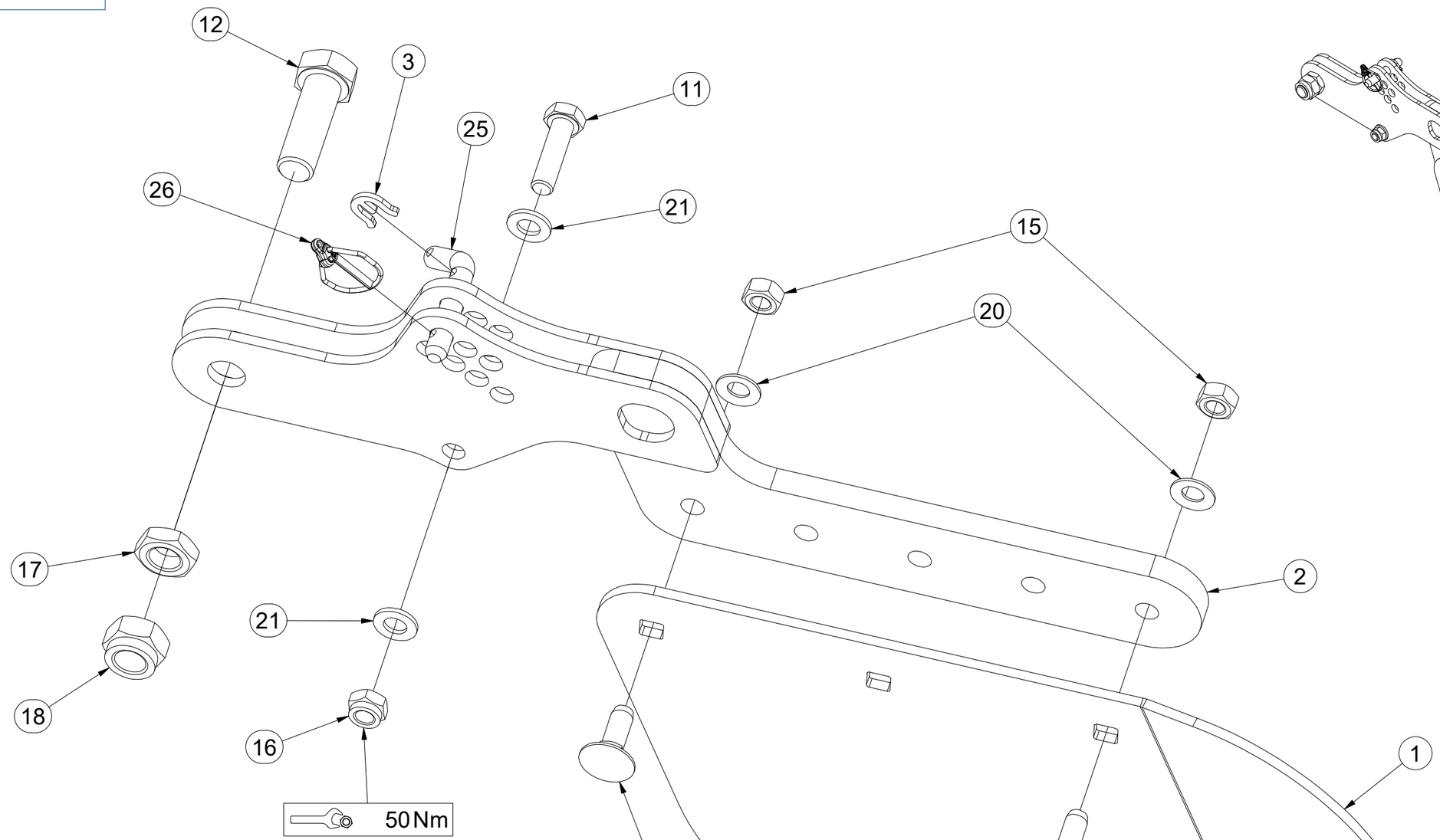

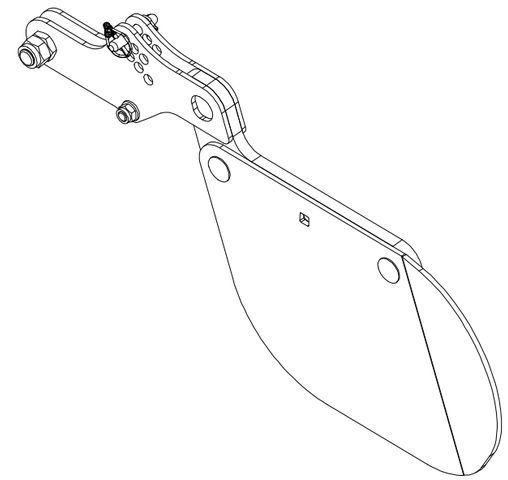

Pos.	Part Number	Pcs.	Pos.	Part Number	Pcs.
1	4008155	1	16	m04301	1
2	4008743	1	17	m04284	1
3	4016279	1	18	m05648	1
10	m10618	2	20	m17545	2
11	m06077	1	21	m01214	2
12	m05747	1	25	m09141	1
15	m10439	2	26	m10454	1

CZ TÁHLO

D STANGE

F TIGE DE TRACTION

GB DRAWBAR

RU ТЯГА

PL PRĘT

VZ00070244

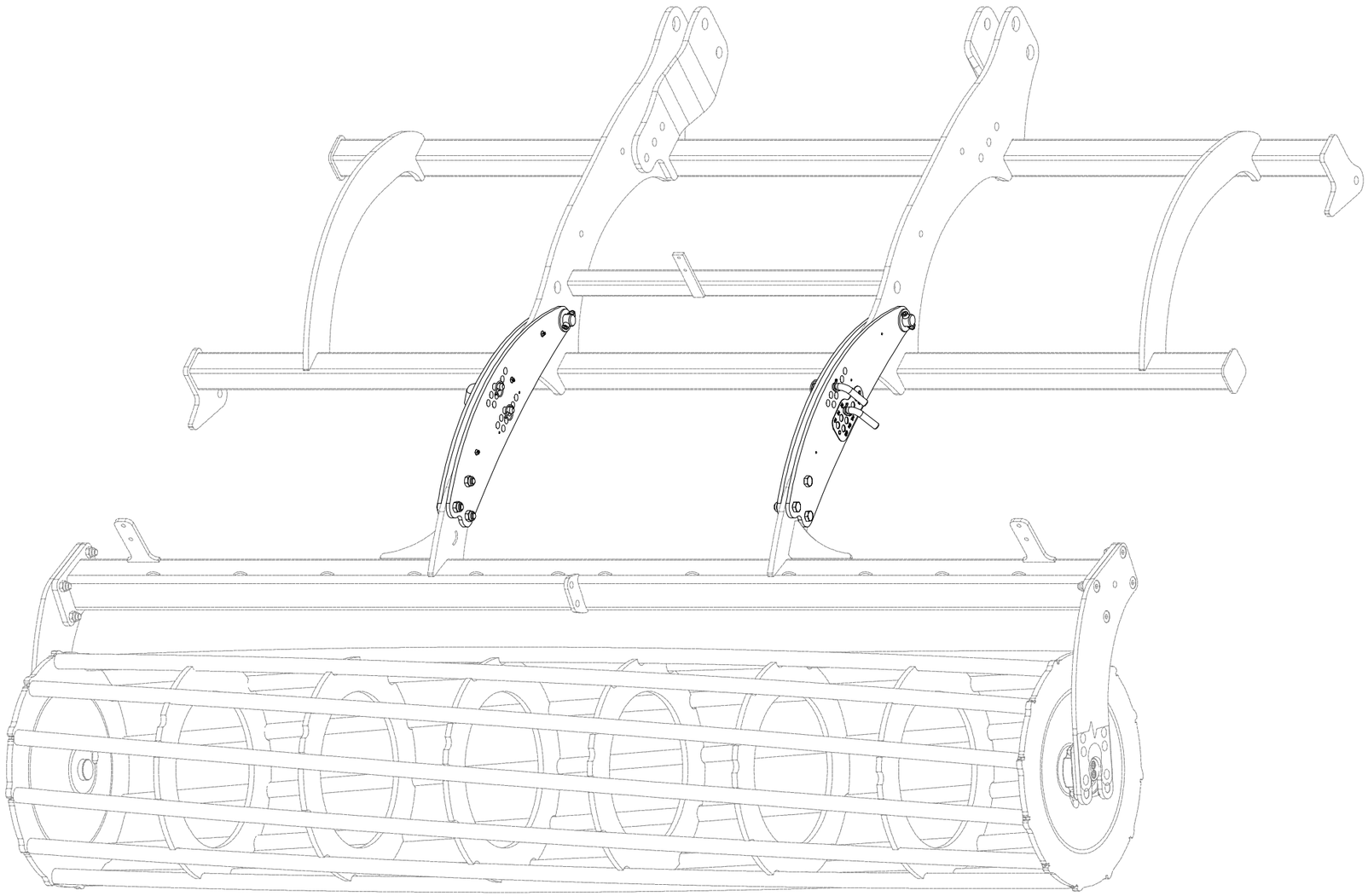

CZ TÁHLO

D STANGE

F TIGE DE TRACTION

GB DRAWBAR

RU ТЯГА

PL PRĘT

VZ00070244

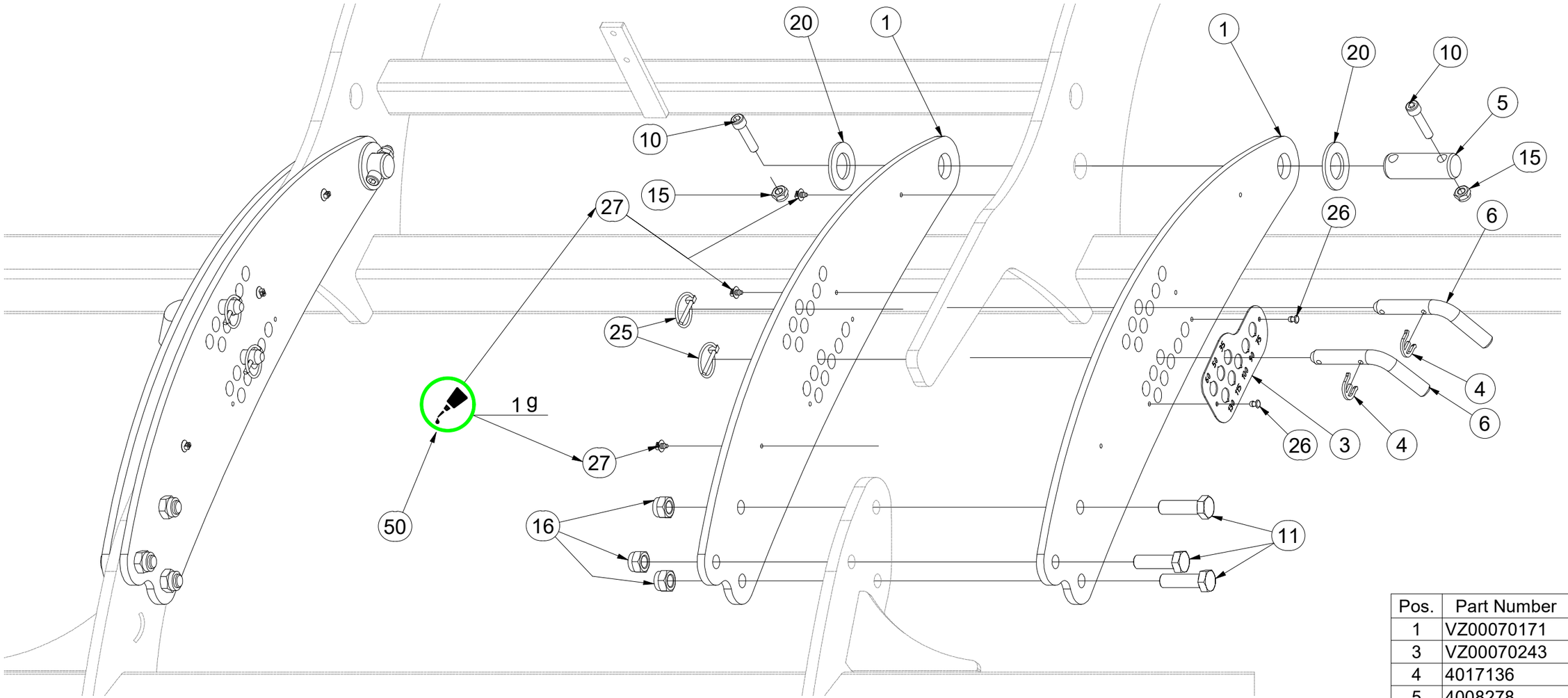

Pos.	Part Number	Pcs.
1	VZ00070171	4
3	VZ00070243	1
4	4017136	4
5	4008278	2
6	m10312	4
10	m14143	4
11	m11724	6
15	m03775	4
16	m03683	6
20	m14029	4
25	m10454	4
26	m14604	4
27	m11783	6
50	m15249	6 g

(CZ) TÁHLO
(D) STANGE
(F) TIGE DE TRACTION
(GB) DRAWBAR
(RU) ТЯГА
(PL) PRĘT

VZ00070244

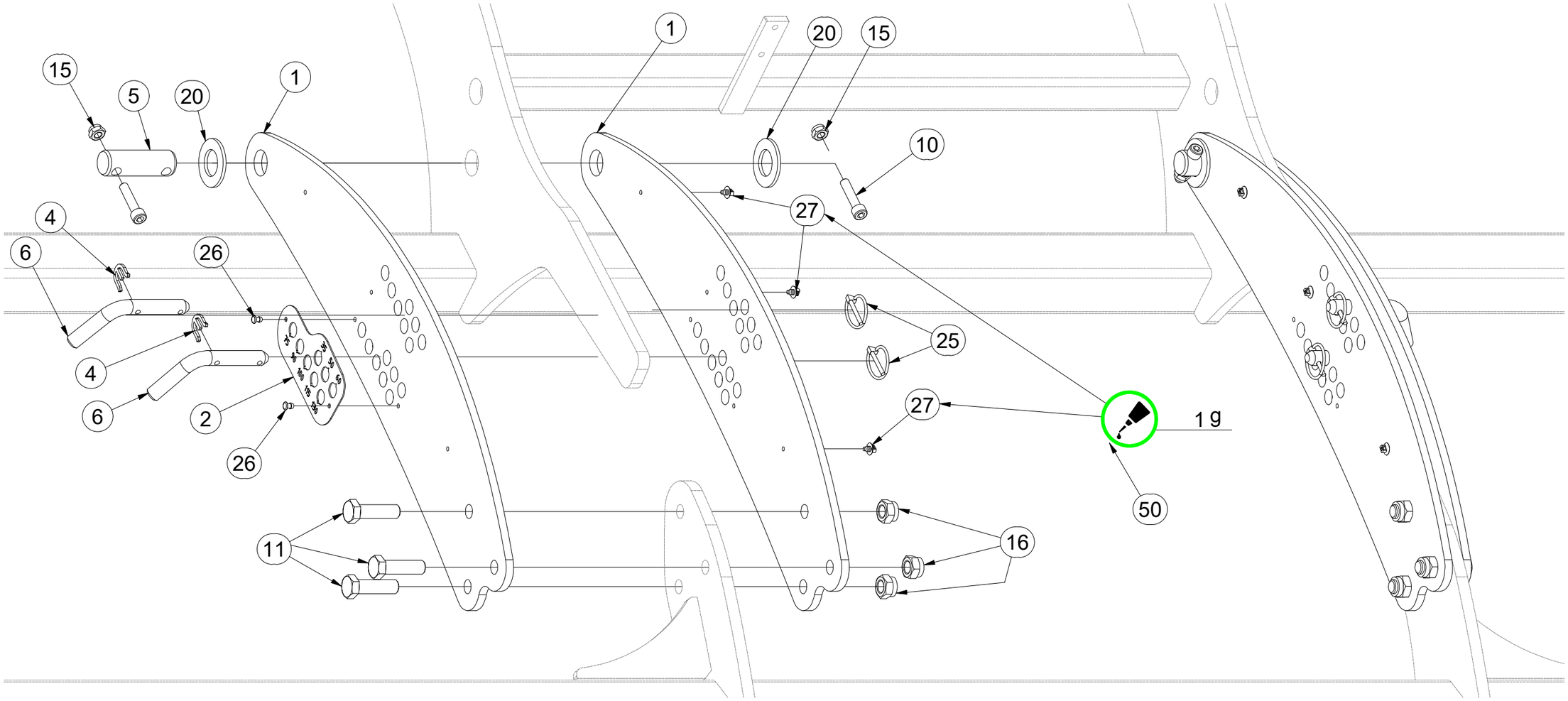

Pos.	Part Number	Pcs.	Pos.	Part Number	Pcs.
1	VZ00070171	4	15	m03775	4
2	VZ00070182	1	16	m03683	6
4	4017136	4	20	m14029	4
5	4008278	2	25	m10454	4
6	m10312	4	26	m14604	4
10	m14143	4	27	m11783	6
11	m11724	6	50	m15249	6 g

CZ SADA ZADNÍCH VÁLCŮ

D SATZ HINTERE WALZEN

F KIT DE ROULEAUX ARRIÈRE

GB SET OF REAR ROLLERS

RU КОМПЛЕКТ ЗАДНИХ КАТКОВ

PL ZESTAW TYLNYCH WAŁÓW

VZ00080423

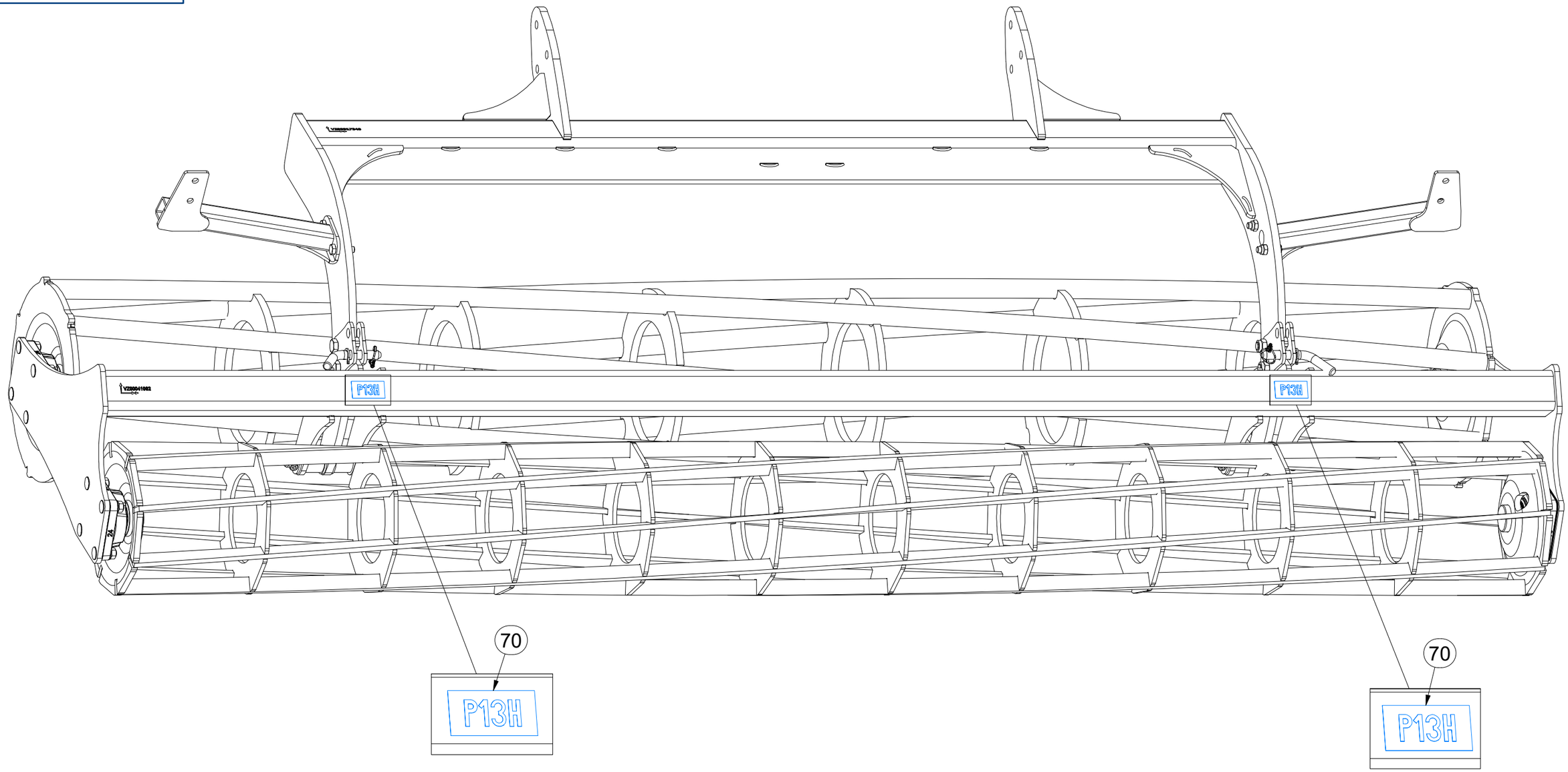

Pos.	Part Number	Pcs.
70	m04363	2

CZ SADA ZADNÍCH VÁLCŮ

D SATZ HINTERE WALZEN

F KIT DE ROULEAUX ARRIÈRE

GB SET OF REAR ROLLERS

RU КОМПЛЕКТ ЗАДНИХ КАТКОВ

PL ZESTAW TYLNYCH WAŁÓW

VZ00080423

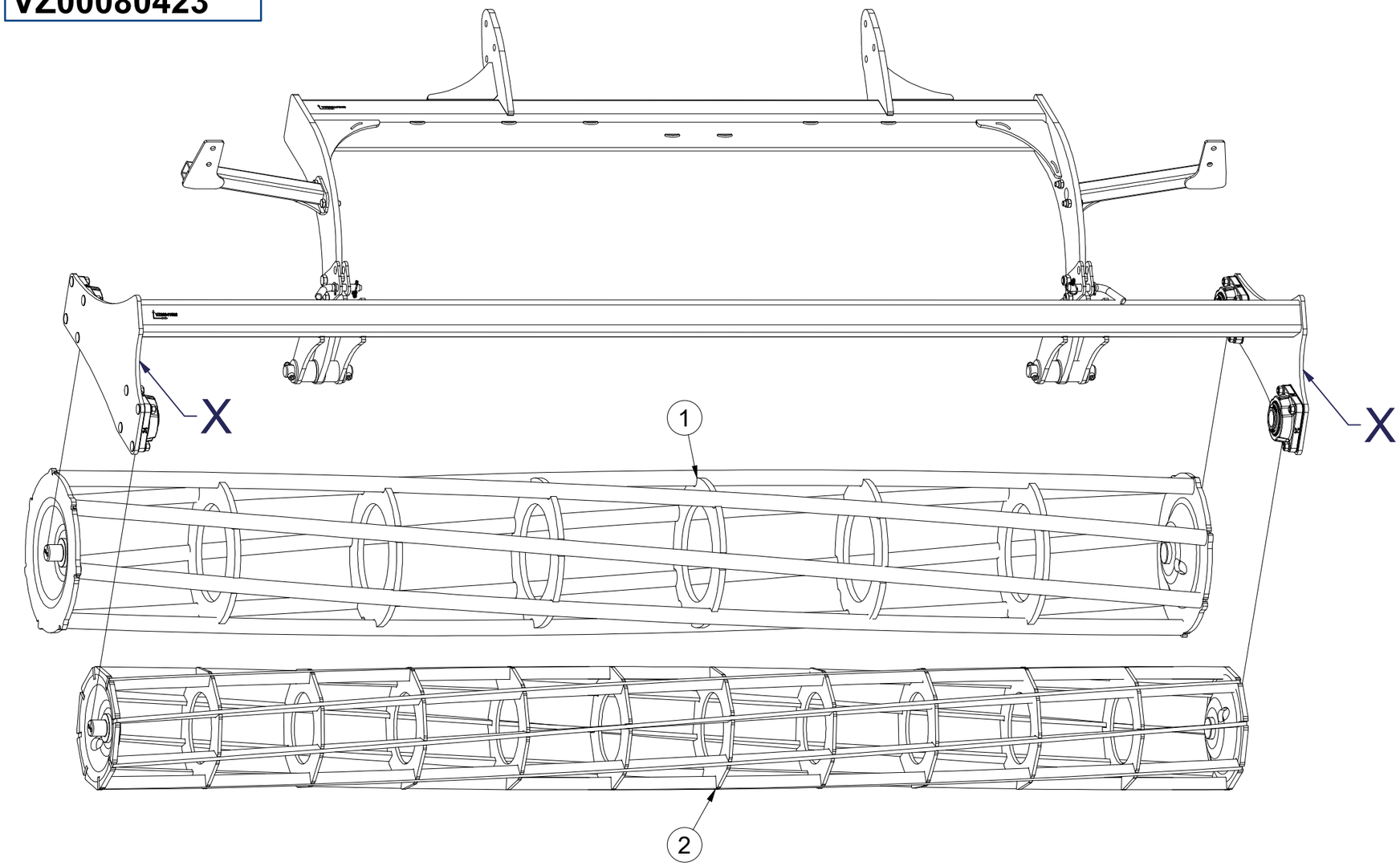

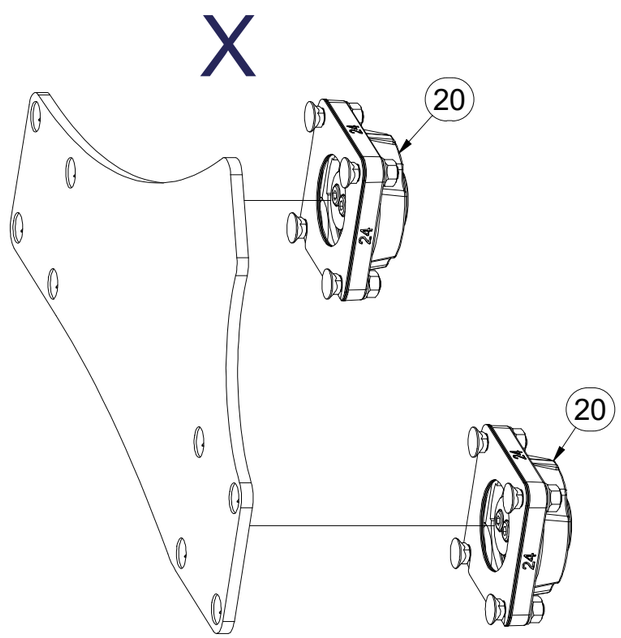

Pos.	Part Number	Pcs.
1	VZ00040994	1
2	VZ00040993	1
20	VZ00038060	4

CZ SADA ZADNÍCH VÁLCŮ

D SATZ HINTERE WALZEN

F KIT DE ROULEAUX ARRIÈRE

GB SET OF REAR ROLLERS

RU КОМПЛЕКТ ЗАДНИХ КАТКОВ

PL ZESTAW TYLNYCH WAŁÓW

VZ00080423

Pos.	Part Number	Pcs.
3	VZ00080427	1
4	3010399	1
7	4008497	4
8	9002782	4
9	4017136	2
10	4011050	2
30	m14143	4
32	m02254	4
40	m03775	4
42	m03683	4
50	m02866	8
60	m10454	2
61	m10312	2

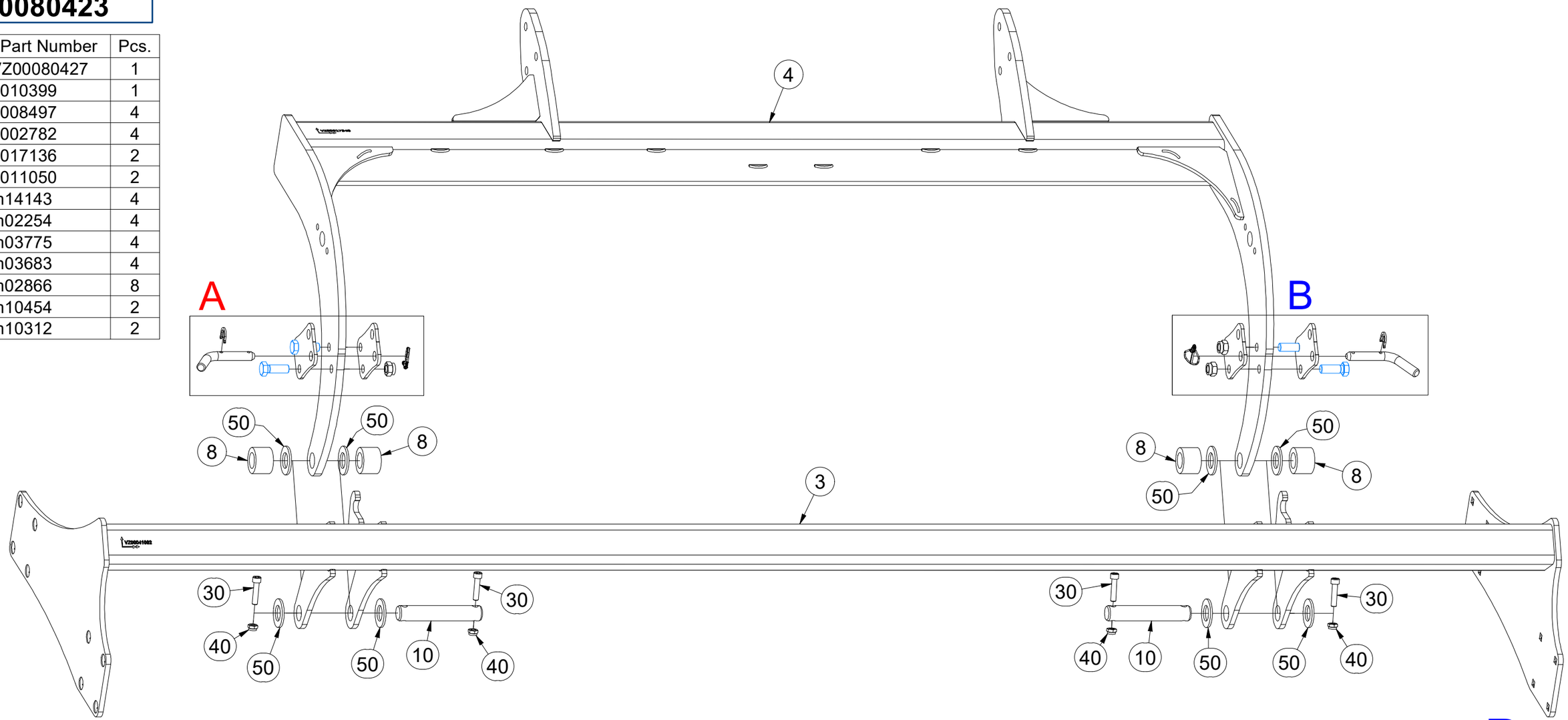

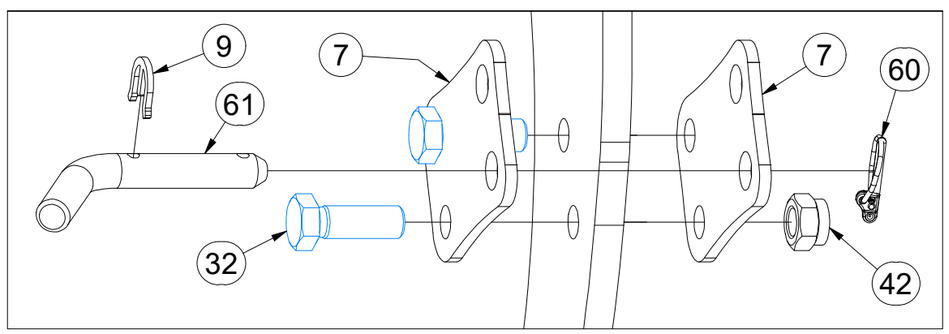

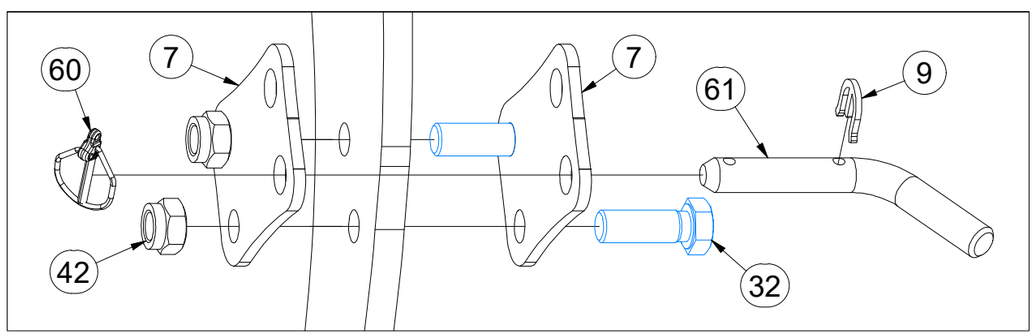

CZ SADA ZADNÍCH VÁLCŮ

D SATZ HINTERE WALZEN

F KIT DE ROULEAUX ARRIÈRE

GB SET OF REAR ROLLERS

RU КОМПЛЕКТ ЗАДНИХ КАТКОВ

PL ZESTAW TYLNYCH WAŁÓW

VZ00080423

Pos.	Part Number	Pcs.
5	3009811	1
6	3009819	1
31	m03926	4
41	m04301	4

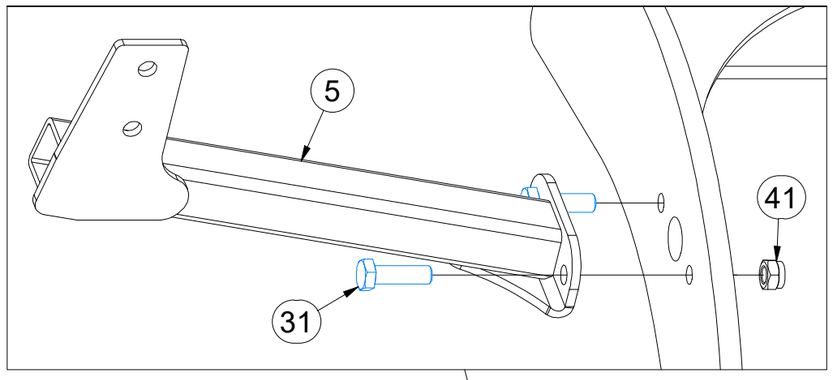

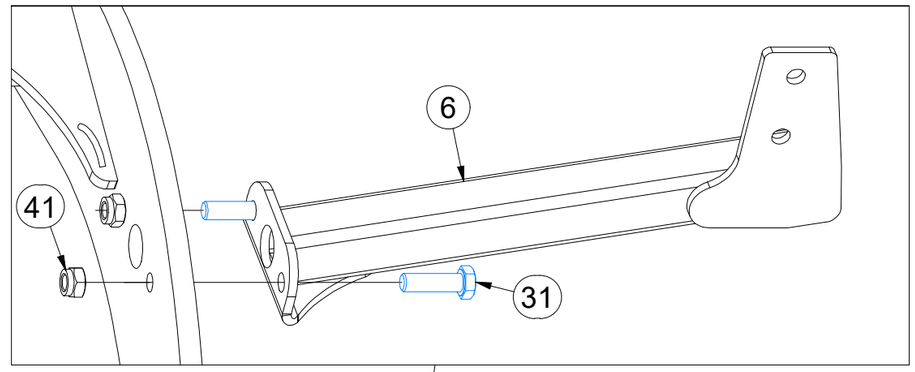

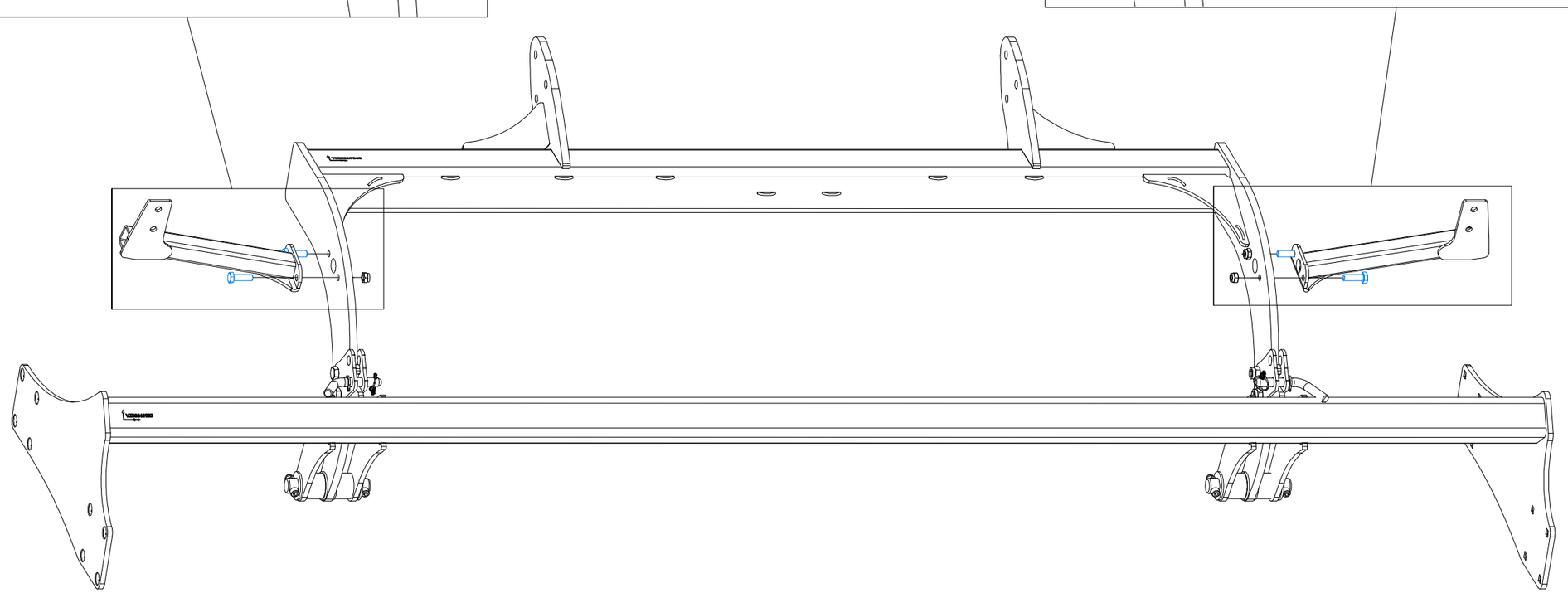

CZ SADA LOŽISEK

D SATZ LAGER

F KIT DE ROULEMENTS

GB SET OF BEARINGS

RU КОМПЛЕКТ ПОДШИПНИКОВ

PL ZESTAW ŁOŻYSK

VZ00038060

Pos.	Part Number	Pcs.
1	m24606	1
2	VZ00038211	1
3	4016809	3
10	m24320	2
11	m03519	4
15	m01305	4
20	m24356	2
21	m17545	4

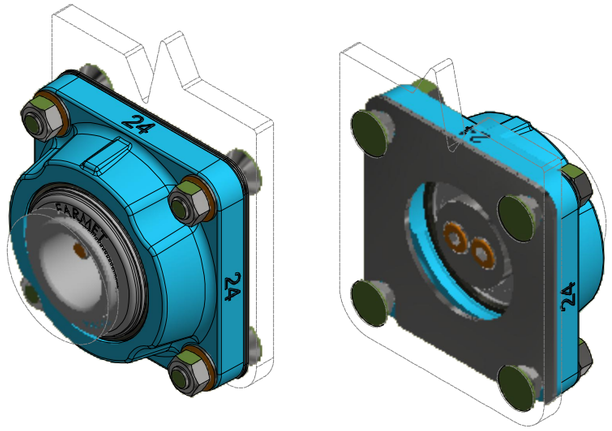

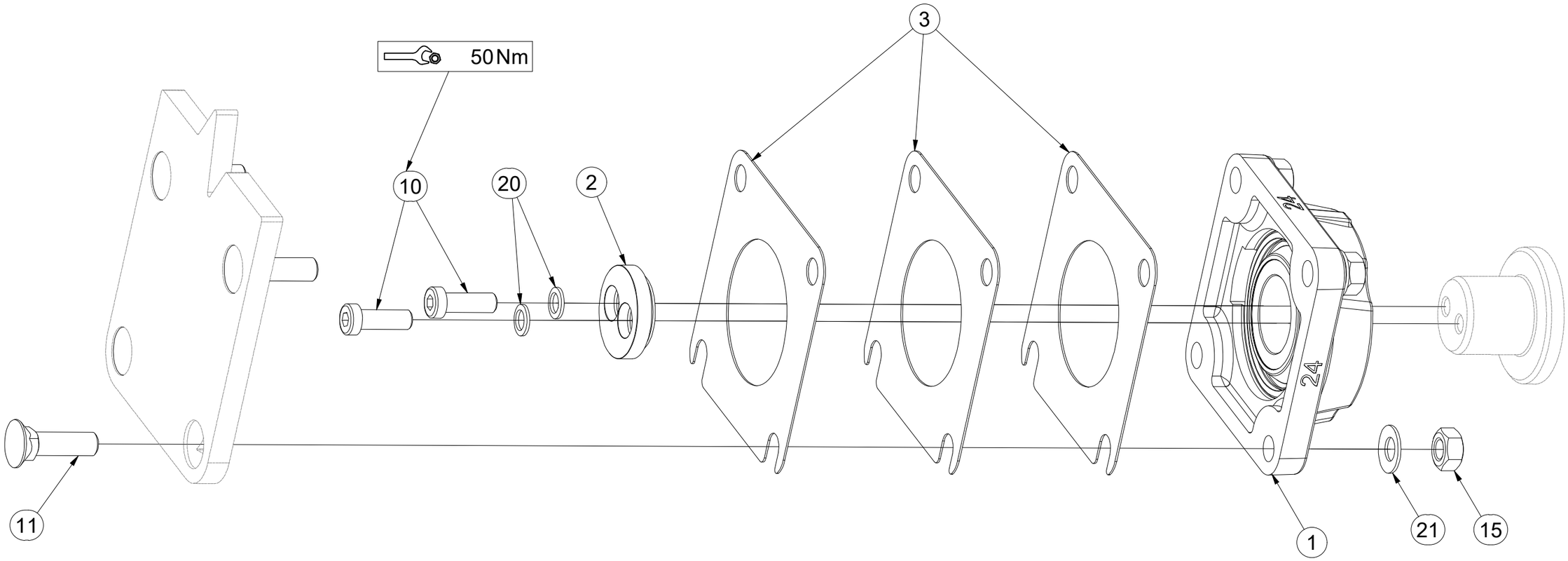

CZ PŘÍPRAVEK
D DIE VORRICHTUNG
F APPAREIL
GB FIXTURE
RU ПРИСТАВКА
PL PRZYRZĄD

VZ00040964

1.

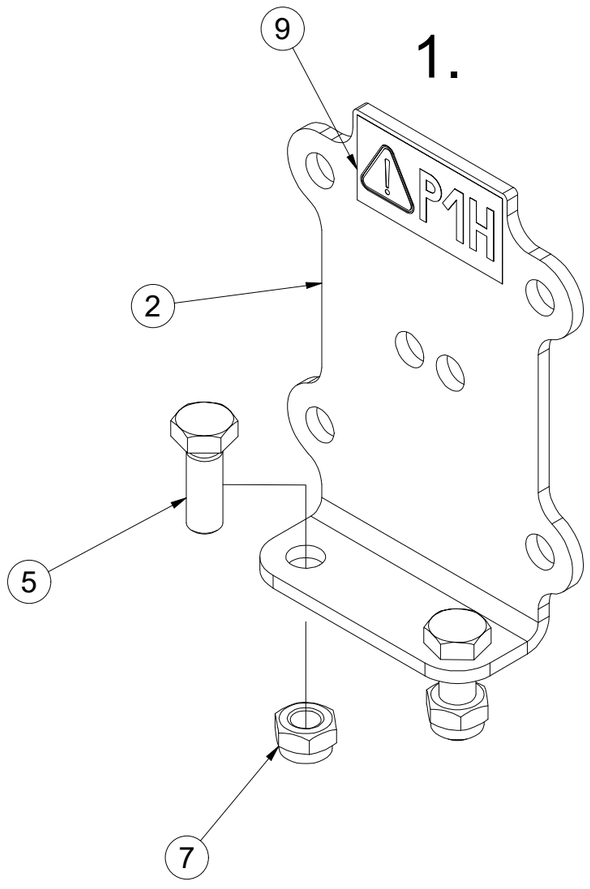

2.

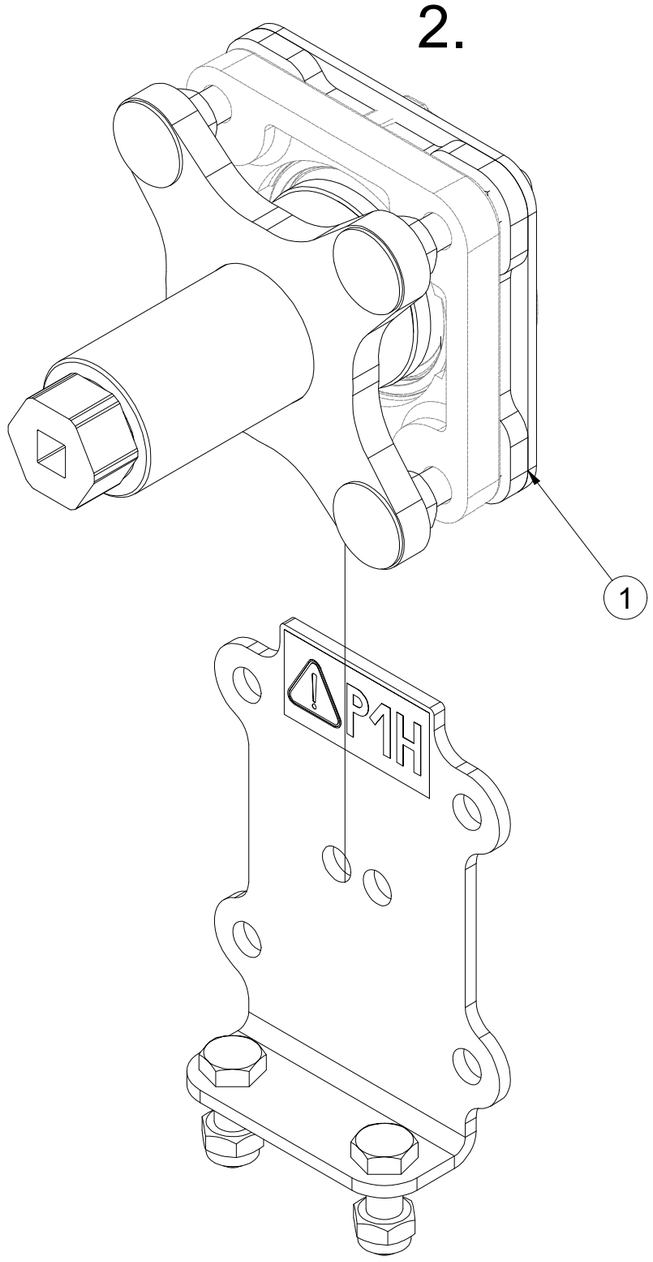

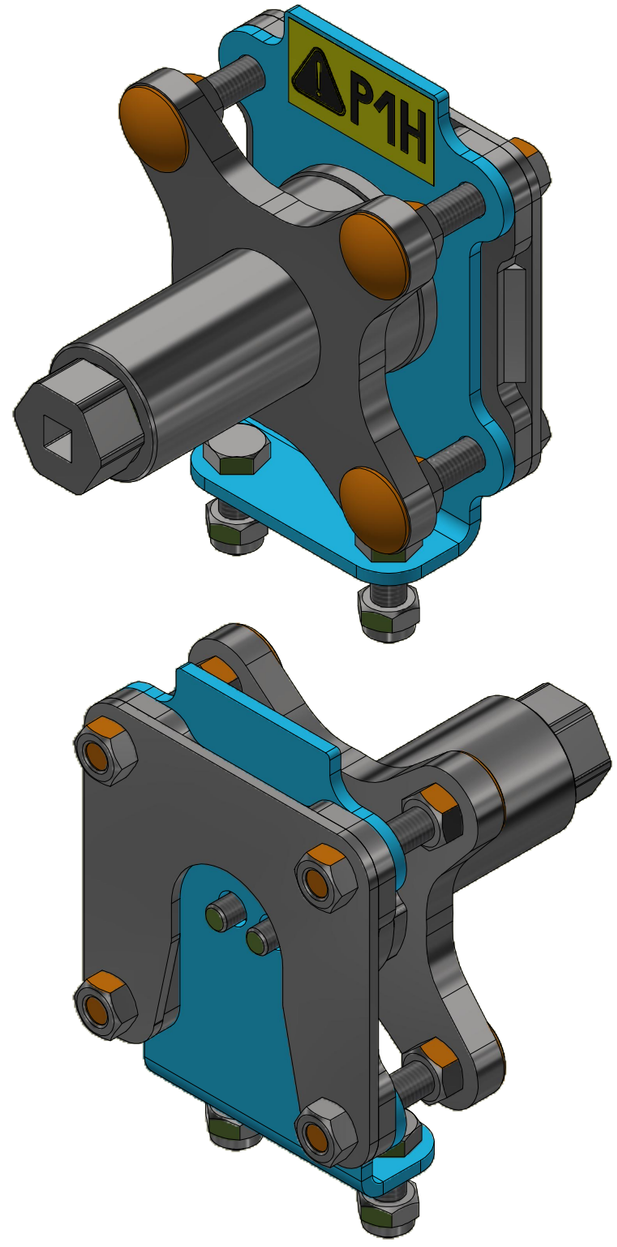

Pos.	Part Number	Pcs.
1	VZ00040530	1
2	VZ00040918	1
5	m04343	2
7	m04301	2
9	m04359	1

CZ PŘÍPRAVEK
D DIE VORRICHTUNG
F APPAREIL
GB FIXTURE
RU ПРИСТАВКА
PL PRZYRZĄD

VZ00040530

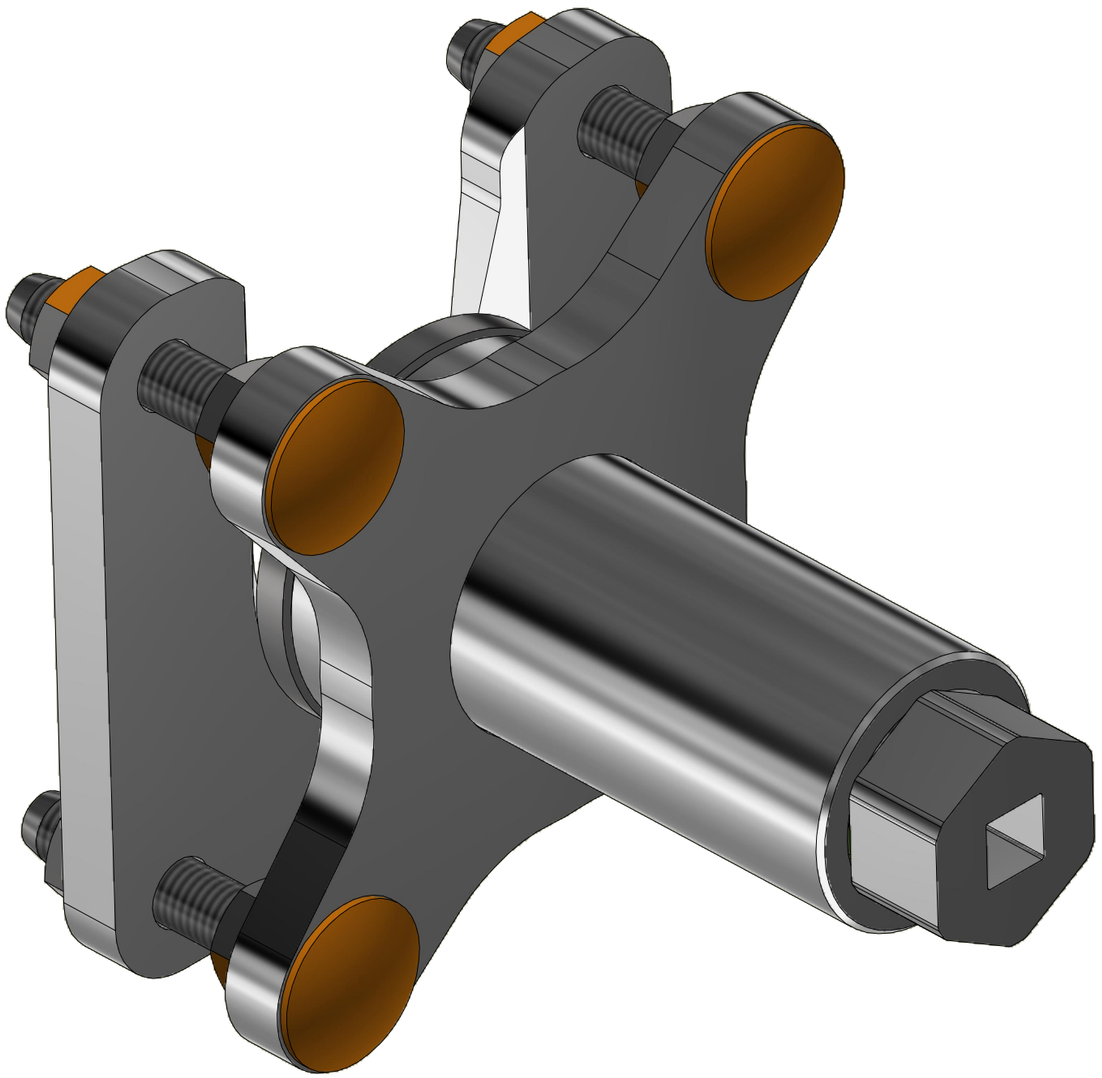

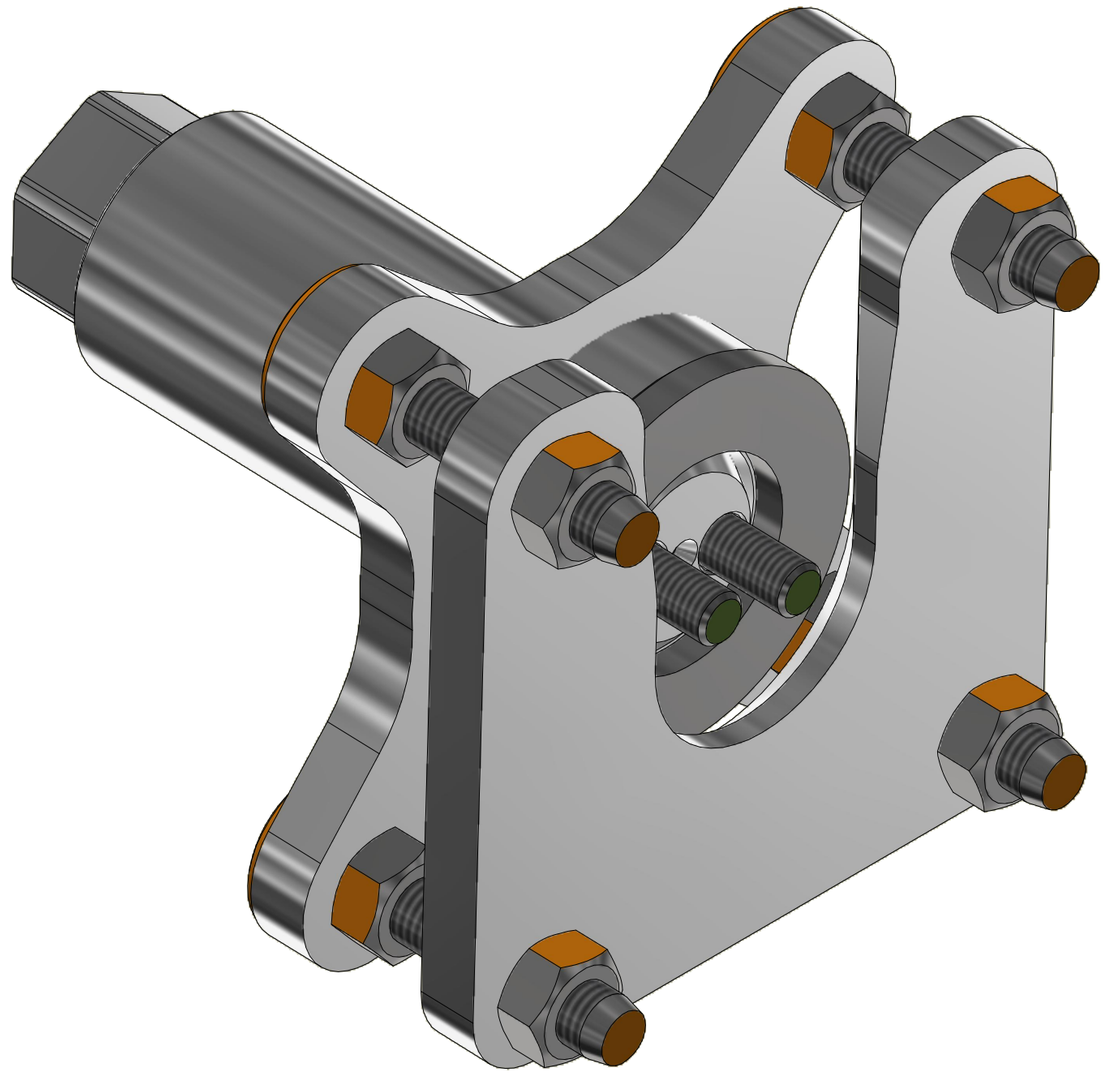

CZ PŘÍPRAVEK
D DIE VORRICHTUNG
F APPAREIL
GB FIXTURE
RU ПРИСТАВКА
PL PRZYRZĄD

VZ00040530

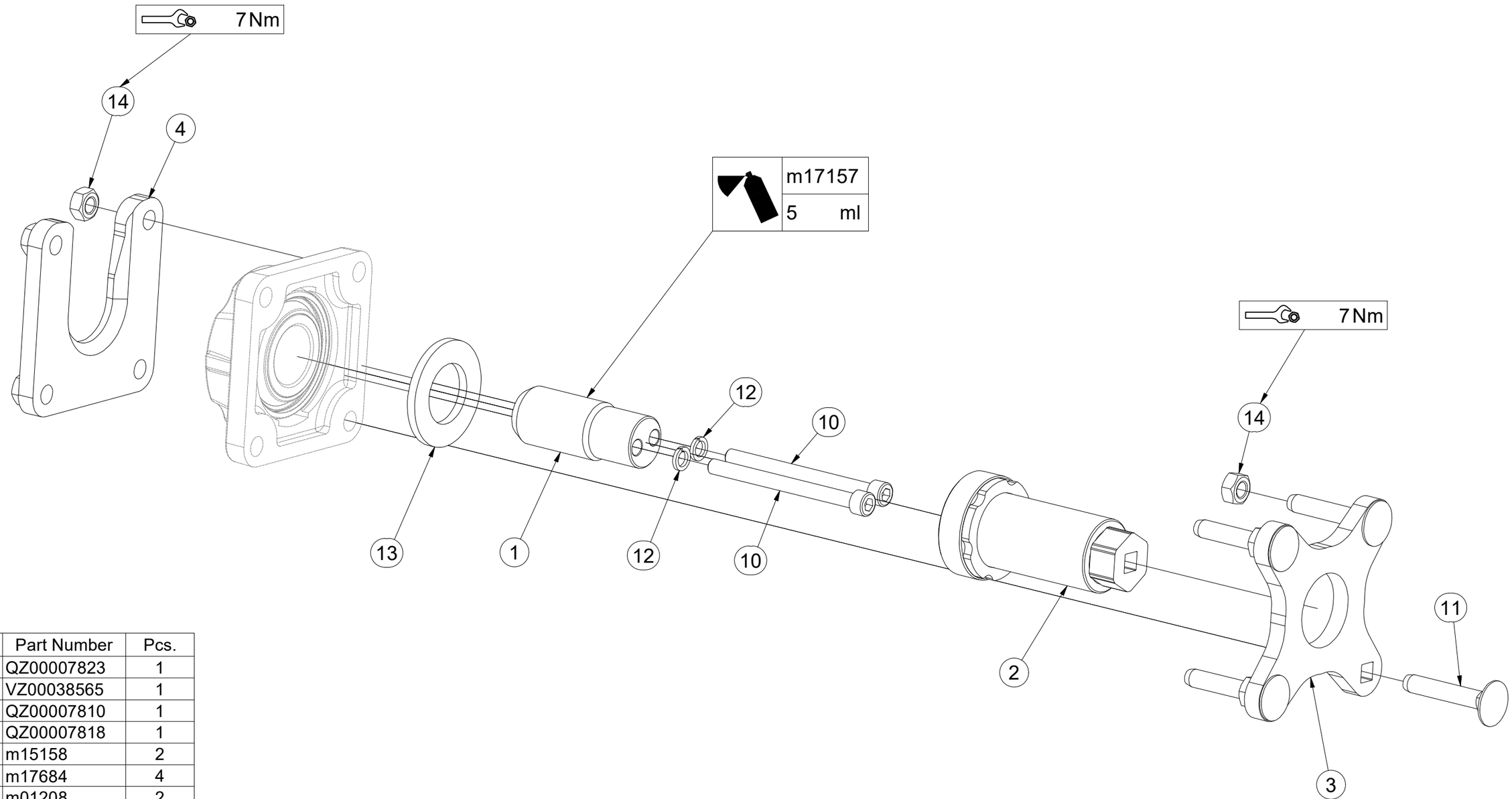

Pos.	Part Number	Pcs.
1	QZ00007823	1
2	VZ00038565	1
3	QZ00007810	1
4	QZ00007818	1
10	m15158	2
11	m17684	4
12	m01208	2
13	m03636	1
14	m10439	8
20	m17157	5,00 ml

CZ TERČE

D SCHEIBE

F CIBLES

GB DISCS

RU ЩИТКИ

PL TARCZE

VZ00070049

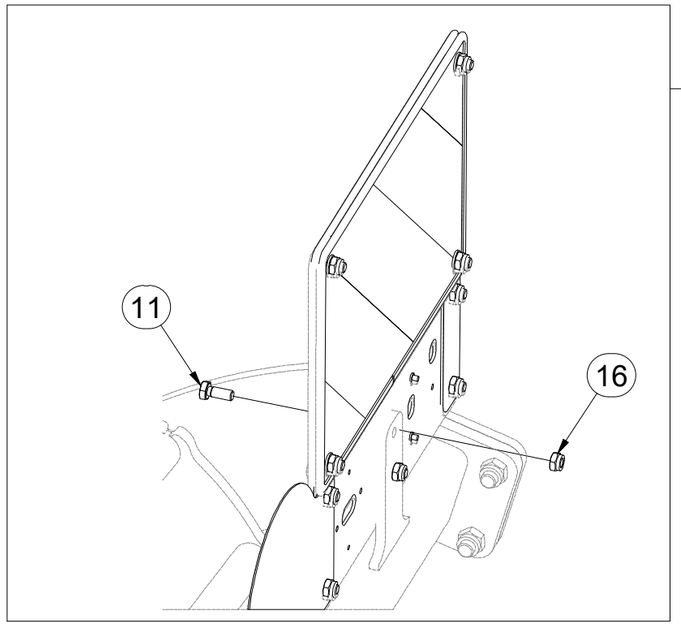

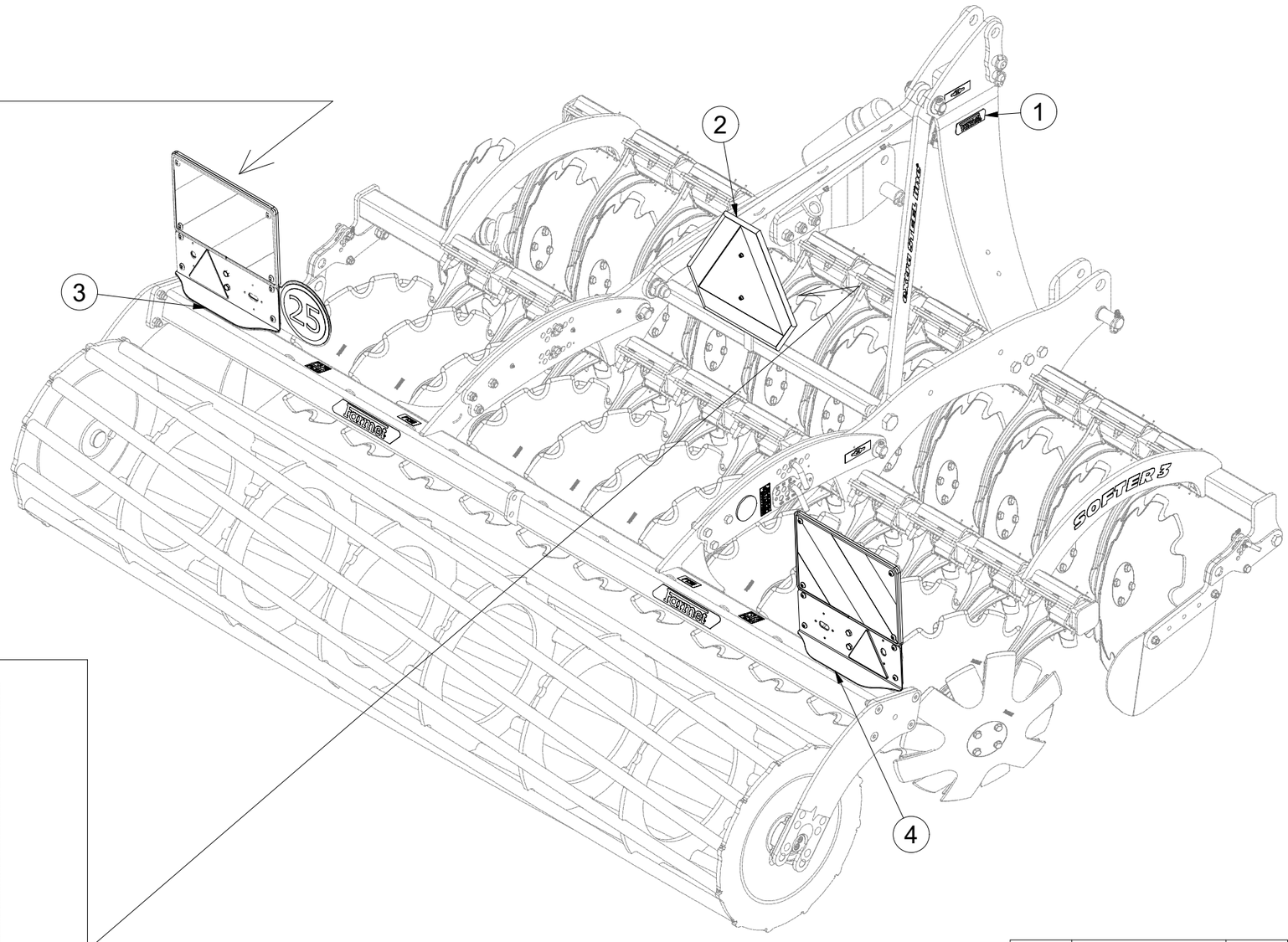

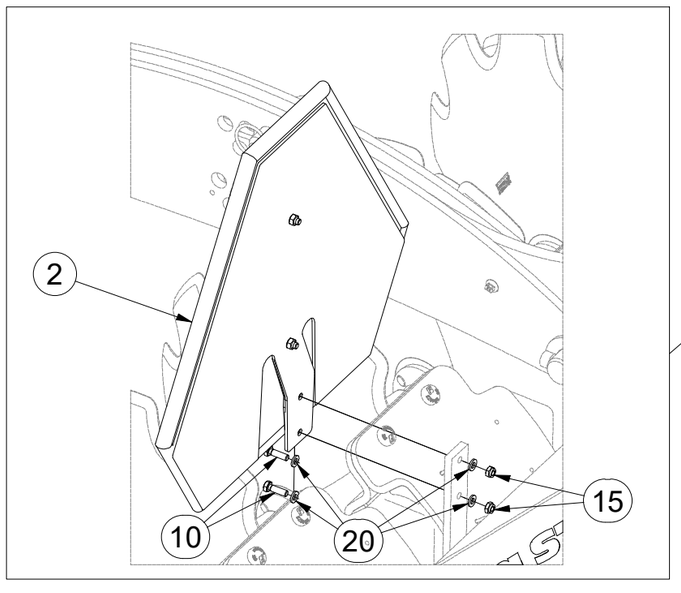

Pos.	Part Number	Pcs.
1	VZ00070050	1
2	4007398	1
3	3009775	1
4	3009776	1
10	m01074	2
11	m03681	4
15	m05560	2
16	m03775	4
20	m01199	4

CZ TERČ ZADNÍ LEVÝ

D SCHILD, HINTERES, LINKES

F CIBLE ARRIÈRE GAUCHE

GB LEFT REAR DISC

RU ЩИТОК ЗАДНИЙ ЛЕВЫЙ

PL TARCZA TYLNA LEWA

3009775

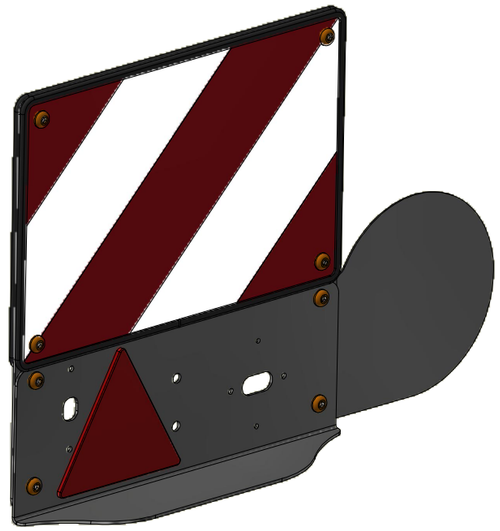

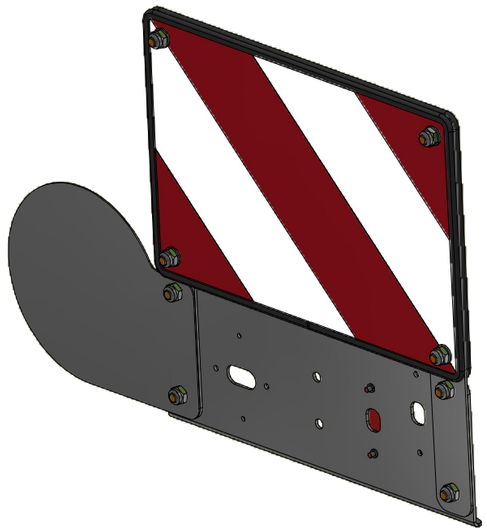

1.

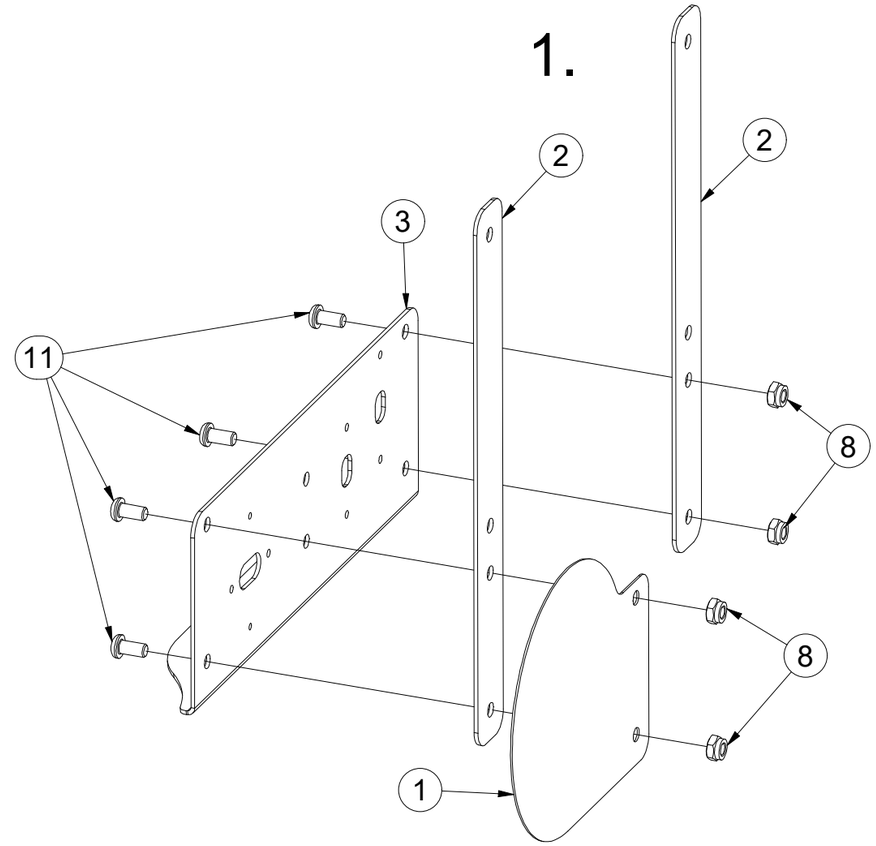

2.

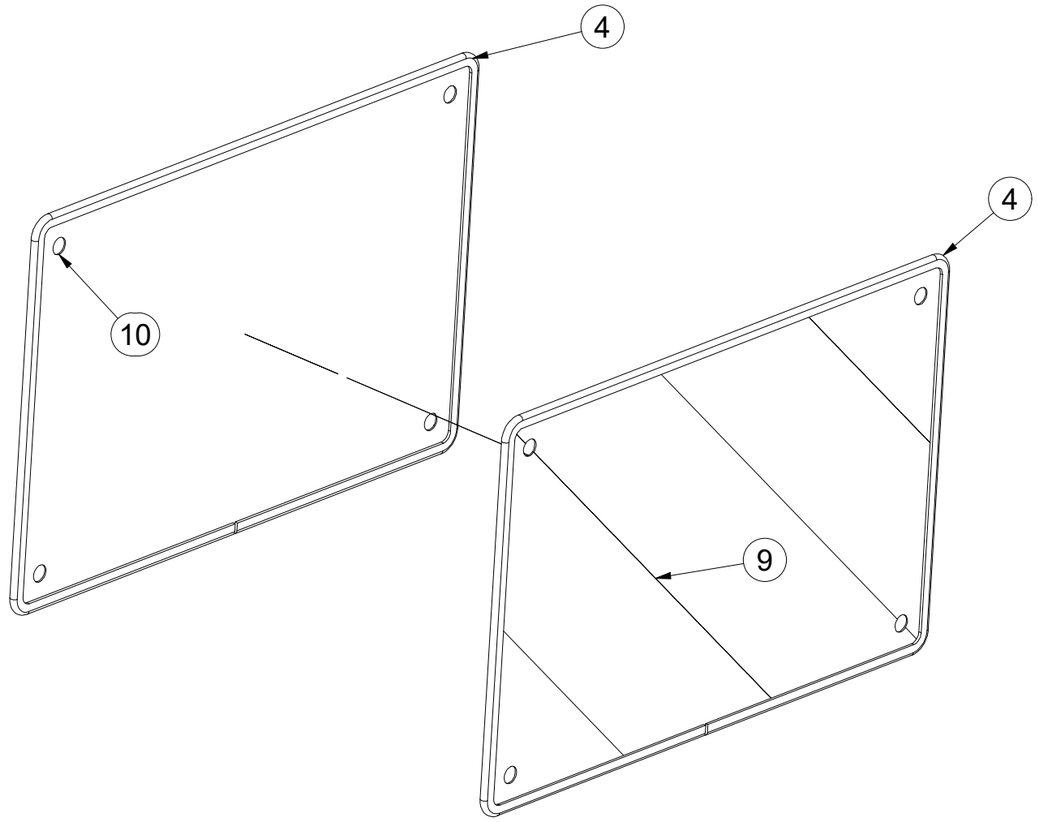

Pos.	Part Number	Pcs.
1	4019248	1
2	4019249	2
3	4019475	1
4	VZ00003574	2
8	m03775	8
9	m17940	1
10	m17941	1
11	m16637	4

CZ TERČ ZADNÍ LEVÝ

D SCHILD, HINTERES, LINKES

F CIBLE ARRIÈRE GAUCHE

GB LEFT REAR DISC

RU ЩИТОК ЗАДНИЙ ЛЕВЫЙ

PL TARCZA TYLNA LEWA

3009775

3.

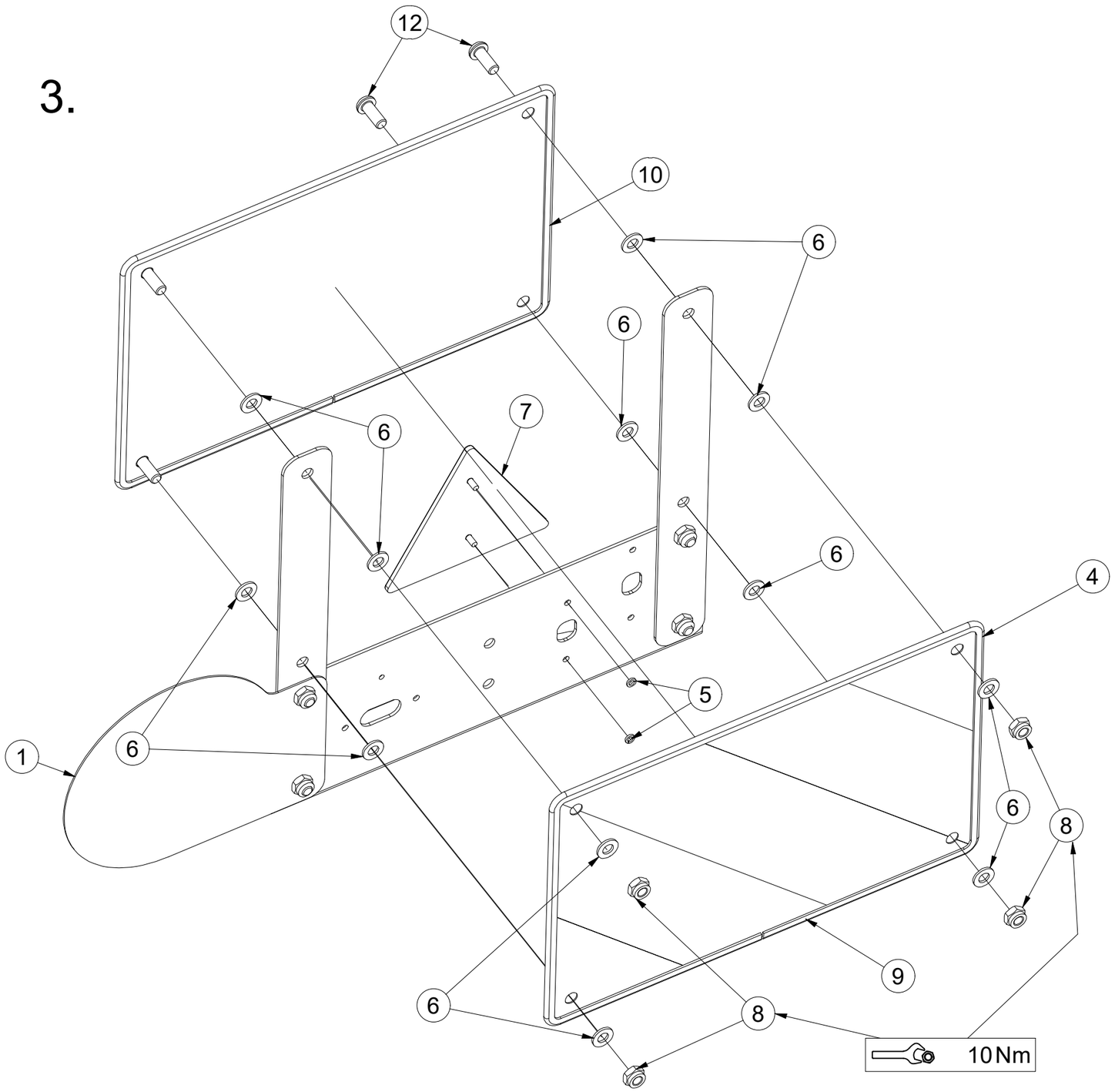

Pos.	Part Number	Pcs.
1	4019248	1
4	VZ00003574	2
5	m01197	2
6	m01209	12
7	m02497	1
8	m03775	8
9	m17940	1
10	m17941	1
12	m16688	4

CZ TERČ ZADNÍ PRAVÝ

D SCHILD, HINTERES, RECHTES

F CIBLE ARRIÈRE DROITE

GB RIGHT REAR DISC

RU ЩИТОК ЗАДНИЙ ПРАВЫЙ

PL TARCZA TYLNA PRAWA

3009776

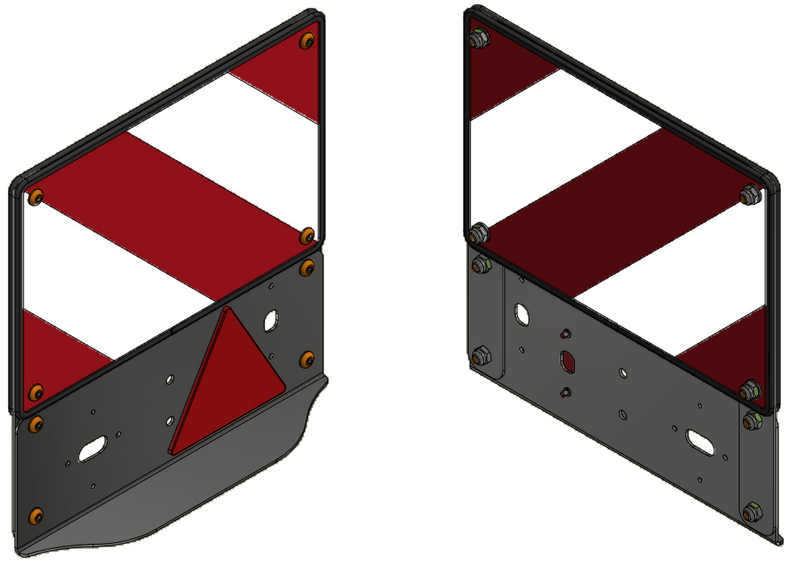

1.

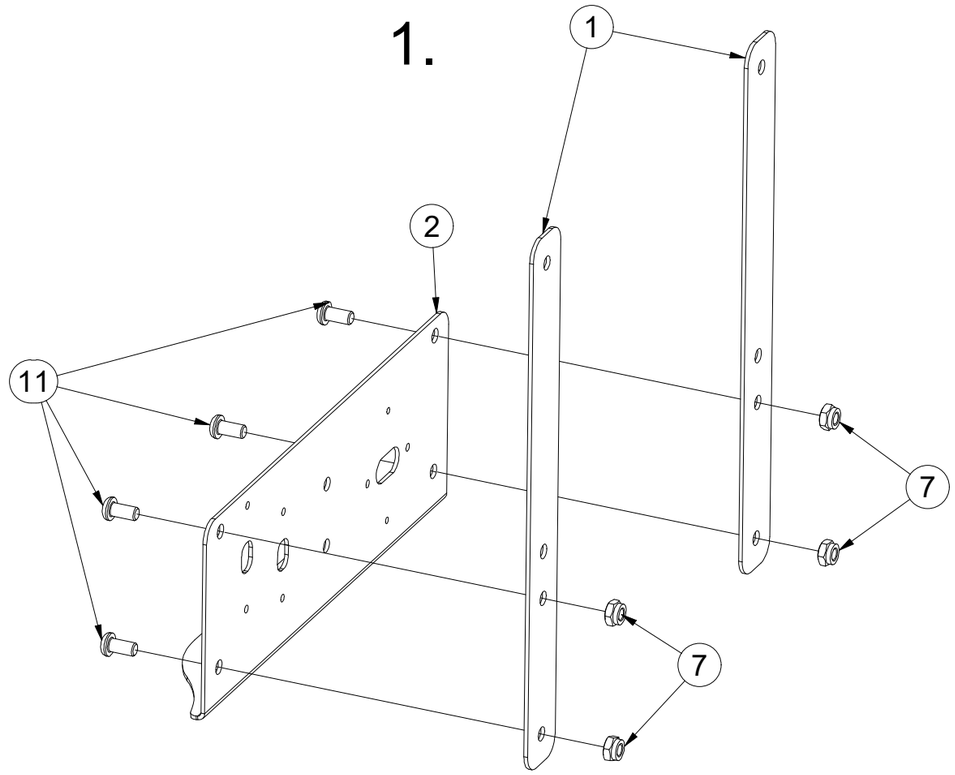

2.

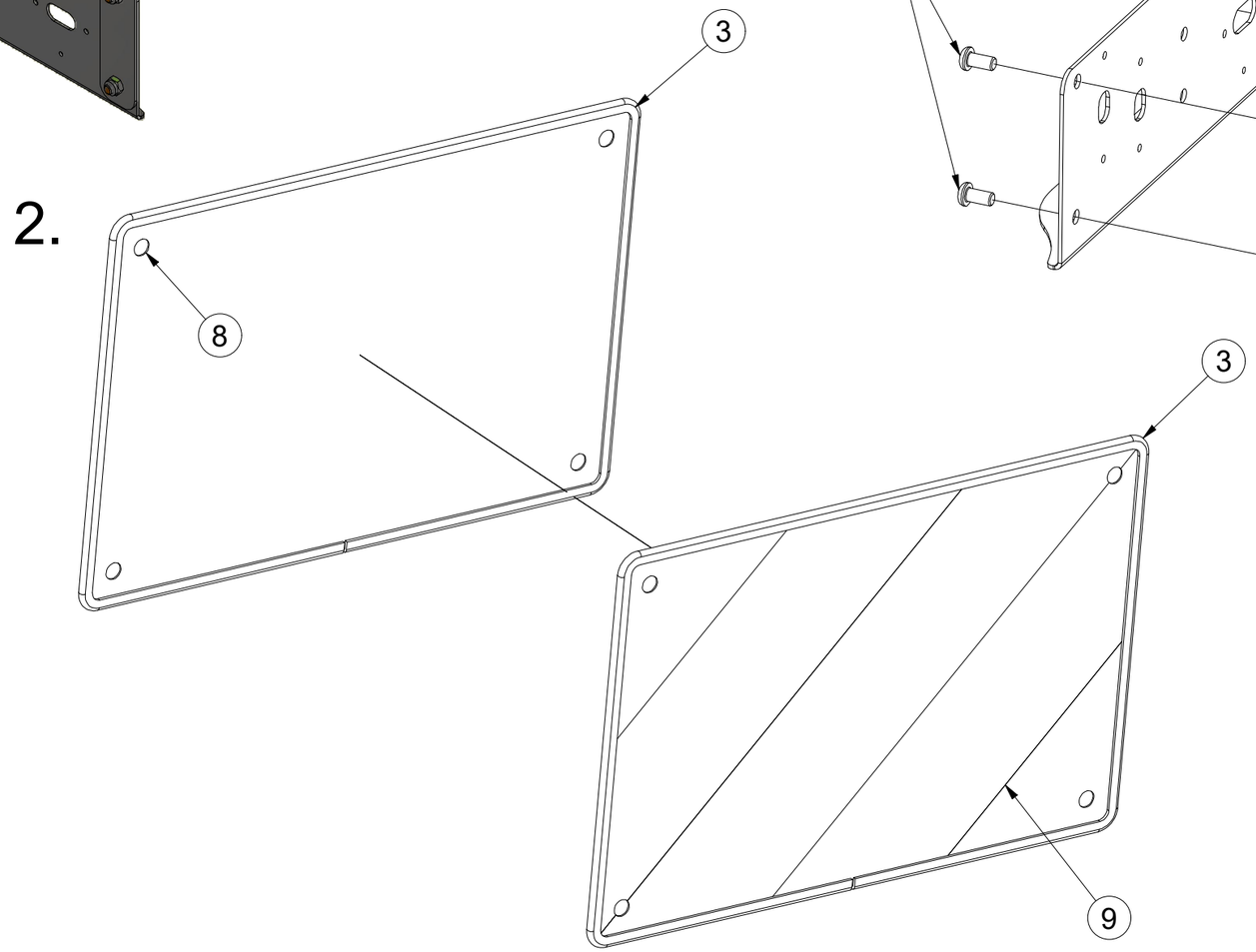

Pos.	Part Number	Pcs.
1	4019249	2
2	4019476	1
3	VZ00003574	2
7	m03775	8
8	m17940	1
9	m17941	1
11	m16637	4

CZ TERČ ZADNÍ PRAVÝ

D SCHILD, HINTERES, RECHTES

F CIBLE ARRIÈRE DROITE

GB RIGHT REAR DISC

RU ЩИТОК ЗАДНИЙ ПРАВЫЙ

PL TARCZA TYLNA PRAWA

3009776

Pos.	Part Number	Pcs.
3	VZ00003574	2
4	m01197	2
5	m01209	12
6	m02497	1
7	m03775	8
8	m17940	1
9	m17941	1
12	m16688	4

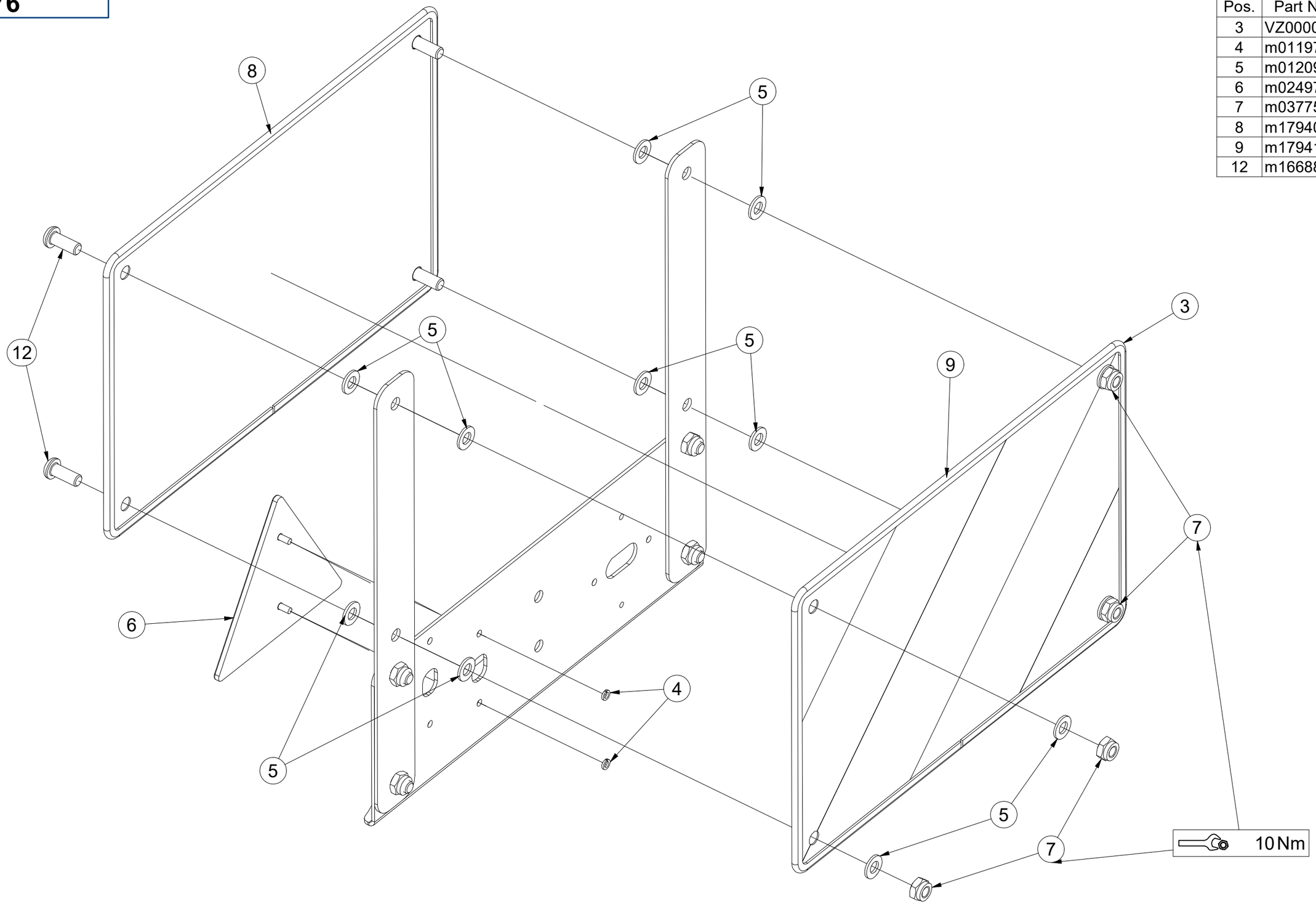

CZ VÝSTRAŽNÝ TROJÚHELNÍK

D WARNDREIECK

F TRIANGLE D´AVERTISSEMENT

GB EMERGENCY TRIANGLE

RU ЗНАК АВАРИЙНОЙ ОСТАНОВКИ

PL TRÓJKAT OSTRZEGAWCZY

4007398

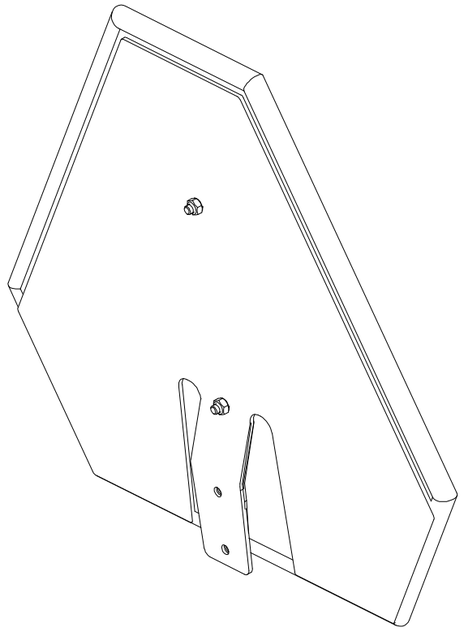

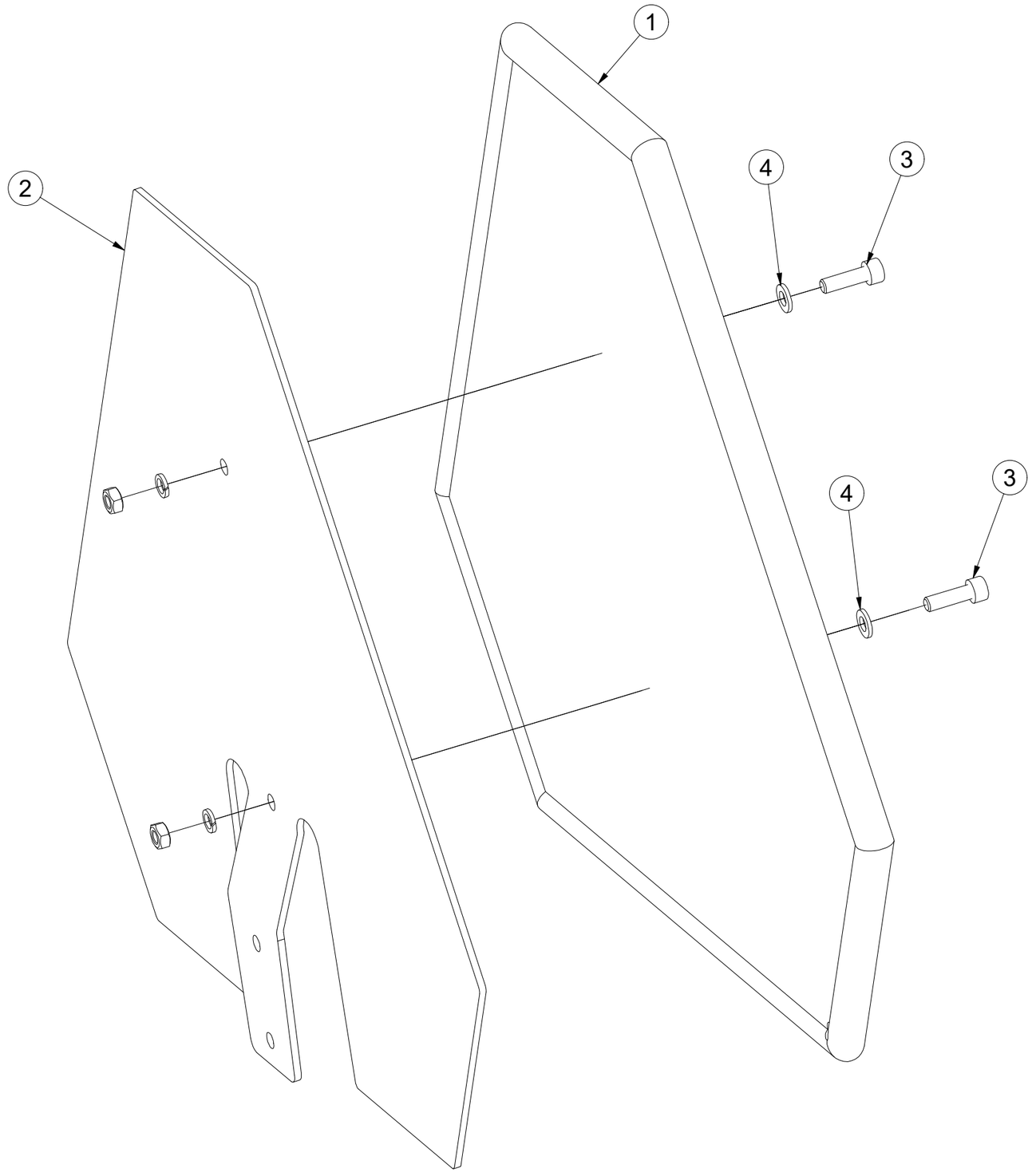

Pos.	Part Number	Pcs.
1	m05371	1
2	3003785	1
3	m04346	2
4	m01199	2

(CZ) NÁSYPKA

(D) FÜLLTRICHTER

(F) TRÉMIE

(GB) HOPPER

(RU) БУНКЕР

(PL) LEJ

VZ00085130

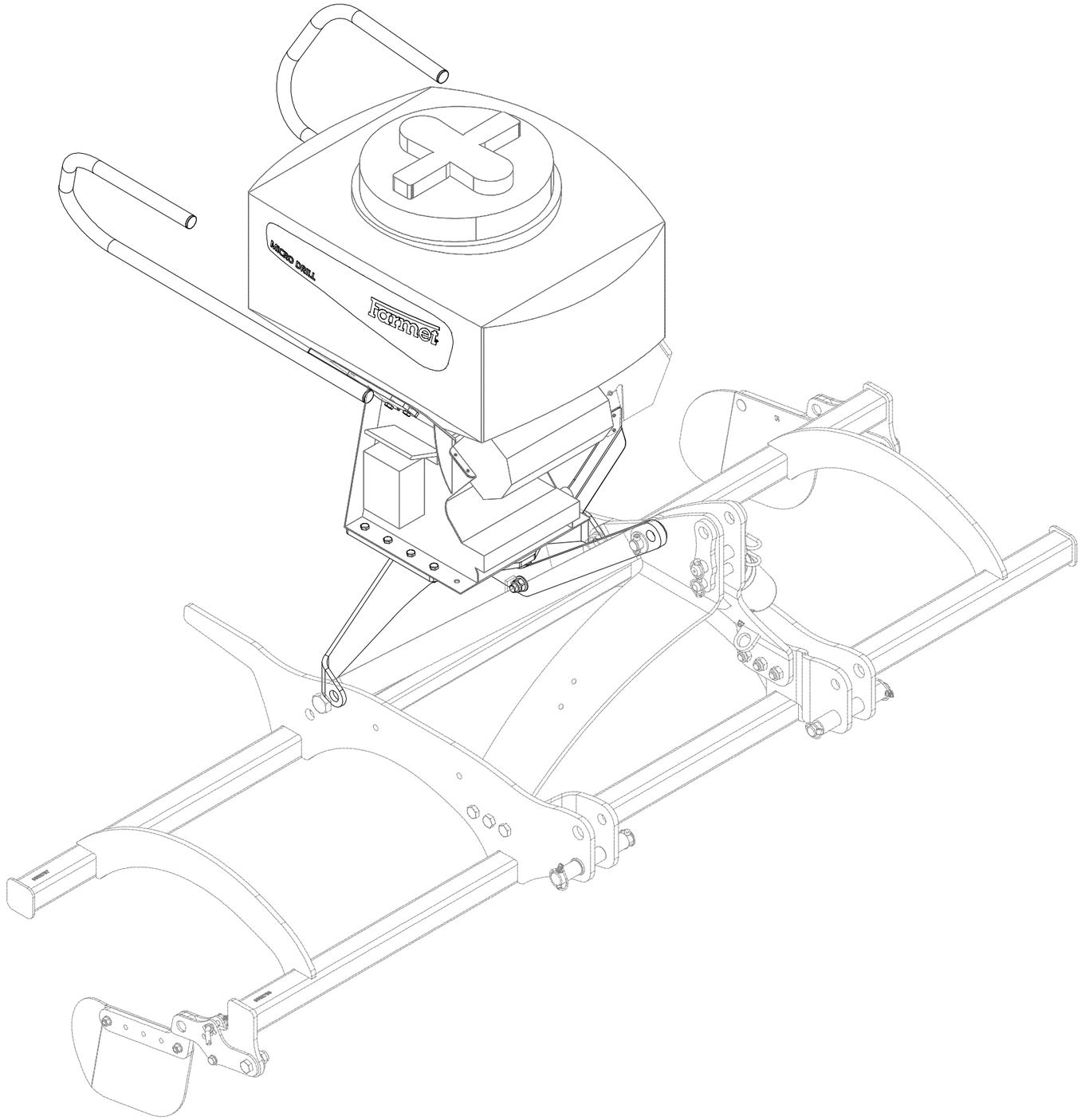

CZ NÁSYPKA

D FÜLLTRICHTER

F TRÉMIE

GB HOPPER

RU БУНКЕР

PL LEJ

VZ00085130

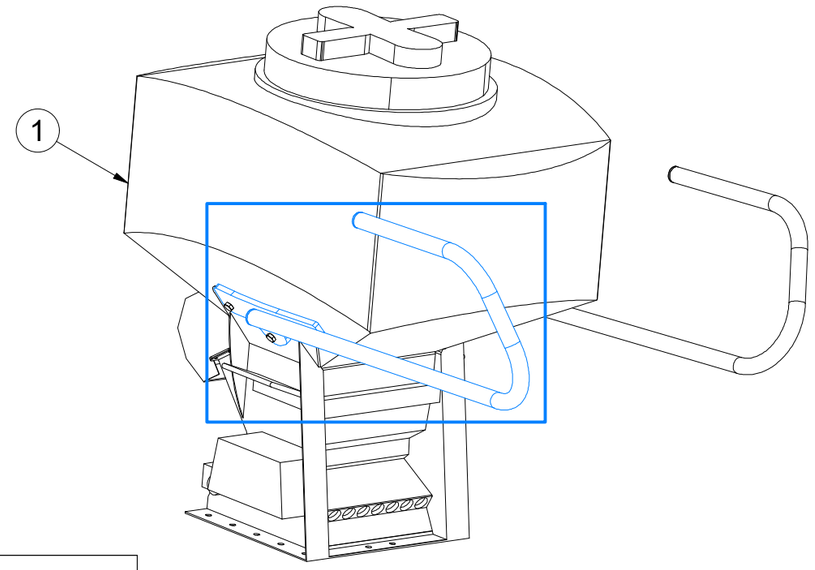

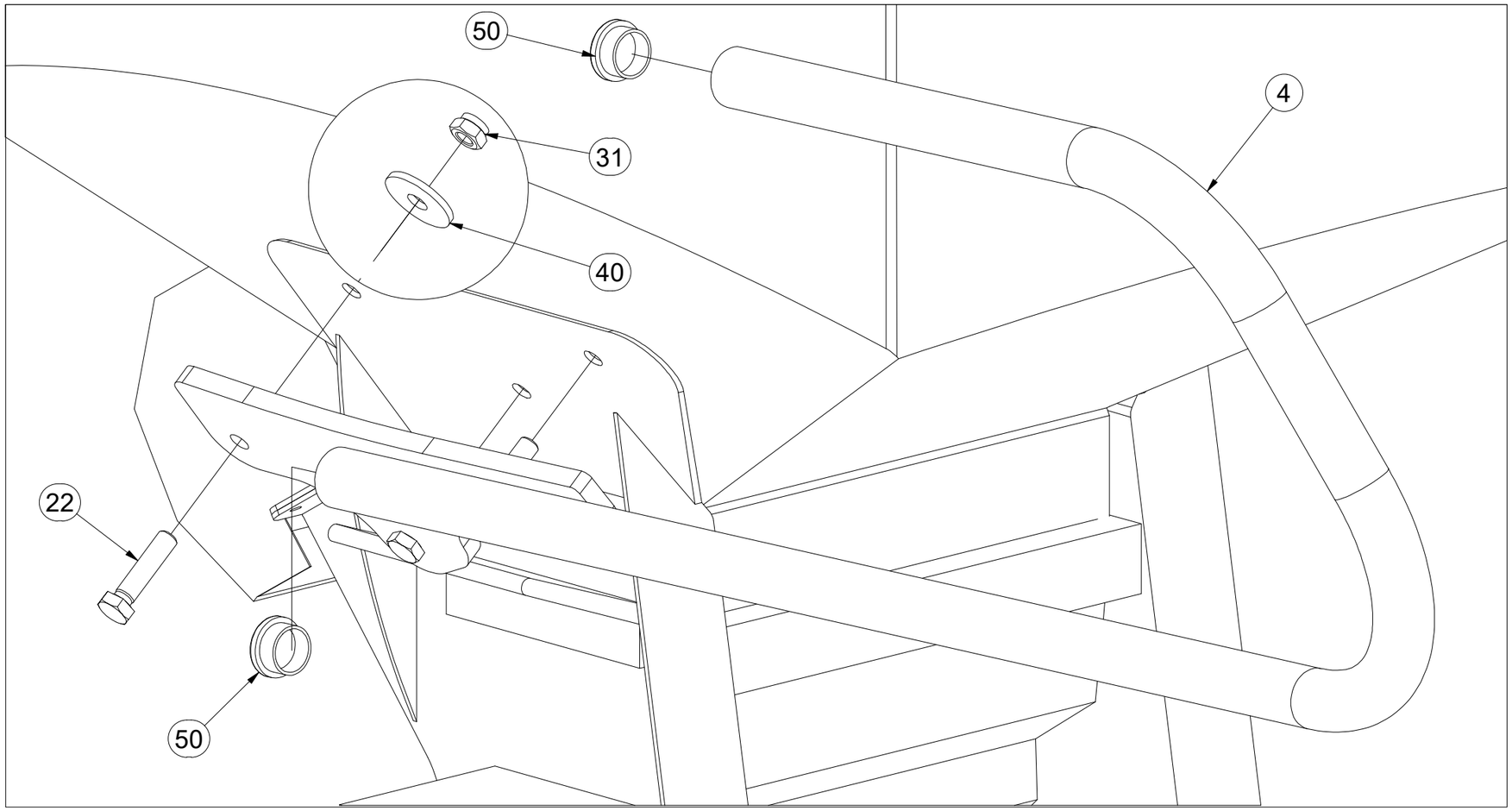

Pos.	Part Number	Pcs.
1	VZ00004369	1
4	VZ00011310	1
22	m15443	6
31	m13618	6
40	m06784	8
50	m09181	4

CZ NÁSYPKA

D FÜLLTRICHTER

F TRÉMIE

GB HOPPER

RU БУНКЕР

PL LEJ

VZ00085130

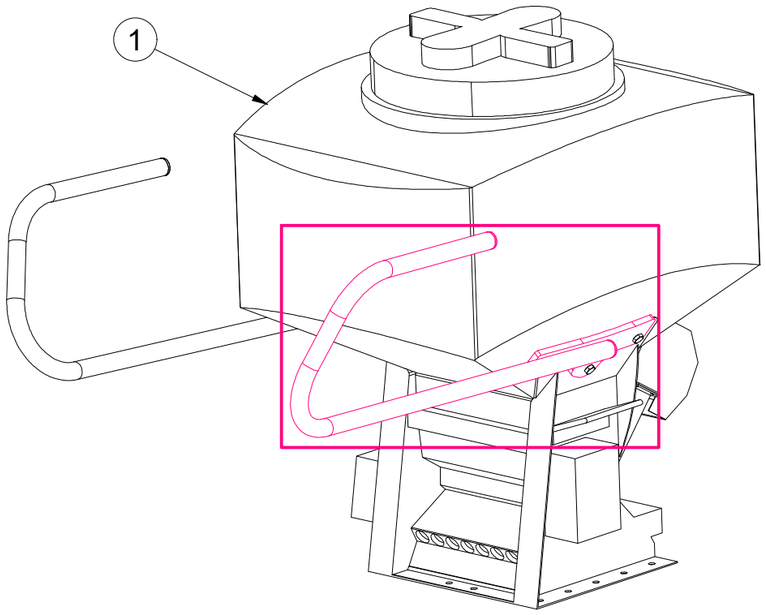

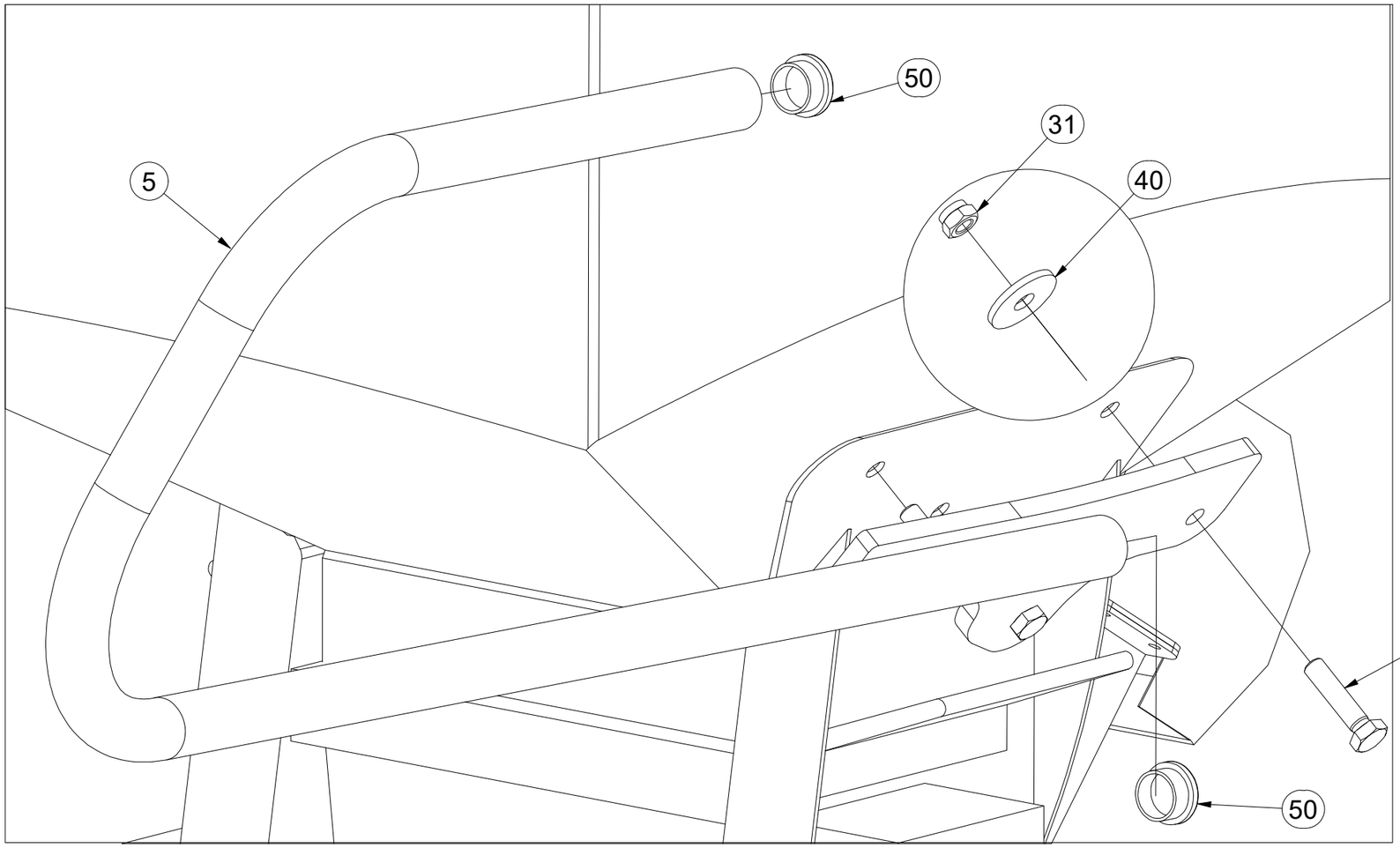

Pos.	Part Number	Pcs.
1	VZ00004369	1
5	VZ00011311	1
22	m15443	6
31	m13618	6
40	m06784	8
50	m09181	4

(CZ) NÁSYPKA

(D) FÜLLTRICHTER

(F) TRÉMIE

(GB) HOPPER

(RU) БУНКЕР

(PL) LEJ

VZ00085130

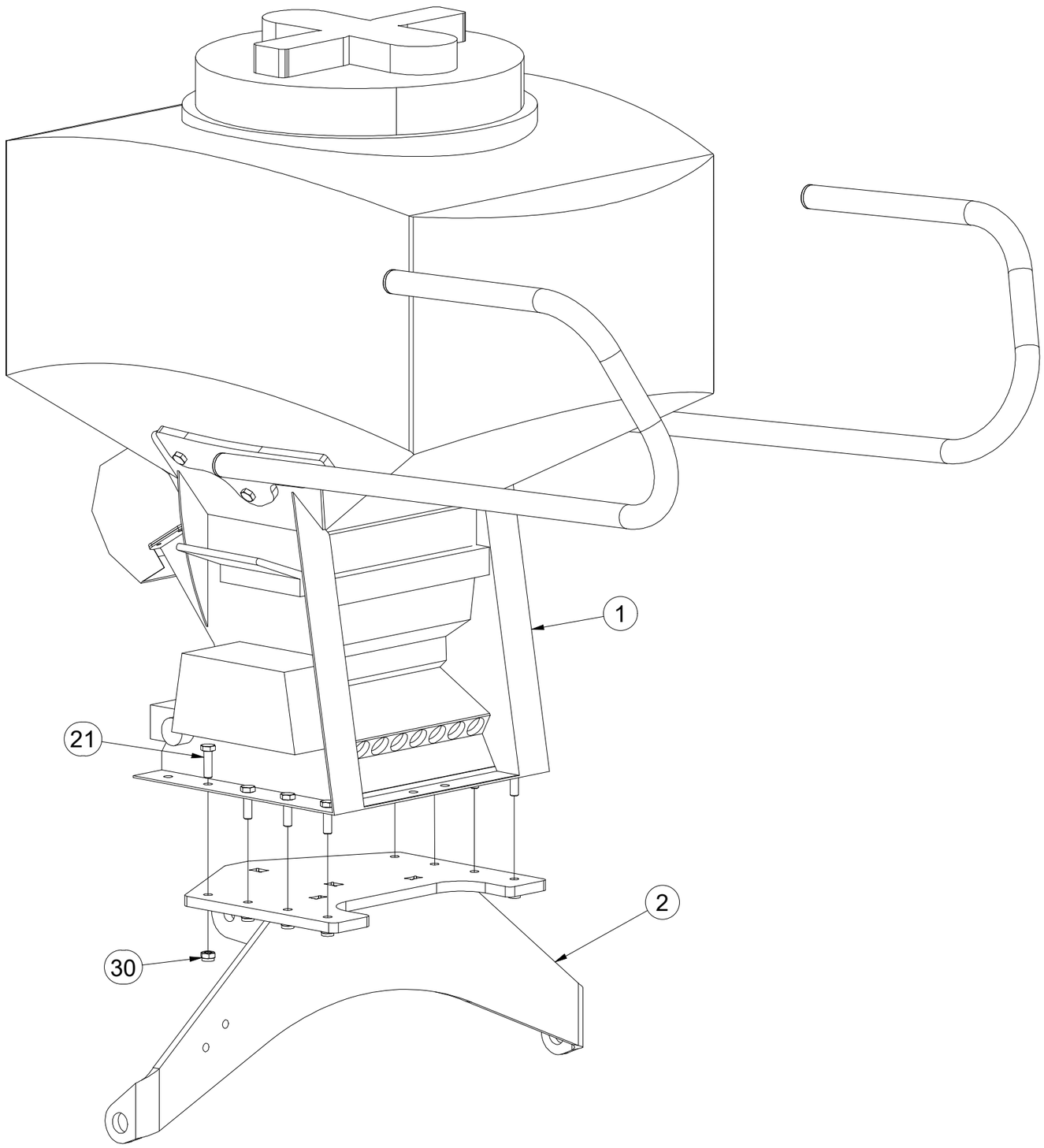

Pos.	Part Number	Pcs.
1	VZ00004369	1
2	VZ00041046	1
21	m03926	8
30	m04301	10

CZ NÁSYPKA

D FÜLLTRICHTER

F TRÉMIE

GB HOPPER

RU БУНКЕР

PL LEJ

VZ00085130

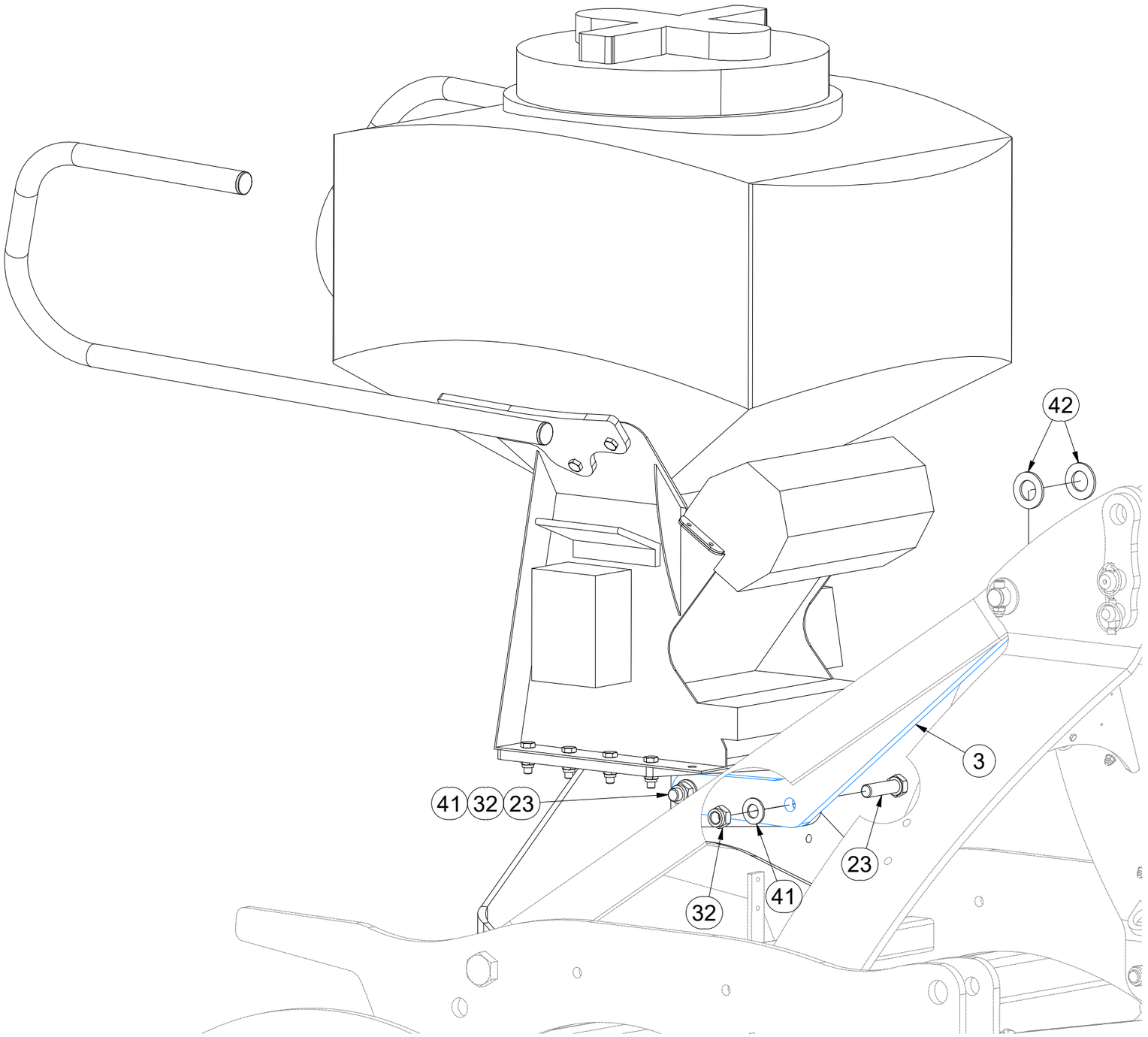

Pos.	Part Number	Pcs.
3	VZ00041056	1
23	m03115	2
32	m05648	2
41	m23255	2
42	m02866	2

CZ NÁSYPKA

D FÜLLTRICHTER

F TRÉMIE

GB HOPPER

RU БУНКЕР

PL LEJ

VZ00085130

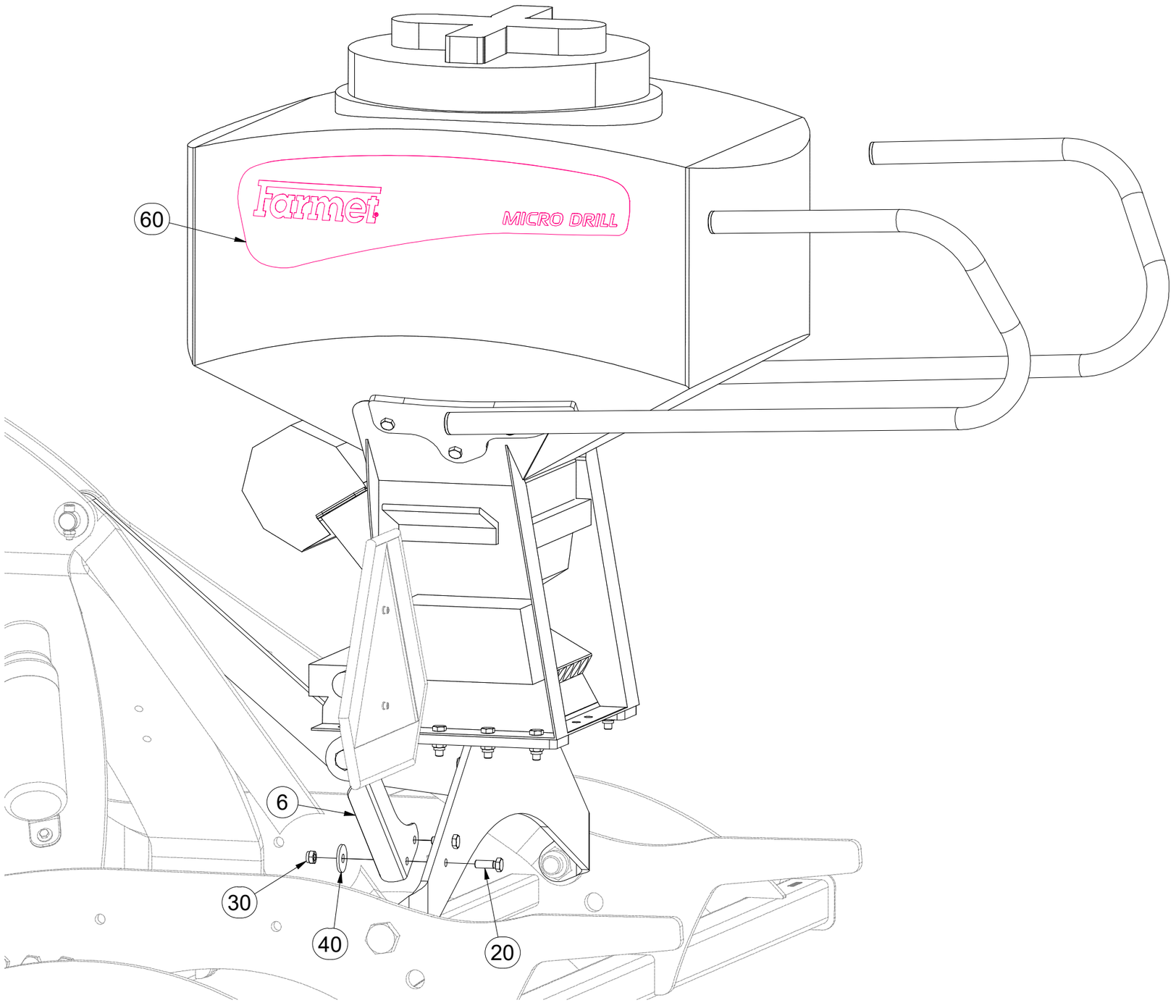

Pos.	Part Number	Pcs.
6	VZ00025119	1
20	m04343	2
30	m04301	10
40	m06784	8
60	m15570	1

CZ SADA VÝPADŮ HNOJIVA

D SATZ DER DÜNGERAUSLÄSSE

F KIT DES SORTIES D’ENGRAIS

GB SET OF FERTILIZER OUTLETS

RU КОМПЛЕКТ ВЫПАДОВ УДОБРЕНИЯ

PL ZESTAW WYPADÓW NAWOZU

VZ00041071

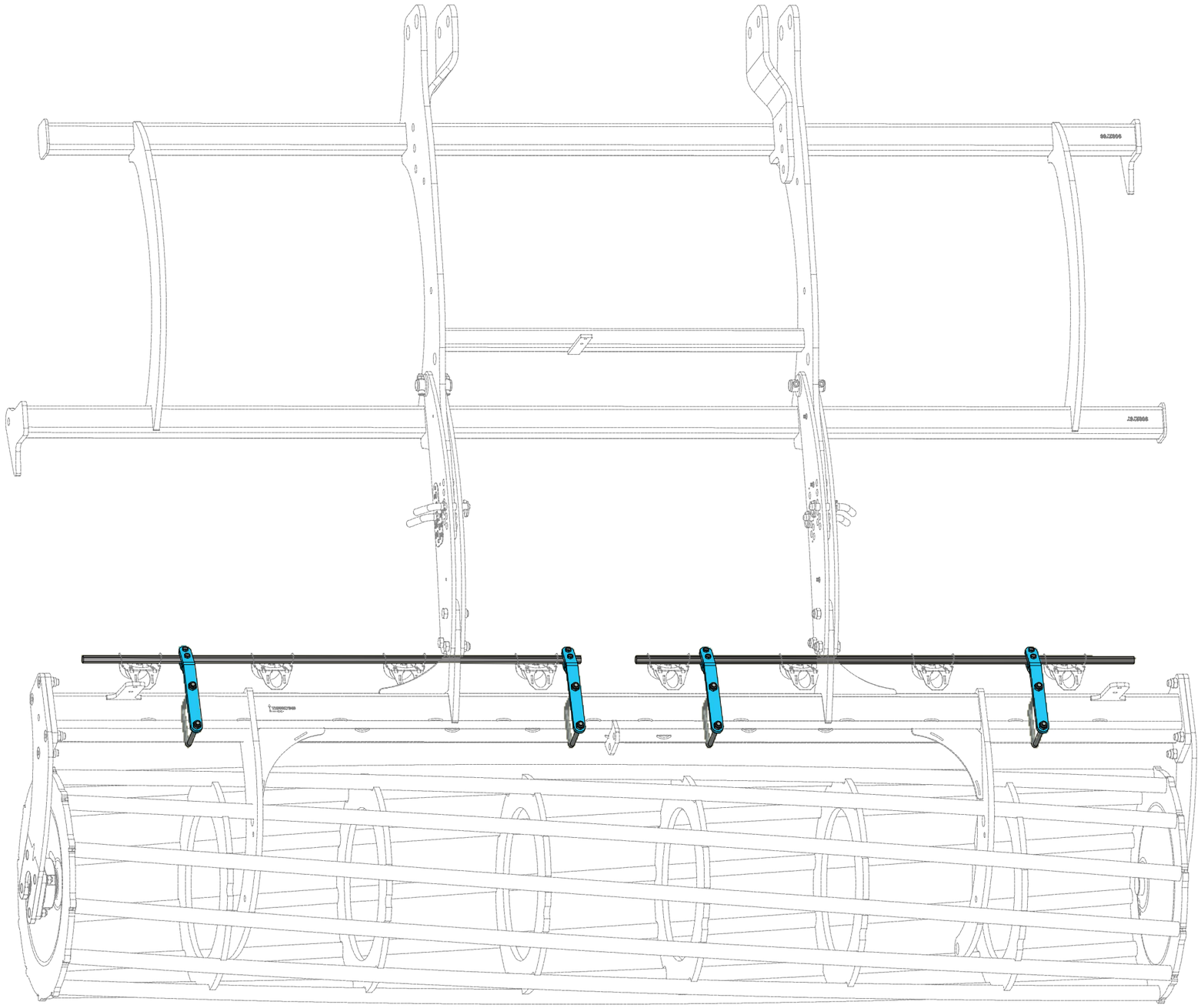

CZ SADA VÝPADŮ HNOJIVA

D SATZ DER DÜNGERAUSLÄSSE

F KIT DES SORTIES D'ENGRAIS

GB SET OF FERTILIZER OUTLETS

RU КОМПЛЕКТ ВЫПАДОВ УДОБРЕНИЯ

PL ZESTAW WYPADÓW NAWOZU

VZ00041071

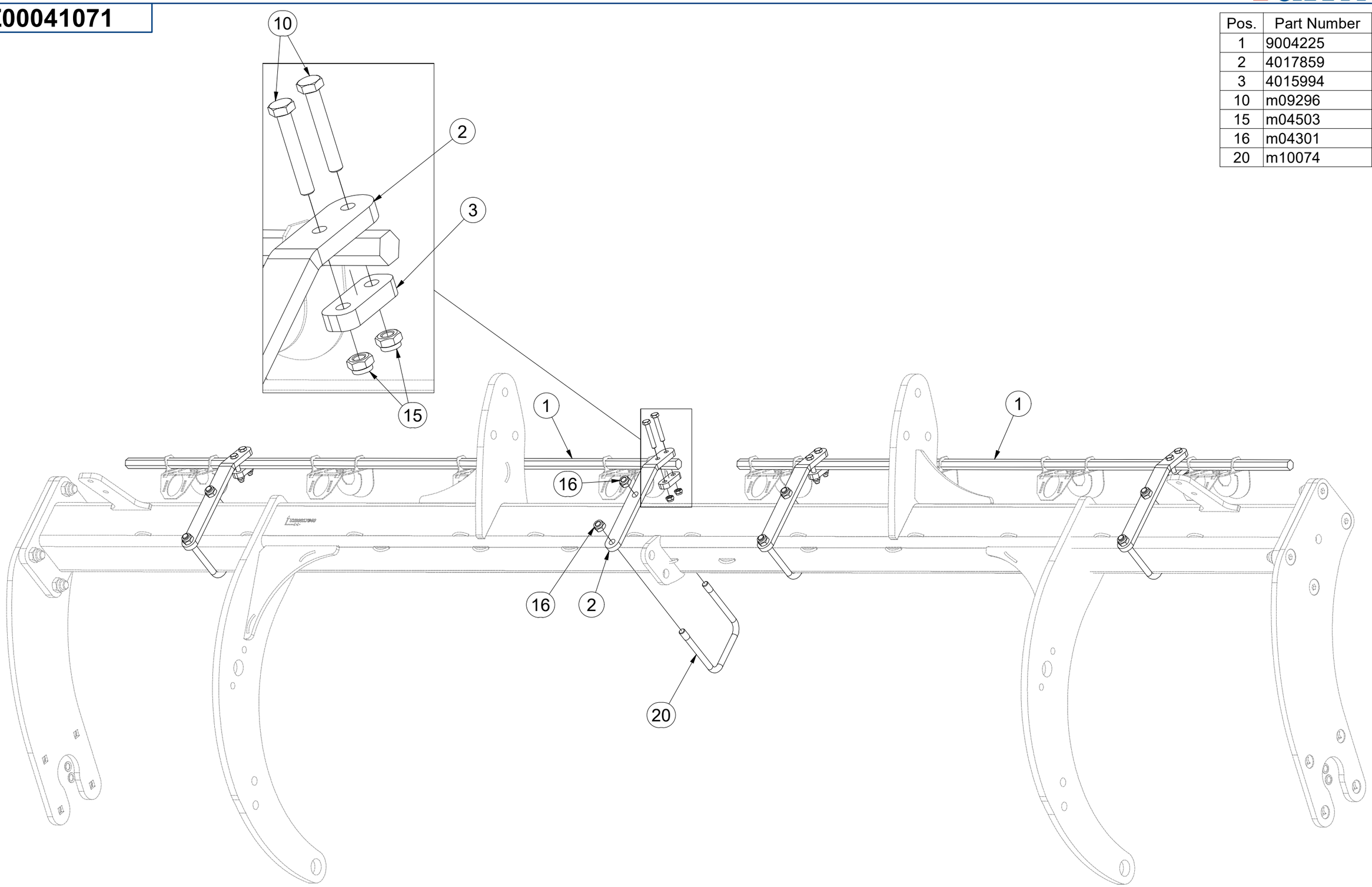

Pos.	Part Number	Pcs.
1	9004225	2
2	4017859	4
3	4015994	4
10	m09296	8
15	m04503	8
16	m04301	8
20	m10074	4

CZ SCHODY MICRO DRILLU

D MICRODRILL-STUFEN

F ESCALIER DU MICRODRILL

GB MICRODRILL STEPS

RU ЛЕСТНИЦА МИКРОВЕРТА

PL STOPNIE MICRO DRILLU

VZ00085113

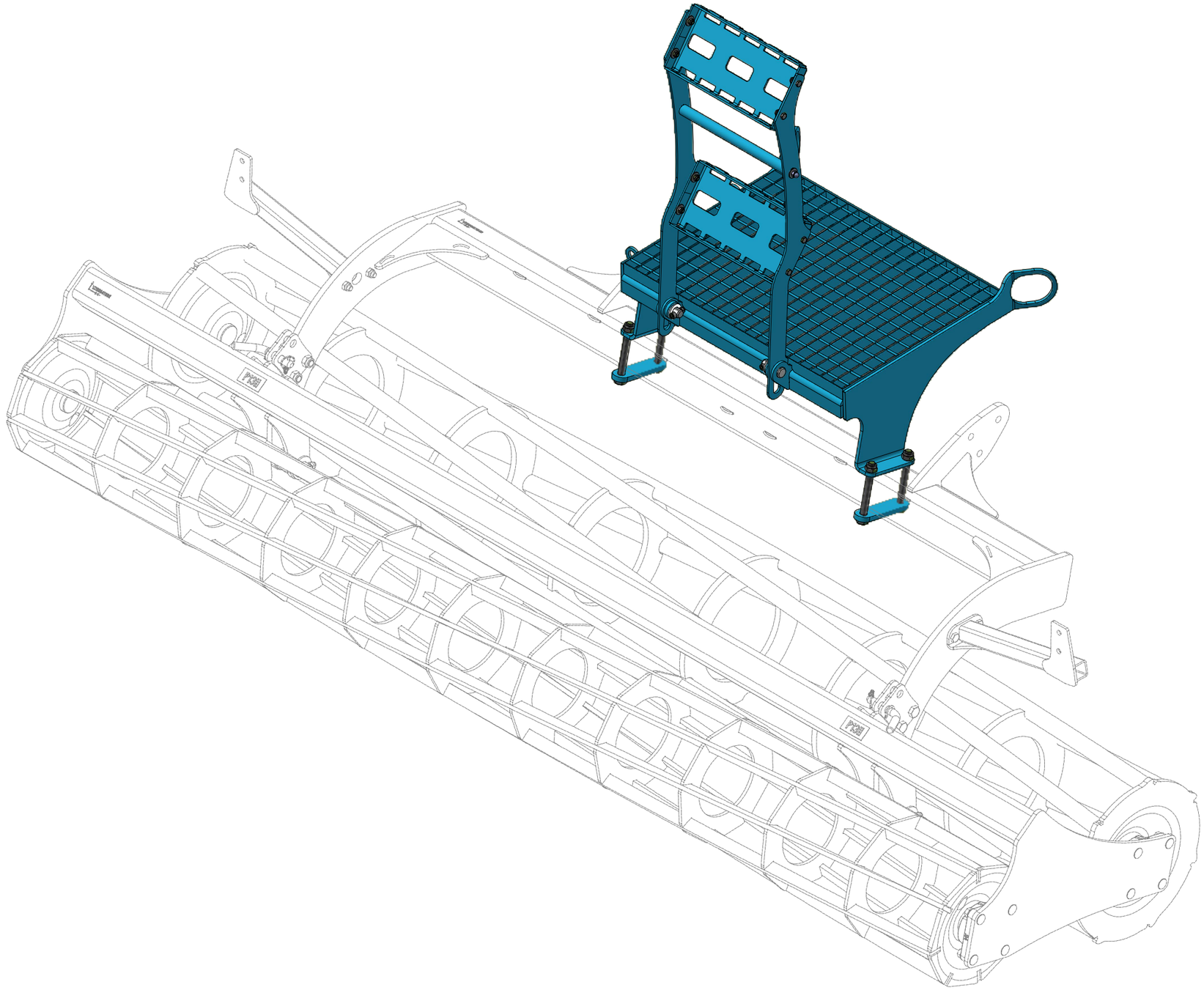

CZ SCHODY MICRO DRILLU

D MICRODRILL-STUFEN

F ESCALIER DU MICRODRILL

GB MICRODRILL STEPS

RU ЛЕСТНИЦА МИКРОВЕРТА

PL STOPNIE MICRO DRILLU

VZ00085113

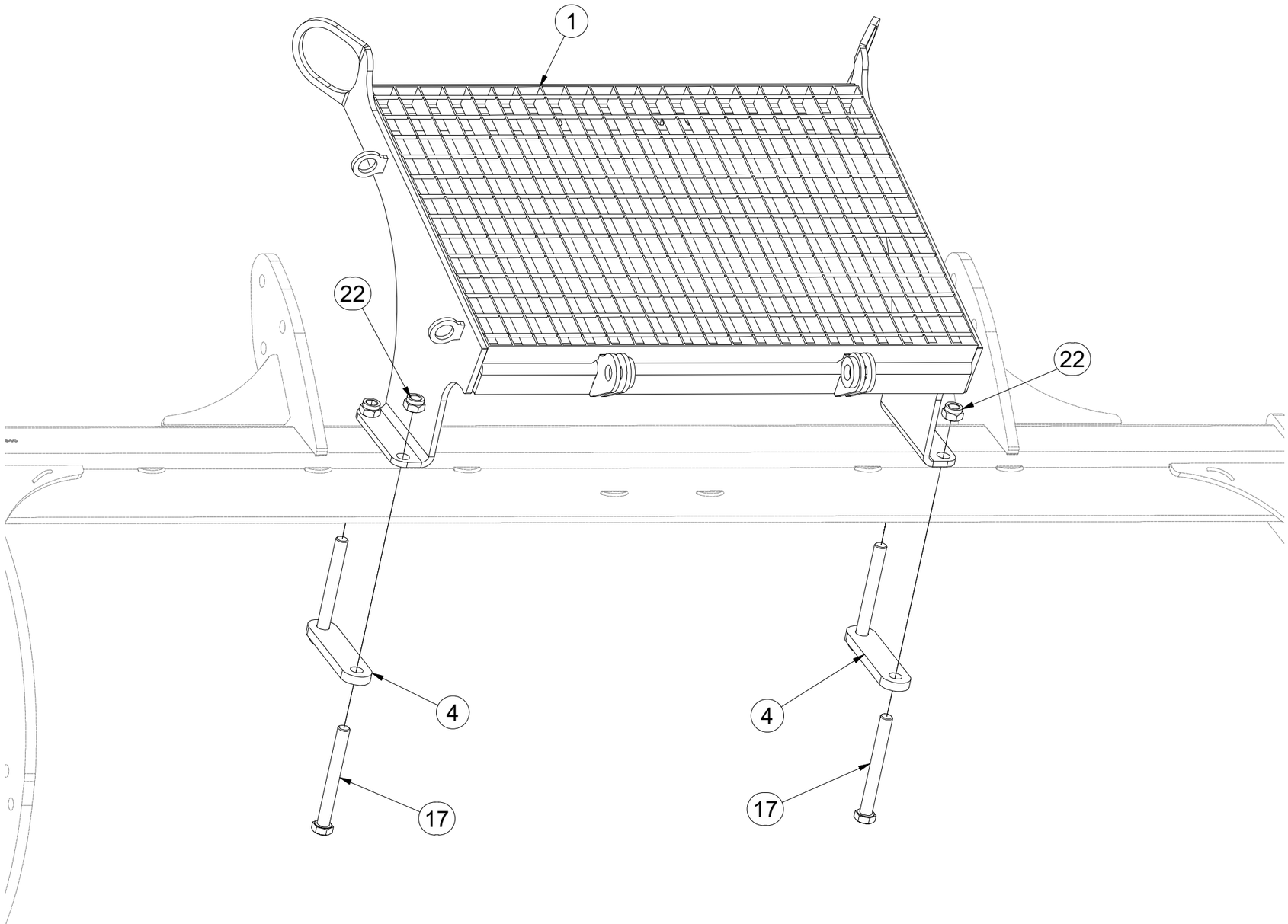

Pos.	Part Number	Pcs.
1	VZ00041088	1
4	VZ00025116	2
17	m06046	4
22	m03683	4

CZ SCHODY MICRO DRILLU

D MICRODRILL-STUFEN

F ESCALIER DU MICRODRILL

GB MICRODRILL STEPS

RU ЛЕСТНИЦА МИКРОВЕРТА

PL STOPNIE MICRO DRILLU

VZ00085113

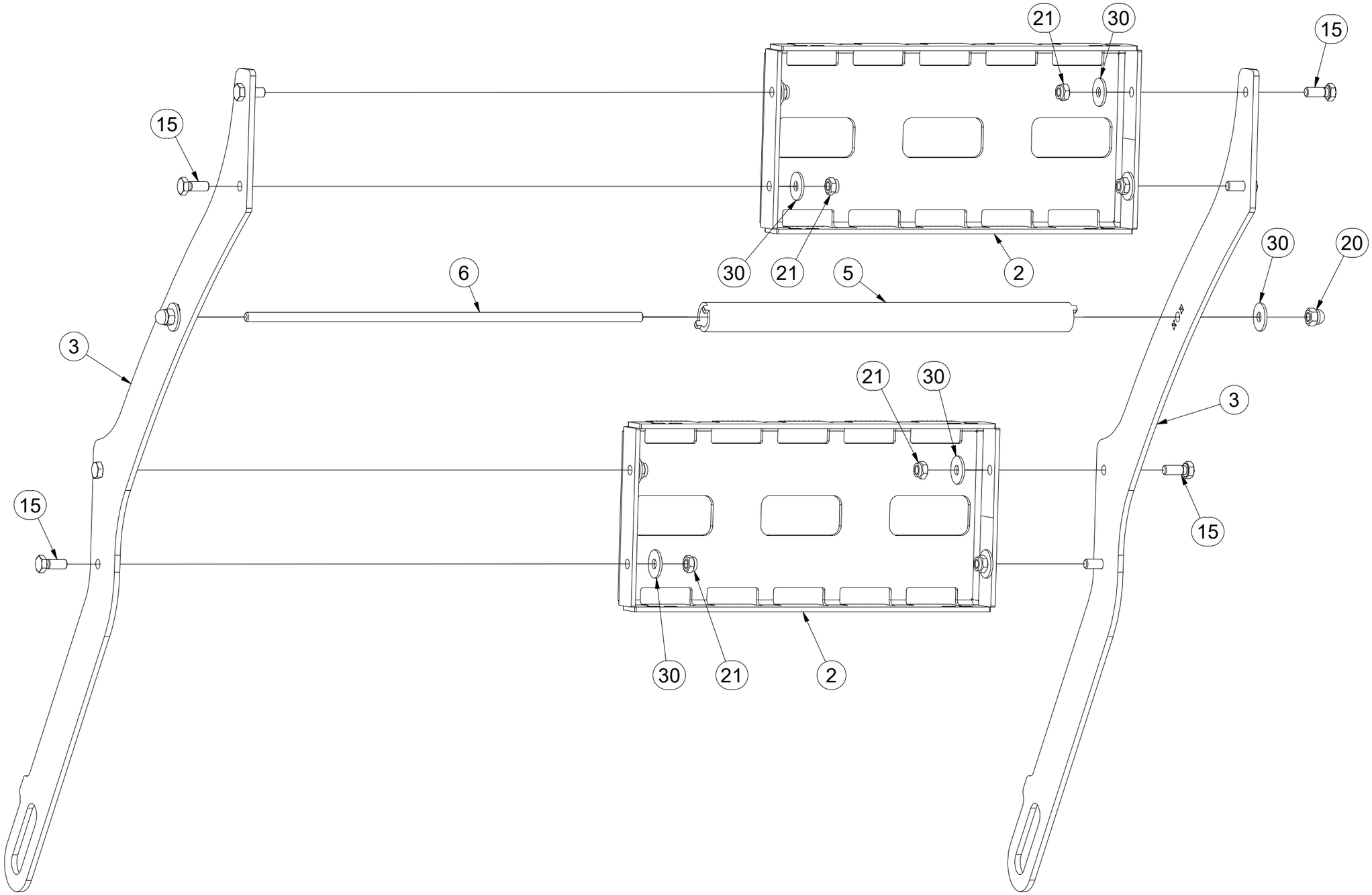

Pos.	Part Number	Pcs.
2	VZ00044745	2
3	VZ00085125	2
5	VZ00041093	1
6	VZ00041094	1
15	m01089	8
20	m13604	2
21	m04503	10
30	m07936	10

(CZ) SCHODY MICRO DRILLU

(D) MICRODRILL-STUFEN

(F) ESCALIER DU MICRODRILL

(GB) MICRODRILL STEPS

(RU) ЛЕСТНИЦА МИКРОВЕРТА

(PL) STOPNIE MICRO DRILLU

VZ00085113

Pos.	Part Number	Pcs.
10	4015710	2
16	m09870	2
21	m04503	10
31	m14030	2

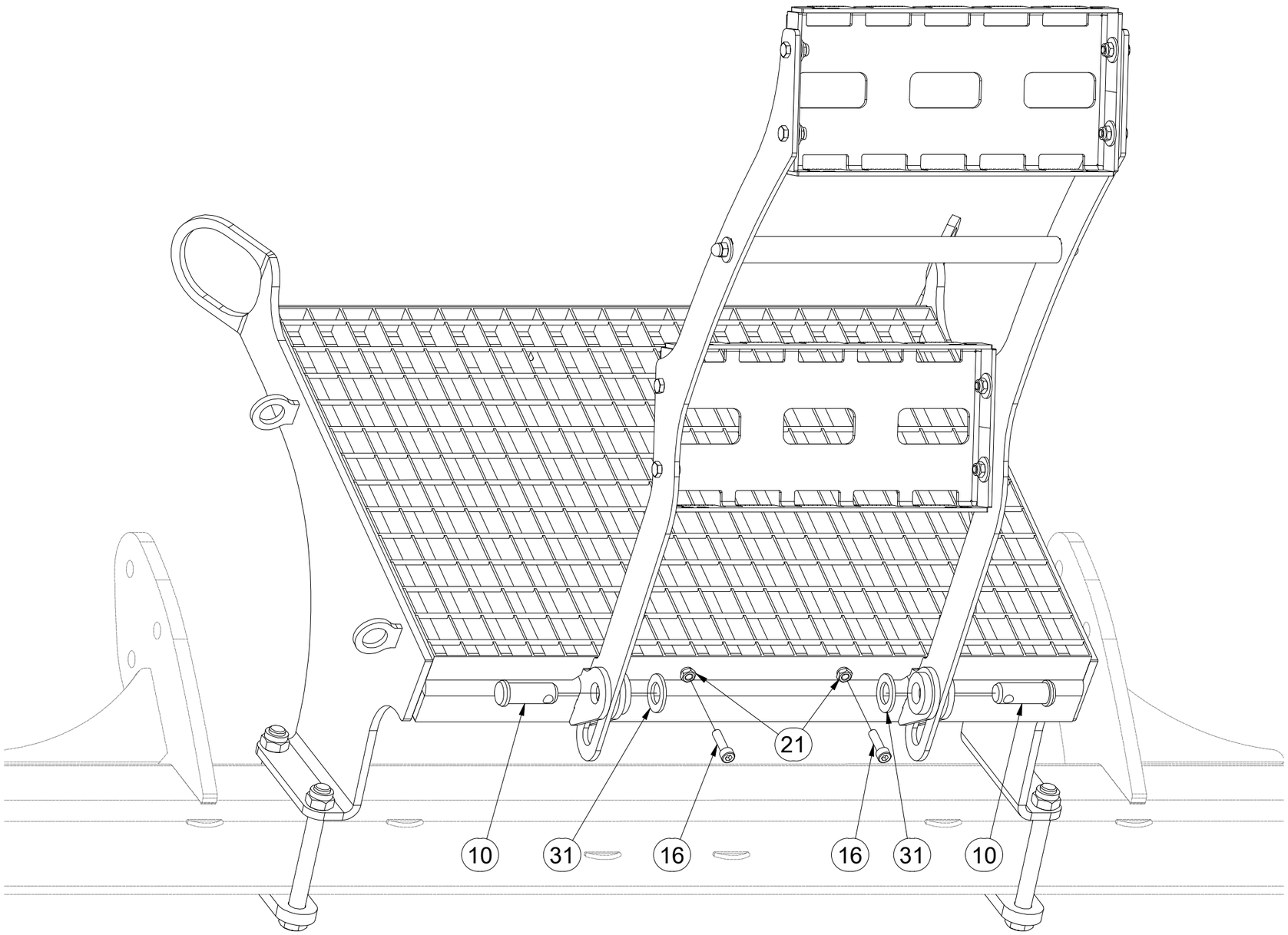

(CZ) SNÍMAČ
(D) SENSOR
(F) CAPTEUR
(GB) SENSOR
(RU) ДАТЧИК
(PL) CZUJNIK

VZ00053422

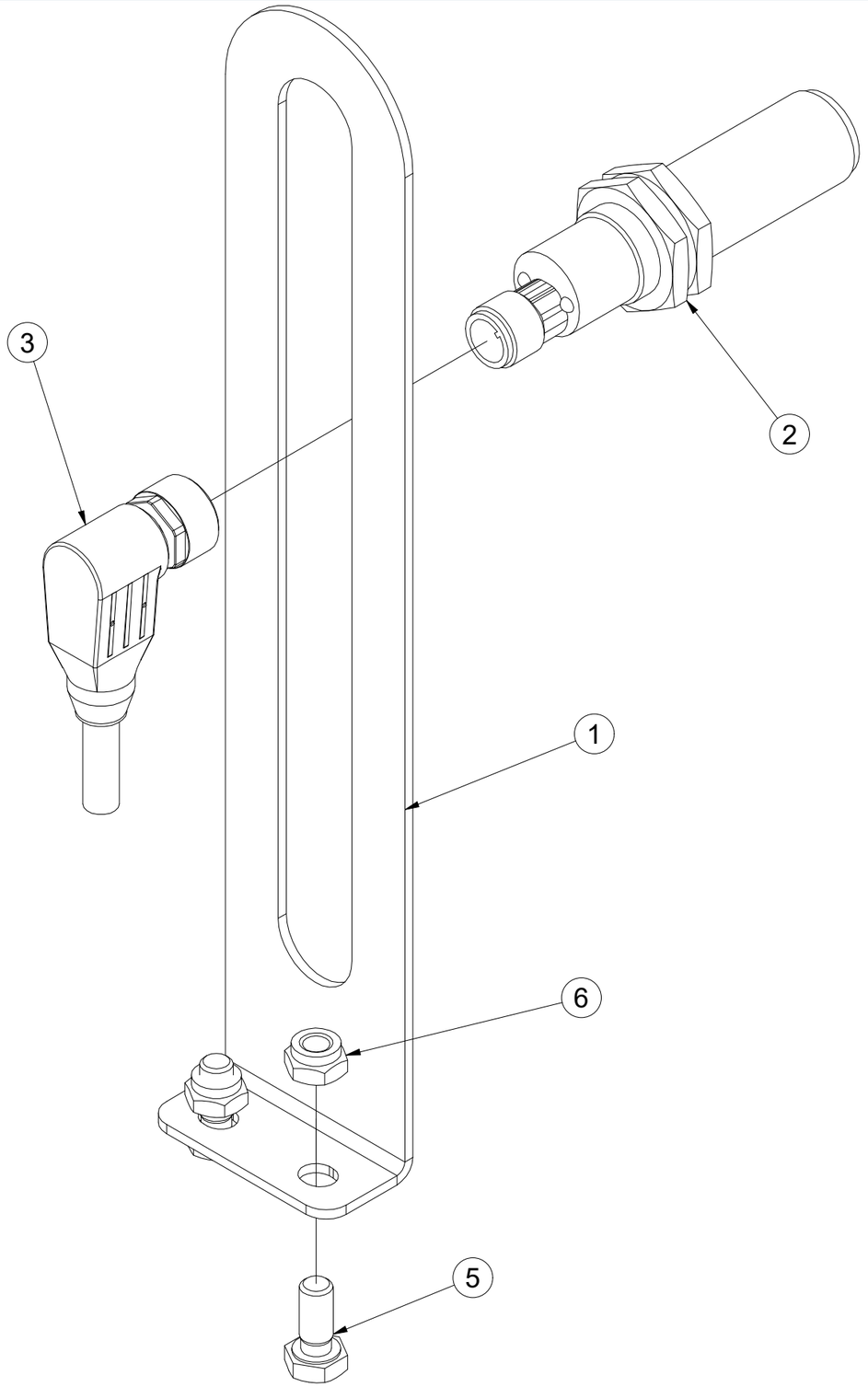

Pos.	Part Number	Pcs.
1	VZ00053417	1
2	m22669	1
3	m22670	1
5	m10463	2
6	m10819	2

CZ SADA SNÍMAČŮ

D SENSOR SATZ

F ENSEMBLE DE CAPTEURS

GB SENSOR SET

RU КОМПЛЕКТ ДАТЧИКОВ

PL ZESTAW CZUJNIKÓW

VZ00051319

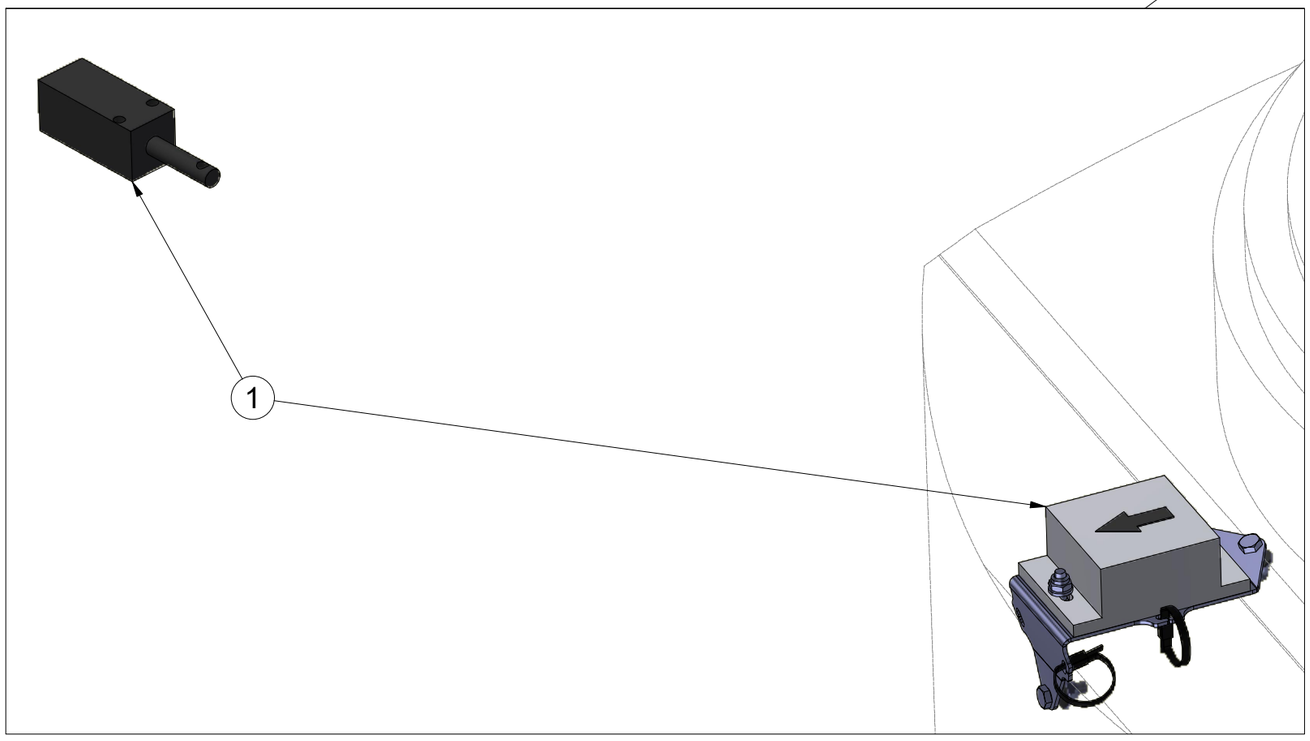

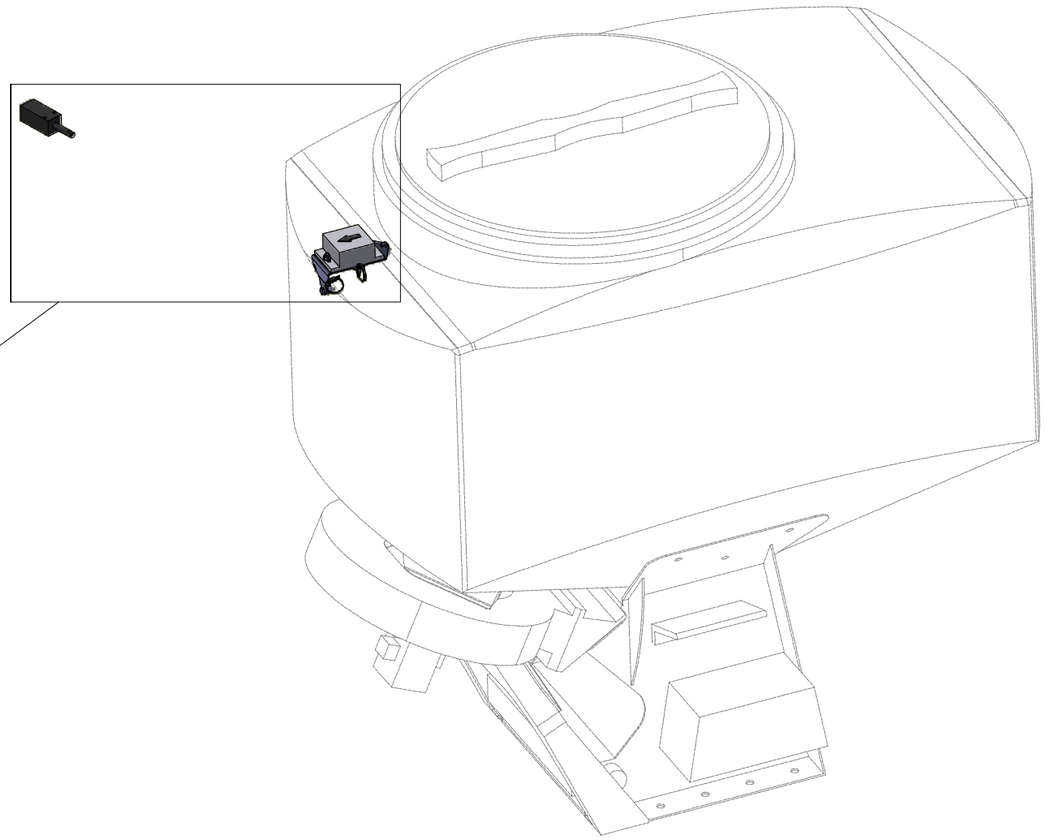

Pos.	Part Number	Pcs.
1	m14452	1

CZ SADA SNÍMAČŮ

D SENSOR SATZ

F ENSEMBLE DE CAPTEURS

GB SENSOR SET

RU КОМПЛЕКТ ДАТЧИКОВ

PL ZESTAW CZUJNIKÓW

VZ00051319

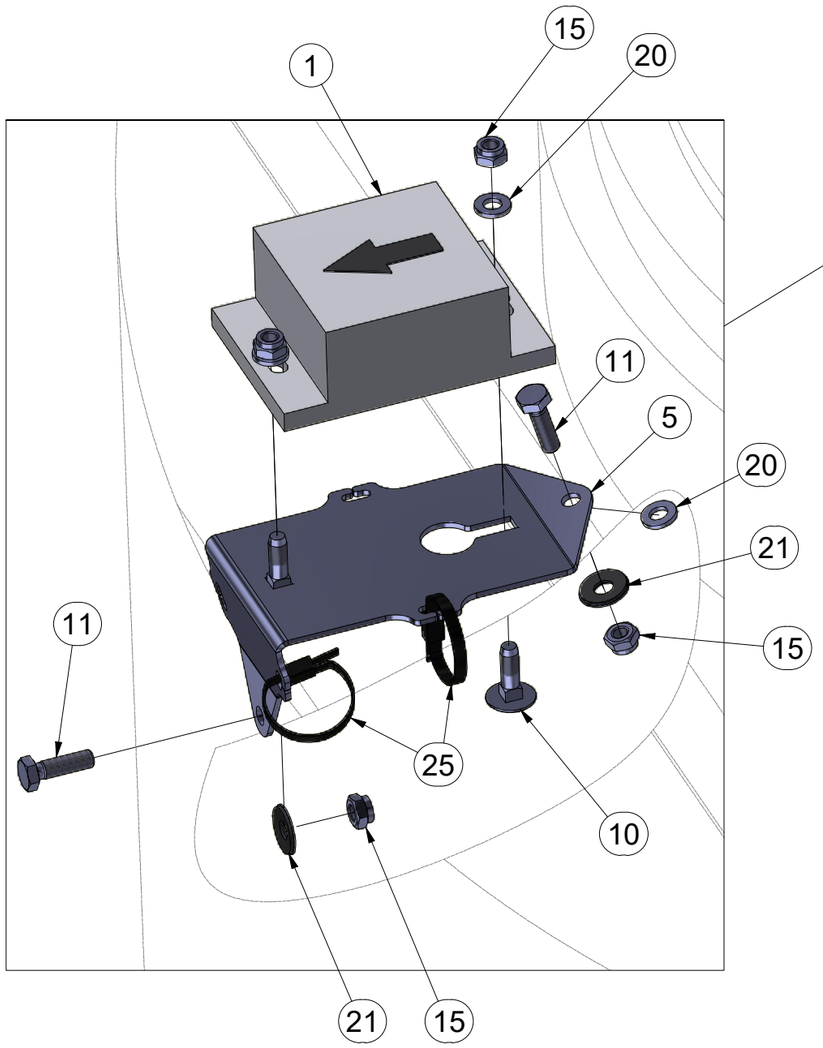

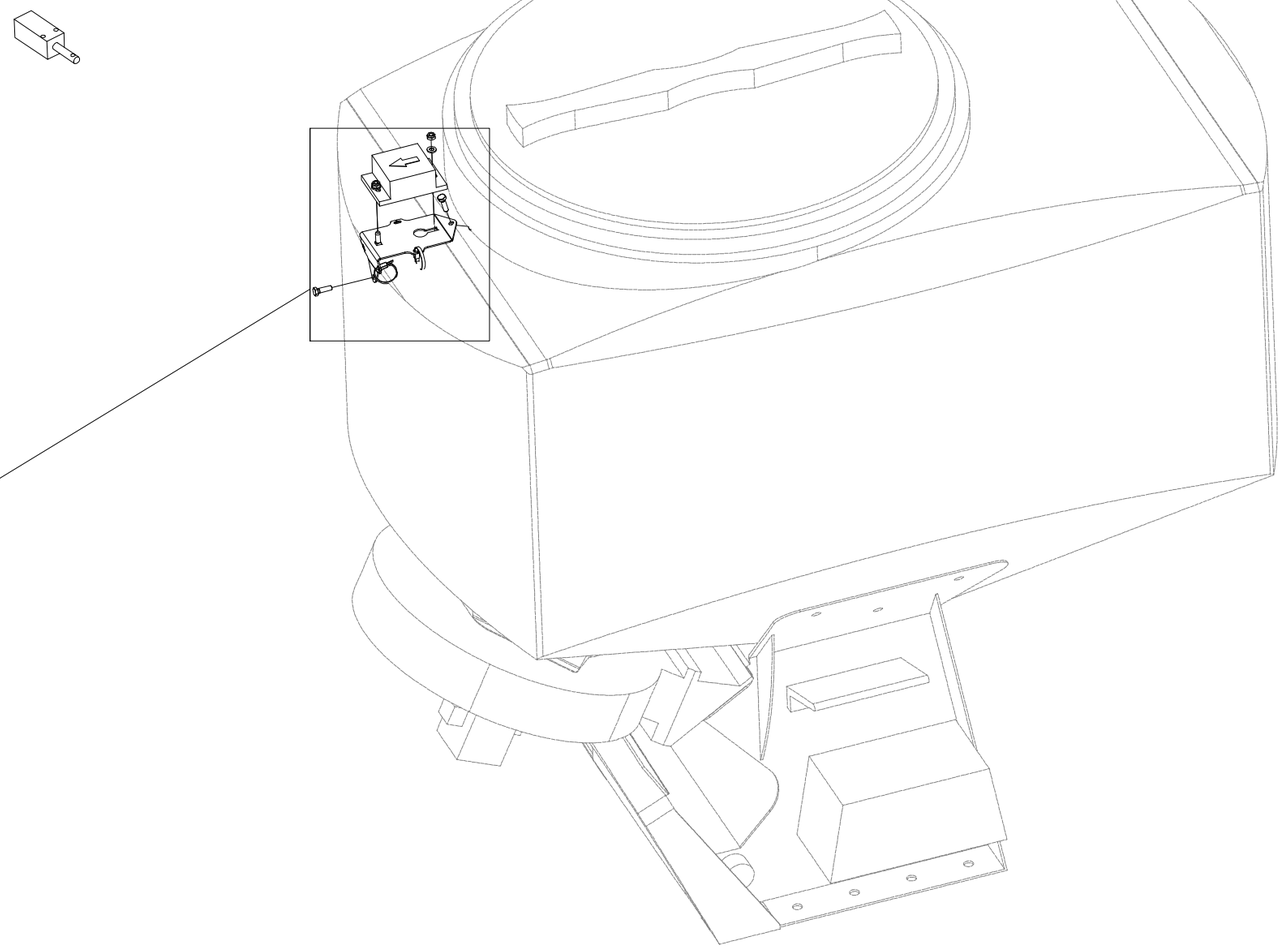

Pos.	Part Number	Pcs.
1	m14452	1
5	VZ00051266	1
10	m20913	2
11	m06840	2
15	m10819	4
20	m06847	3
21	m20310	2
25	m05573	2

VZ00070050

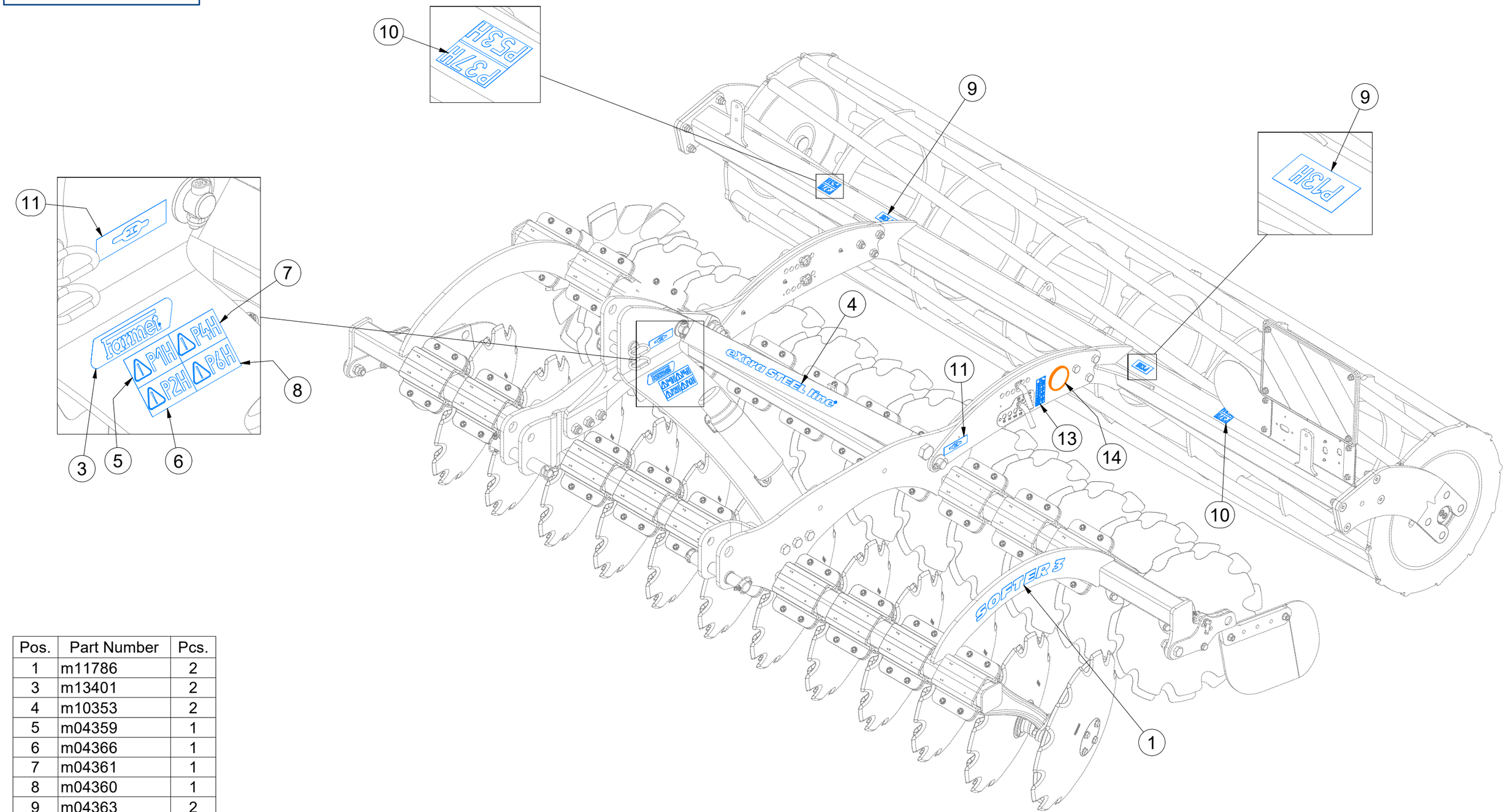

Pos.	Part Number	Pcs.
1	m11786	2
3	m13401	2
4	m10353	2
5	m04359	1
6	m04366	1
7	m04361	1
8	m04360	1
9	m04363	2
10	m11297	2
11	m03316	4
13	m27335	2
14	m02579	2

VZ00070050

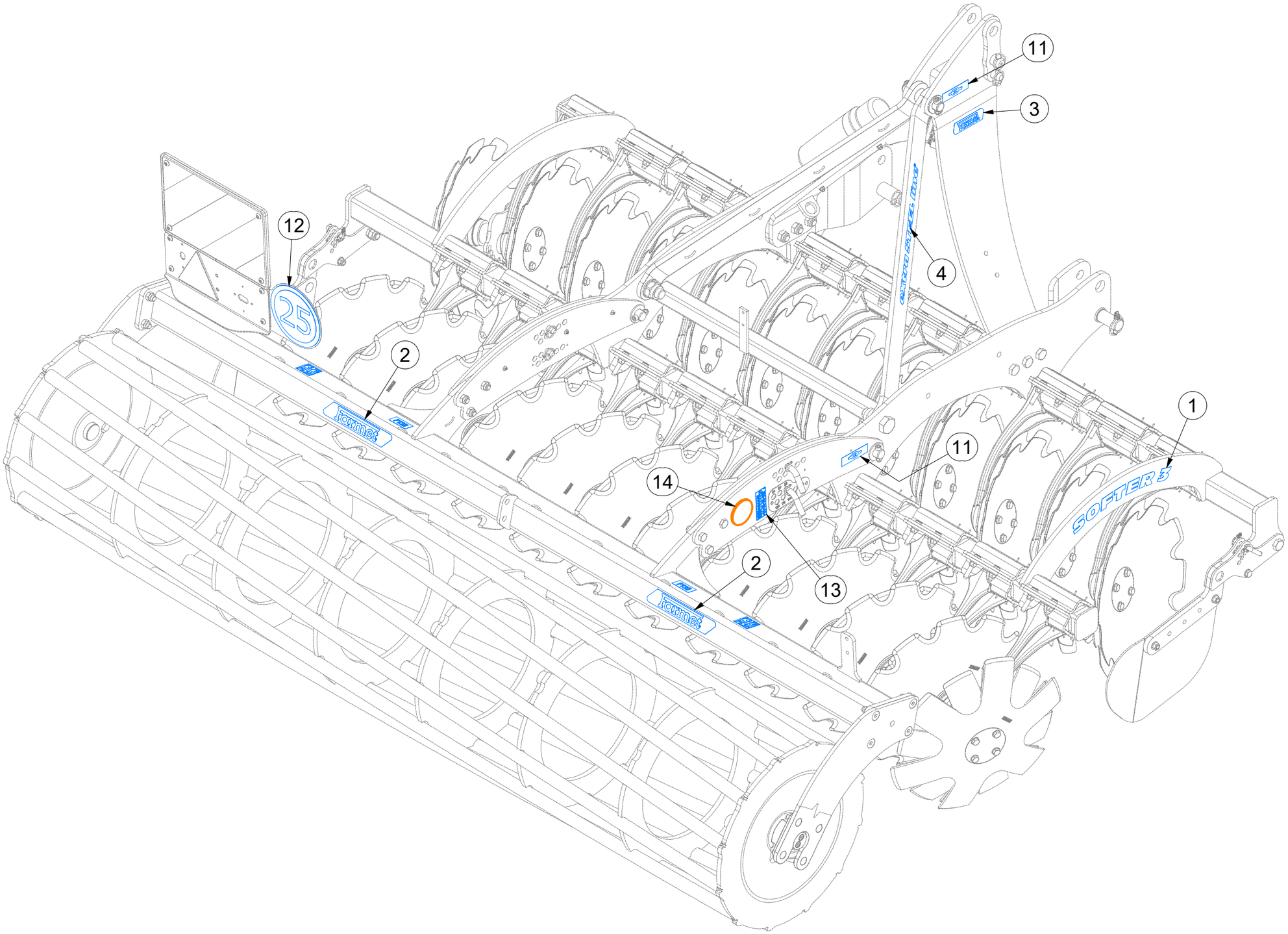

Pos.	Part Number	Pcs.
1	m11786	2
2	m13116	2
3	m13401	2
4	m10353	2
11	m03316	4
12	m03820	1
13	m27335	2
14	m02579	2

(CZ) SVĚTELNÁ SADA
(D) LEUCHTENSATZ
(F) KIT LUMINEUX
(GB) LIGHTING SET
(RU) ОСВЕТИТЕЛЬНЫЙ КОМПЛЕКТ
(PL) ZESTAW OŚWIETLENIA

VZ00077538

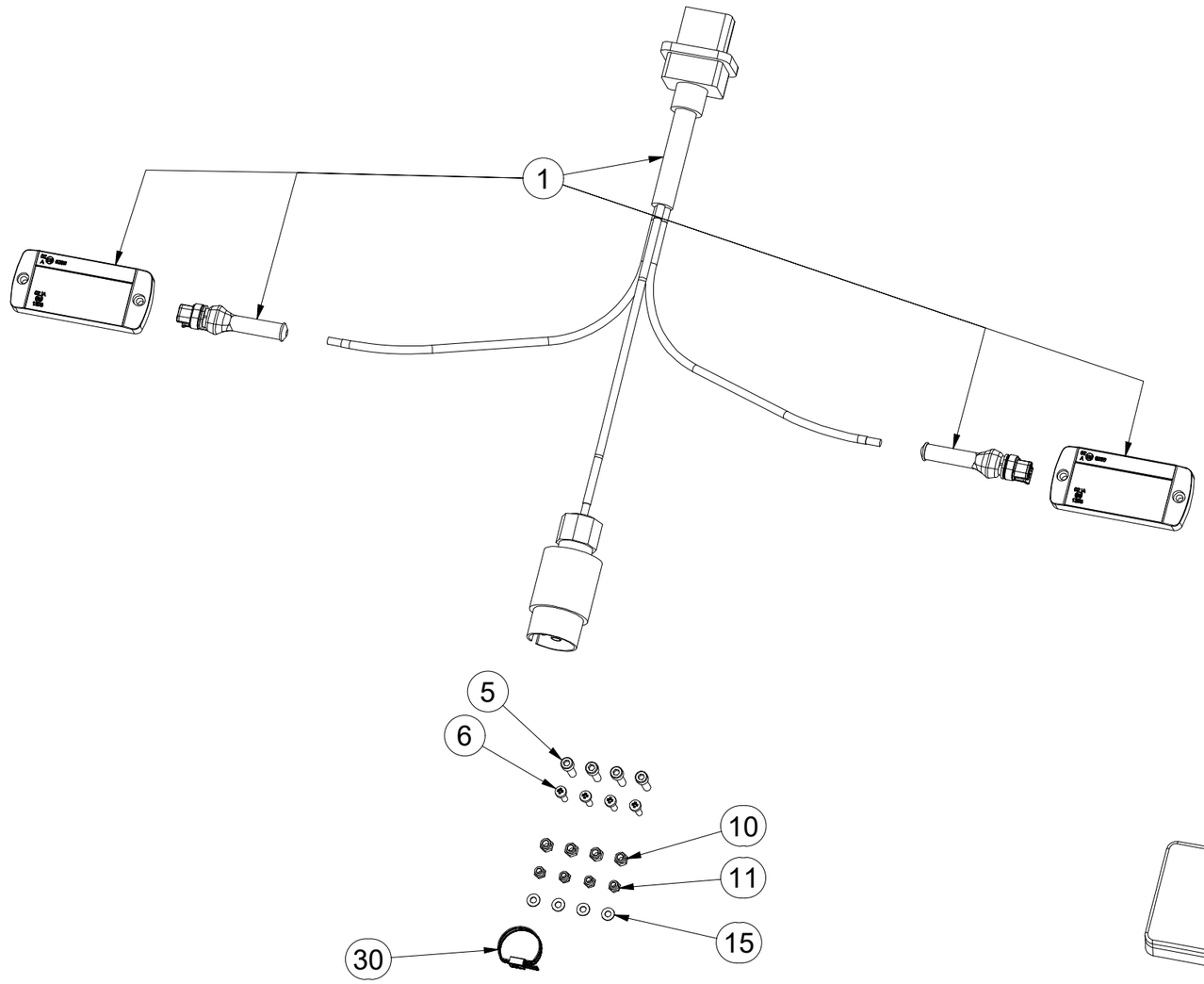

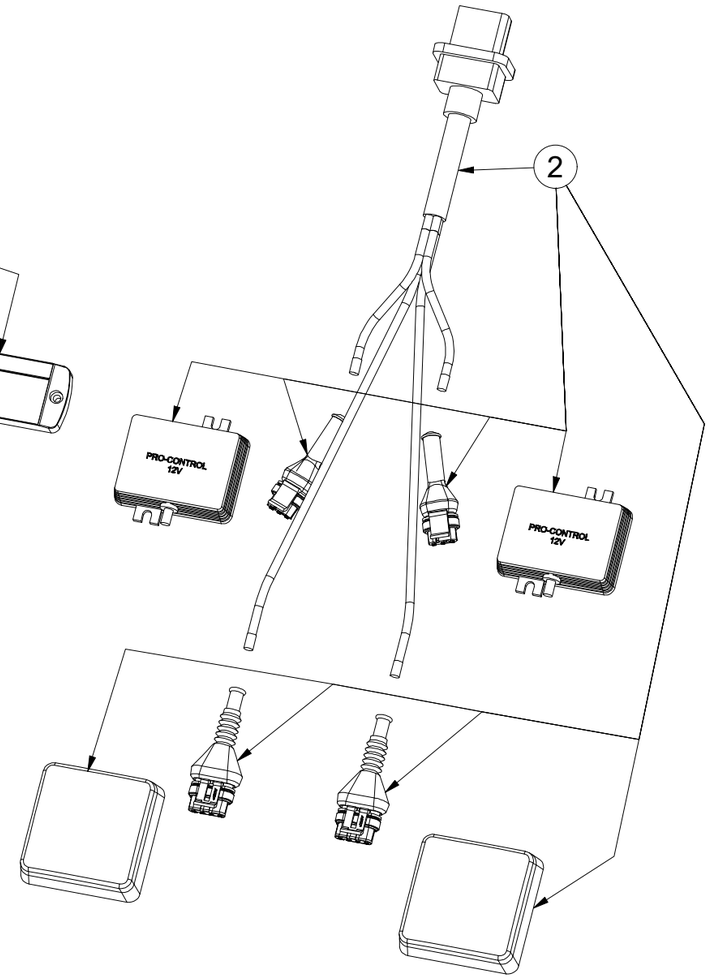

Pos.	Part Number	Pcs.
1	m27919	1
2	m27920	1
5	m10591	4
6	m10030	4
10	m06236	4
11	m05562	4
15	m05597	4
20	m07587	8,000 m
30	m05566	20

CZ SVĚTELNÁ SADA

D LEUCHTENSATZ

F KIT LUMINEUX

GB LIGHTING SET

RU ОСВЕТИТЕЛЬНЫЙ КОМПЛЕКТ

PL ZESTAW OŚWIETLENIA

VZ00077538

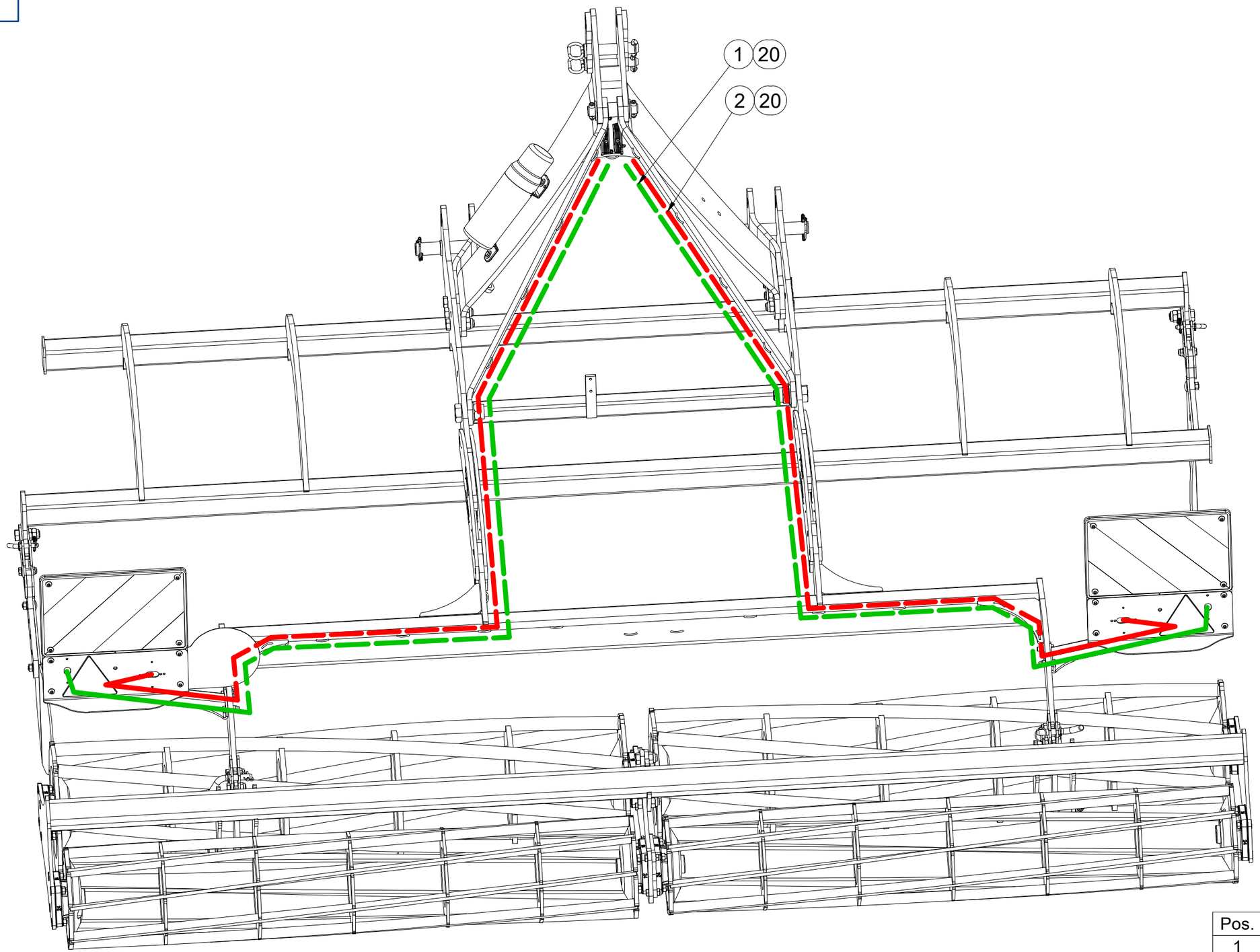

Pos.	Part Number	Pcs.
1	m27919	1
2	m27920	1
20	m07587	8,000 m

CZ SVĚTELNÁ SADA

D LEUCHTENSATZ

F KIT LUMINEUX

GB LIGHTING SET

RU ОСВЕТИТЕЛЬНЫЙ КОМПЛЕКТ

PL ZESTAW OŚWIETLENIA

VZ00077538

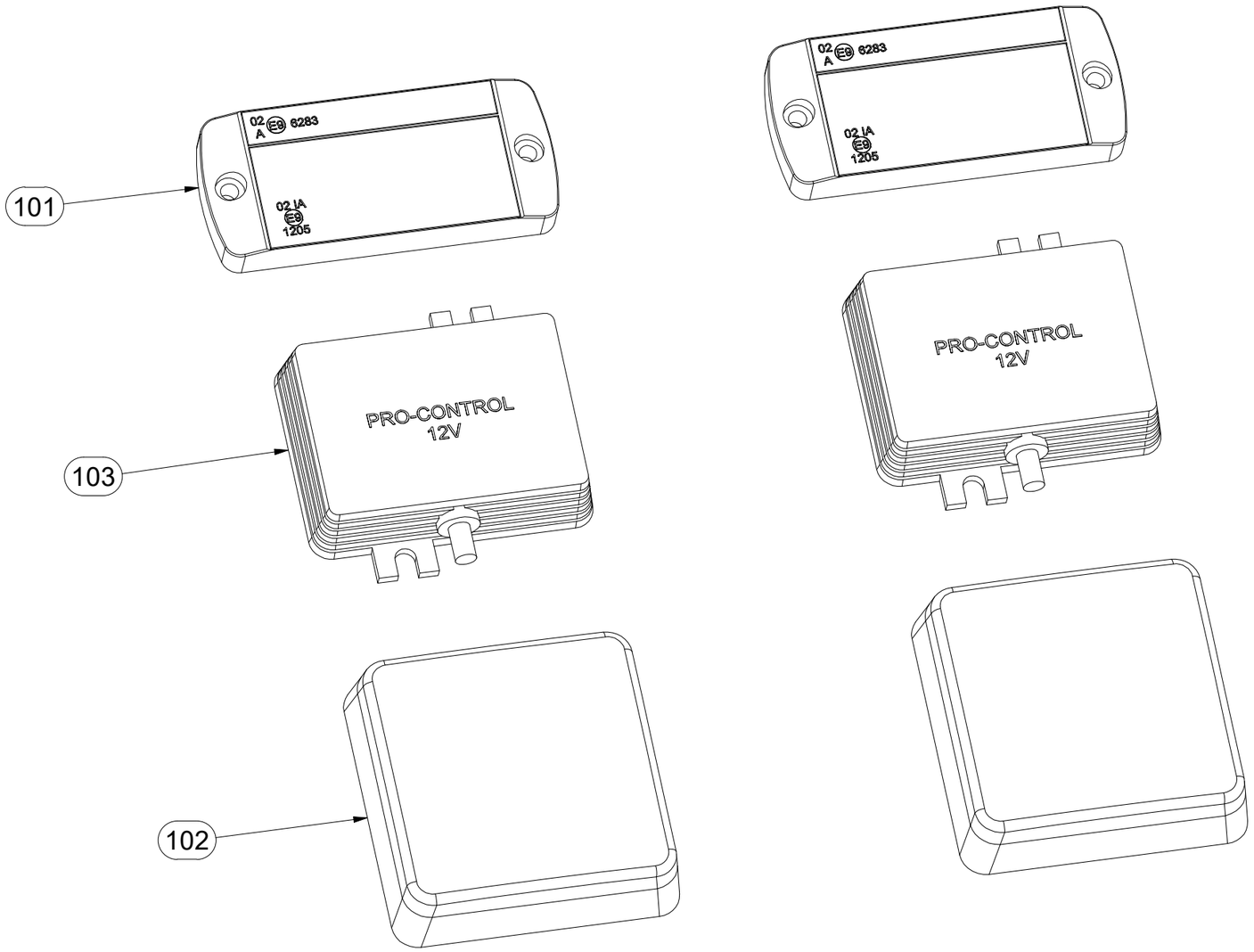

Pos.	Part Number	Pcs.
101	m14776	2
102	m19044	2
103	m14777	2

(CZ) UTAHOVACÍ MOMENTY ŠROUBŮ
(D) ANZUGMOMENTE VON SCHRAUBEN
(F) COUPLES DE SERRAGE DES VIS

(GB) SCREW TIGHTENING TORQUE
(RU) МОМЕНТЫ ЗАЖАТИЯ БОЛТОВ
(PL) MOMENTY DOKRĘCANIA ŚRUB

Farmet

P		5.8	8.8	10.9	12.9	Z DIN 7991;ISO 10642		S DIN 6912;DIN 7984	
D	R	Mu	Mu	Mu	Mu	8.8	10.9	8.8	10.9
		Nm	Nm	Nm	Nm	Nm	Nm	Nm	Nm
M 3	0,5	1,1	1,8	2,6	3	0,9	1	0,9	1
M 4	0,7	2	3,1	4,5	5,3	2	2,3	2,1	2,3
M 5	0,8	4	6,1	8,9	10,4	4	4,6	4	4,6
M 6	1	6,5	9,5	14,5	16,5	7,2	7,9	7,2	8,1
M 8	1,25	16	24	36	42	17	19	17,3	19,5
M10	1,5	32	48	71	83	35	38	34,5	38,5
M12	1,75	55	84	123	144	58	65	58	65
M14	2	88	133	196	229	93	100	93	105
M16	2	137	209	307	359	144	158	144	162
M18	2,5	188	286	420	492	-	220	-	-
M20	2,5	266	406	596	698	-	310	290	330
M22	2,5	366	588	820	960	-	420	-	-
M24	3	459	699	1 027	1 202	-	530	500	560
M27	3	681	1 038	1 524	1 784	-	-	-	-
M30	3,5	924	1 408	2 069	2 421	-	-	-	-
M33	3,5	1 256	1 914	2 811	3 290	-	-	-	-
M36	4	1 612	2 456	3 607	4 221	-	-	-	-
M39	4	2 094	3 191	4 686	5 484	-	-	-	-

Mu - (CZ) UTAHOVACÍ MOMENT / (D) ANZUGMOMENTE / (F) COUPLE DE SERRAGE / (GB) TIGHTENING TORQUE / (RU) МОМЕНТ ЗАЖАТИЯ / (PL) MOMENT DOKRĘCANIA

D - (CZ) JMENOVITÝ PRŮMĚR / (D) NENNDURCHMESSER / (F) DIAMETRE NOMINAL / (GB) NOMINAL DIAMETER / (RU) НОМИНАЛЬНЫЙ ДИАМЕТР / (PL) ŚREDNICA NOMINALNA

R - (CZ) ROZTEČ ZÁVITU - STOUPÁNÍ / (D) GEWINDESTEIGUNG / (F) PAS DE FILET - PAS / (GB) SCREW PITCH - LEAD / (RU) ШАГ РЕЗЬБЫ / (PL) ROZSTAW GWINTU - SKOKI

P - (CZ) PEVNOST / (D) FESTIGKEIT / (F) RÉSISTANCE / (GB) STRENGTH / (RU) ПРОЧНОСТЬ / (PL) WYTRZYMA OŚĆ

Z - (CZ) ZÁPUSTNÉ ŠROUBY / (D) SENKKOPFSCHRAUBEN / (F) VIS A TETE FRAISEE / (GB) COUNTERSUNK SCREWS / (RU) БОЛТЫ С УТОПЛЕННОЙ ГОЛОВКОЙ / (PL) ŚRUBY Z ŁBEM STOŻKOWYM PŁASKIM

S - (CZ) SNÍŽENÁ HLAVA / (D) NIEDRIGER KOPF / (F) TÊTE BASSE / (GB) LOW-PROFILE HEAD / (RU) ПОНИЖЕННАЯ ГОЛОВКА / (PL) OBNIŻONA GŁÓWKA

(CZ) Pokud je v dokumentaci definován spoj šroubu a matice o různých pevnostech, vždy utahujte na moment komponenty nižší.
(D) Wenn in der Dokumentation eine Verbindung von Schraube und Mutter mit verschiede Festigkeiten definiet ist, wird immer mit dem Moment des Bauteils mit der geringeren Festigkeit angezogen.
(F) Si les documents définissent un assemblage par boulon de diverses résistances, serrez toujours au moment de la composante avec résistance inférieure
(GB) If there is a joint with a screw and a nut at different strengths in the documentation, always tighten to the torque of the component with lower strength.
(RU) Если в документации установлено соединение из болта и гайки различной прочности, всегда зажимайте с моментом дпя компонента с меньшей прочностью
(PL) Jeśli w dokumentacji zdefiniowane jest połączenie ze śrubąi nakrętkąo różnych wytrzymałościach, zawsze należy dokręcać zachowując moment dokręcania komponentu z niższą wytrzymałością.

(CZ) Tabulka utahovacích momentů slouží k určení správného utahovacího momentu pro šroubové spoje, které nejsou mazány! Tzn. Mazivem není sníženo tření v závitu.
(D) Die Anzugsmomenttabelle dient zur Bestimmung des korrekten Anzugsdrehmoments für Schraubverbindungen, die nicht geschmiert sind! D.h. Die Reibung im Gewinde wird nicht durch Schmiermittel reduziert.
(F) Le tableau des couples de serrage sert à déterminer le couple de serrage correct pour les assemblages vissés qui ne sont pas lubrifiés ! C'est-à-dire que la friction dans le filetage n'est pas réduite par un lubrifiant.
(GB) The tightening torque table is used to determine the correct torque for bolted joints that are not lubricated! That means friction in the thread is not reduced by lubrication.
(RU) Таблица моментов затяжки используется для определения правильного момента затяжки для резьбовых соединений, которые не смазаны! То есть трение в резьбе не уменьшается смазкой.
(PL) Tabela momentów dokręcania służy do określenia prawidłowego momentu dokręcania dla połączeń śrubowych, które nie są smarowane! Oznacza to, że tarcie w gwincie nie jest zmniejszone przez smar.

CZ UTAHOVACÍ MOMENTY NEREZOVÝCH ŠROUBŮ
D ANZUGMOMENTE VON EDELSTAHLSCHRAUBEN
F COUPLES DE SERRAGE DES VIS EN ACIER INOXYDABLE

GB STAINLESS STEEL SCREW TIGHTENING TORQUE
RU МОМЕНТЫ ЗАТЯЖКИ НЕРЖАВЕЮЩИХ БОЛТОВ
PL MOMENT DOKRĘCANIA ŚRUB ZE STALI NIERDZEWNEJ

P		A2/A4-70	A2/A4-80
D	R	Mu	Mu
		Nm	Nm
M 3	0,5	0,8	1,1
M 4	0,7	1,9	2,4
M 5	0,8	3,6	4,8
M 6	1	6,5	8,5
M 8	1,25	15	20
M10	1,5	30	39
M12	1,75	51	68
M14	2	82	109
M16	2	126	168
M18	2,5	176	235
M20	2,5	247	330
M22	2,5	337	450
M24	3	426	568
M27	3	561	748
M30	3,5	682	909

Mu - CZ UTAHOVACÍ MOMENT / D ANZUGMOMENTE / F COUPLE DE SERRAGE / GB TIGHTENING TORQUE / RU МОМЕНТ ЗАЖАТИЯ / PL MOMENT DOKRĘCANIA

D - CZ JMENOVITÝ PRŮMĚR / D NENNDURCHMESSER / F DIAMETRE NOMINAL / GB NOMINAL DIAMETER / RU НОМИНАЛЬНЫЙ ДИАМЕТР / PL ŚREDNICA NOMINALNA

R - CZ ROZTEČ ZÁVITU - STOUPÁNÍ / D GEWINDESTEIGUNG / F PAS DE FILET - PAS / GB SCREW PITCH - LEAD / RU ШАГ РЕЗЬБЫ / PL ROZSTAW GWINTU - SKOKI

P - CZ PEVNOST / D FESTIGKEIT / F RÉSISTANCE / GB STRENGTH / RU ПРОЧНОСТЬ / PL WYTRZYMA OŚĆ

CZ Pokud je v dokumentaci definován spoj šroubu a matice o různých pevnostech, vždy utahujte na moment komponenty nižší.
D Wenn in der Dokumentation eine Verbindung von Schraube und Mutter mit verschiede Festigkeiten definiet ist, wird immer mit dem Moment des Bauteils mit der geringeren Festigkeit angezogen.
F Si les documents définissent un assemblage par boulon de diverses résistances, serrez toujours au moment de la composante avec résistance inférieure
GB If there is a joint with a screw and a nut at different strengths in the documentation, always tighten to the torque of the component with lower strength.
RU Если в документации установлено соединение из болта и гайки различной прочности, всегда зажимайте с моментом дпя компонента с меньшей прочностью
PL Jeśli w dokumentacji zdefiniowane jest połączenie ze śrubąi nakrętkąo różnych wytrzymałościach, zawsze należy dokręcać zachowując moment dokręcania komponentu z niższą wytrzymałością.

CZ Tabulka utahovacích momentů slouží k určení správného utahovacího momentu pro šroubové spoje z nerezové oceli, které jsou mazány tuhými mazivy pouze v místě závitu!
Tzn. Použitím maziva je sníženo tření v závitu.

D Die Anzugsmomenttabelle dient zur Bestimmung des korrekten Anzugsdrehmoments für Schraubverbindungen aus Edelstahl, die ausschließlich im Gewindebereich mit Festschmierstoffen geschmiert sind!
Das bedeutet, dass die Reibung im Gewinde durch das Schmiermittel reduziert wird.

F Le tableau des couples de serrage sert à déterminer le couple de serrage correct pour les assemblages vissés en acier inoxydable, lubrifiés avec des lubrifiants solides uniquement au niveau du filetage !
Cela signifie que la friction dans le filetage est réduite par le lubrifiant.

GB The tightening torque table is used to determine the correct torque for stainless steel bolted joints that are lubricated with solid lubricants only at the thread area!
That means friction in the thread is reduced by the lubricant.

RU Таблица моментов затяжки используется для определения правильного момента затяжки для резьбовых соединений из нержавеющей стали, которые смазаны
твердыми смазками только в области резьбы! Это означает, что использование смазки снижает трение в резьбе.

PL Tabela momentów dokręcania służy do określenia prawidłowego momentu dokręcania dla połączeń śrubowych ze stali nierdzewnej, które są smarowane smarami stałymi tylko w obszarze gwintu!
Oznacza to, że zastosowanie smaru zmniejsza tarcie w gwincie.

CZ OBECNÝ PŘEDPIS UTAHOVÁNÍ ZAJIŠTĚNÍ ČEPOVÝCH SPOJŮ:
D ALLGEMEINE VORSCHRIFT FÜR DAS ANZIEHEN VON BOLZENVERBINDUNGEN:
F CONSIGNE GENERALE POUR LE SERRAGE DES ARTICULATIONS CYLINDRIQUES:
GB GENERAL INSTRUCTION FOR TIGHTENING THE SECURING OF PIN JOINTS:
RU ОБЩЕЕ ОПИСАНИЕ ЗАЖАТИЯ ПРЕДОХРАНЕНИЯ СОЕДИНЕНИЙ ПАЛЬЦАМИ:
PL OGÓLNE ZASADY DOKTĘCANIA ZABEZPIECZENIA POŁĄCZEŃ CZOPEM:

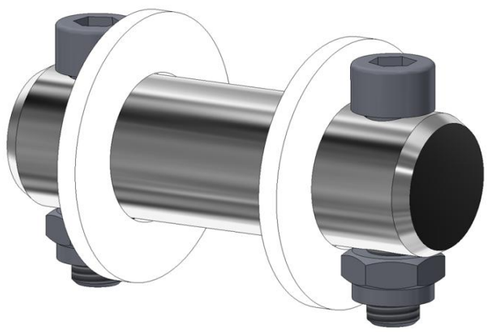

X (8.8)	M
M6	06-09 Nm
M8	15-20 Nm
M10	20-30 Nm
M12	25-35 Nm
M14, M16	30-40 Nm

X - CZ ROZMĚR ŠROUBU
D SCHRAUBENGRÖSSE
F DIMENSIONS DE LA VIS
GB BOLT DIMENSION
RU РАЗМЕР БОЛТА
PL ROZMIAR ŚRUBY

M - CZ ORIENTAČNÍ MOMENT
D ANZUGSMOMENT
F COUPLE D'ORIENTATION
GB ORIENTATION TORQUE
RU ОРИЕНТАЦИОННЫЙ МОМЕНТ
PL ORIENTACYJNY MOMENT

CZ Tyto spoje není nutné ověřovat kontrolou momentovým klíčem = stačí vizuálně kontrolovat sešroubování.
D Diese Verbindungen müssen nicht mit einem Drehmomentschlüssel überprüft werden = es genügt, die Verschraubung visuell zu kontrollieren.
F Il n'est pas nécessaire de contrôler le serrage à l'aide d'une clé dynamométrique = un contrôle visuel de l'assemblage suffit
GB These joints do not have to be verified by checking with a torque wrench = visual inspection of bolting is sufficient.
RU Эти соединения не нужно контролировать динамометрическим ключаом = достаточно визуально проверять прикручивание.
PL Nie trzeba sprawdzać tych połączeń kluczem dynamometrycznym = wystarczy wizualnie skontrolować dokręcenie.

CZ UTAHOVACÍ MOMENTY HYDRAULICKÝCH KOMPONENT

D ANZUGSDREHMOMENTE VON HYDRAULIKKOMPONENTEN

F COUPLES DE SERRAGE DES COMPOSANTS HYDRAULIQUES

GB TIGHTENING TORQUES OF HYDRAULIC COMPONENTS

RU МОМЕНТЫ ЗАТЯЖКИ ГИДРАВЛИЧЕСКИХ КОМПОНЕНТОВ

PL MOMENT DOKRĘCANIA ELEMENTÓW HYDRAULICZNYCH

K		R	Mu [Mn]
A	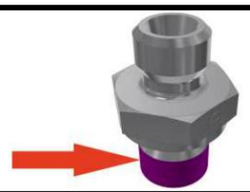	M12x1,5 (G1/4″)	35
		M16x1,5 (G3/8″)	70
		M18x1,5 (G1/2″)	80
		M22x1,5 (G5/8″)	100
		M26x1,5 (G3/4″)	130
B		22x1,5/16x1,5	70
C		M12x1,5 (G1/4″)	20
		M16x1,5 (G3/8″)	40
		M18x1,5 (G1/2″)	50
		M22x1,5 (G5/8″)	60
		M26x1,5 (G3/4″)	80
		M30x2 (G1/4″)	100
		M36x2 (-)	120
D		M16x1,5	70
		M22x1,5	100
E	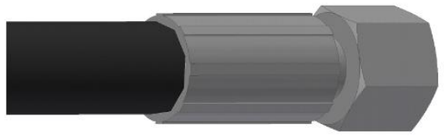	DN6 (M12x1,5)	20
		DN8 (M16x1,5)	30
		DN10 (M18x1,5)	35
		DN12 (M22x1,5)	40
		DN16 (M26x1,5)	55
		DN20 (M30x2)	65
		DN25 (M36x2)	80
		DN32 (G1 1/4″)	100
F	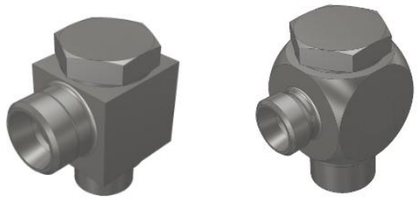	M16x1,5	80
		M22x1,5	120

CZ K - KOMPONENTA
D K - KOMPONENTE
F K - COMPOSANT

CZ R - ROZMĚR
D R - ABMESSUNG
F R - DIMENSION

CZ Mu - UTAHOVACÍ MOMENT
D Mu - ANZUGMOMENTE
F Mu - COUPLE DE SERRAGE

CZ A - HRDLO PŘÍMÉ
D A - GERADE EINSCHRAUBVERSCHRAUBUNG
F A - UNION MÂLE

CZ B - REDUKČNÍ VLOŽKA
D B - REDUZIER-EINSATZ
F B - INSERT RÉDUCTEUR

CZ C - SPOJKA T, L, PŘÍMÁ
D C - VERBINDER T, L, GERADER
F C - ÉGALE T, L, UNION

CZ D - PRŮTOKOVÝ ŠROUB
D D - DURCHFLUSSSCHRAUBE
F D - VIS DE DÉBIT

CZ E - KONCOVKA HADICOVÁ
D E - SCHLAUCHANSCHLUSS
F E - RACCORD DE FLEXIBLE

CZ F - PRŮTOKOVÝ SET
D F - SCHWENKVERSCHRAUBUNG
F F - RACCORD BANJO

GB K - COMPONENT
RU K - КОМПОНЕНТ
PL K - KOMPONENT

GB R - DIMENSION
RU R - РАЗМЕР
PL R - WYMIAR

GB Mu - TIGHTENING TORQUE
RU Mu - МОМЕНТ ЗАЖАТИЯ
PL Mu - MOMENT DOKRĘCANIA

GB A - MALE STUD COUPLING
RU A - ПРЯМОЕ ВВЕРТНОЕ СОЕДИНЕНИЕ
PL A - PRZYŁĄCZKA PROSTA

GB B - REDUCING INSERT
RU B - РЕДУКЦИОННЫЙ ВКЛАДЫШ
PL B - WKŁADKA REDUKCYJNA

GB C - COUPLING T, L, STRAIGHT
RU C - СОЕДИНИТЕЛЬ T, L, ПРЯМОЙ
PL C - ŁĄCZNIK T, L, PROSTY

GB D - FLOW SCREW
RU D - ВИНТ РАСХОДА
PL D - ŚRUBA PRZEPŁYWOWA

GB E - HOSE FITTING
RU E - ГИДРАВЛИЧЕСКИЙ ФИТИНГ
PL E - ZŁĄCZKA DO WĘŻA

GB F - BANJO FITTING
RU F - СОЕДИНЕНИЕ БАНДО
PL F - ZŁĄCZE BANJO"