Farmet

CZ KATALOG NÁHRADNÍCH DÍLŮ GB CATALOGUE OF SPARE PARTS D ERSATZTEILLISTE
RU КАТАЛОГ ЗАПАСНЫХ ЧАСТЕЙ F CATALOGUE DES PIÈCES DE RECHANGE PL KATALOG CZĘŚCI ZAMIENNYCH

KOMPAKTOMAT K1000PS

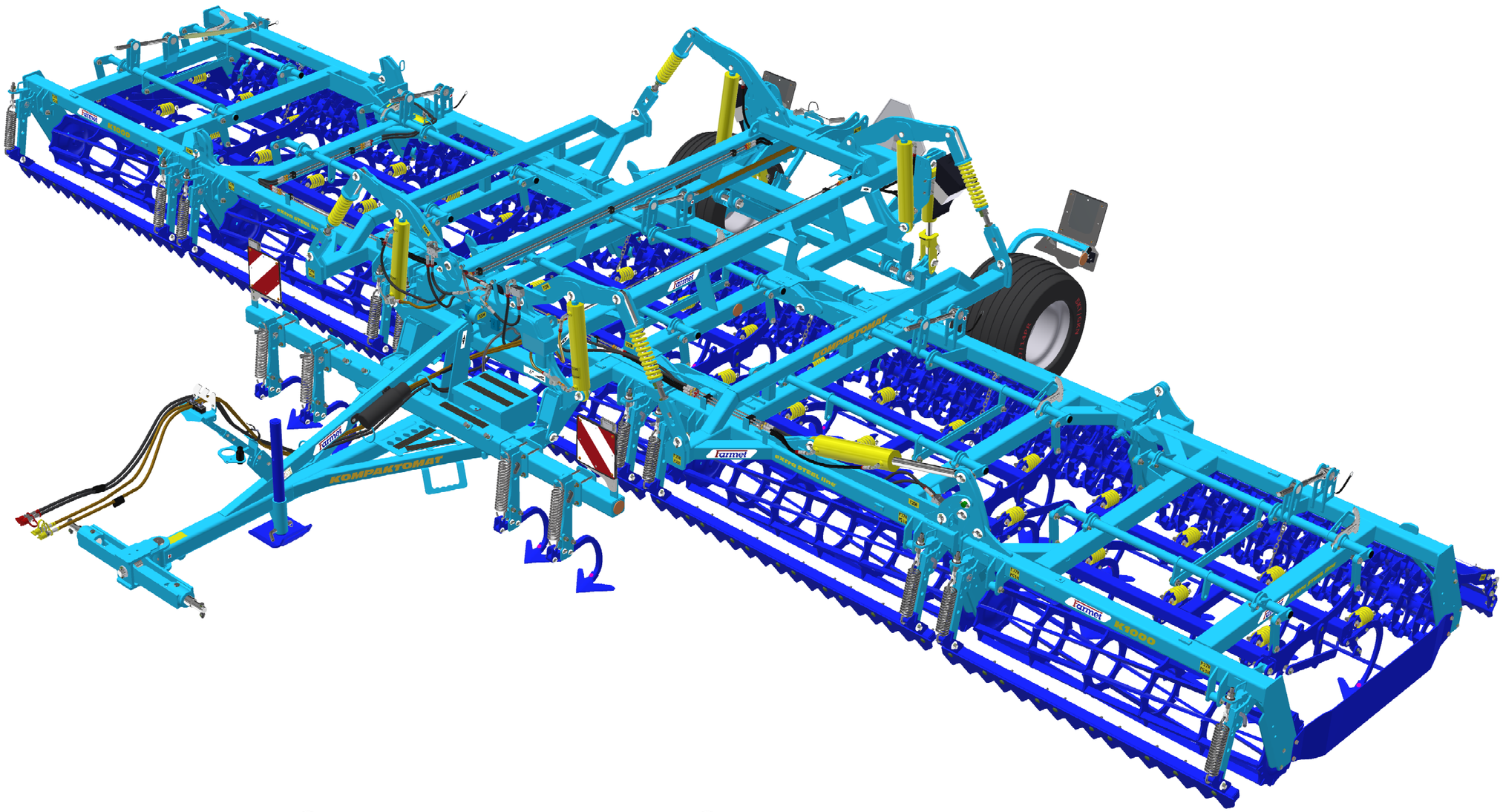

CZ Platnost pro vrcholové | výrobní číslo stroje GB Validity for the top | serial number of the machine
D Gültigkeit für die Haupt- | Herstellungsnummer der Maschine RU Действительно для главного | заводского номера машины
F Validité du numéro de référence | de série de la machine PL Obowiązuje dla numeru głównego | seryjnego maszyny

9303983 | **2026/0829**

Farmet a. s.
Jiřinková 276
552 03 Česká Skalice, CZ

phone: +420 491 450 111
GSM: +420 774 715 738

Id. No.: 46504931
Tax Id. No.: CZ46504931

web: **www.farmet.eu**
e-mail: dzt@farmet.cz

CZ NAVIGACE STROJE
D NAVIGATION DER MASCHINE
F NAVIGATION DE LA MACHINE
GB NAVIGATION OF THE MACHINE
RU НАВИГАЦИЯ МАШИНЫ
PL NAWIGACJA MASZYNY

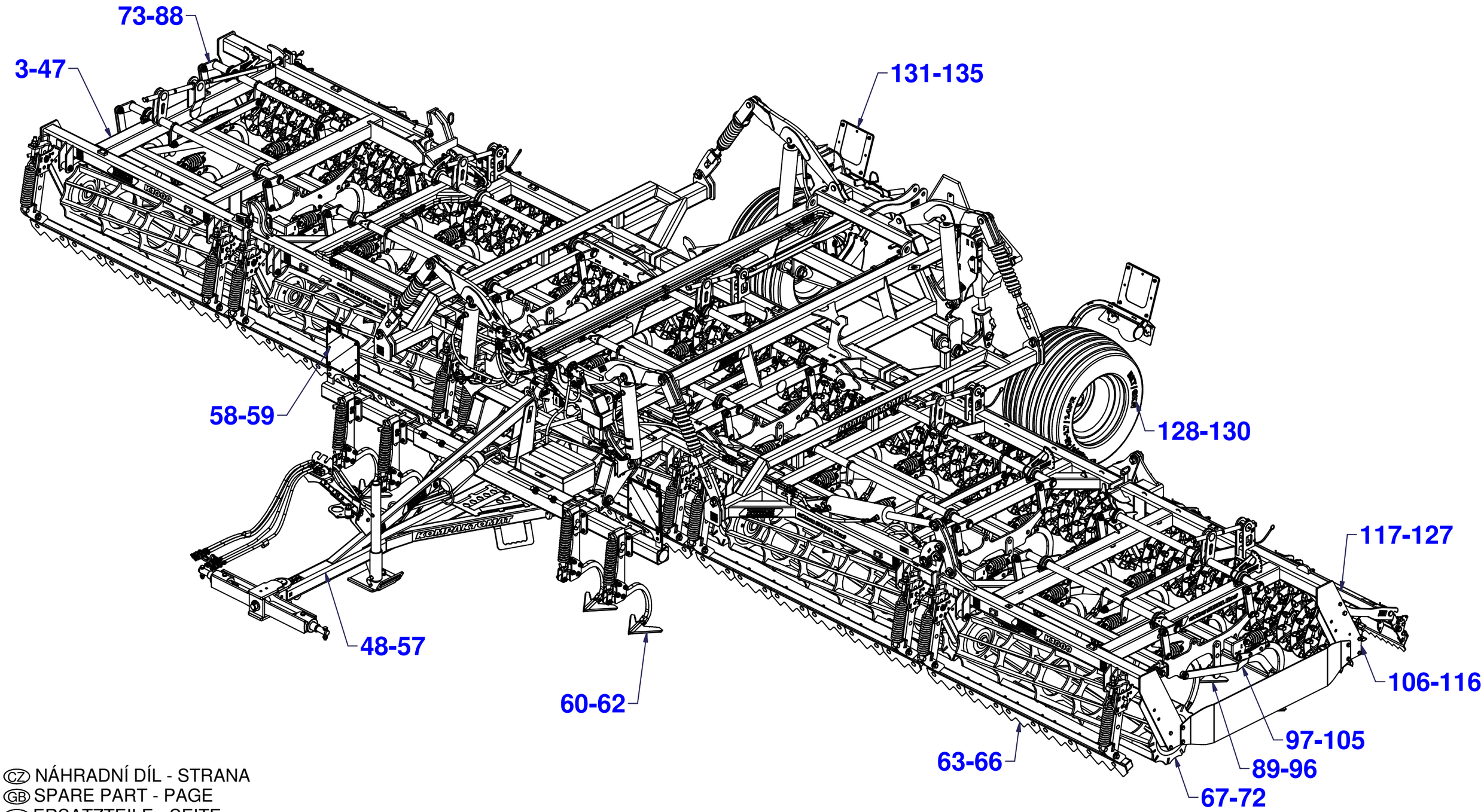

CZ NÁHRADNÍ DÍL - STRANA
GB SPARE PART - PAGE
D ERSATZTEILE - SEITE
RU ЗАПЧАСТЬ - СТРАНИЦА
F PIÈCE DE RECHANGE - PAGE
PL CZĘŚCI ZAMIENNE - STRONA

(CZ) POLOTOVAR STROJE

(D) MASCHINEN-HALBFABRIKAT

(F) MACHINE - SEMI-PRODUIT

(GB) SEMIFINISHED MACHINE

(RU) ПОЛУФАБРИКАТ МАШИНЫ

(PL) PÓŁFABRYKAT MASZYNY

VZ00021644

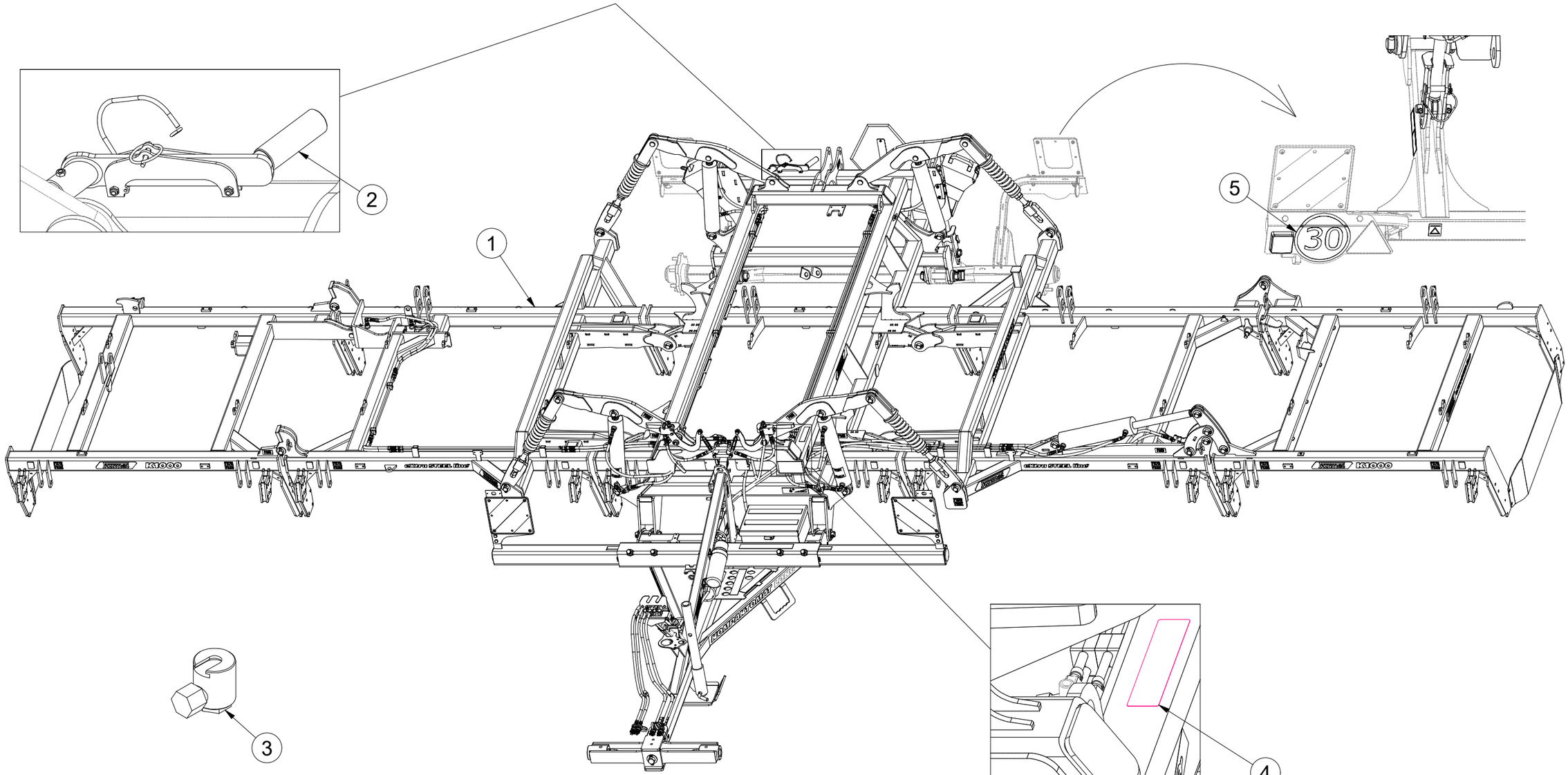

Pos.	Part Number	Pcs.
1	VZ00048706	1
2	4003087	1
3	9002395	1
4	4025948	1
5	4025230	1

CZ NASAZOVACÍ KLIKA

D MONTAGEGRIFF

F POIGNÉE DE MONTAGE

GB MOUNTING HANDLE

RU МОНТАЖНАЯ РУЧКА

PL UCHWYT MONTAŻOWY

4003087

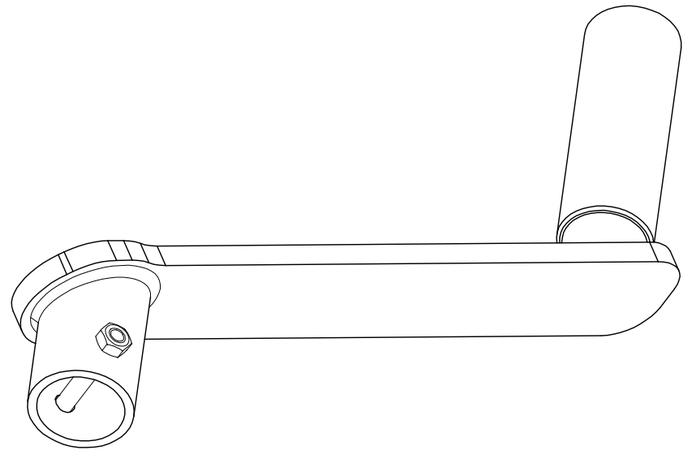

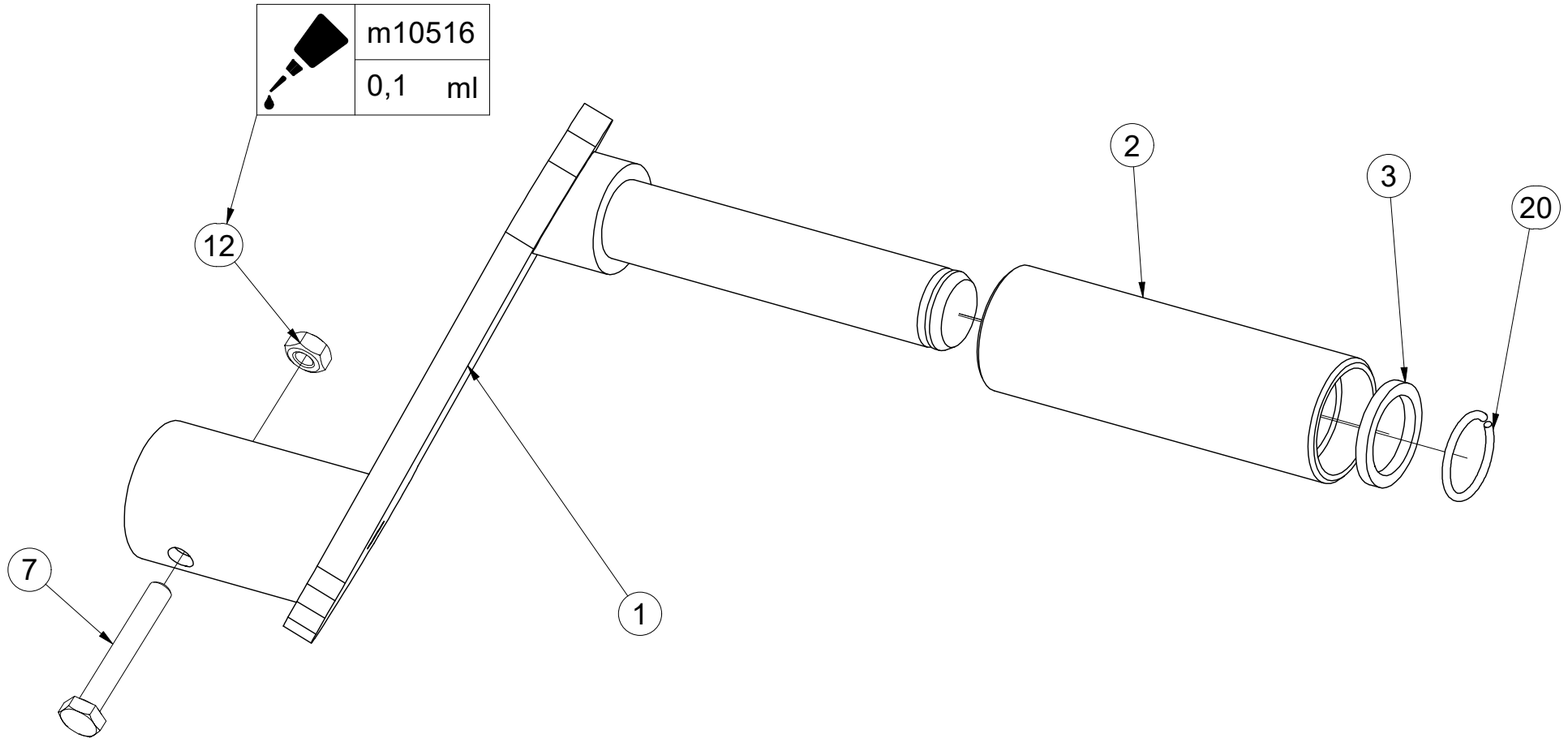

Pos.	Part Number	Pcs.
1	4003092	1
2	4001533	1
3	4004828	1
7	m04641	1
12	m01295	1
20	m06561	1
25	m10516	0,1

(CZ) POLOTOVAR STROJE

(D) MASCHINEN-HALBFABRIKAT

(F) MACHINE - SEMI-PRODUIT

(GB) SEMIFINISHED MACHINE

(RU) ПОЛУФАБРИКАТ МАШИНЫ

(PL) PÓŁFABRYKAT MASZYNY

VZ00048706

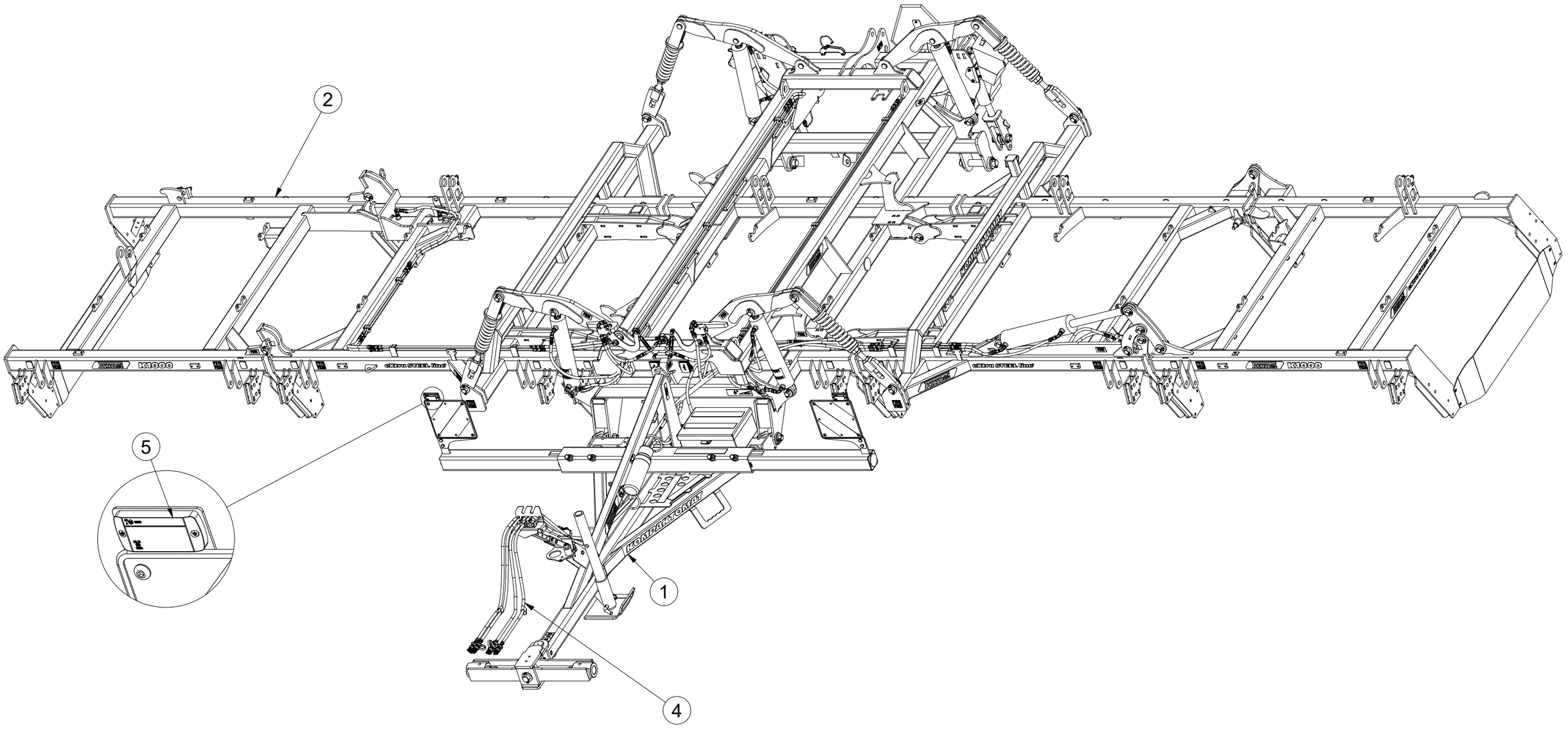

Pos.	Part Number	Pcs.
1	VZ00072416	1
2	VZ00072633	1
4	VZ00069043	1
5	3012742	1

CZ POLOTOVAR STROJE

D MASCHINEN-HALBFABRIKAT

F MACHINE - SEMI-PRODUIT

GB SEMIFINISHED MACHINE

RU ПОЛУФАБРИКАТ МАШИНЫ

PL PÓŁFABRYKAT MASZYNY

VZ00048706

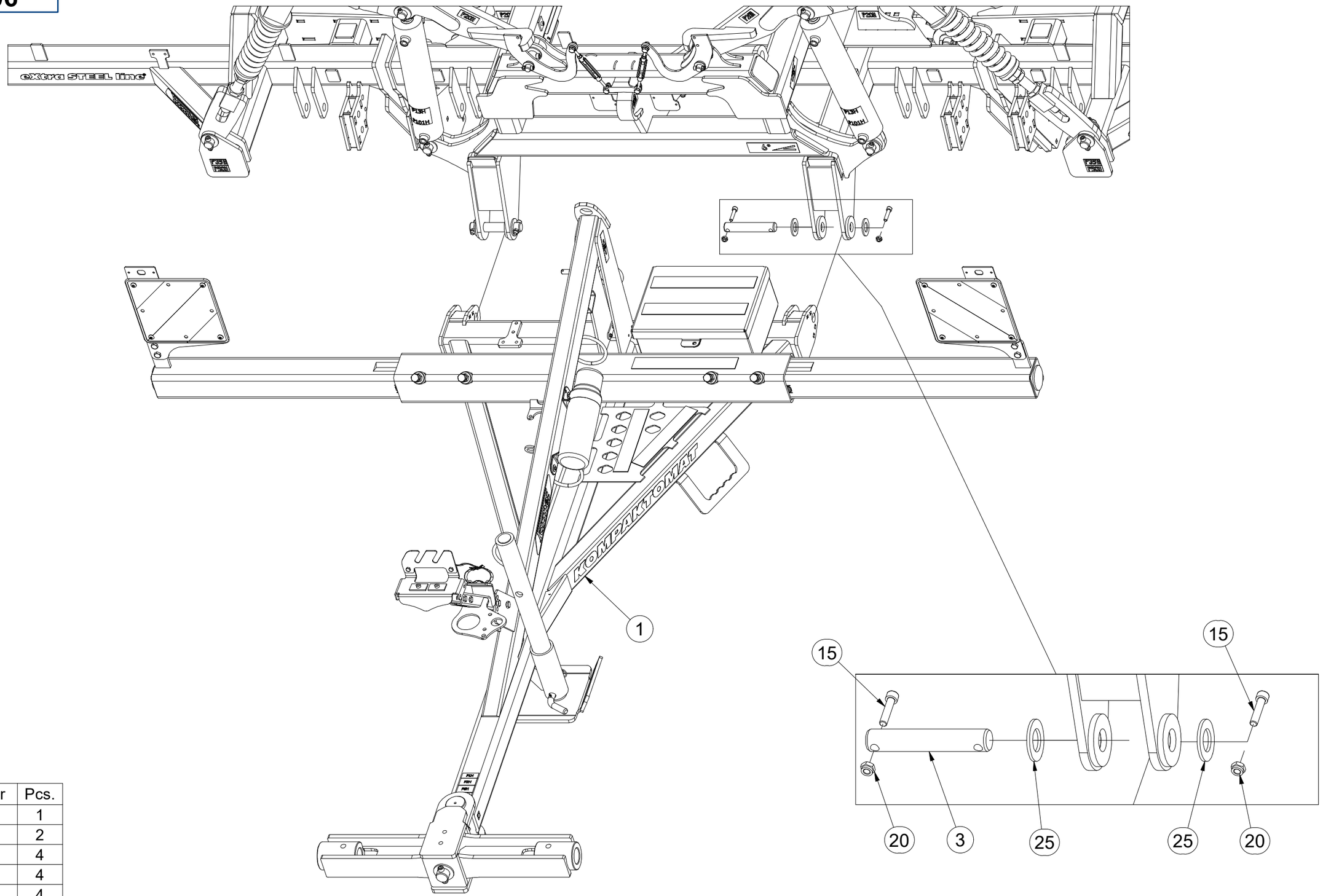

Pos.	Part Number	Pcs.
1	VZ00072416	1
3	4011050	2
15	m14143	4
20	m03775	4
25	m14029	4

CZ ZÁKLAD STROJE

D UNTERBAU DER MASCHINE

F BÂTI DE LA MACHINE

GB FOOTING OF THE MACHINE

RU ОСНОВАНИЕ МАШИНЫ

PL PODSTAWA MASZYNY

VZ00072633

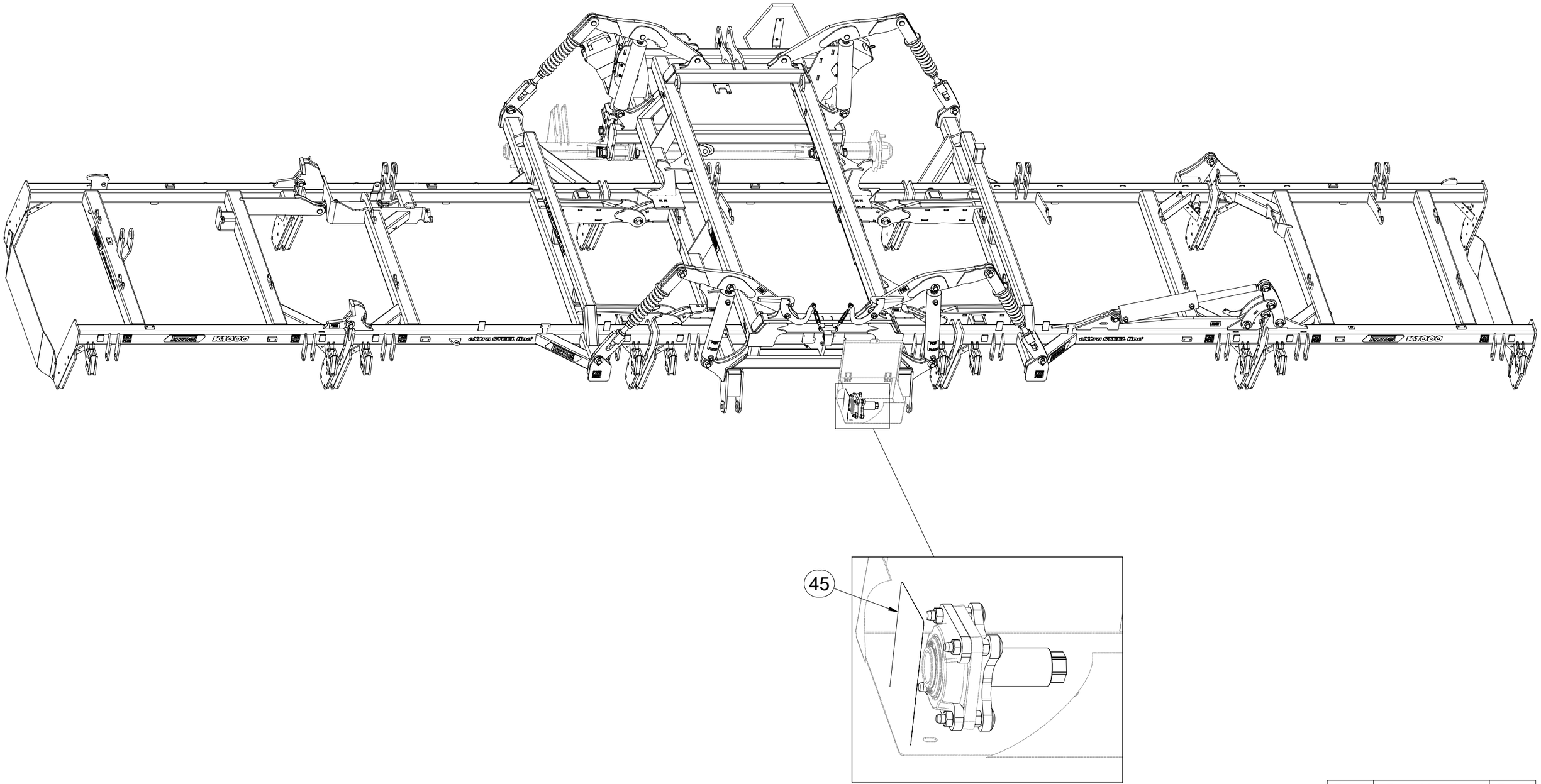

Pos.	Part Number	Pcs.
45	VZ00038564	1

CZ ZÁKLAD STROJE

D UNTERBAU DER MASCHINE

F BÂTI DE LA MACHINE

GB FOOTING OF THE MACHINE

RU ОСНОВАНИЕ МАШИНЫ

PL PODSTAWA MASZYNY

VZ00072633

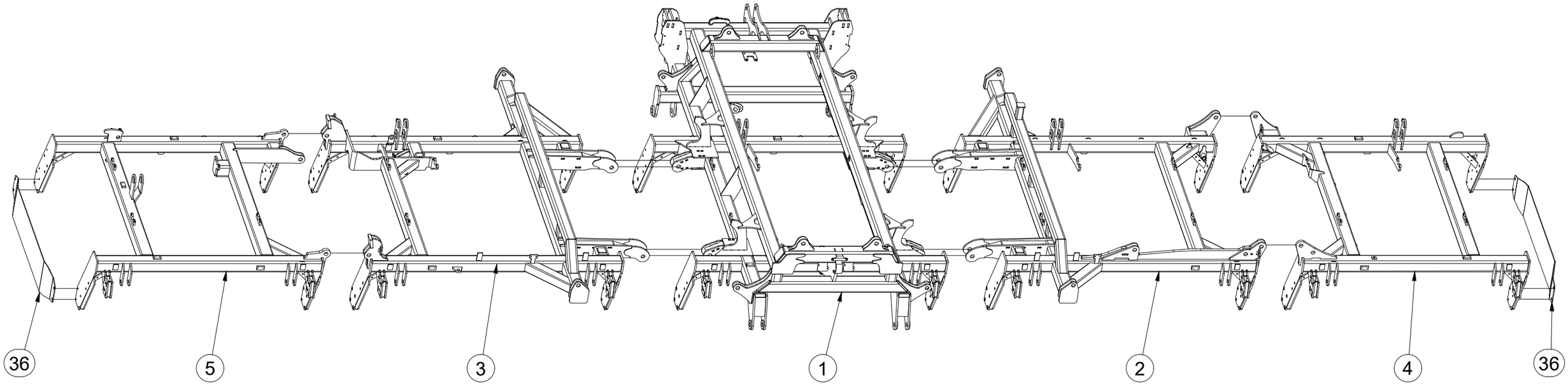

Pos.	Part Number	Pcs.
1	VZ00072634	1
2	VZ00039946	1
3	VZ00038996	1
4	VZ00039953	1
5	2001102	1
36	4016427	2

CZ ZÁKLAD STROJE

D UNTERBAU DER MASCHINE

F BÂTI DE LA MACHINE

GB FOOTING OF THE MACHINE

RU ОСНОВАНИЕ МАШИНЫ

PL PODSTAWA MASZYNY

VZ00072633

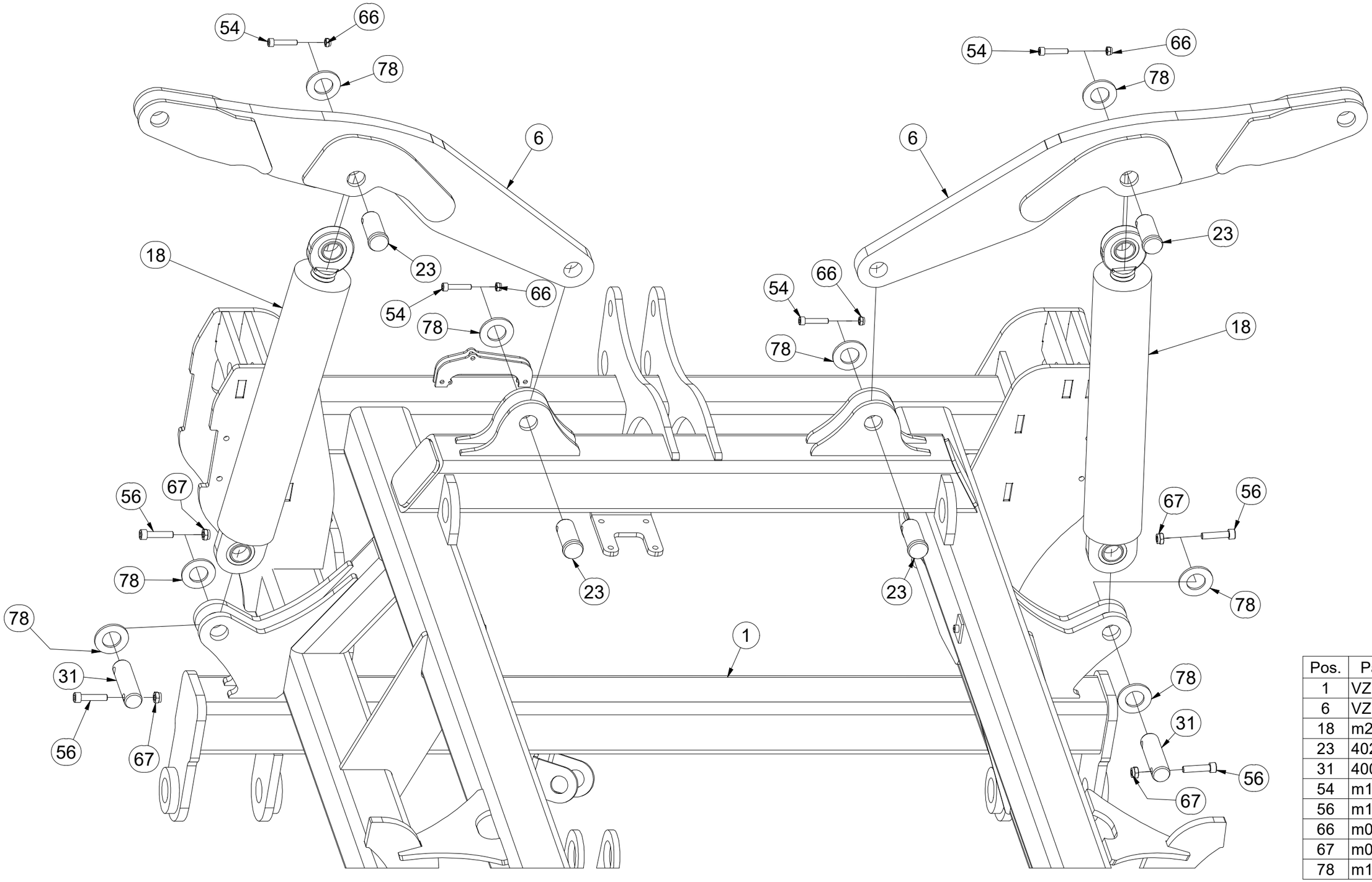

Pos.	Part Number	Pcs.
1	VZ00072634	1
6	VZ00030264	2
18	m25174	4
23	4025823	8
31	4008234	10
54	m13894	12
56	m14143	54
66	m04503	27
67	m03775	60
78	m14029	66

CZ ZÁKLAD STROJE

D UNTERBAU DER MASCHINE

F BÂTI DE LA MACHINE

GB FOOTING OF THE MACHINE

RU ОСНОВАНИЕ МАШИНЫ

PL PODSTAWA MASZYNY

VZ00072633

1.

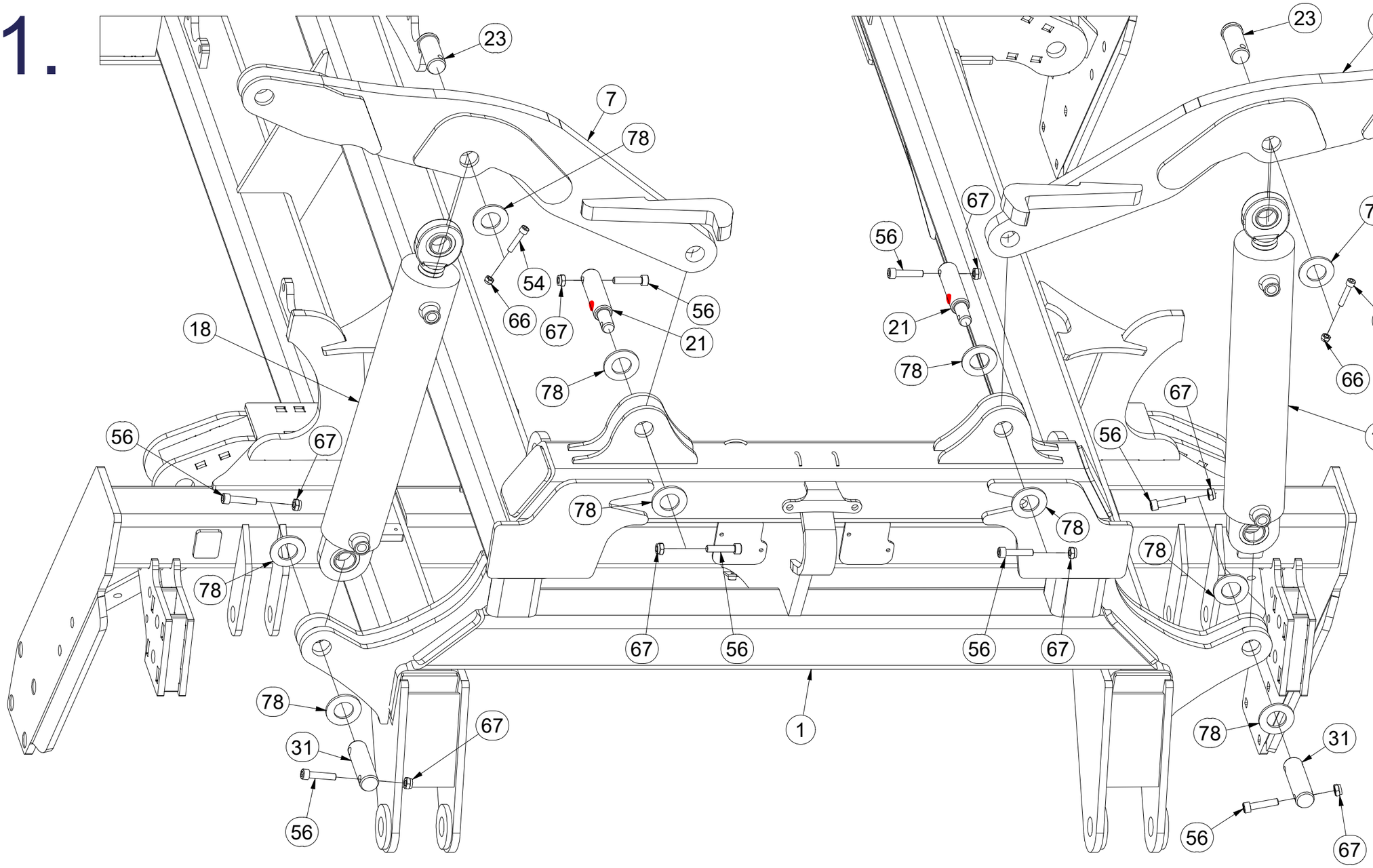

Pos.	Part Number	Pcs.
1	VZ00072634	1
7	VZ00030268	1
8	VZ00030269	1
18	m25174	4
21	VZ00023131	2
23	4025823	8
31	4008234	10
54	m13894	12
56	m14143	54
66	m04503	27
67	m03775	60
78	m14029	66

CZ ZÁKLAD STROJE

D UNTERBAU DER MASCHINE

F BÂTI DE LA MACHINE

GB FOOTING OF THE MACHINE

RU ОСНОВАНИЕ МАШИНЫ

PL PODSTAWA MASZYNY

VZ00072633

2.

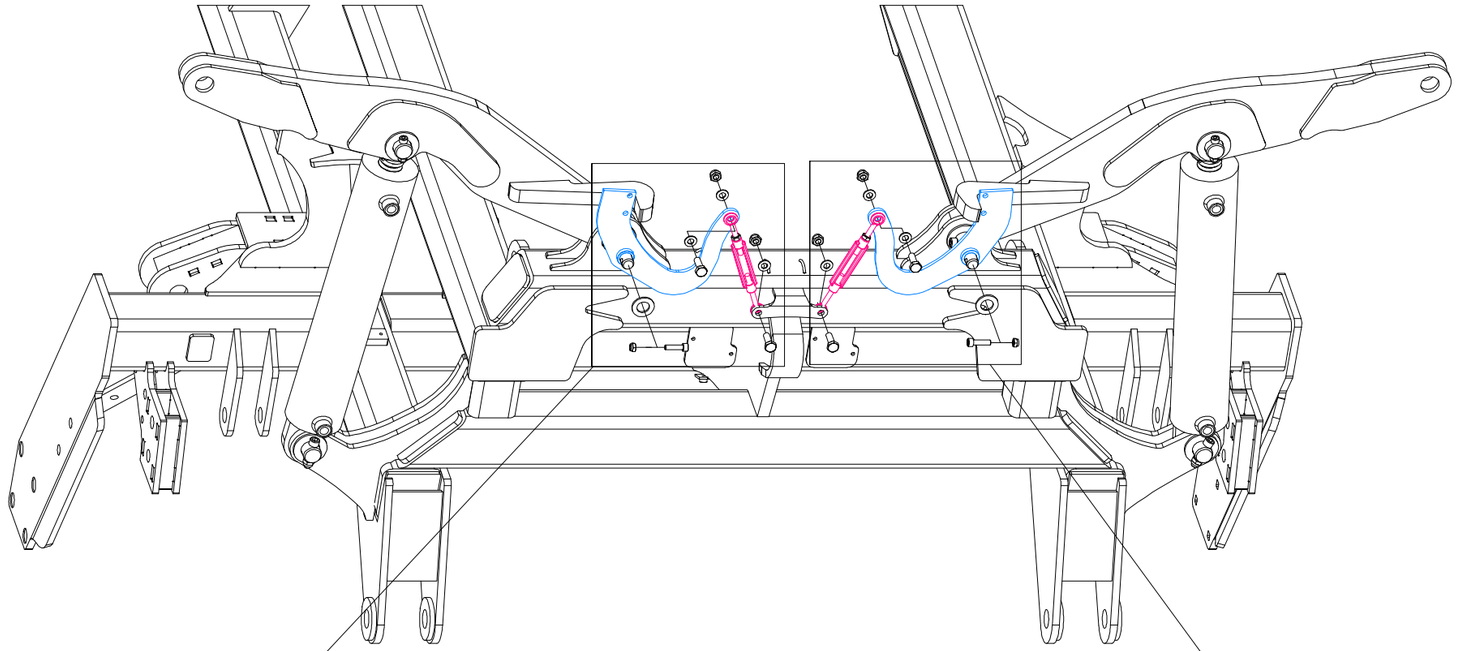

Pos.	Part Number	Pcs.
25	m09964	3
26	VZ00025076	2
53	m09870	3
55	m04612	6
65	m01296	3
66	m04503	27
67	m03775	60
76	m01209	10
77	m14030	3

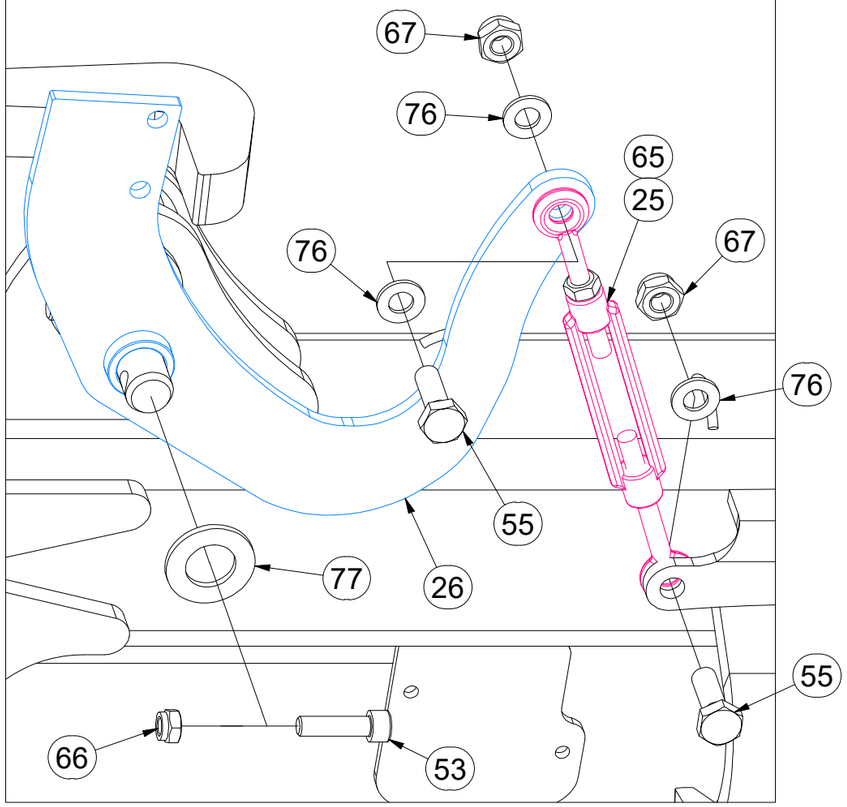

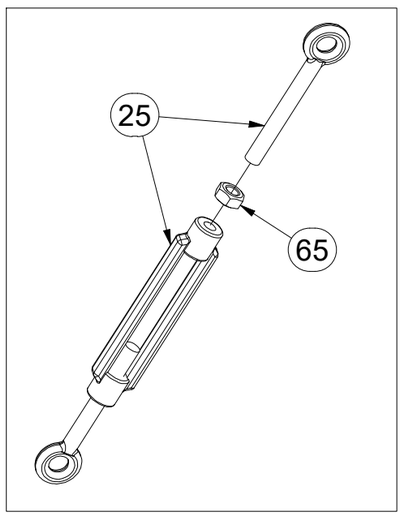

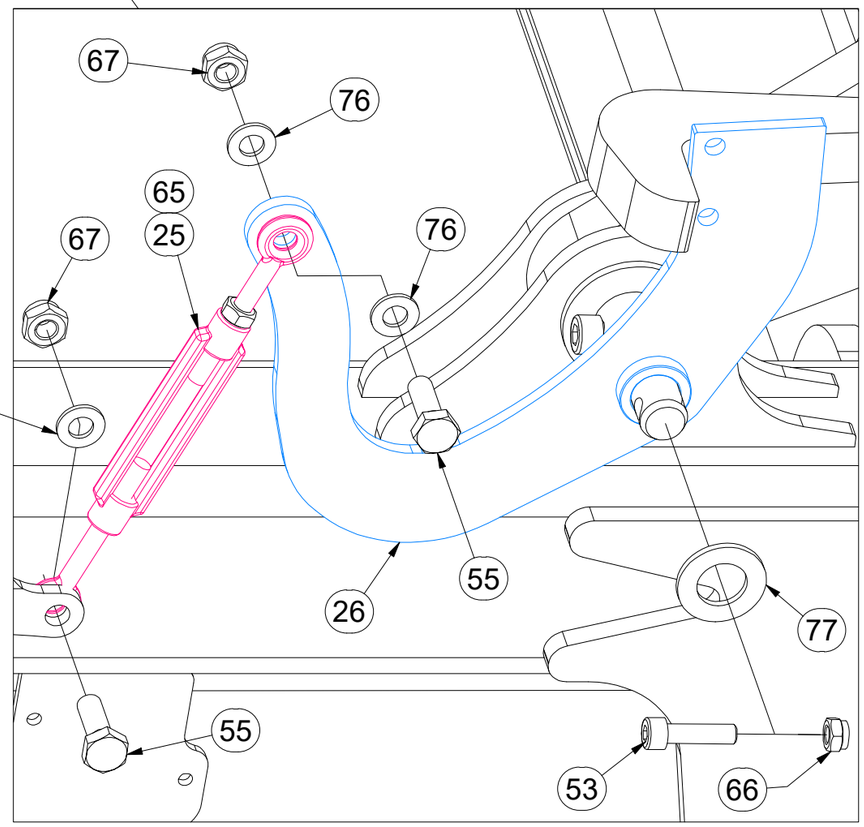

CZ ZÁKLAD STROJE

D UNTERBAU DER MASCHINE

F BÂTI DE LA MACHINE

GB FOOTING OF THE MACHINE

RU ОСНОВАНИЕ МАШИНЫ

PL PODSTAWA MASZYNY

VZ00072633

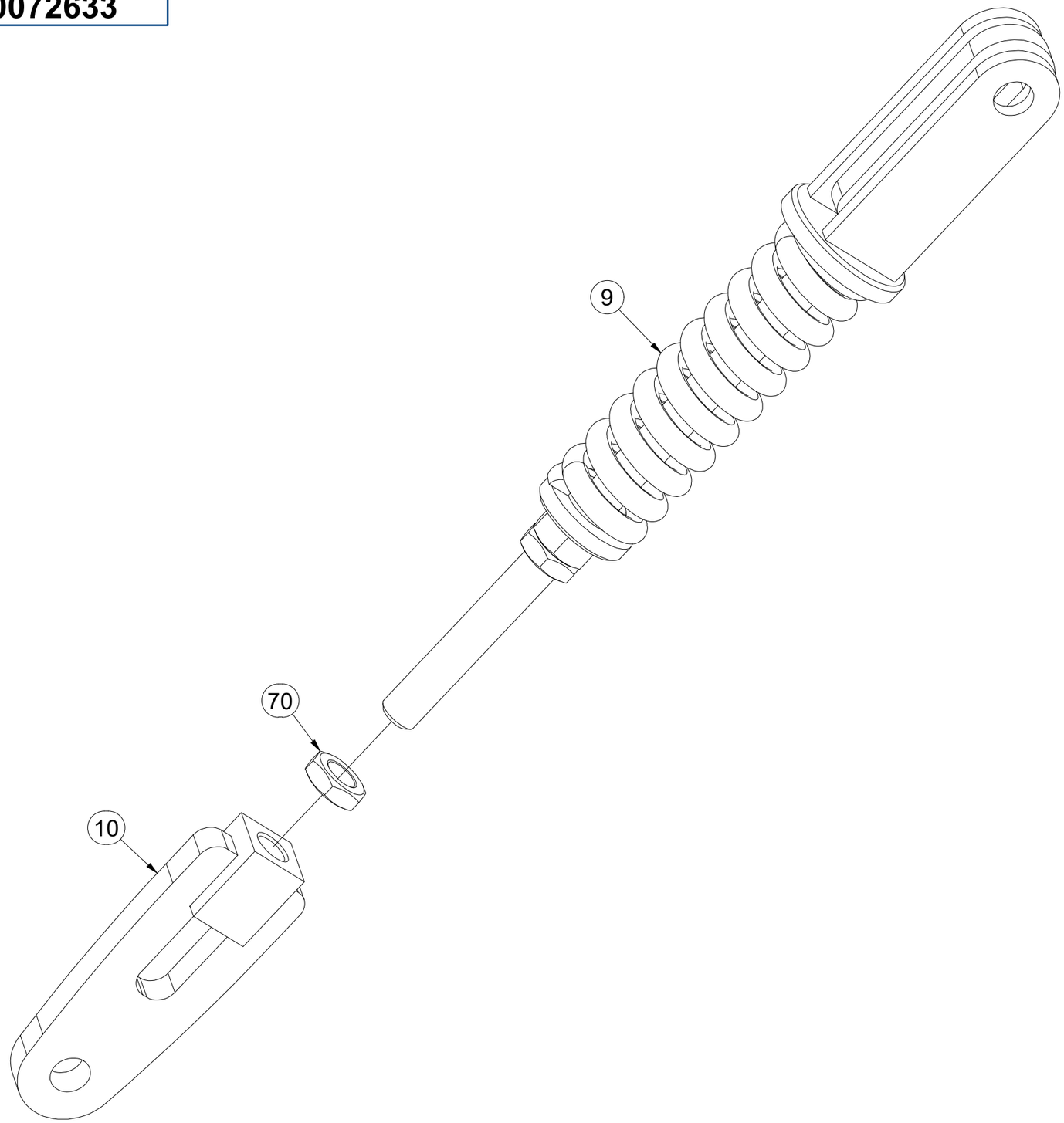



Pos.	Part Number	Pcs.
9	4005363	4
10	4021664	4
70	m04043	4

CZ ZÁKLAD STROJE

D UNTERBAU DER MASCHINE

F BÂTI DE LA MACHINE

GB FOOTING OF THE MACHINE

RU ОСНОВАНИЕ МАШИНЫ

PL PODSTAWA MASZYNY

VZ00072633

Pos.	Part Number	Pcs.
1	VZ00072634	1
3	VZ00038996	1
9	4005363	4
10	4021664	4
11	4007641	4
30	4007584	6
37	VZ00013651	4
40	m02579	2
54	m13894	12
56	m14143	54
66	m04503	27
67	m03775	60
70	m04043	4
78	m14029	66

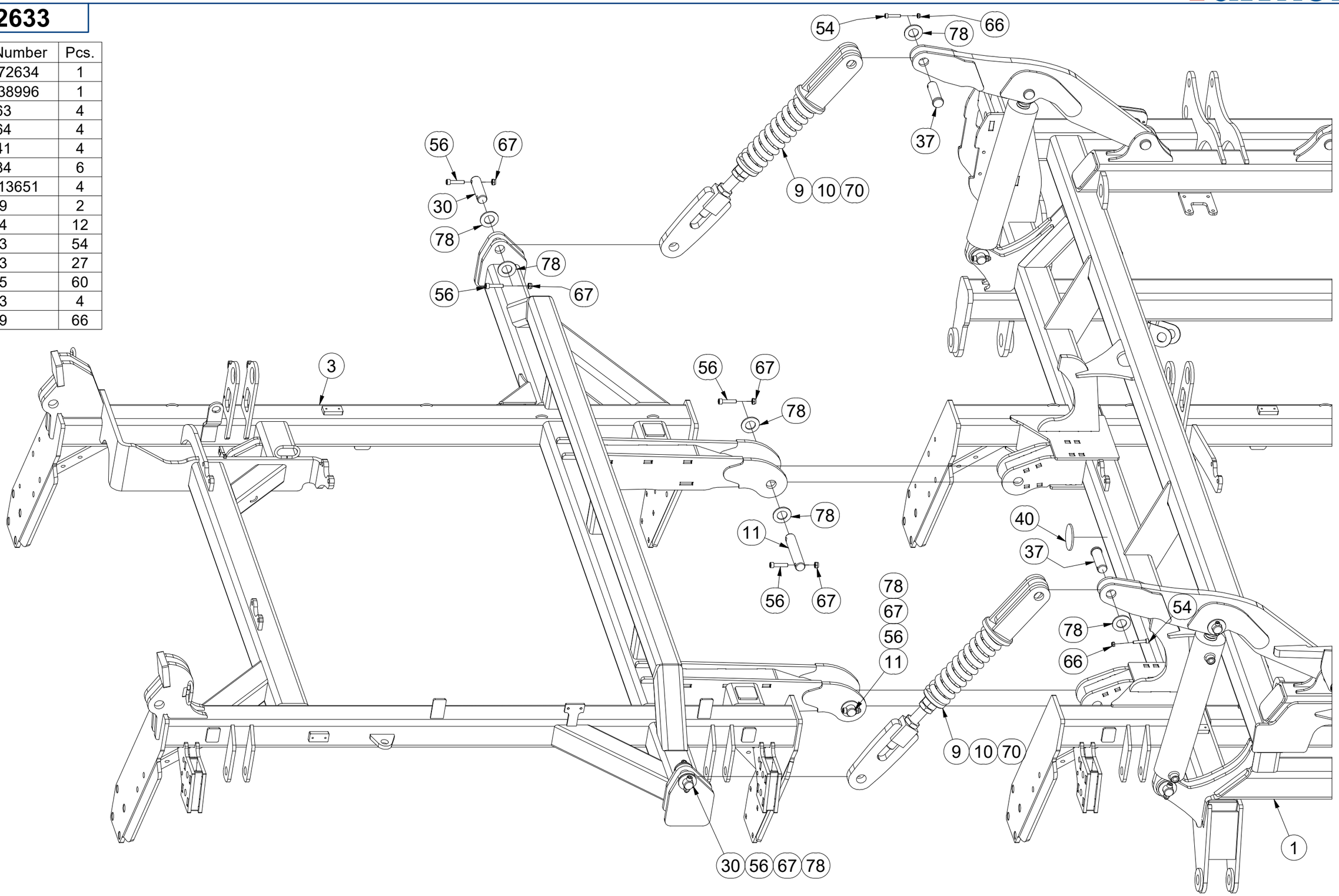

CZ ZÁKLAD STROJE

D UNTERBAU DER MASCHINE

F BÂTI DE LA MACHINE

GB FOOTING OF THE MACHINE

RU ОСНОВАНИЕ МАШИНЫ

PL PODSTAWA MASZYNY

VZ00072633

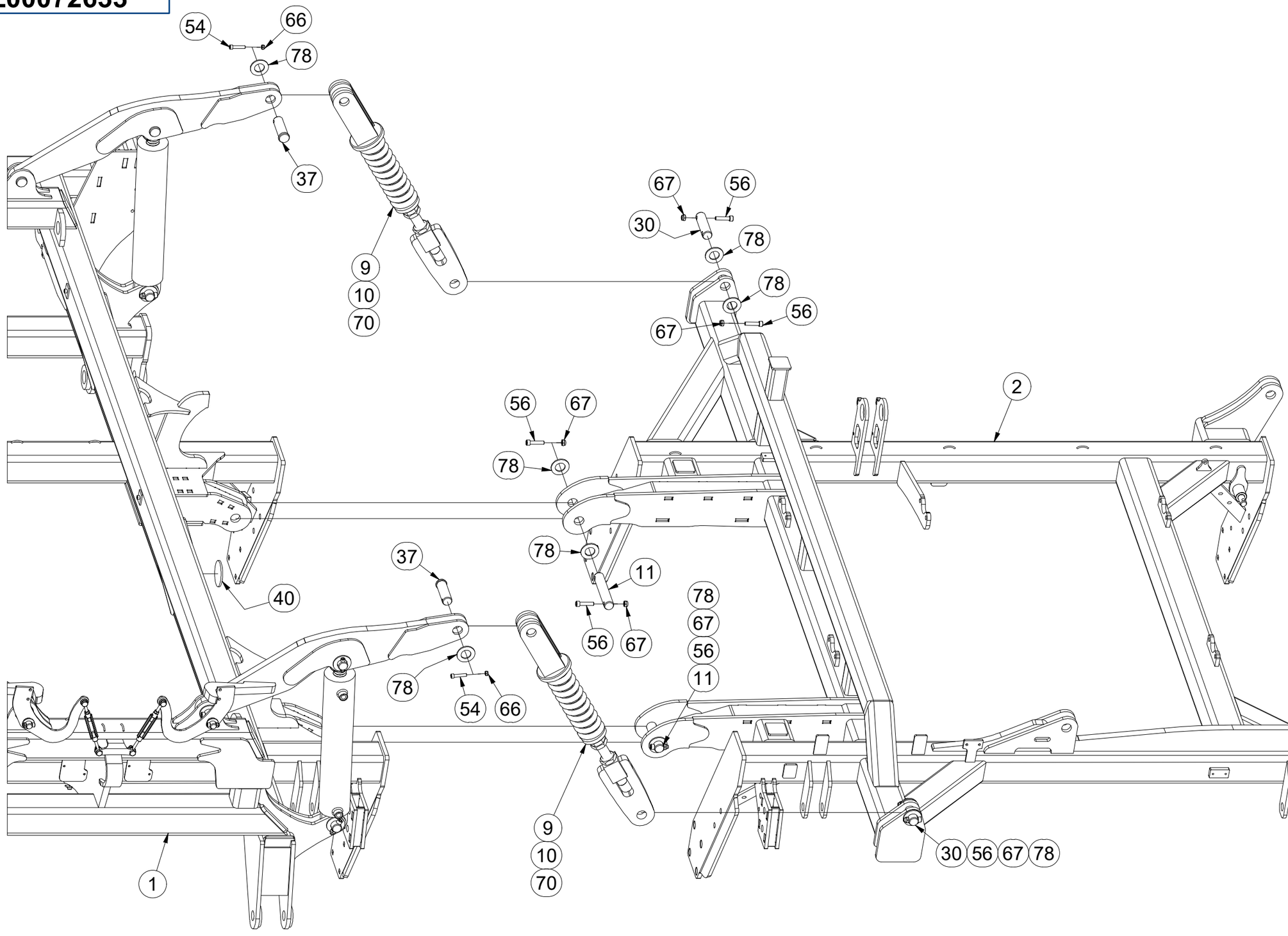

Pos.	Part Number	Pcs.
1	VZ00072634	1
2	VZ00039946	1
9	4005363	4
10	4021664	4
11	4007641	4
30	4007584	6
37	VZ00013651	4
40	m02579	2
54	m13894	12
56	m14143	54
66	m04503	27
67	m03775	60
70	m04043	4
78	m14029	66

CZ ZÁKLAD STROJE

D UNTERBAU DER MASCHINE

F BÂTI DE LA MACHINE

GB FOOTING OF THE MACHINE

RU ОСНОВАНИЕ МАШИНЫ

PL PODSTAWA MASZYNY

VZ00072633

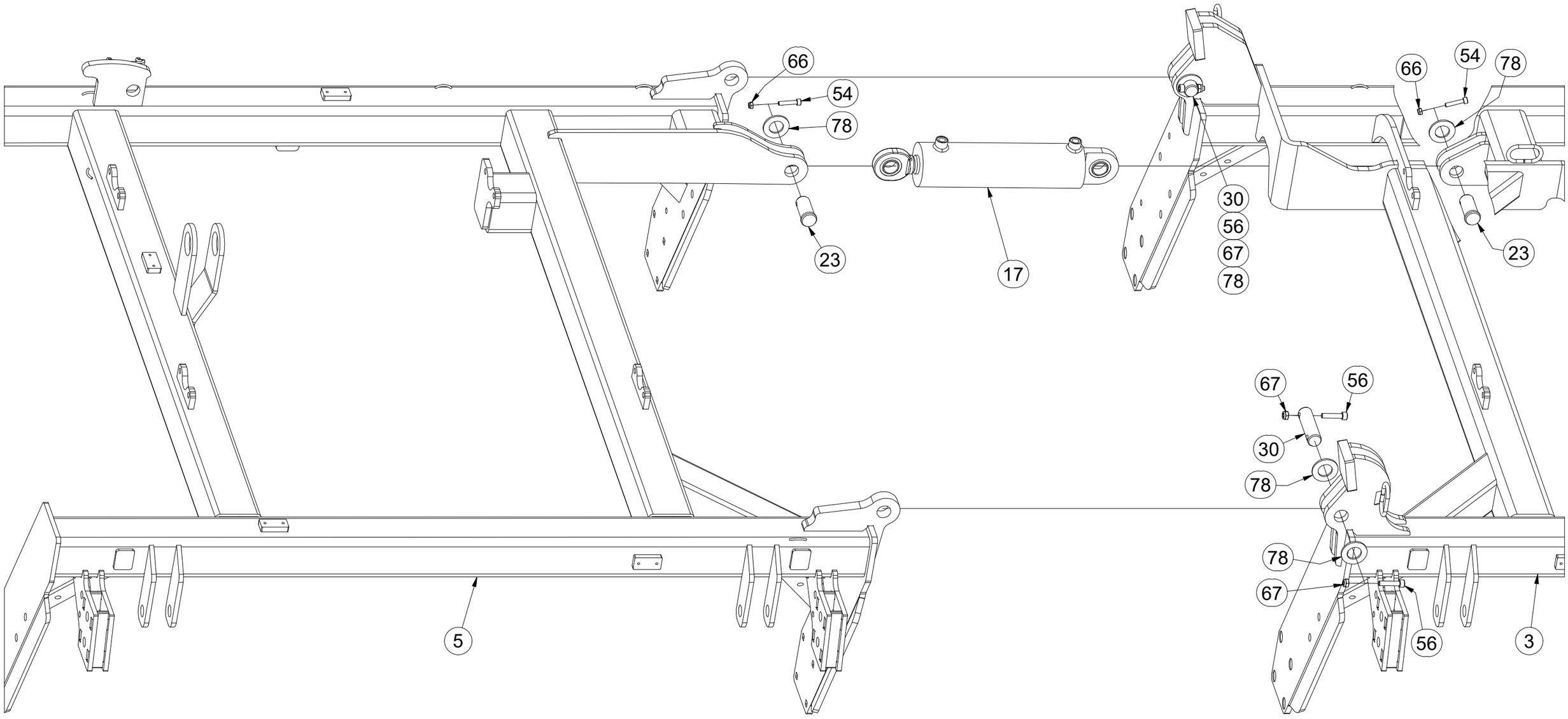

Pos.	Part Number	Pcs.	Pos.	Part Number	Pcs.
3	VZ00038996	1	54	m13894	12
5	2001102	1	56	m14143	54
17	m25173	3	66	m04503	27
23	4025823	8	67	m03775	60
30	4007584	6	78	m14029	66

CZ ZÁKLAD STROJE

D UNTERBAU DER MASCHINE

F BÂTI DE LA MACHINE

GB FOOTING OF THE MACHINE

RU ОСНОВАНИЕ МАШИНЫ

PL PODSTAWA MASZYNY

VZ00072633

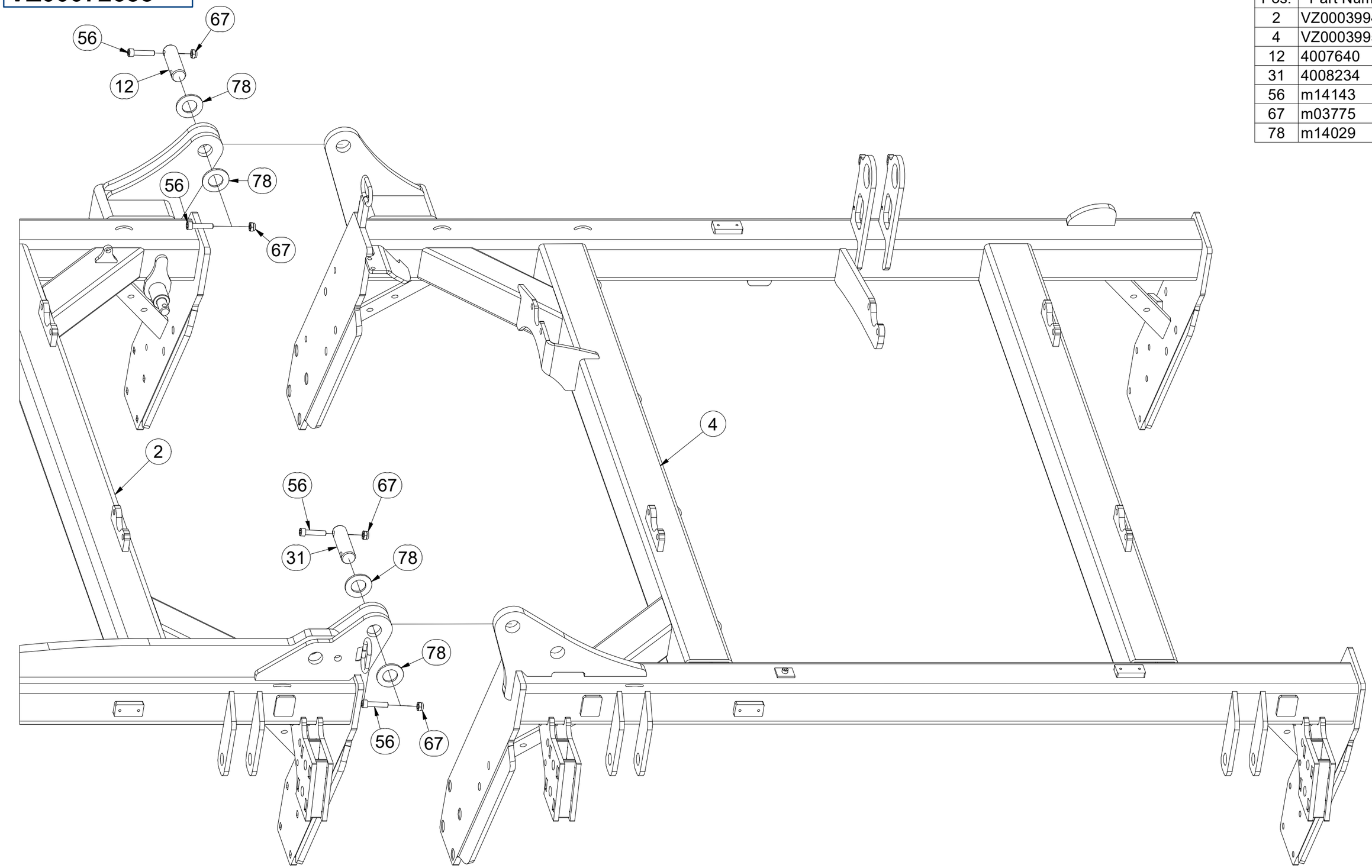

Pos.	Part Number	Pcs.
2	VZ00039946	1
4	VZ00039953	1
12	4007640	1
31	4008234	10
56	m14143	54
67	m03775	60
78	m14029	66

CZ ZÁKLAD STROJE

D UNTERBAU DER MASCHINE

F BÂTI DE LA MACHINE

GB FOOTING OF THE MACHINE

RU ОСНОВАНИЕ МАШИНЫ

PL PODSTAWA MASZYNY

VZ00072633

1.

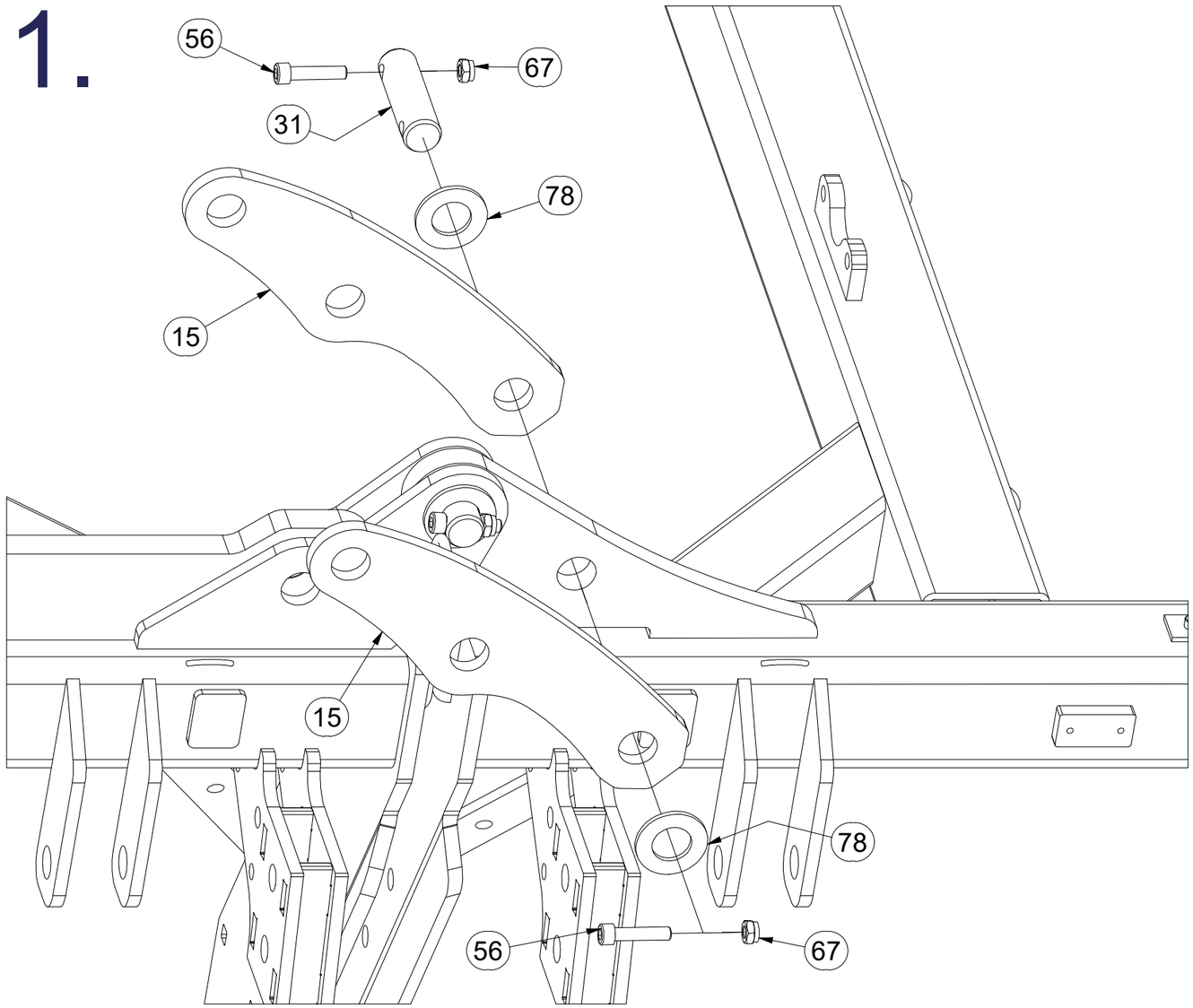

2.

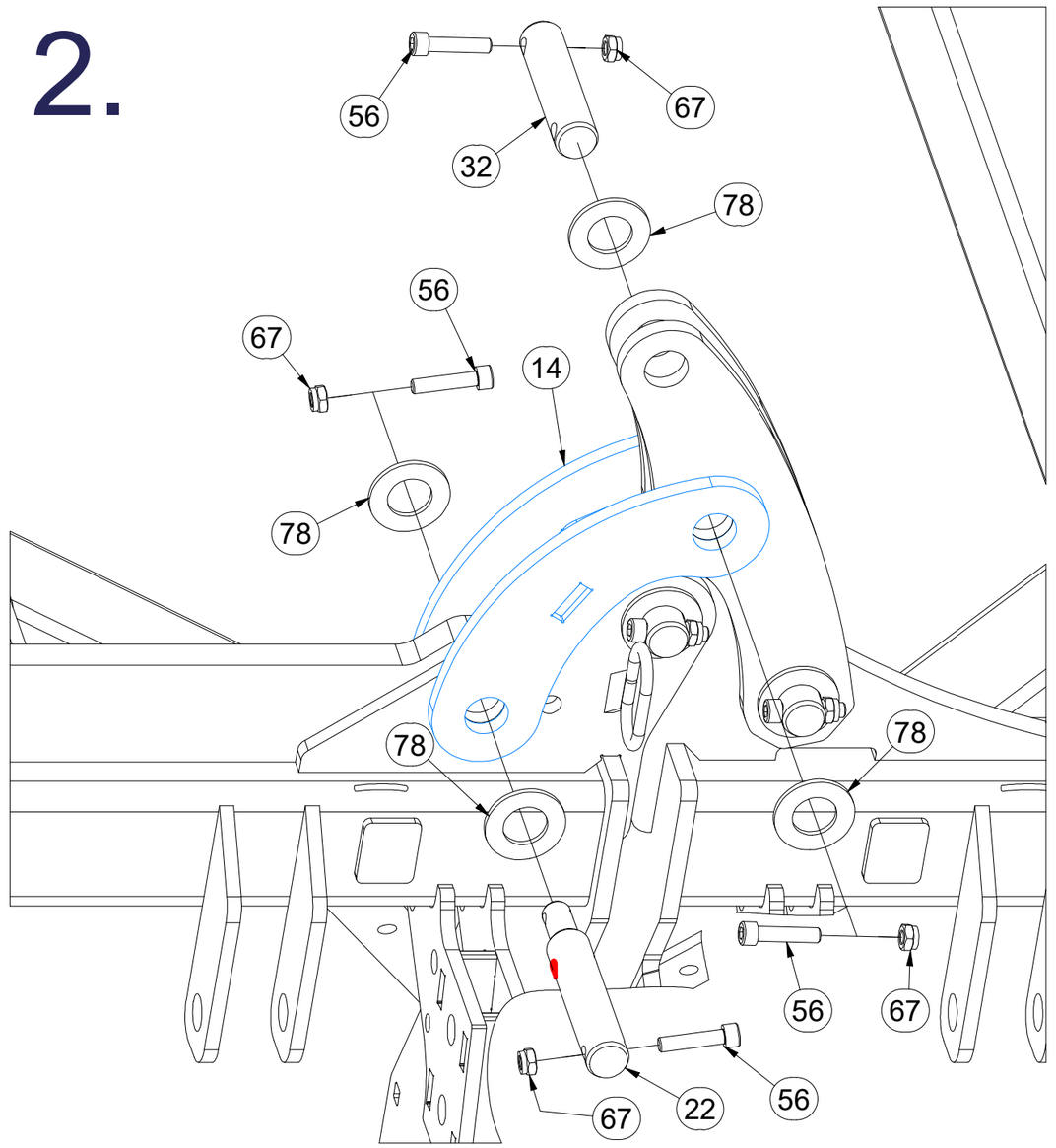

Pos.	Part Number	Pcs.
14	3003057	1
15	VZ00078220	2
22	VZ00023134	1
31	4008234	10
32	4011761	3
56	m14143	54
67	m03775	60
78	m14029	66

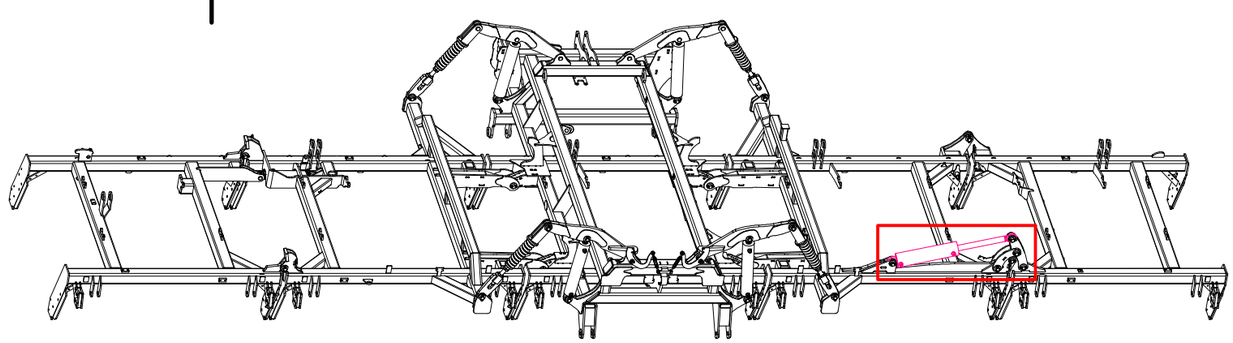

CZ ZÁKLAD STROJE

D UNTERBAU DER MASCHINE

F BÂTI DE LA MACHINE

GB FOOTING OF THE MACHINE

RU ОСНОВАНИЕ МАШИНЫ

PL PODSTAWA MASZYNY

VZ00072633

3.

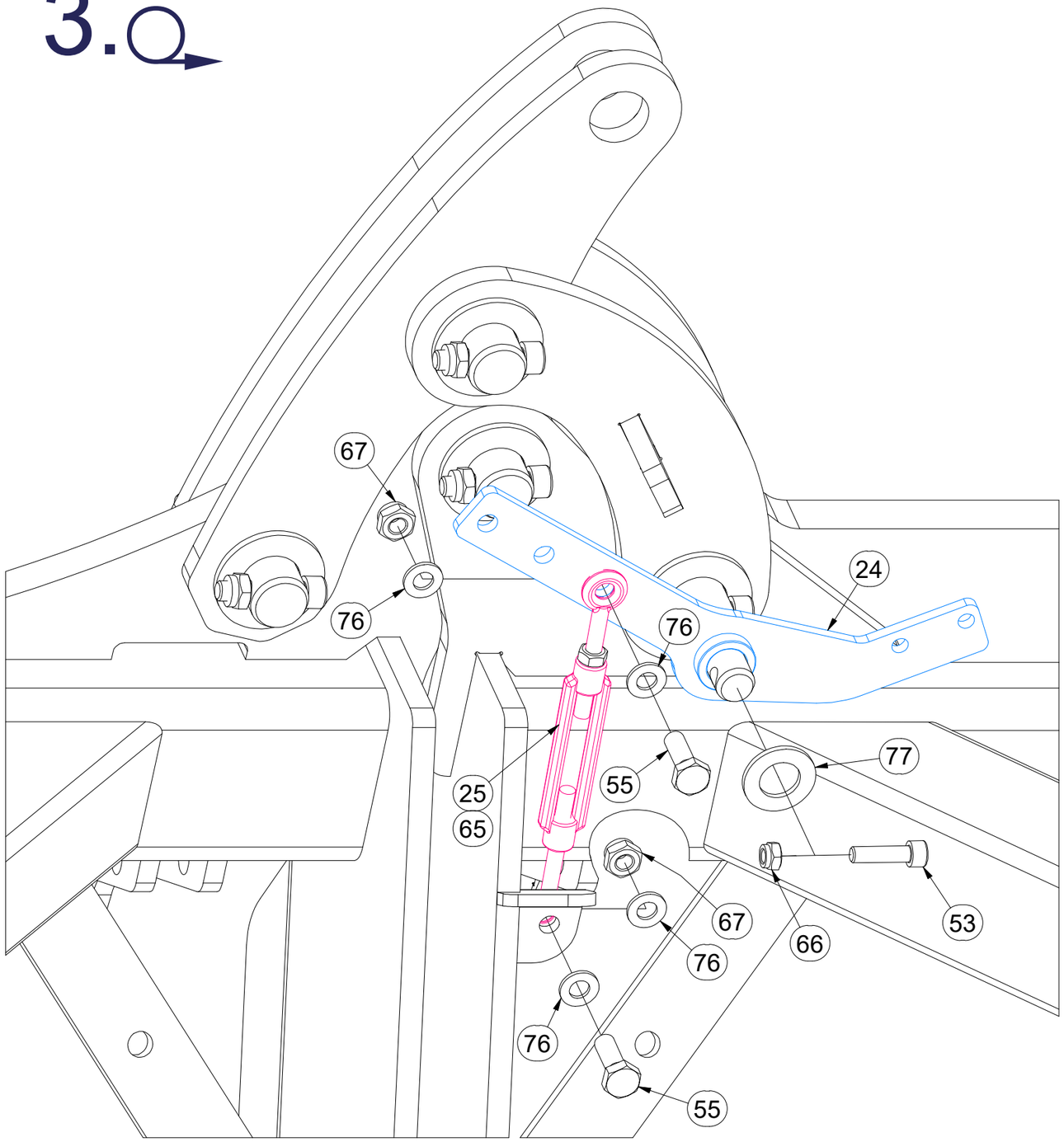

Pos.	Part Number	Pcs.
24	VZ00030750	1
25	m09964	3
53	m09870	3
55	m04612	6
65	m01296	3
66	m04503	27
67	m03775	60
76	m01209	10
77	m14030	3

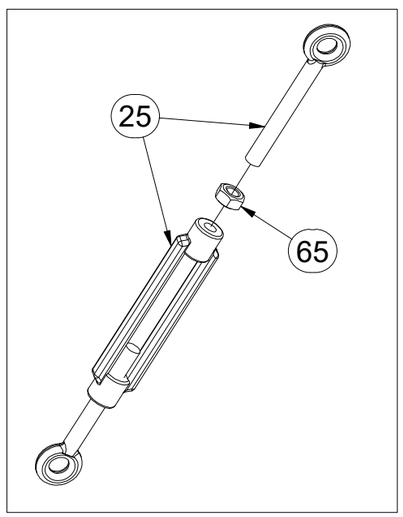

CZ ZÁKLAD STROJE

D UNTERBAU DER MASCHINE

F BÂTI DE LA MACHINE

GB FOOTING OF THE MACHINE

RU ОСНОВАНИЕ МАШИНЫ

PL PODSTAWA MASZYNY

VZ00072633

Pos.	Part Number	Pcs.
16	m28130	1
31	4008234	10
56	m14143	54
67	m03775	60
78	m14029	66

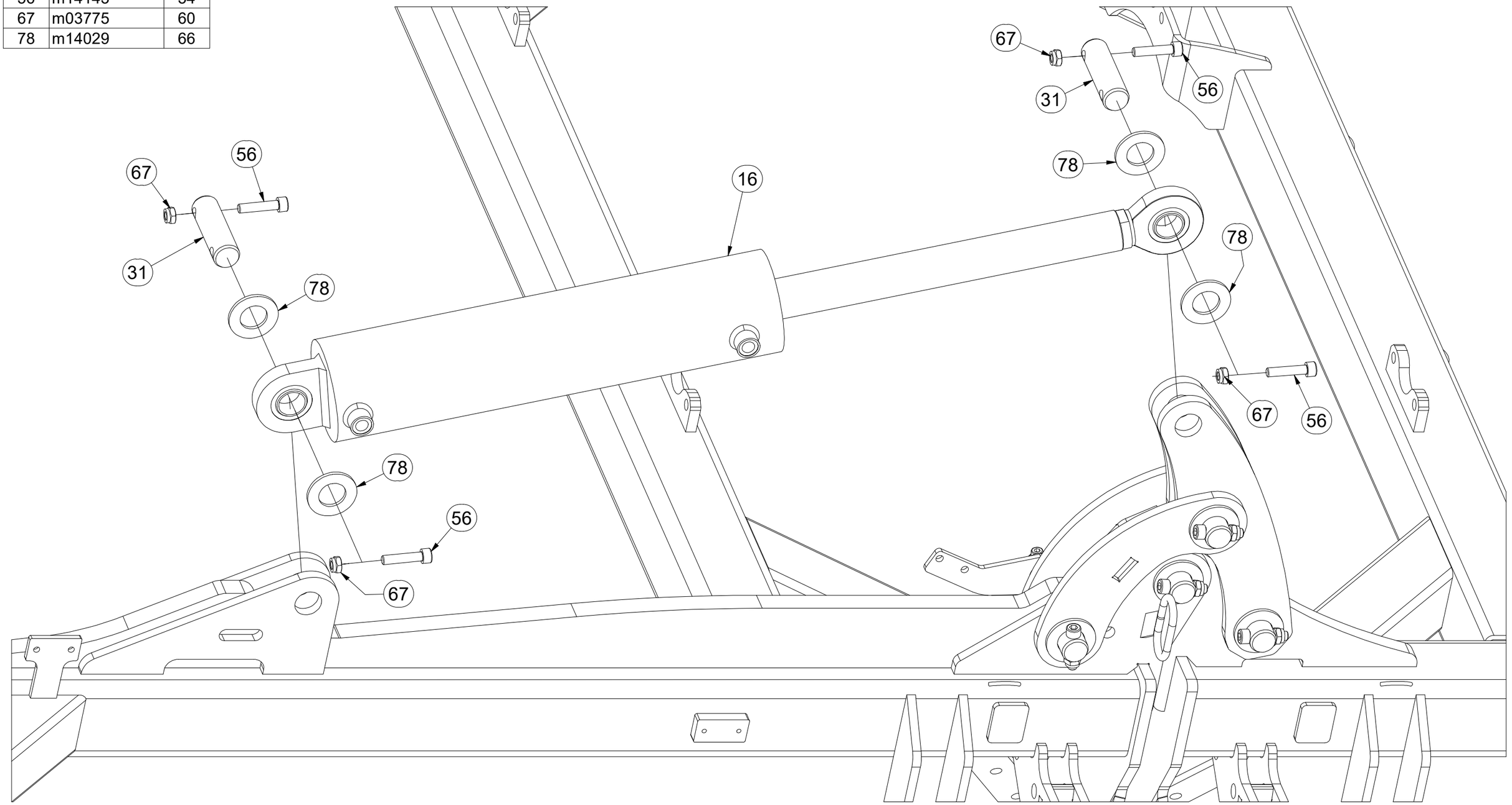

CZ ZÁKLAD STROJE

D UNTERBAU DER MASCHINE

F BÂTI DE LA MACHINE

GB FOOTING OF THE MACHINE

RU ОСНОВАНИЕ МАШИНЫ

PL PODSTAWA MASZYNY

VZ00072633

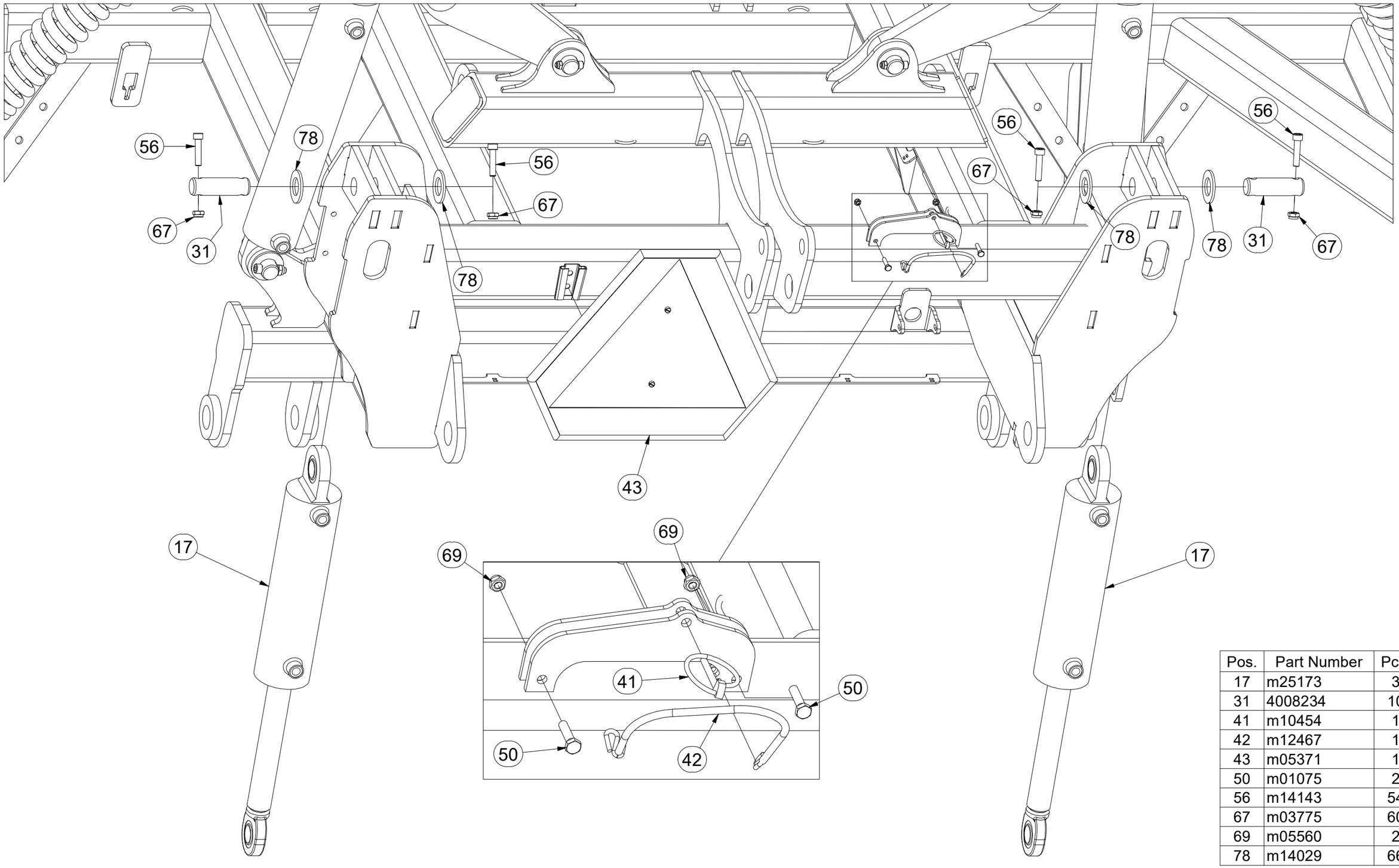

Pos.	Part Number	Pcs.
17	m25173	3
31	4008234	10
41	m10454	1
42	m12467	1
43	m05371	1
50	m01075	2
56	m14143	54
67	m03775	60
69	m05560	2
78	m14029	66

CZ ZÁKLAD STROJE

D UNTERBAU DER MASCHINE

F BÂTI DE LA MACHINE

GB FOOTING OF THE MACHINE

RU ОСНОВАНИЕ МАШИНЫ

PL PODSTAWA MASZYNY

VZ00072633

Pos.	Part Number	Pcs.
27	4010309	2
28	m12572	2
29	m16186	2
51	m01089	8
52	m07788	4
66	m04503	27
75	m01203	12

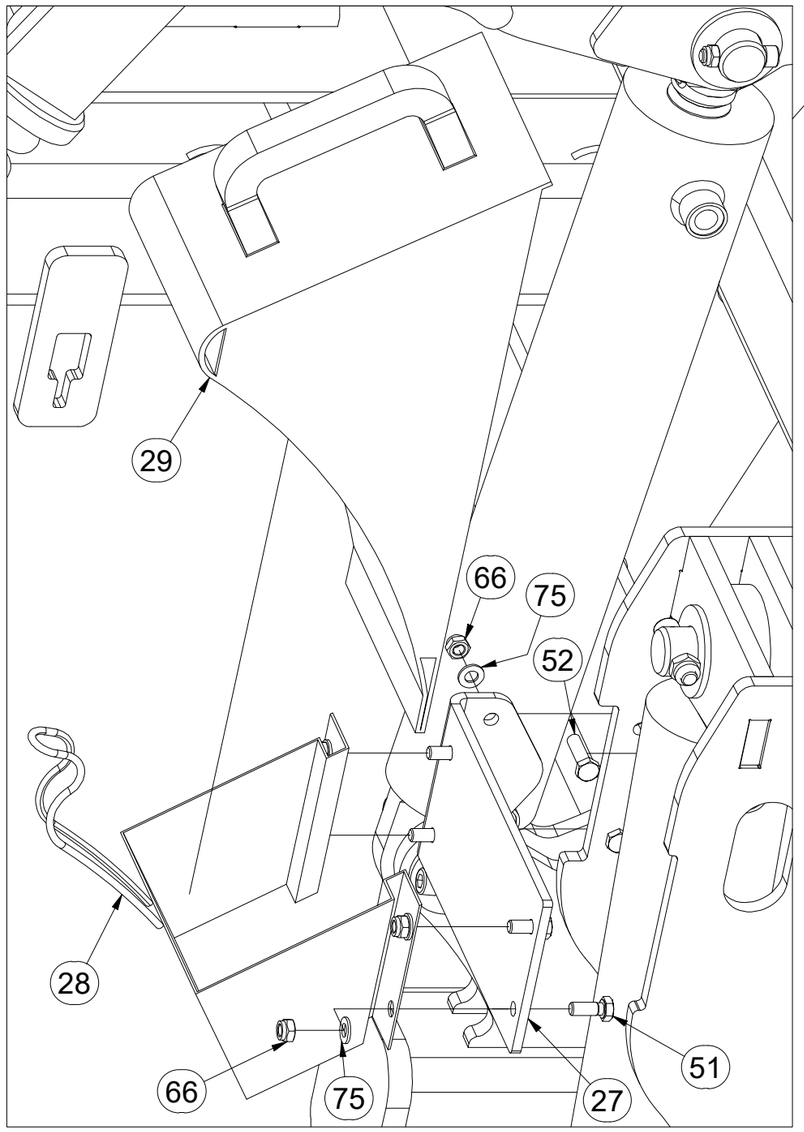

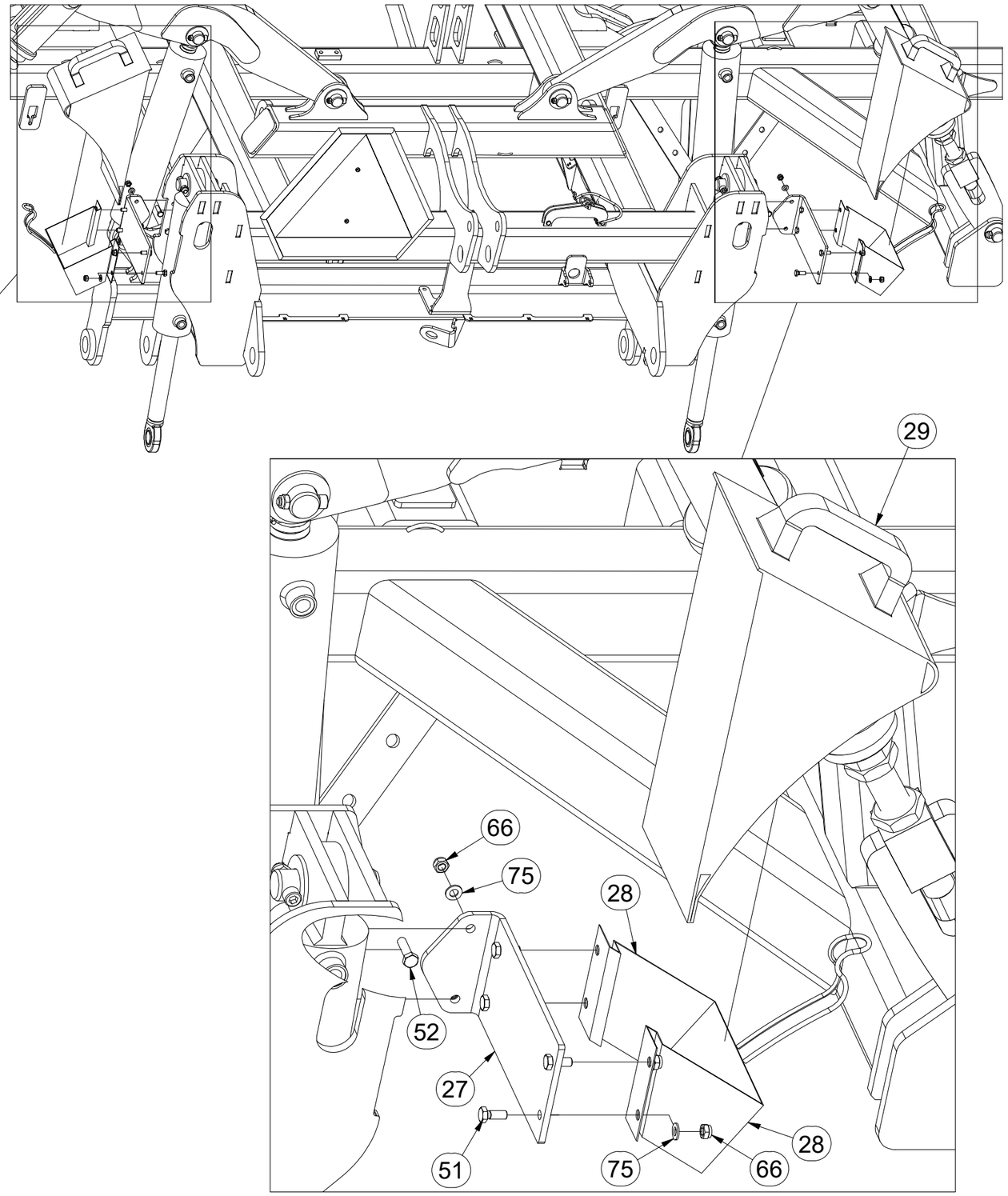

CZ ZÁKLAD STROJE

D UNTERBAU DER MASCHINE

F BÂTI DE LA MACHINE

GB FOOTING OF THE MACHINE

RU ОСНОВАНИЕ МАШИНЫ

PL PODSTAWA MASZYNY

VZ00072633

Pos.	Part Number	Pcs.
20	VZ00067667	2
32	4011761	3
33	4023085	2
34	4023535	2
56	m14143	54
57	m14008	4
67	m03775	60
68	m04301	4
78	m14029	66
79	4013139	4

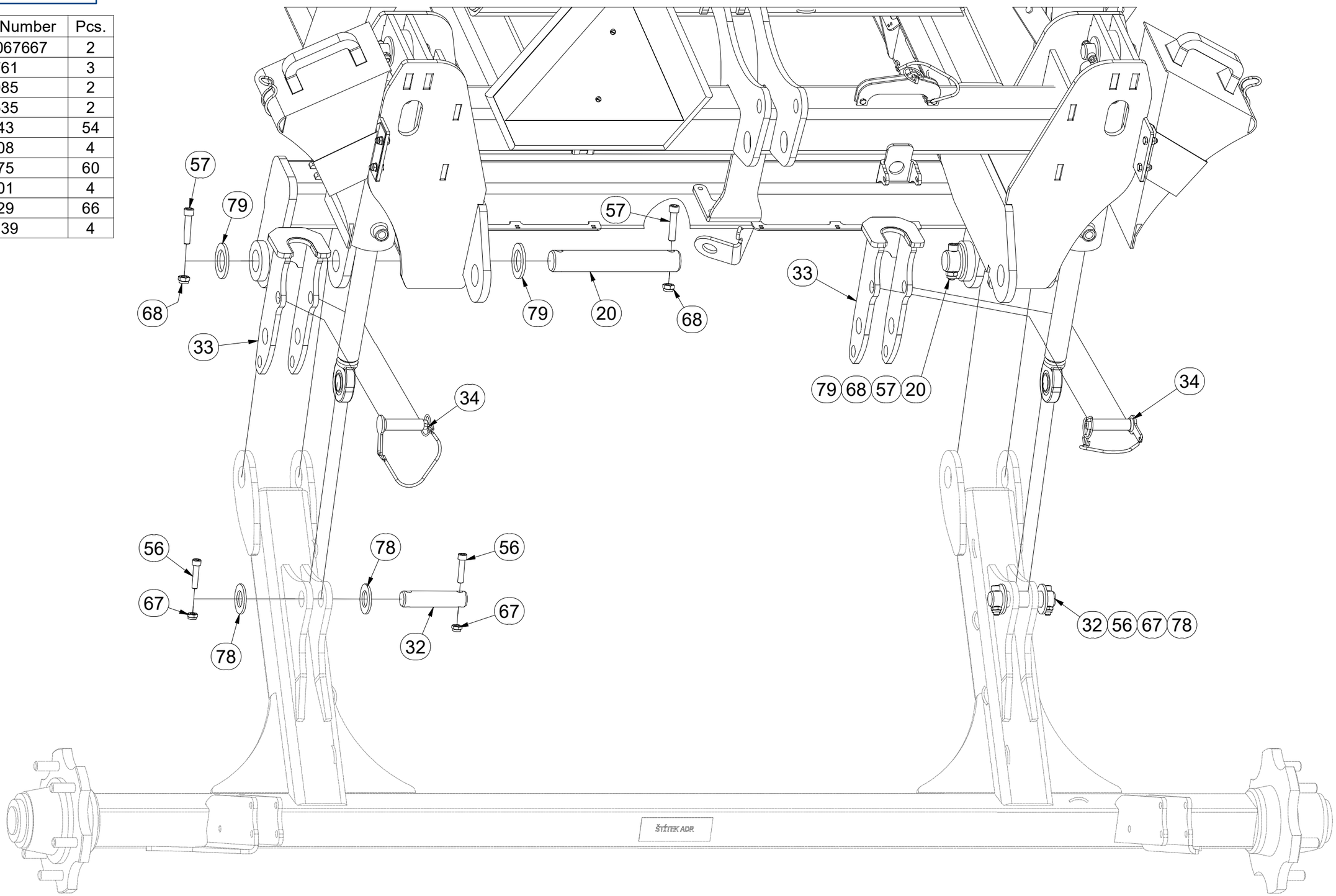

CZ ZÁKLAD STROJE

D UNTERBAU DER MASCHINE

F BÂTI DE LA MACHINE

GB FOOTING OF THE MACHINE

RU ОСНОВАНИЕ МАШИНЫ

PL PODSTAWA MASZYNY

VZ00072633

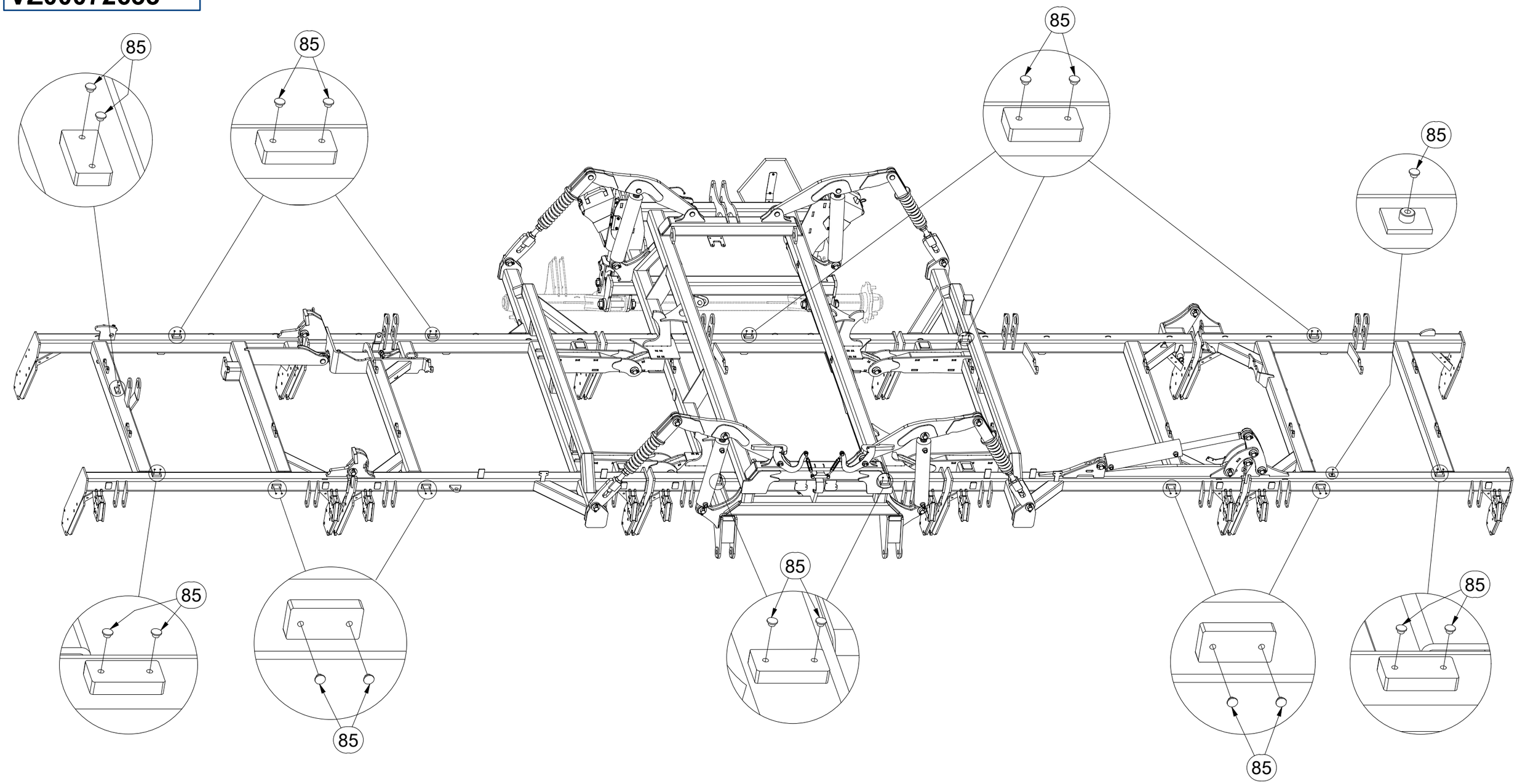

Pos.	Part Number	Pcs.
85	m11099	29

CZ ZÁKLAD STROJE

D UNTERBAU DER MASCHINE

F BÂTI DE LA MACHINE

GB FOOTING OF THE MACHINE

RU ОСНОВАНИЕ МАШИНЫ

PL PODSTAWA MASZYNY

VZ00072633

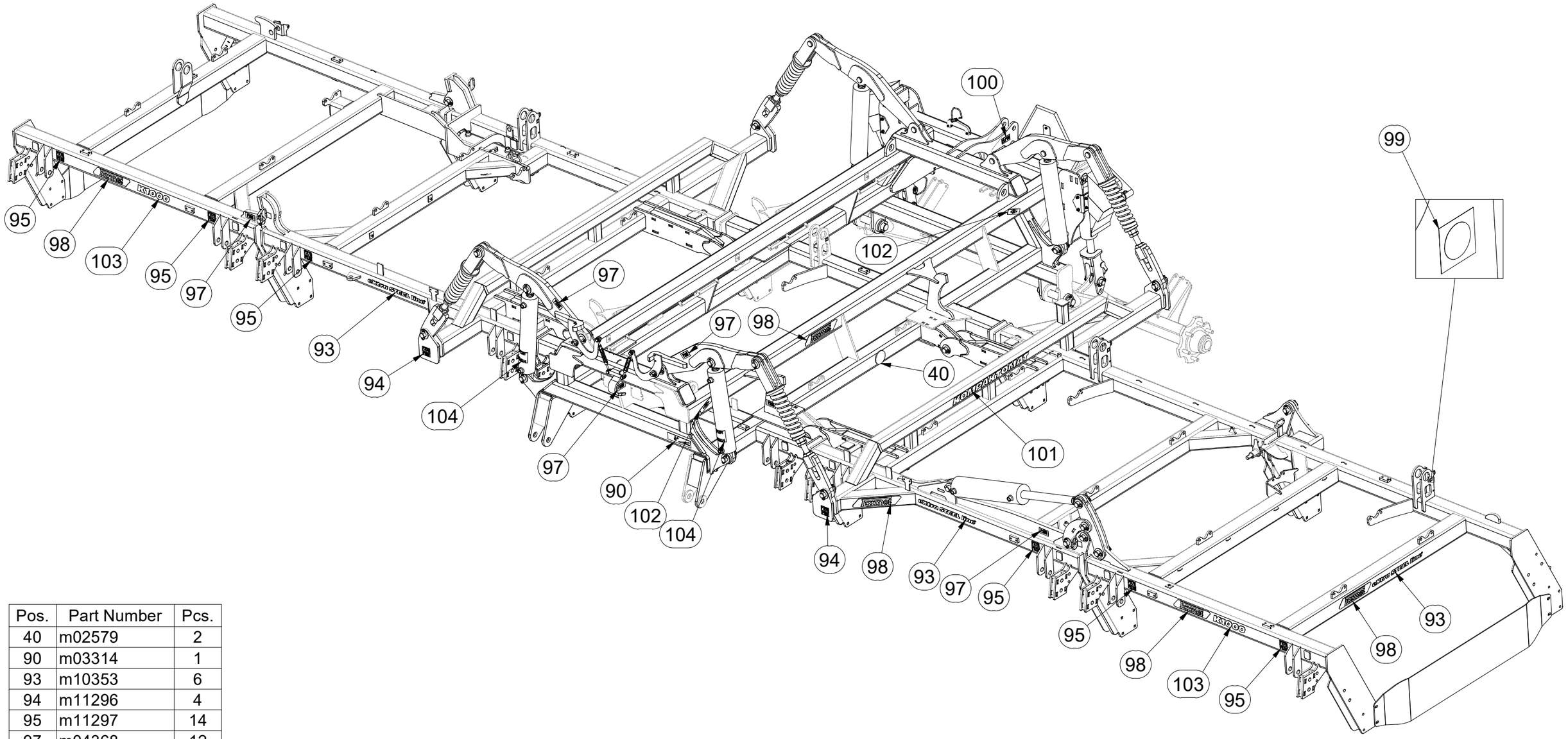

Pos.	Part Number	Pcs.
40	m02579	2
90	m03314	1
93	m10353	6
94	m11296	4
95	m11297	14
97	m04368	12
98	m13116	12
99	m03320	5
100	m04359	2
101	m07688	3
102	m03316	4
103	m10152	4
104	m11299	4

CZ ZÁKLAD STROJE

D UNTERBAU DER MASCHINE

F BÂTI DE LA MACHINE

GB FOOTING OF THE MACHINE

RU ОСНОВАНИЕ МАШИНЫ

PL PODSTAWA MASZYNY

VZ00072633

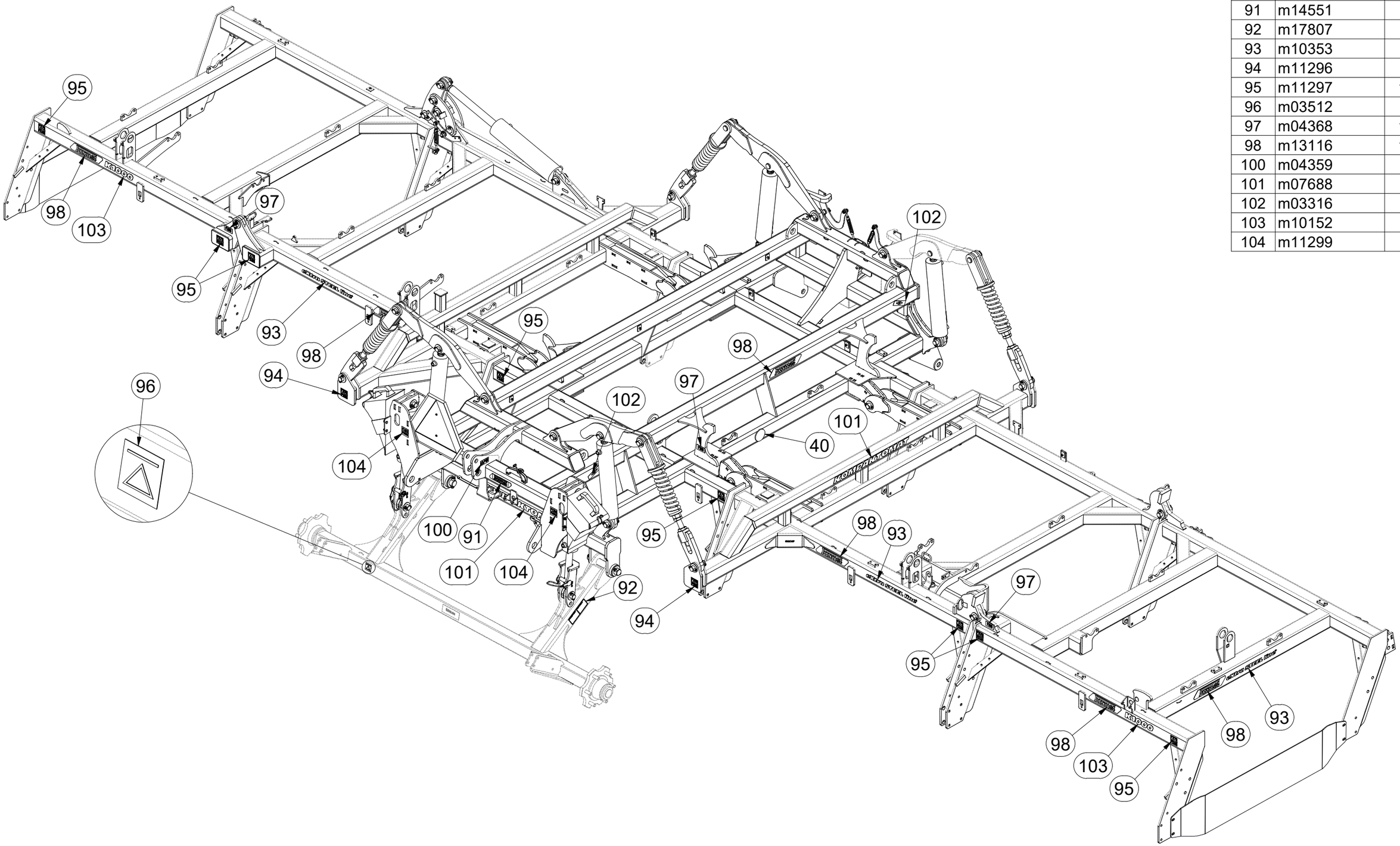

Pos.	Part Number	Pcs.
40	m02579	2
91	m14551	1
92	m17807	2
93	m10353	6
94	m11296	4
95	m11297	14
96	m03512	2
97	m04368	12
98	m13116	12
100	m04359	2
101	m07688	3
102	m03316	4
103	m10152	4
104	m11299	4

CZ TÁHLO SKLÁPĚNÍ

D ZUGSTANGE ZUR KIPPUNG

F TIGES DE L'ESSIEU

GB TILTING PULL ROD

RU ТЯГИ ТРАНСПОРТНОЙ ОСИ

PL SPRZĘGI OSI

4005363

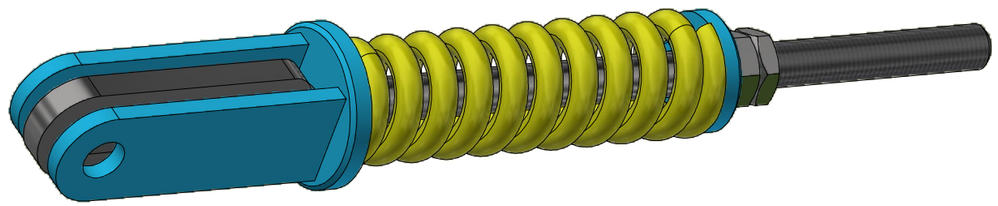

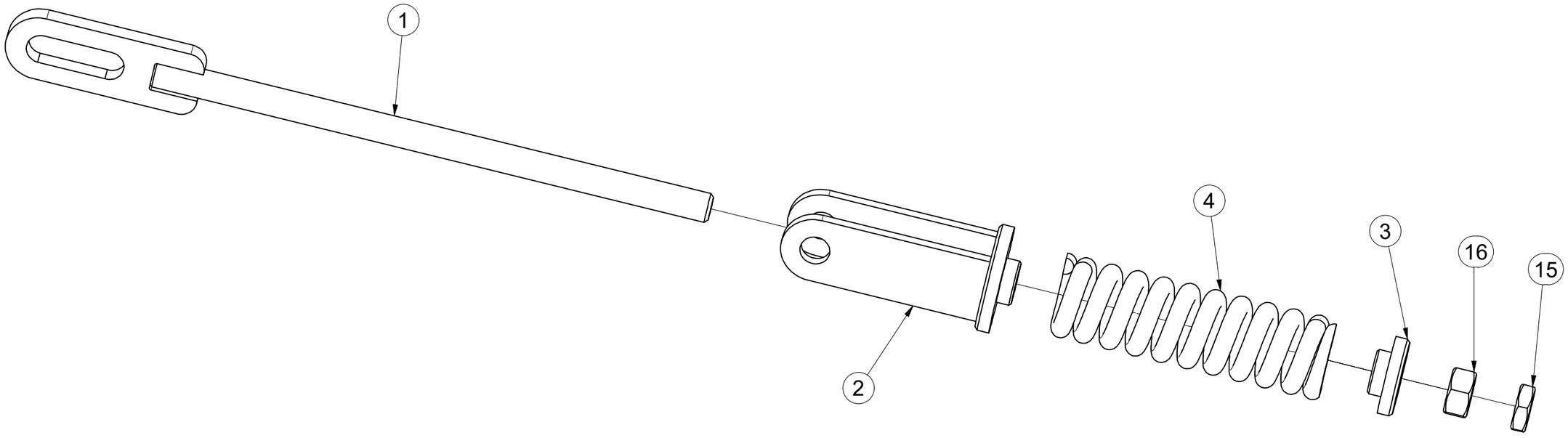

Pos.	Part Number	Pcs.
1	4005358	1
2	4005361	1
3	4000023	1
4	m06482	1
15	m04043	1
16	m01309	1

CZ SADA DORAZŮ

D ANSCHLAGSATZ

F KIT DE BUTÉES

GB SET OF BAR STOPS

RU КОМПЛЕКТ УПОРОВ

PL ZESTAW DOCISKÓW

4023085

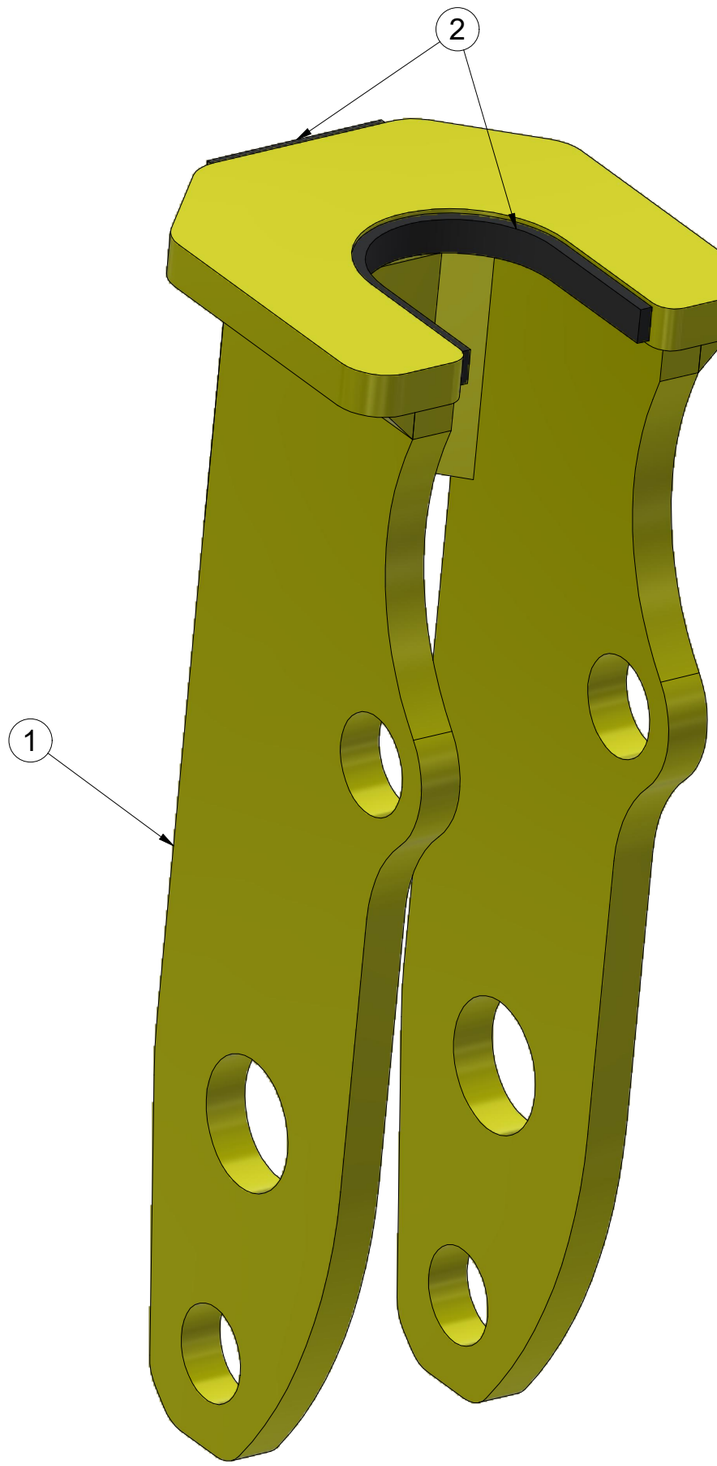

Pos.	Part Number	Pcs.
1	3011373	1
2	m09566	0,225

CZ HYDRAULIKA STROJE

D HYDRAULIK DER MASCHINE

F HYDRAULIQUE DE LA MACHINE

GB MACHINE HYDRAULICS

RU ГИДРАВЛИКА МАШИНЫ

PL HYDRAULIKA MASZYNY

VZ00069043

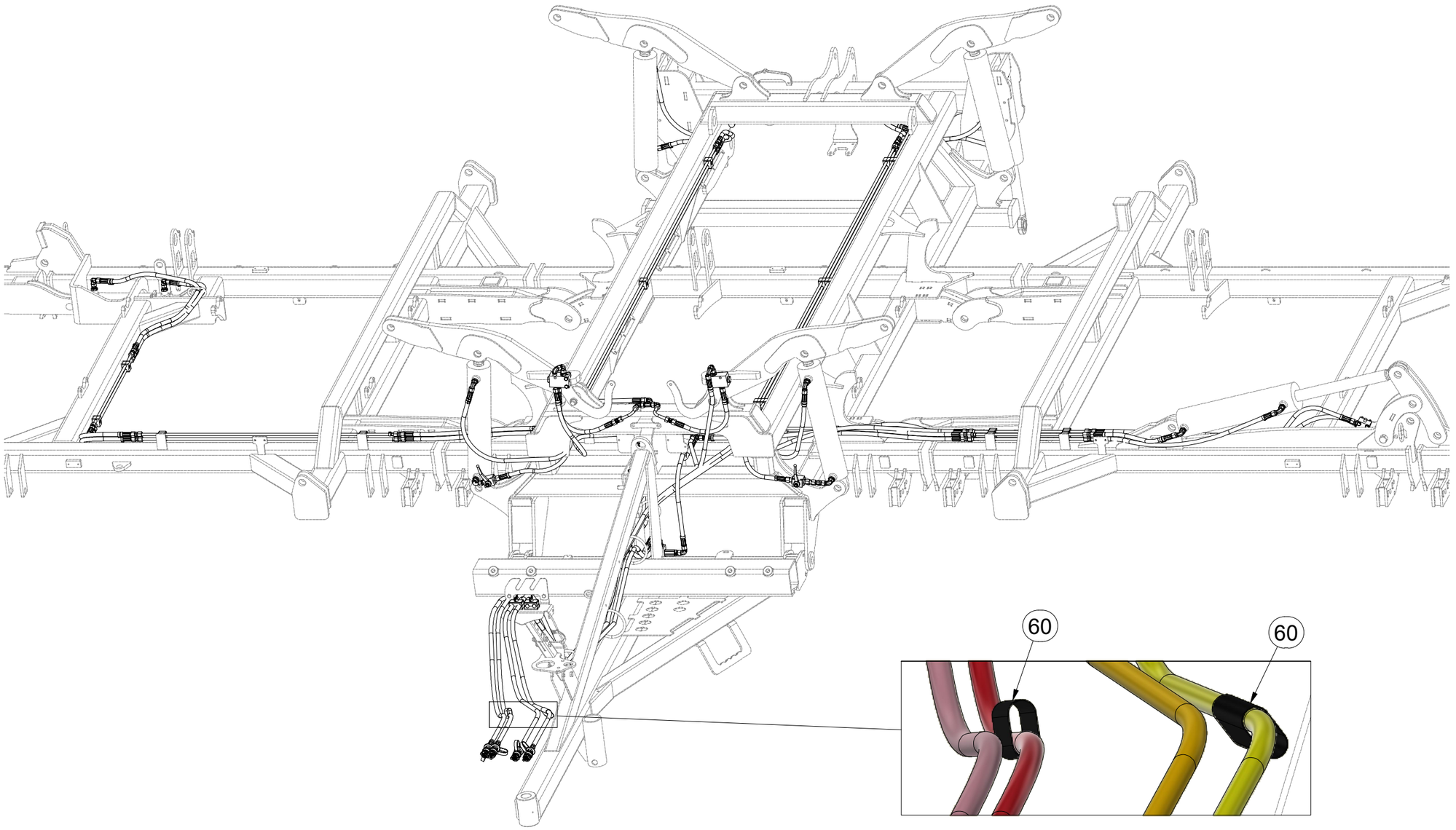

Pos.	Part Number	Pcs.
60	m11183	2

CZ HYDRAULIKA STROJE

D HYDRAULIK DER MASCHINE

F HYDRAULIQUE DE LA MACHINE

GB MACHINE HYDRAULICS

RU ГИДРАВЛИКА МАШИНЫ

PL HYDRAULIKA MASZYNY

VZ00069043

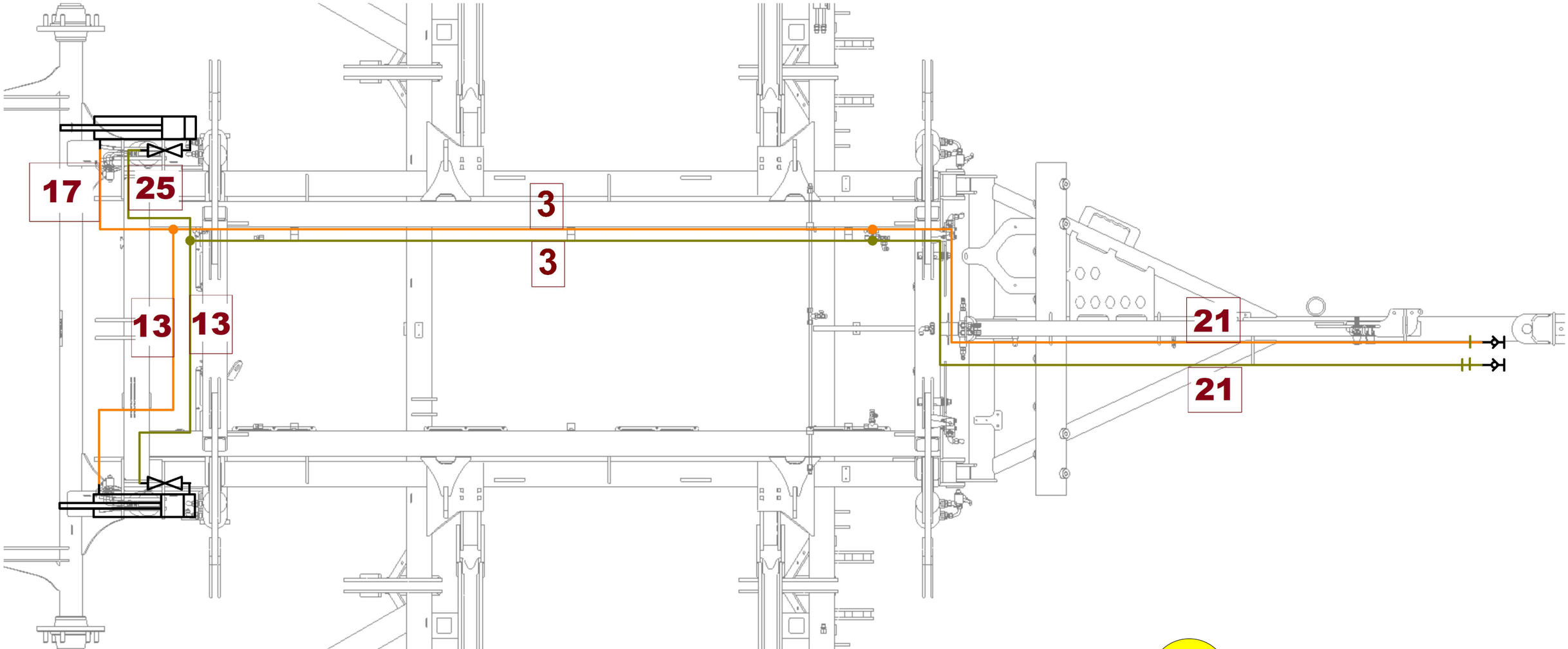

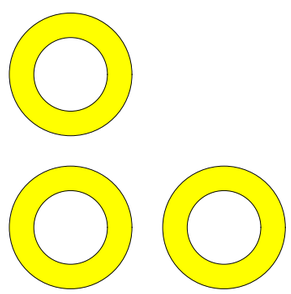

Pos.	Part Number	Pcs.
3	m10056	2
13	m03952	3
17	m09628	2
21	m17446	2
25	m04827	4

CZ HYDRAULIKA STROJE

D HYDRAULIK DER MASCHINE

F HYDRAULIQUE DE LA MACHINE

GB MACHINE HYDRAULICS

RU ГИДРАВЛИКА МАШИНЫ

PL HYDRAULIKA MASZYNY

VZ00069043

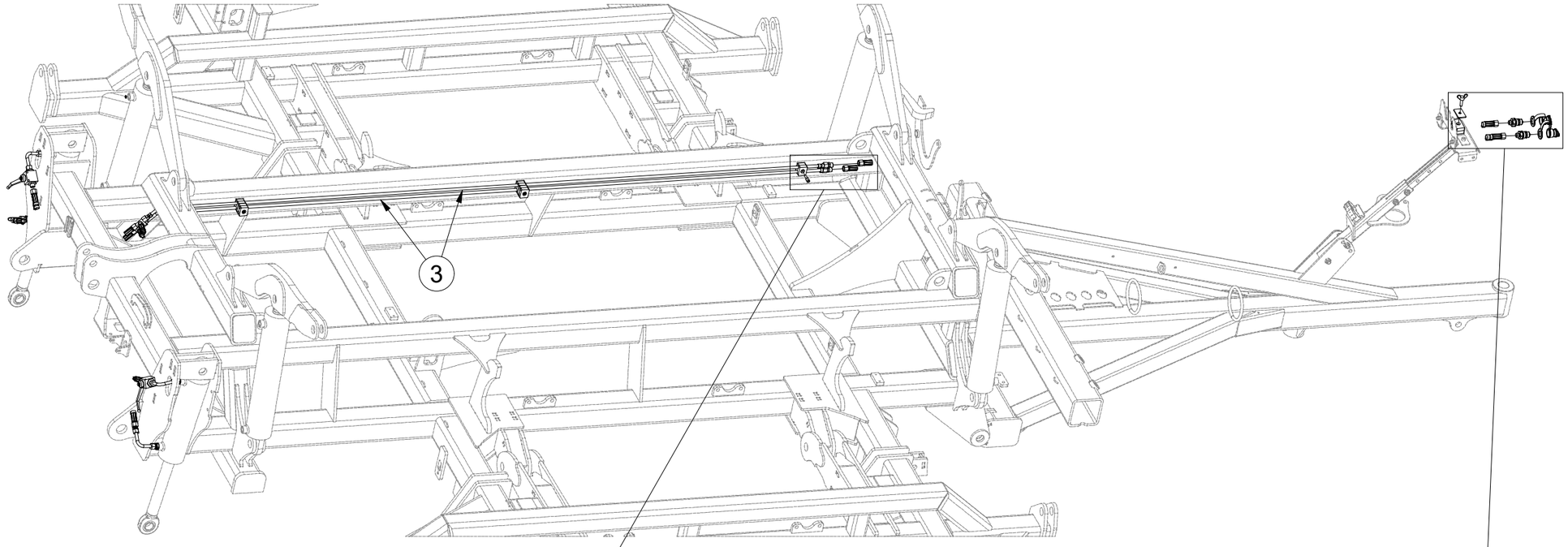

Pos.	Part Number	Pcs.
3	m10056	2
21	m17446	2
51	m03849	4
53	m04023	2
54	m05488	19
55	m04171	2
56	VZ00052739	2
62	m11289	18
73	m04346	14
74	m04021	5
76	m16354	2

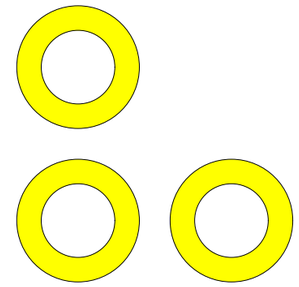

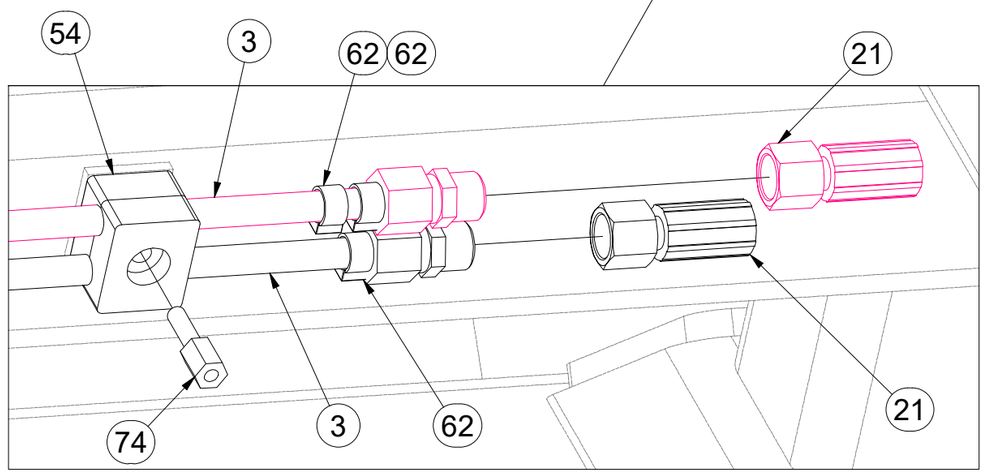

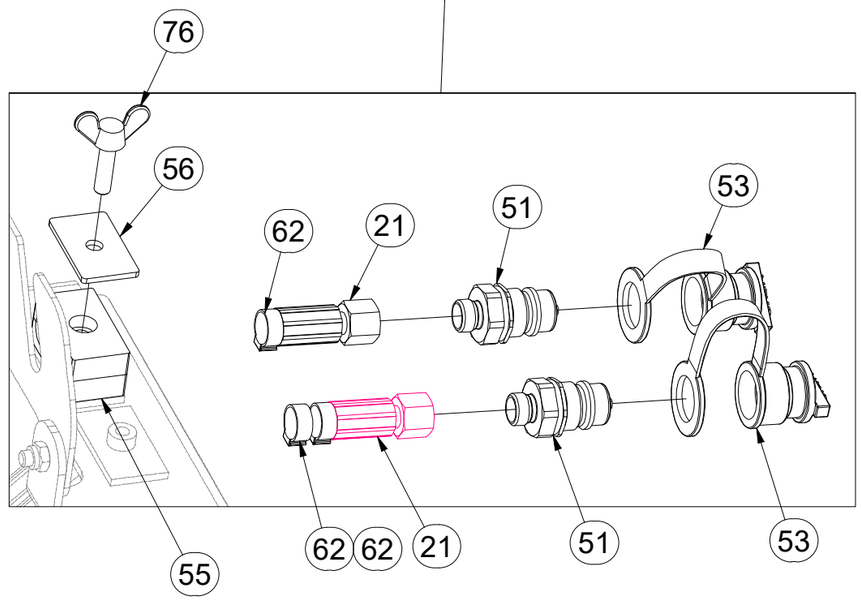

CZ HYDRAULIKA STROJE

D HYDRAULIK DER MASCHINE

F HYDRAULIQUE DE LA MACHINE

GB MACHINE HYDRAULICS

RU ГИДРАВЛИКА МАШИНЫ

PL HYDRAULIKA MASZYNY

VZ00069043

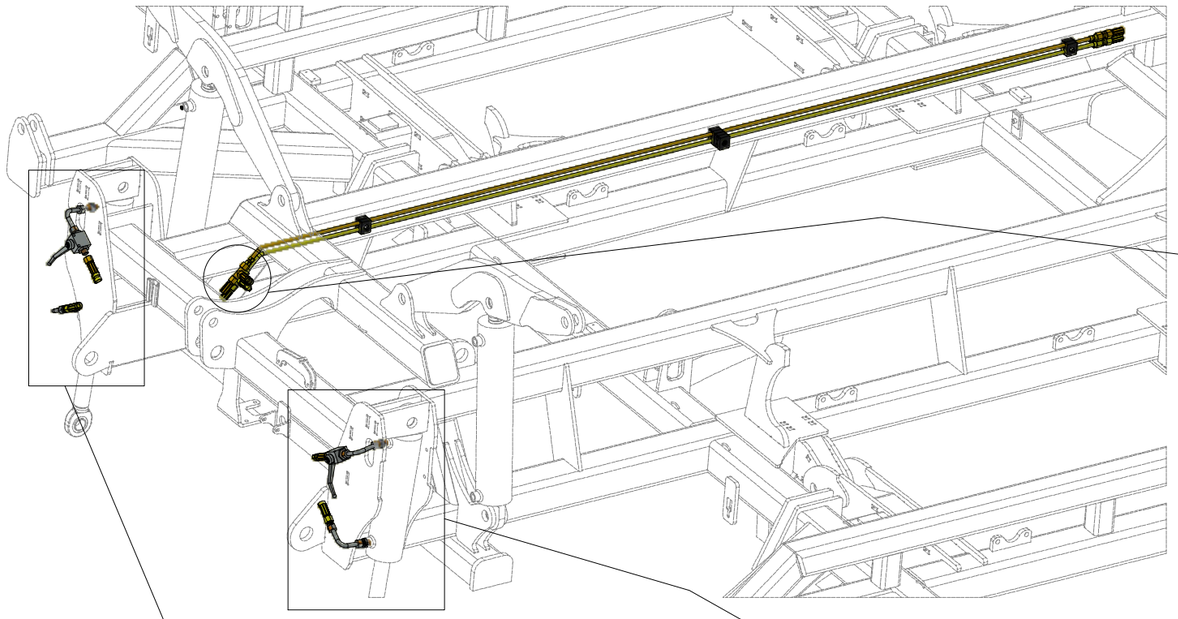

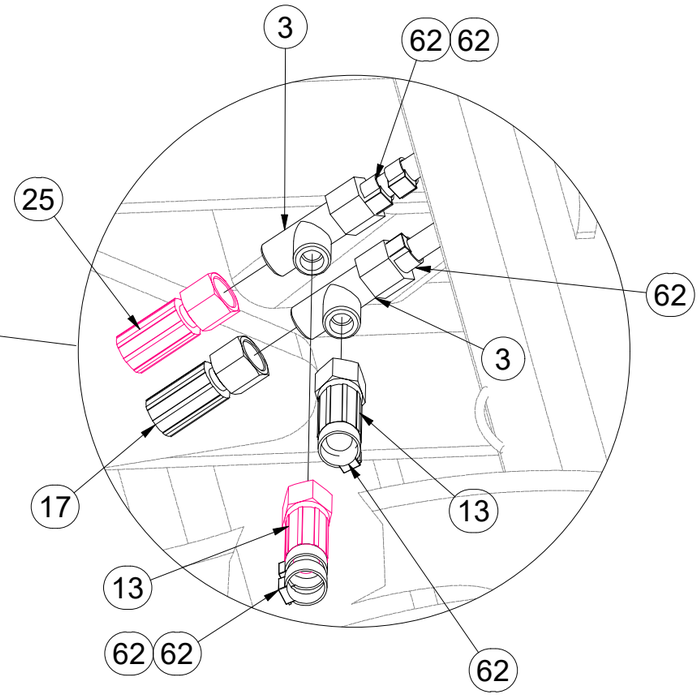

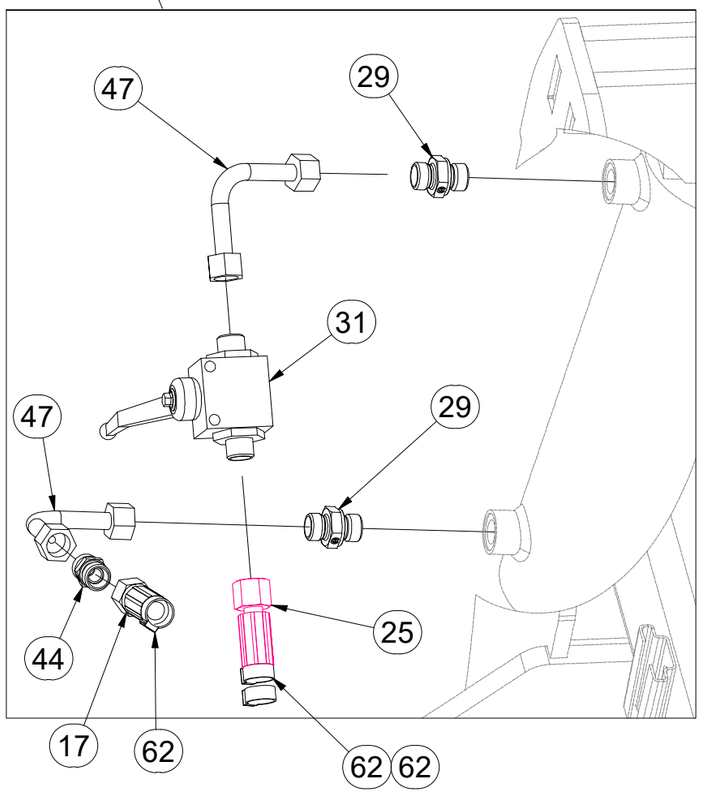

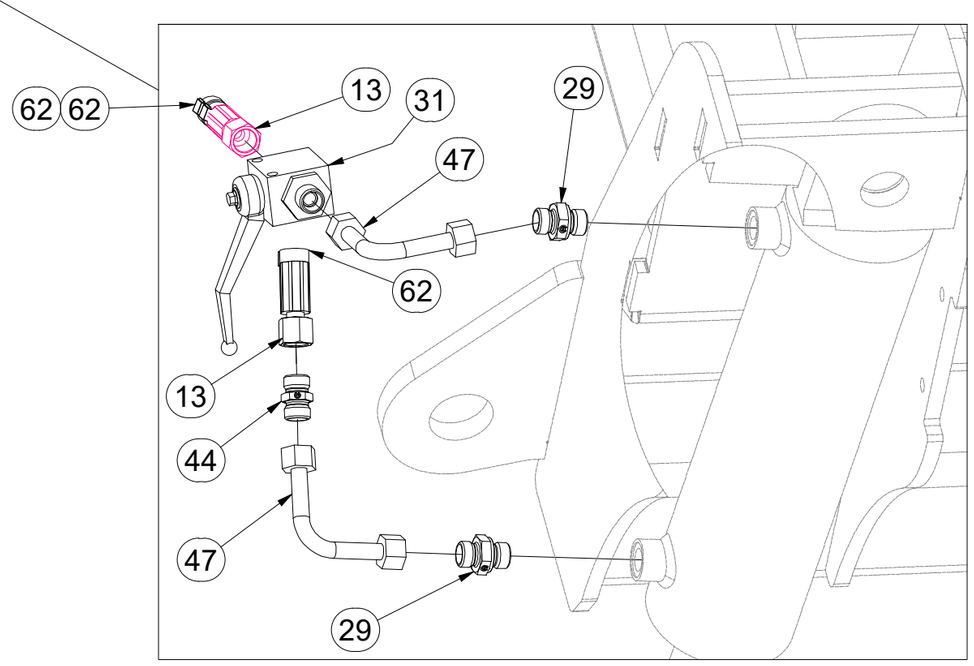

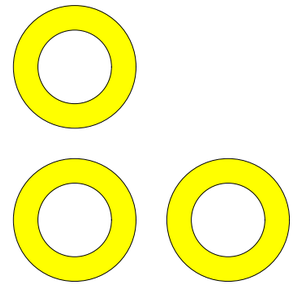

Pos.	Part Number	Pcs.
3	m10056	2
13	m03952	3
17	m09628	2
25	m04827	4
29	m07906	16
31	m04623	4
44	m03213	4
47	m10493	6
62	m11289	18

CZ HYDRAULIKA STROJE

D HYDRAULIK DER MASCHINE

F HYDRAULIQUE DE LA MACHINE

GB MACHINE HYDRAULICS

RU ГИДРАВЛИКА МАШИНЫ

PL HYDRAULIKA MASZYNY

VZ00069043

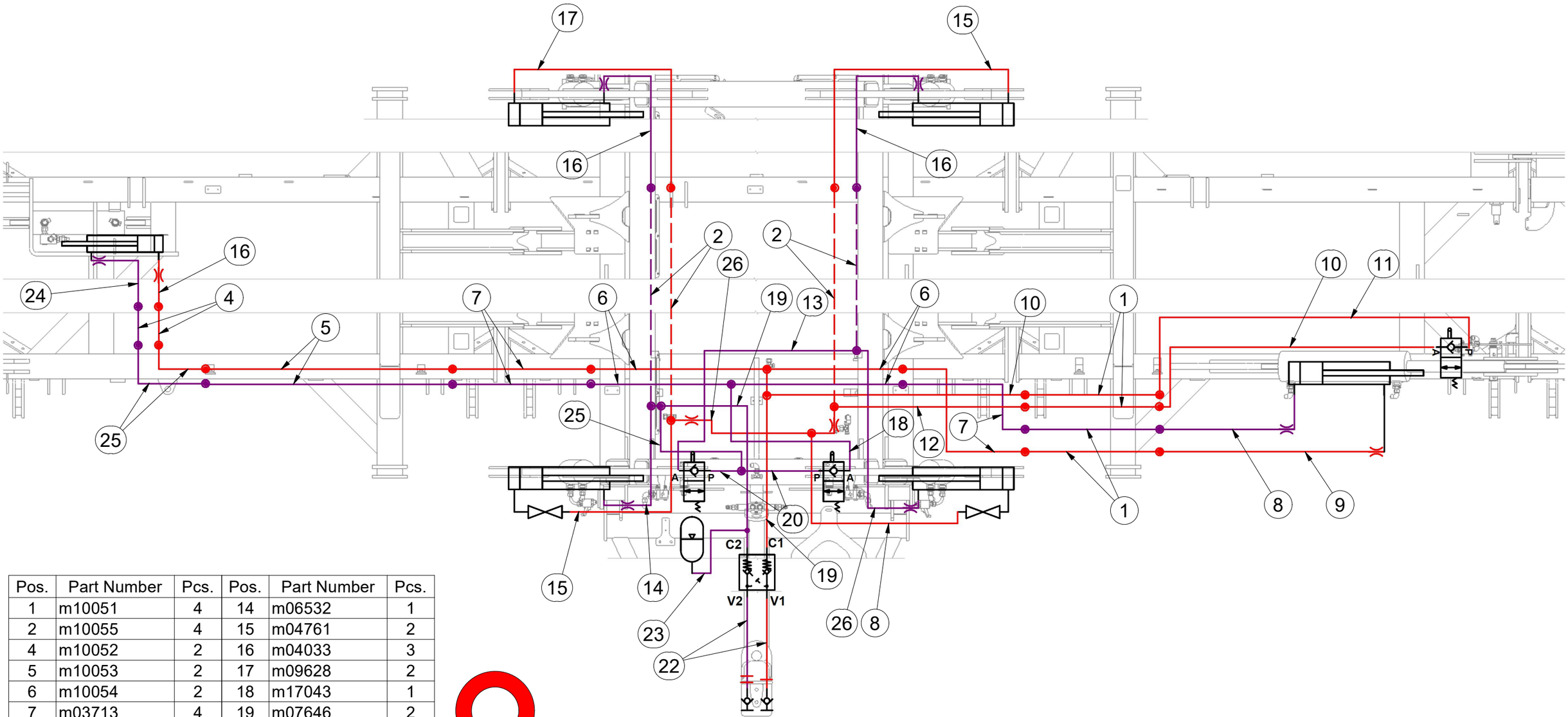

Pos.	Part Number	Pcs.	Pos.	Part Number	Pcs.
1	m10051	4	14	m06532	1
2	m10055	4	15	m04761	2
4	m10052	2	16	m04033	3
5	m10053	2	17	m09628	2
6	m10054	2	18	m17043	1
7	m03713	4	19	m07646	2
8	m11126	2	20	m09627	2
9	m07364	1	22	m18092	2
10	m05210	2	23	m11000	1
11	m07504	1	24	m17221	1
12	m03951	1	25	m04827	4
13	m03952	3	26	m07909	2

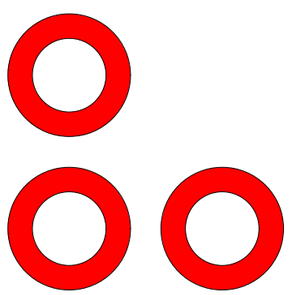

CZ HYDRAULIKA STROJE

D HYDRAULIK DER MASCHINE

F HYDRAULIQUE DE LA MACHINE

GB MACHINE HYDRAULICS

RU ГИДРАВЛИКА МАШИНЫ

PL HYDRAULIKA MASZYNY

VZ00069043

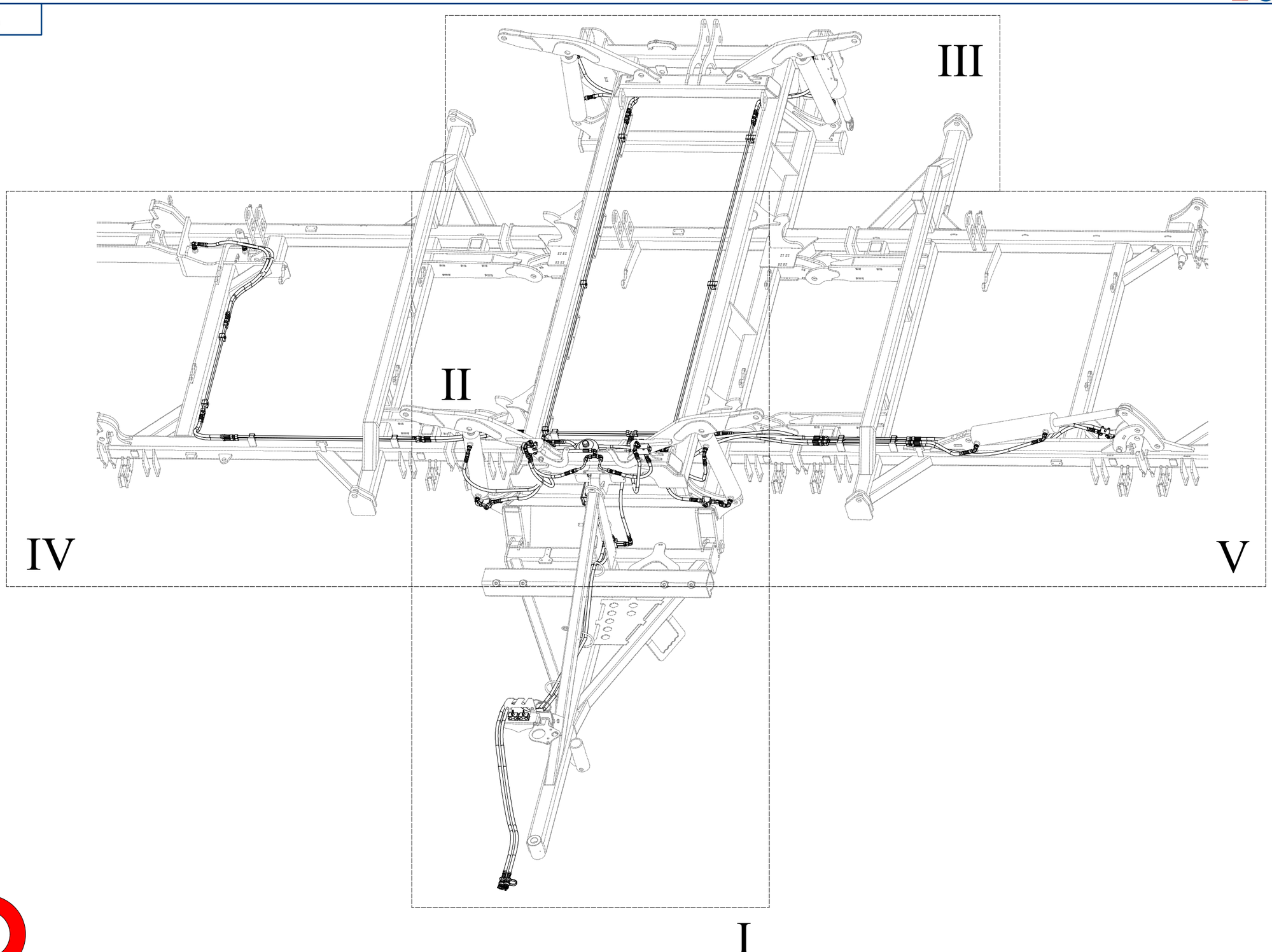

VZ00069043

II

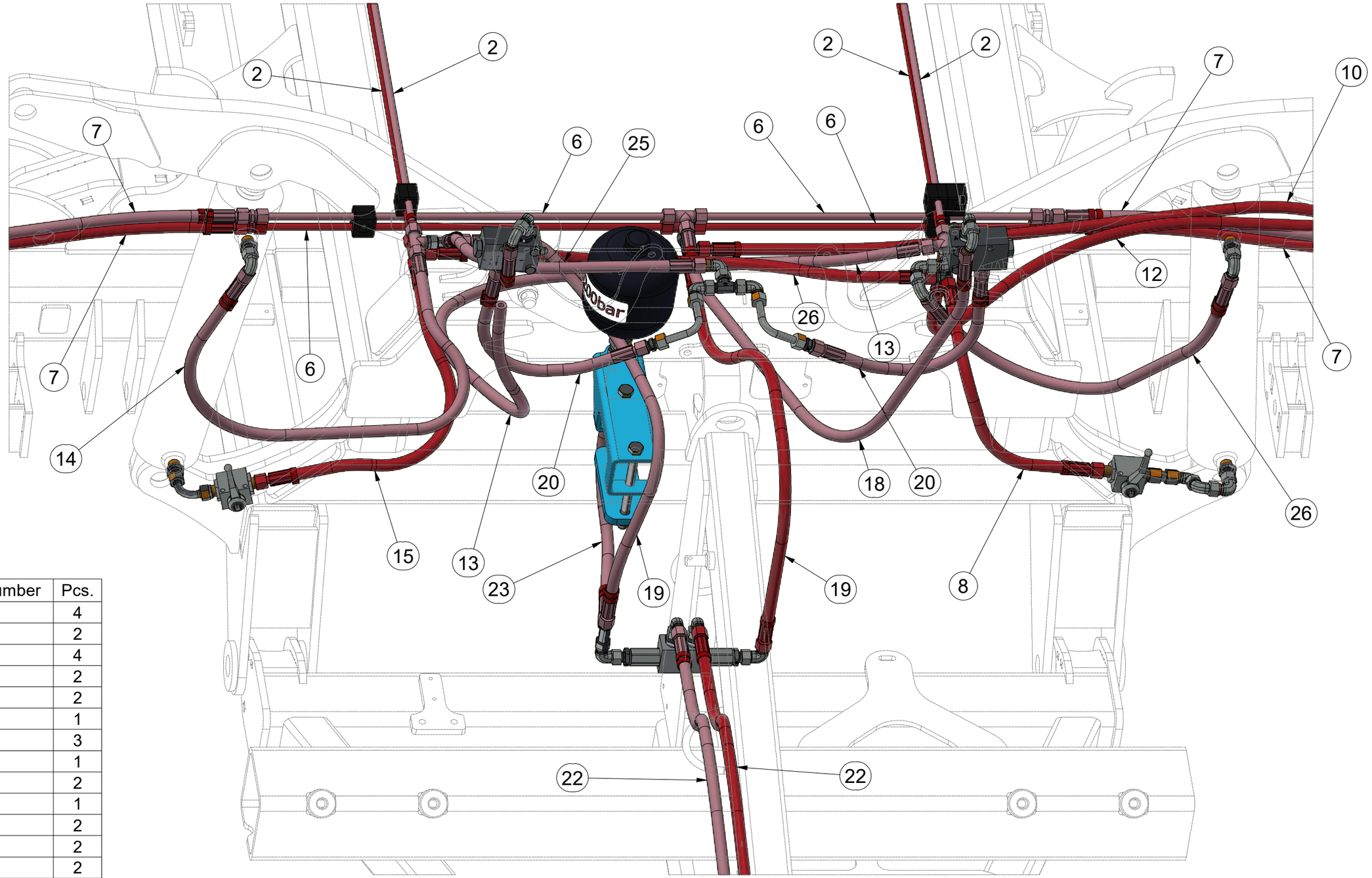

Pos.	Part Number	Pcs.
2	m10055	4
6	m10054	2
7	m03713	4
8	m11126	2
10	m05210	2
12	m03951	1
13	m03952	3
14	m06532	1
15	m04761	2
18	m17043	1
19	m07646	2
20	m09627	2
22	m18092	2
23	m11000	1
25	m04827	4
26	m07909	2

CZ HYDRAULIKA STROJE

D HYDRAULIK DER MASCHINE

F HYDRAULIQUE DE LA MACHINE

GB MACHINE HYDRAULICS

RU ГИДРАВЛИКА МАШИНЫ

PL HYDRAULIKA MASZYNY

VZ00069043

II

Pos.	Part Number	Pcs.
2	m10055	4
6	m10054	2
7	m03713	4
8	m11126	2
10	m05210	2
12	m03951	1
13	m03952	3
14	m06532	1
15	m04761	2
18	m17043	1
19	m07646	2
20	m09627	2
22	m18092	2
23	m11000	1
25	m04827	4
26	m07909	2

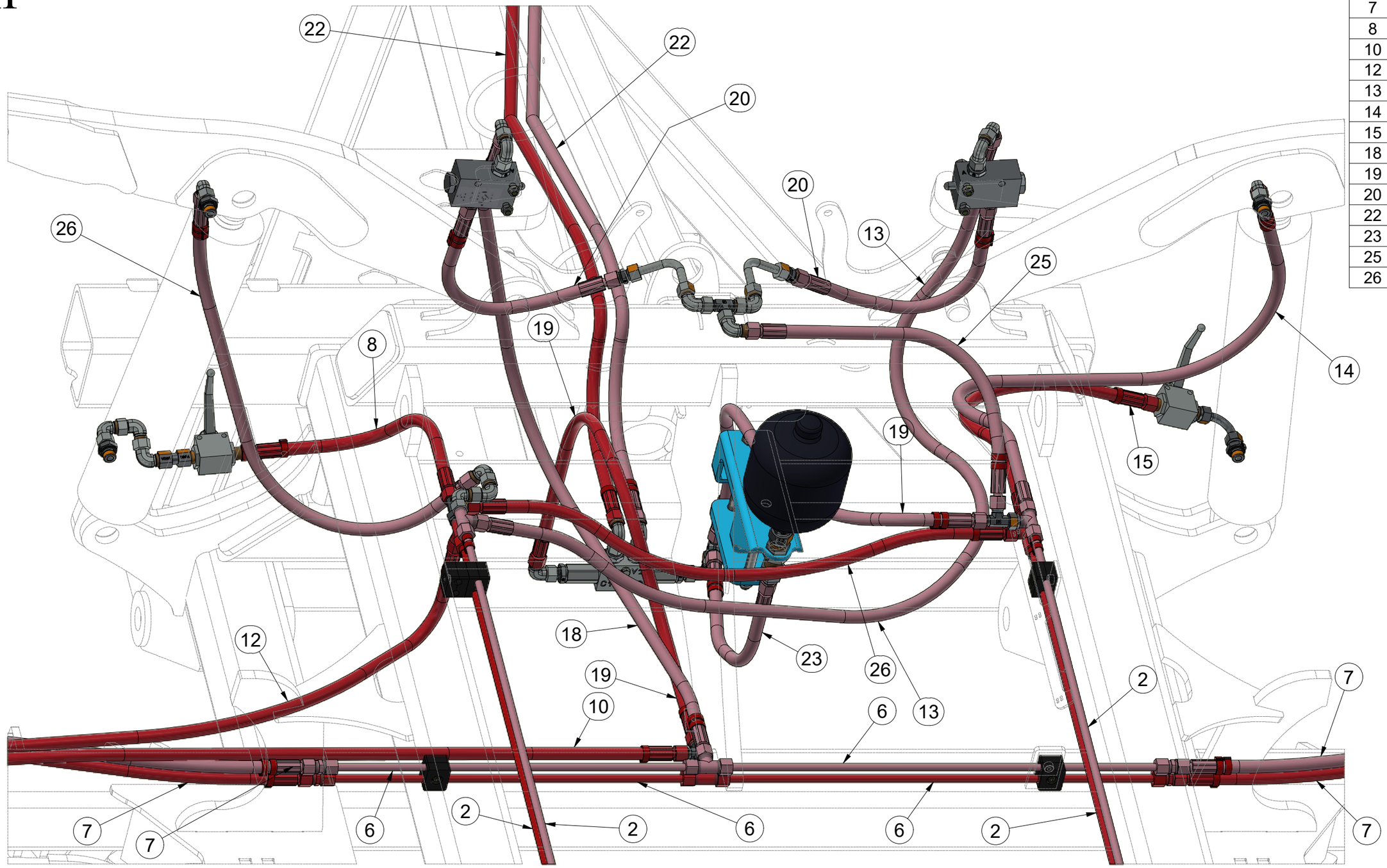

CZ HYDRAULIKA STROJE

D HYDRAULIK DER MASCHINE

F HYDRAULIQUE DE LA MACHINE

GB MACHINE HYDRAULICS

RU ГИДРАВЛИКА МАШИНЫ

PL HYDRAULIKA MASZYNY

VZ00069043

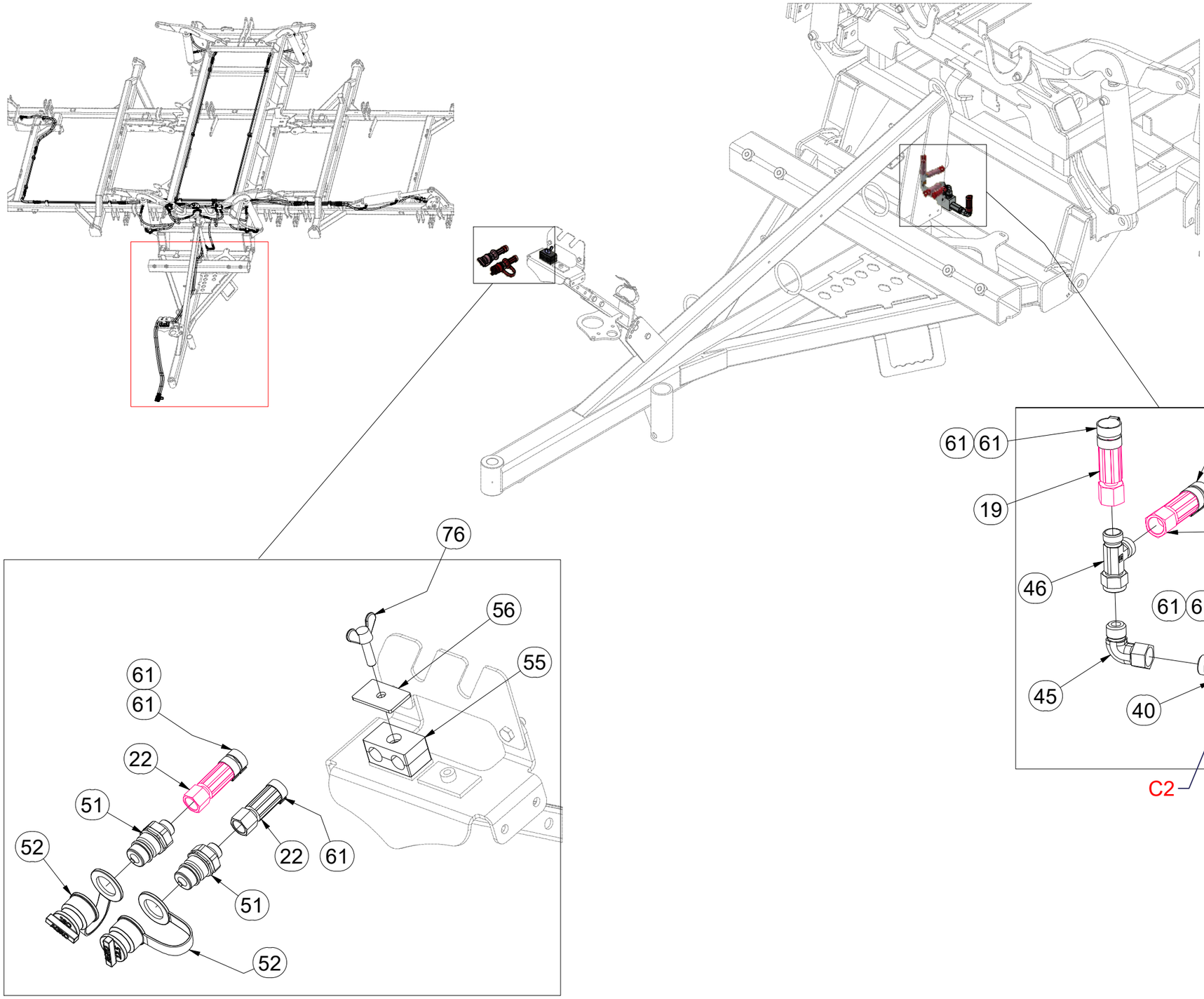

Pos.	Part Number	Pcs.
19	m07646	2
22	m18092	2
23	m11000	1
35	m06673	1
40	m06528	10
45	m06803	29
46	m07568	4
51	m03849	4
52	m04022	2
55	m04171	2
56	VZ00052739	2
61	m11294	81
70	m05561	1
76	m16354	2
80	m05560	1
90	m01199	1

CZ HYDRAULIKA STROJE

D HYDRAULIK DER MASCHINE

F HYDRAULIQUE DE LA MACHINE

GB MACHINE HYDRAULICS

RU ГИДРАВЛИКА МАШИНЫ

PL HYDRAULIKA MASZYNY

VZ00069043

II

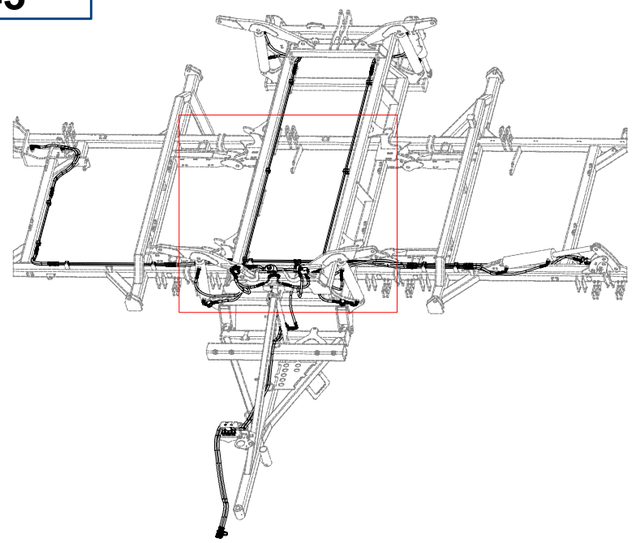

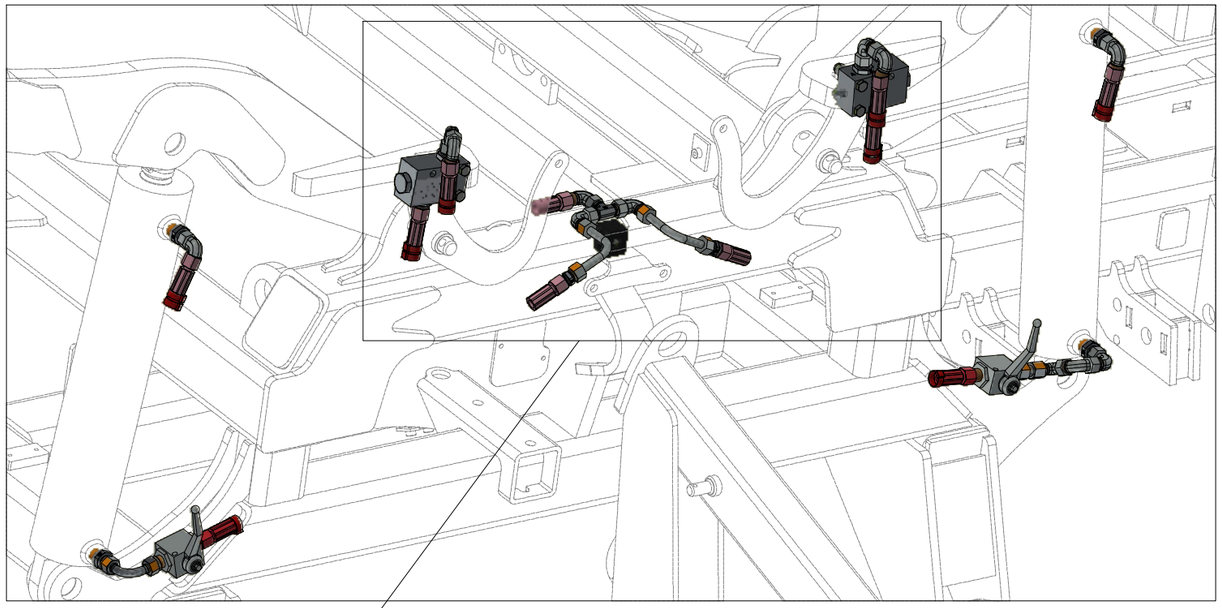

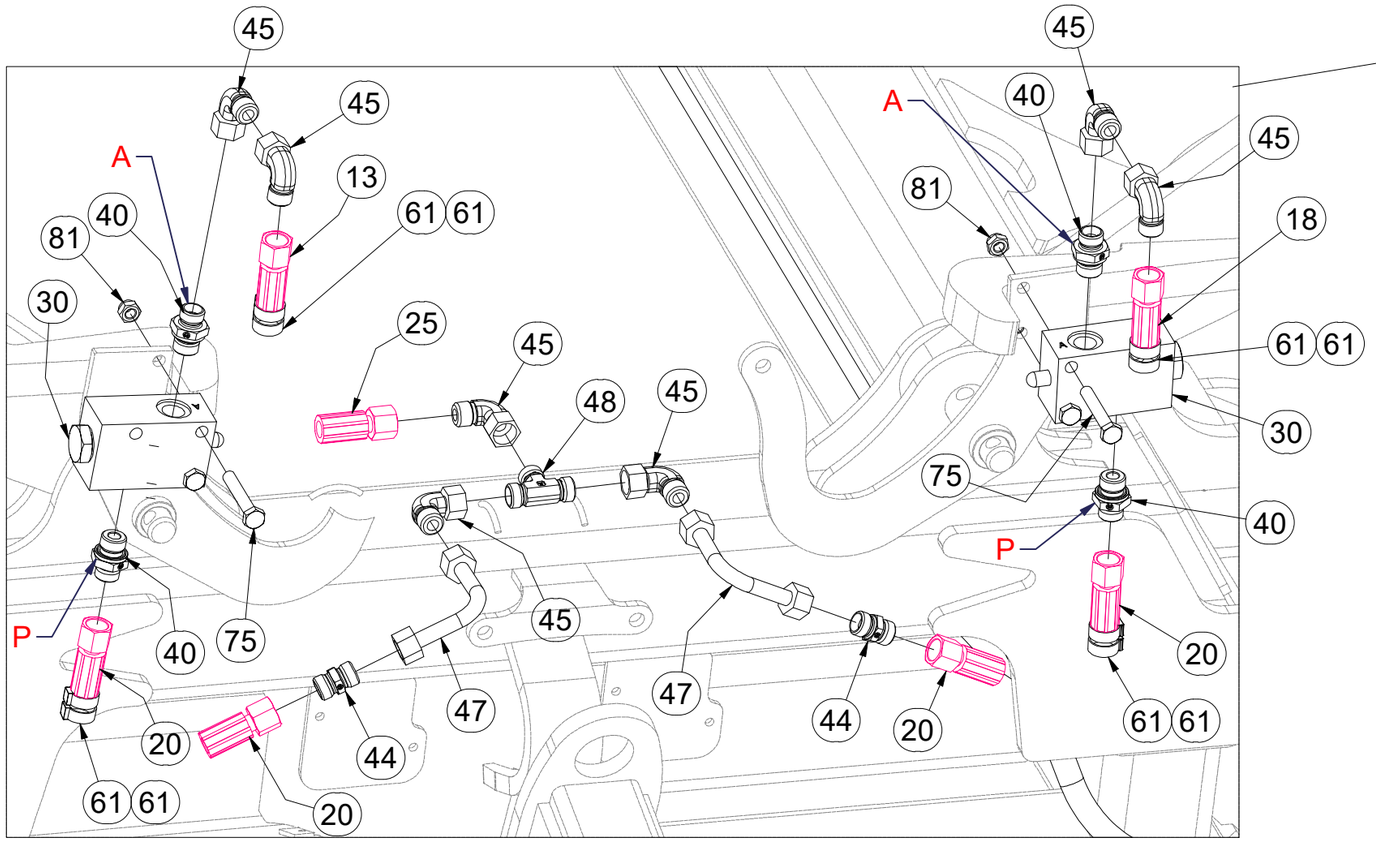

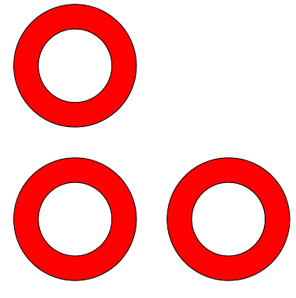

Pos.	Part Number	Pcs.
13	m03952	3
18	m17043	1
20	m09627	2
25	m04827	4
30	m10261	3
40	m06528	10
44	m03213	4
45	m06803	29
47	m10493	6
48	m03889	1
61	m11294	81
75	m09296	4
81	m04503	6

VZ00069043

II

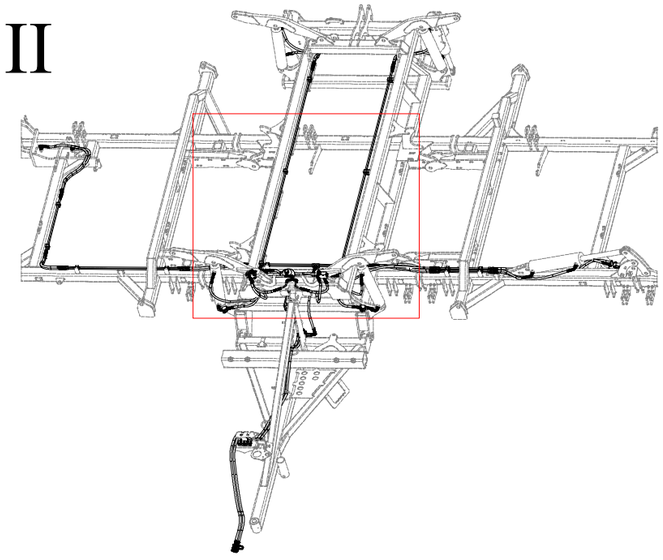

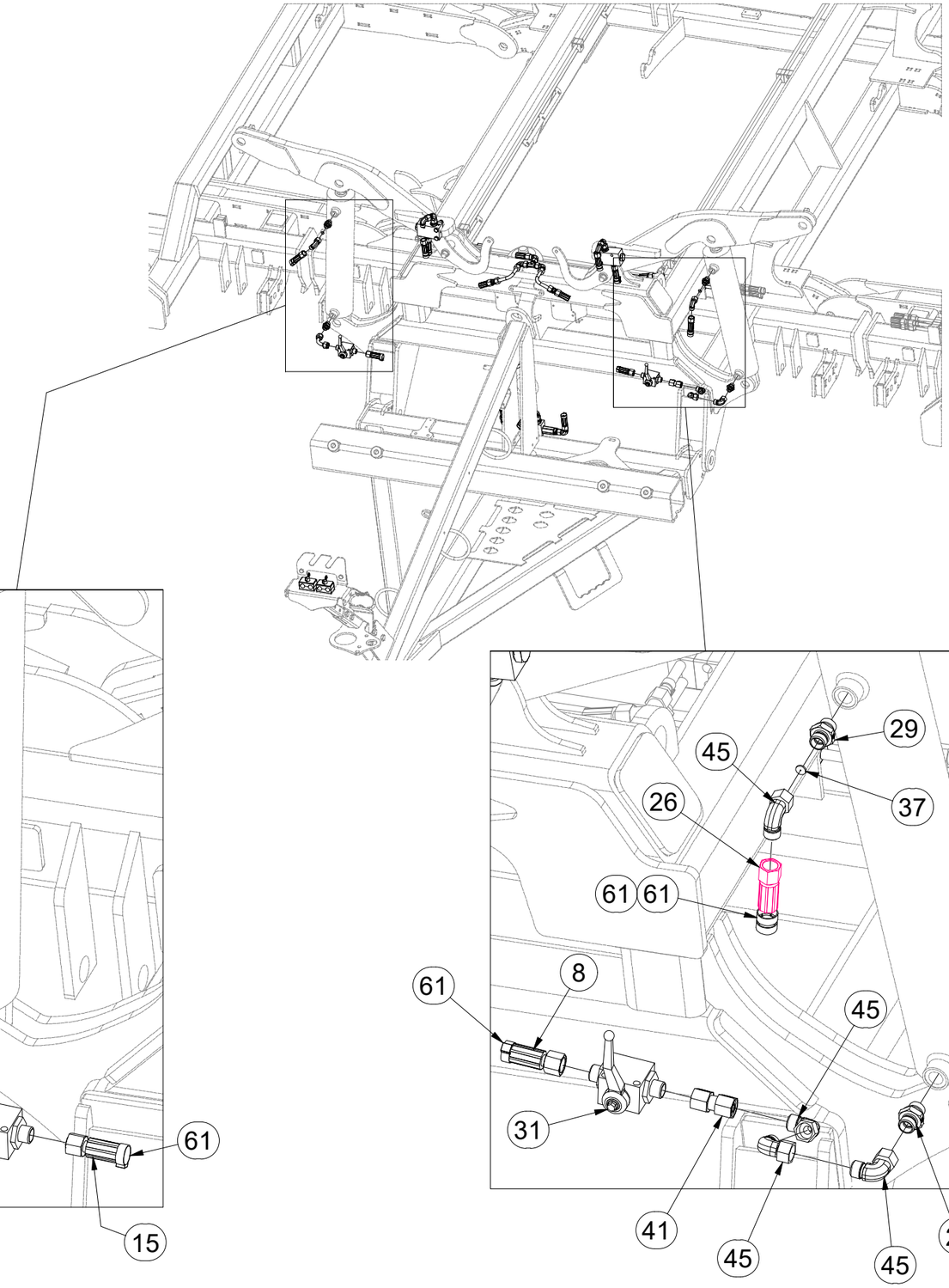

Pos.	Part Number	Pcs.
8	m11126	2
14	m06532	1
15	m04761	2
26	m07909	2
29	m07906	16
31	m04623	4
37	m10780	5
39	m10781	2
45	m06803	29
50	m04621	1
61	m11294	81
41	m22305	1

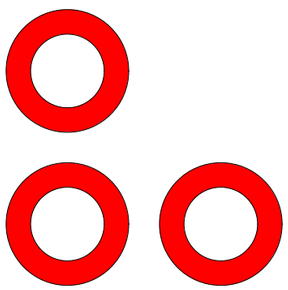

VZ00069043

II

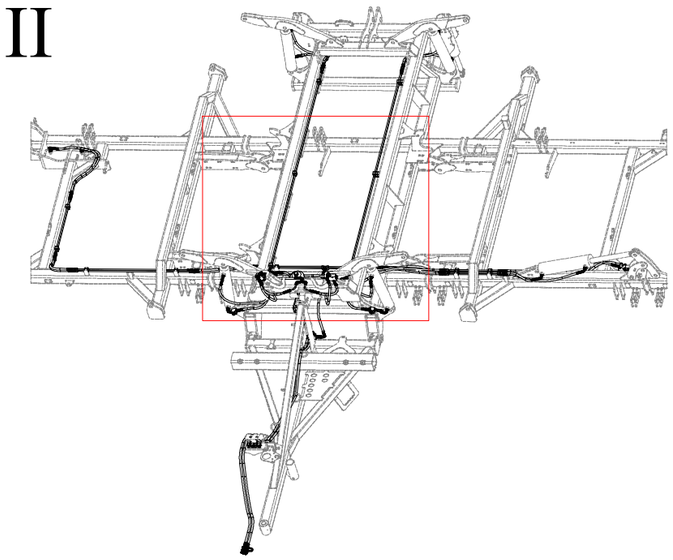

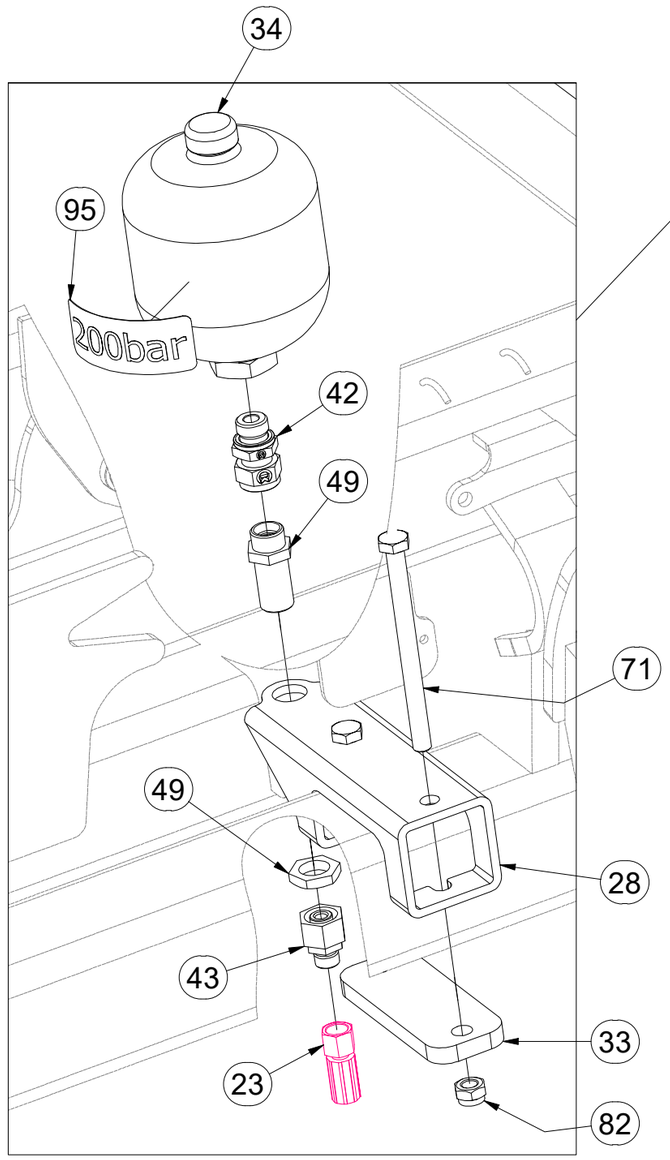

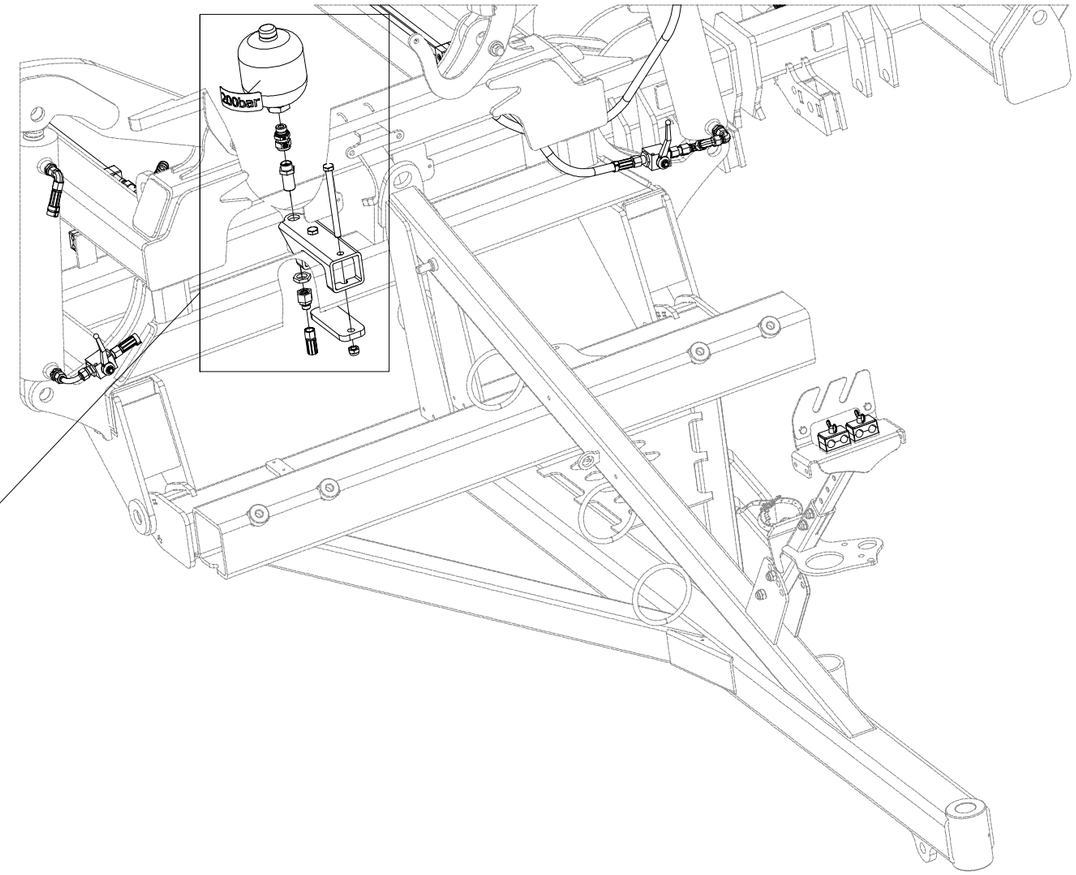

Pos.	Part Number	Pcs.
23	m11000	1
28	VZ00010565	1
33	4021194	1
34	m20926	1
42	m07993	1
43	m08533	1
49	m09625	1
71	m17481	2
82	m04301	2
95	m20976	1

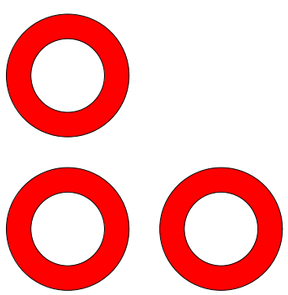

CZ HYDRAULIKA STROJE

D HYDRAULIK DER MASCHINE

F HYDRAULIQUE DE LA MACHINE

GB MACHINE HYDRAULICS

RU ГИДРАВЛИКА МАШИНЫ

PL HYDRAULIKA MASZYNY

VZ00069043

II

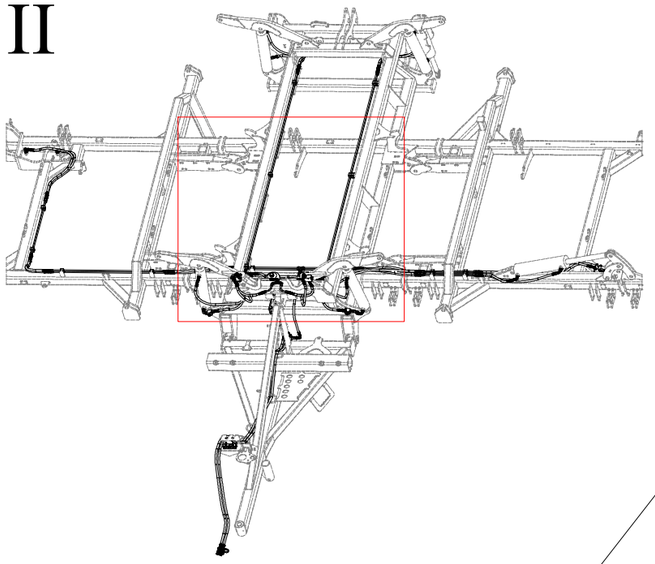

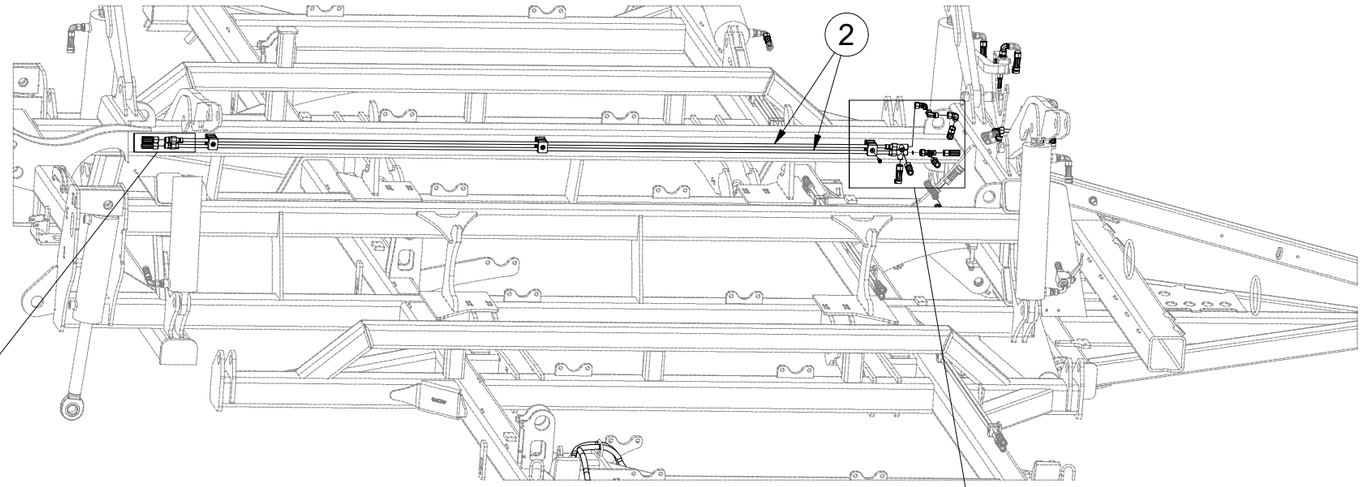

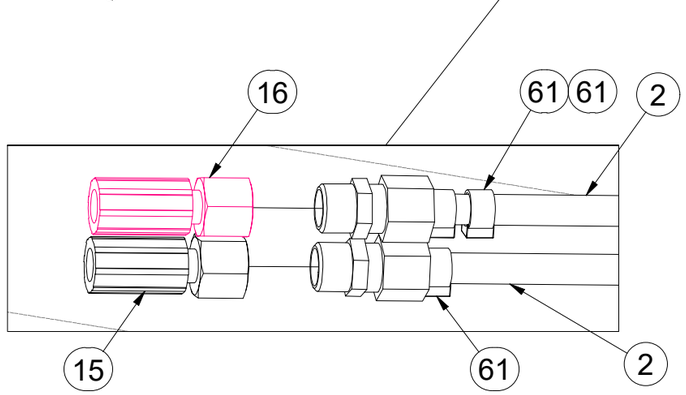

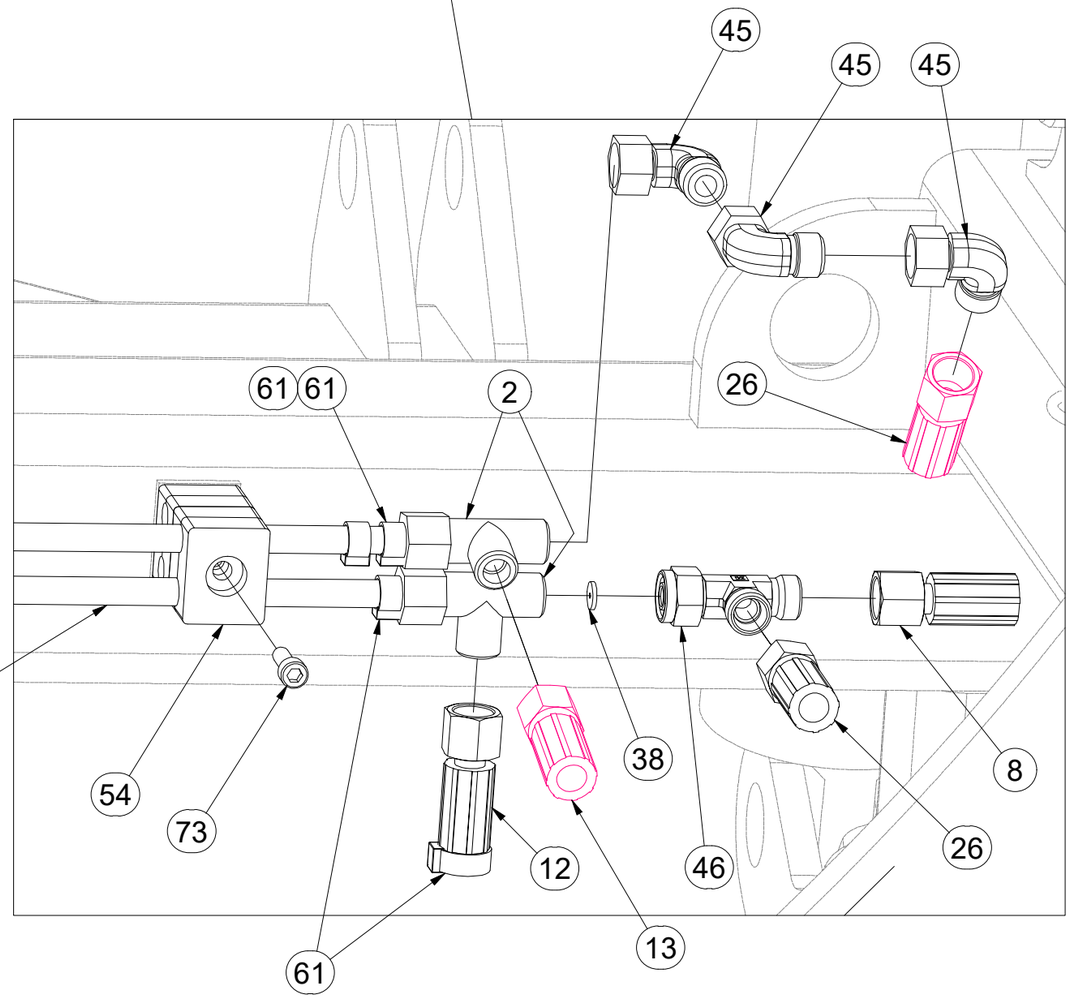

Pos.	Part Number	Pcs.
2	m10055	4
8	m11126	2
12	m03951	1
13	m03952	3
15	m04761	2
16	m04033	3
26	m07909	2
38	m10777	1
45	m06803	29
46	m07568	4
54	m05488	19
61	m11294	81
73	m04346	14

VZ00069043

II

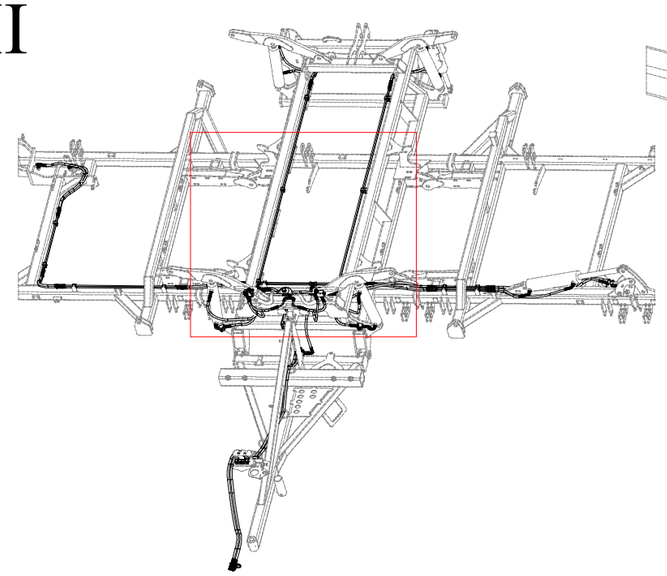

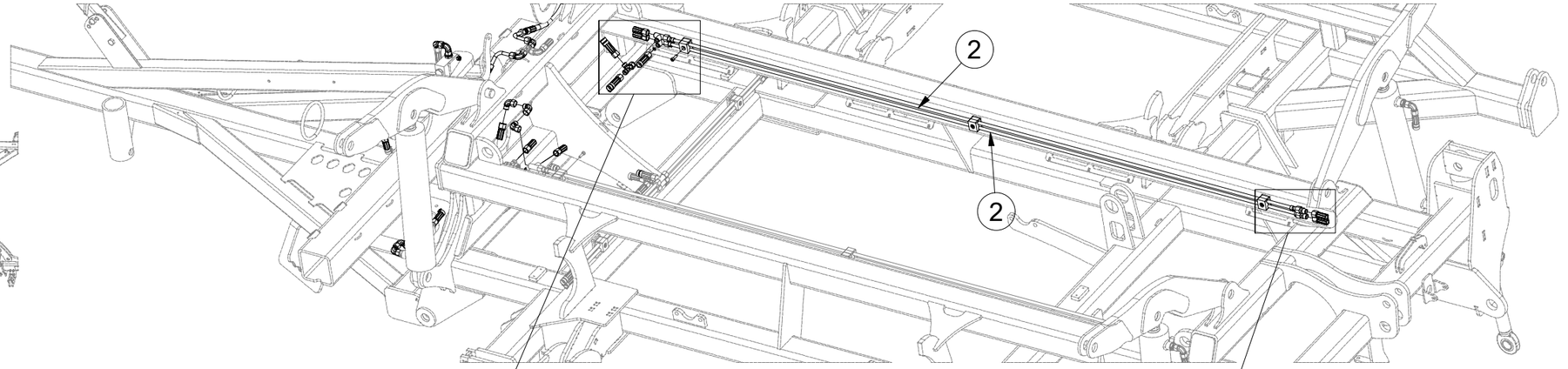

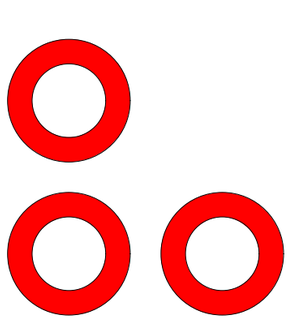

Pos.	Part Number	Pcs.
2	m10055	4
14	m06532	1
15	m04761	2
16	m04033	3
17	m09628	2
19	m07646	2
25	m04827	4
26	m07909	2
36	m10779	2
46	m07568	4
54	m05488	19
61	m11294	81
73	m04346	14

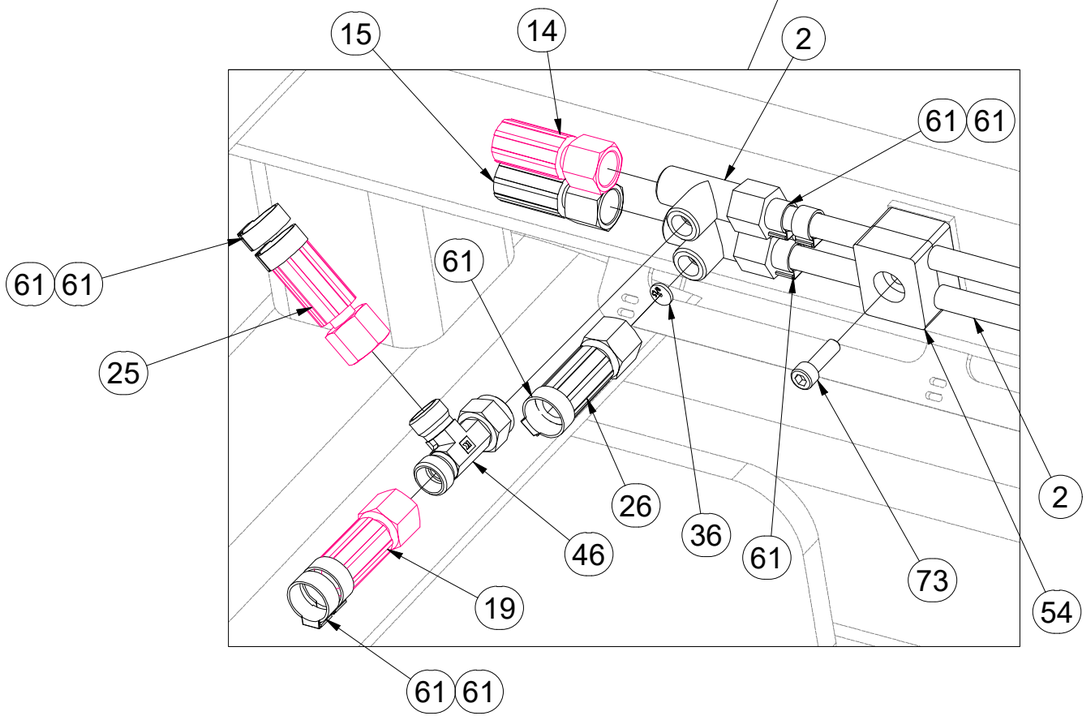

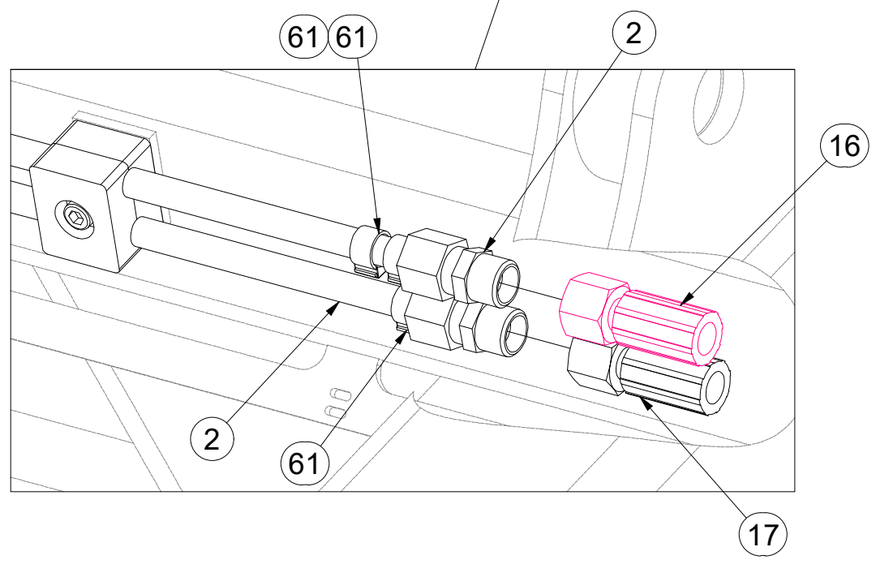

CZ HYDRAULIKA STROJE

D HYDRAULIK DER MASCHINE

F HYDRAULIQUE DE LA MACHINE

GB MACHINE HYDRAULICS

RU ГИДРАВЛИКА МАШИНЫ

PL HYDRAULIKA MASZYNY

VZ00069043

II

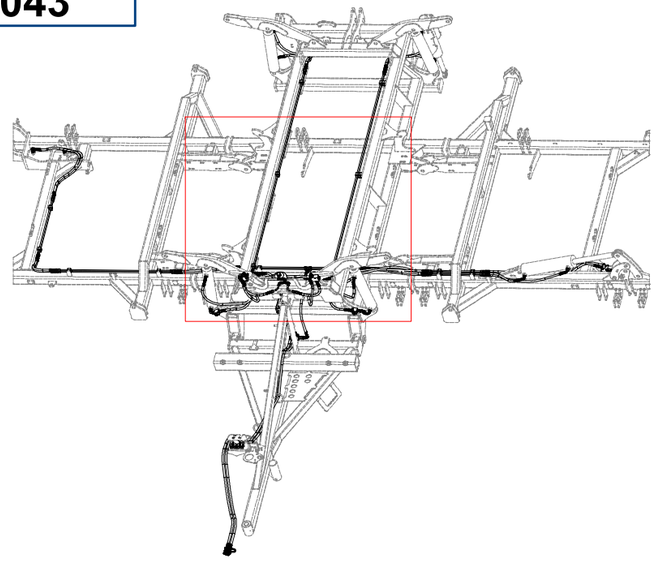

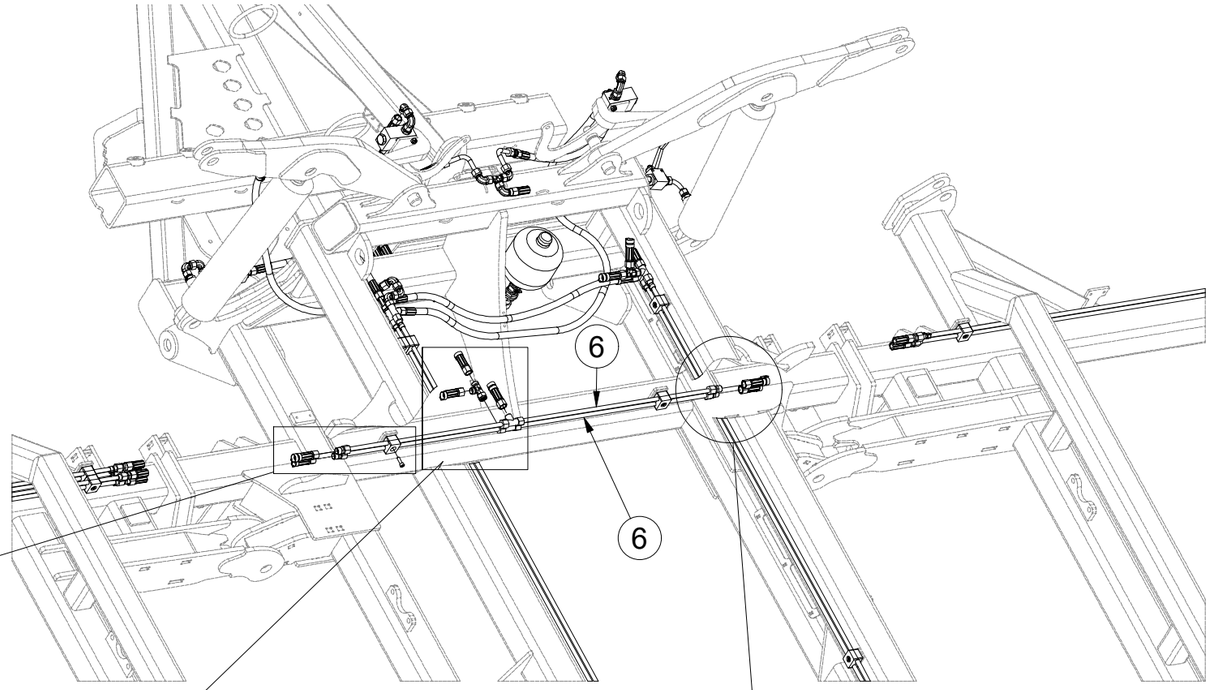

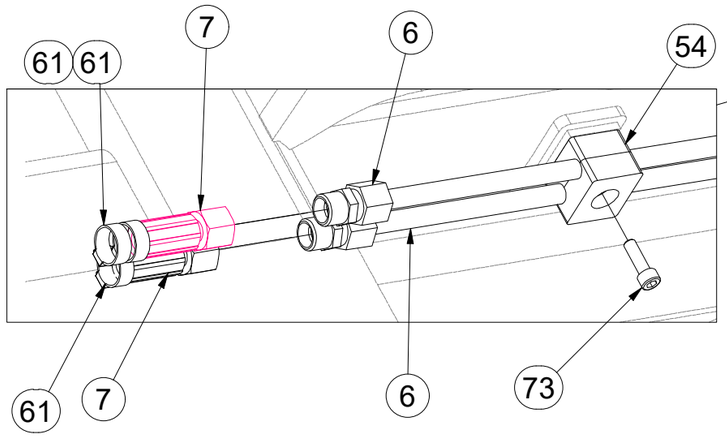

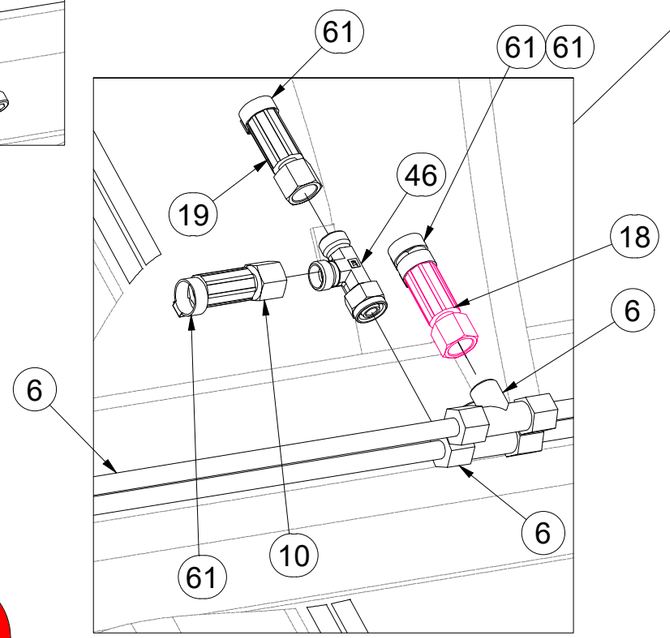

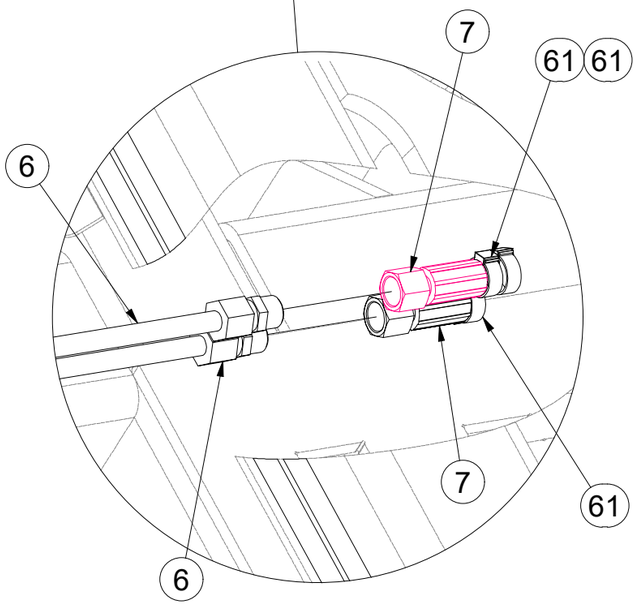

Pos.	Part Number	Pcs.
6	m10054	2
7	m03713	4
10	m05210	2
18	m17043	1
19	m07646	2
46	m07568	4
54	m05488	19
61	m11294	81
73	m04346	14

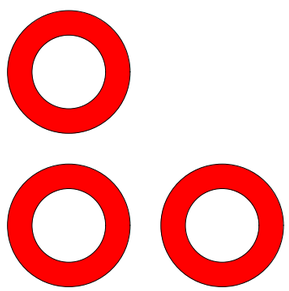

CZ HYDRAULIKA STROJE

D HYDRAULIK DER MASCHINE

F HYDRAULIQUE DE LA MACHINE

GB MACHINE HYDRAULICS

RU ГИДРАВЛИКА МАШИНЫ

PL HYDRAULIKA MASZYNY

VZ00069043

III

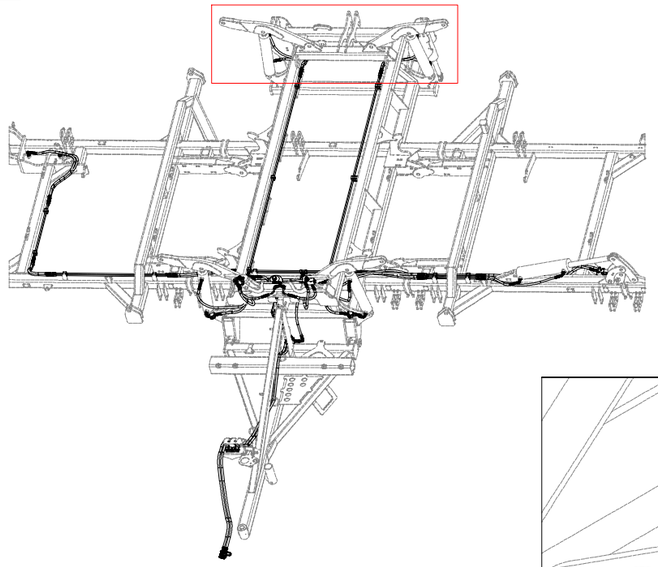

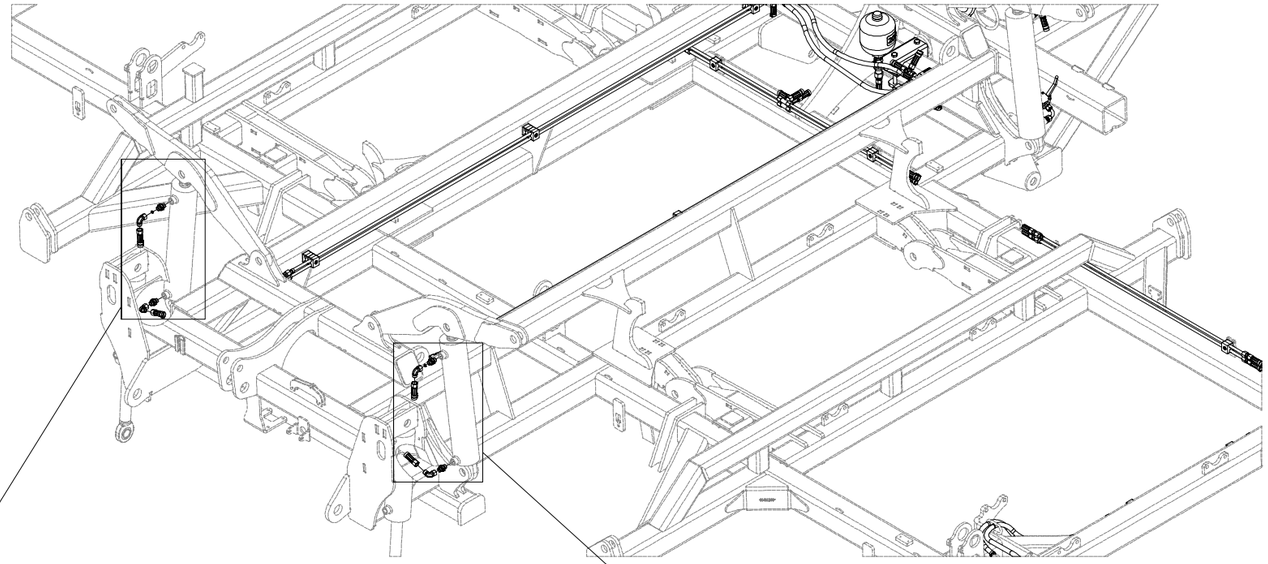

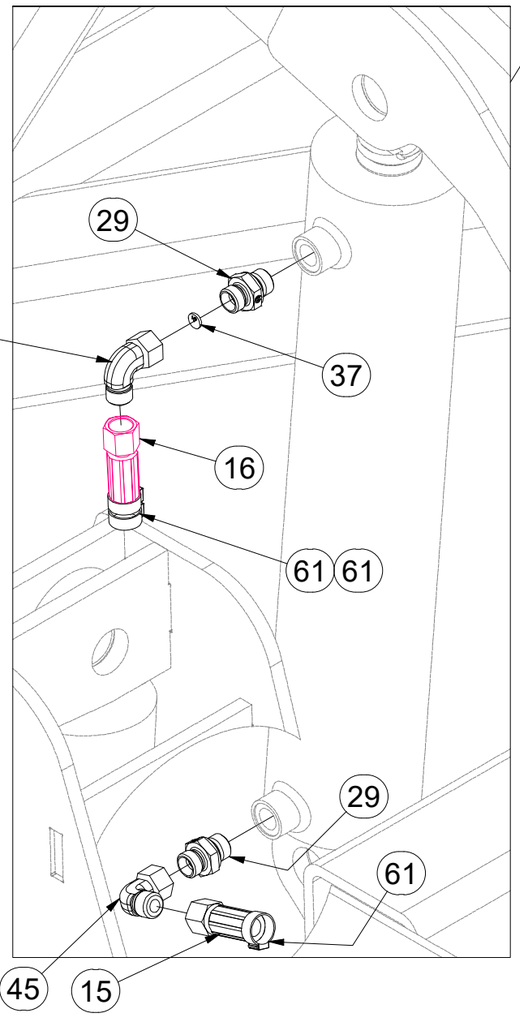

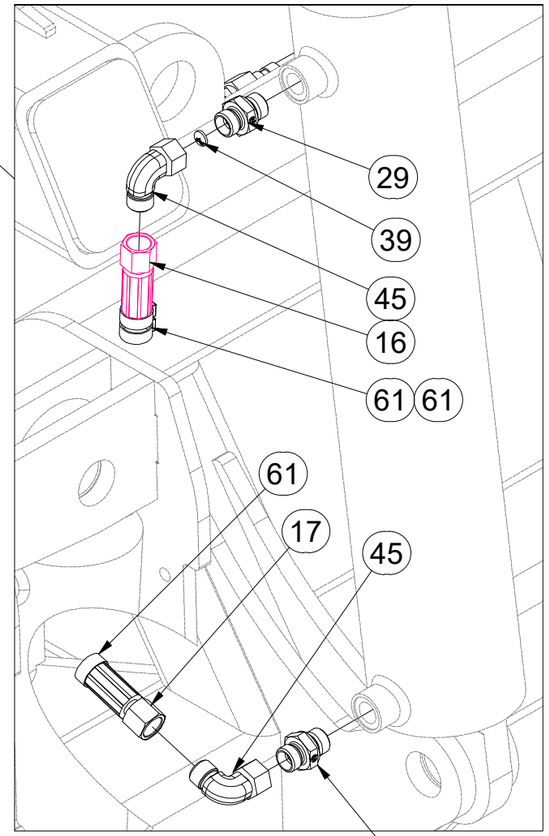

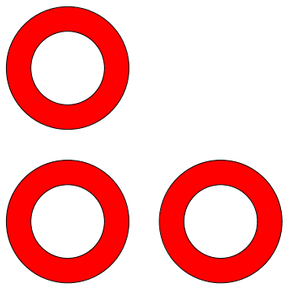

Pos.	Part Number	Pcs.
15	m04761	2
16	m04033	3
17	m09628	2
29	m07906	16
37	m10780	5
39	m10781	2
45	m06803	29
61	m11294	81

CZ HYDRAULIKA STROJE

D HYDRAULIK DER MASCHINE

F HYDRAULIQUE DE LA MACHINE

GB MACHINE HYDRAULICS

RU ГИДРАВЛИКА МАШИНЫ

PL HYDRAULIKA MASZYNY

VZ00069043

IV

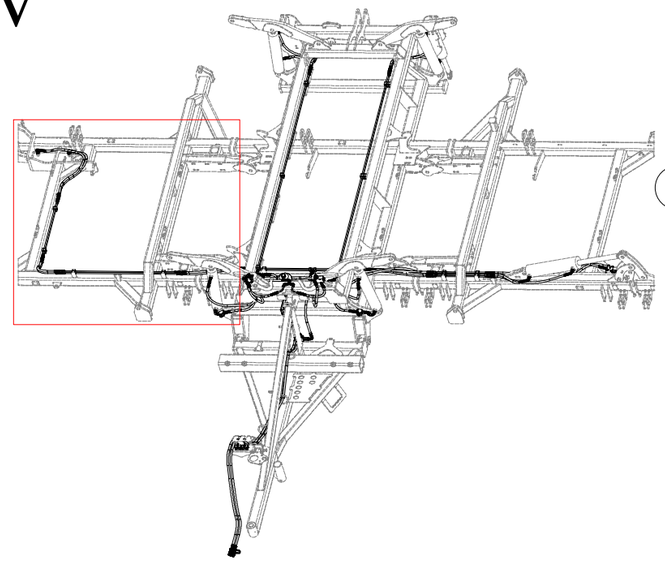

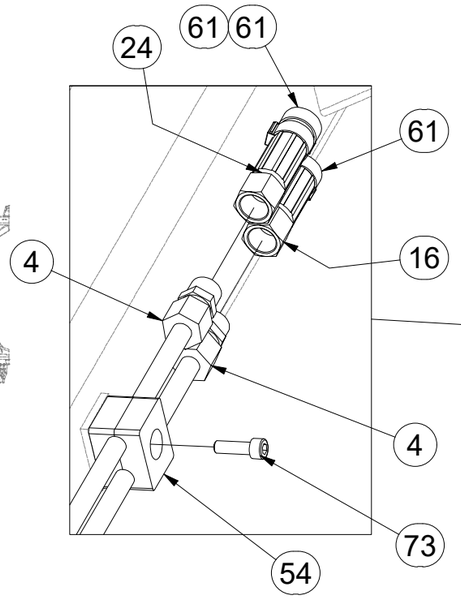

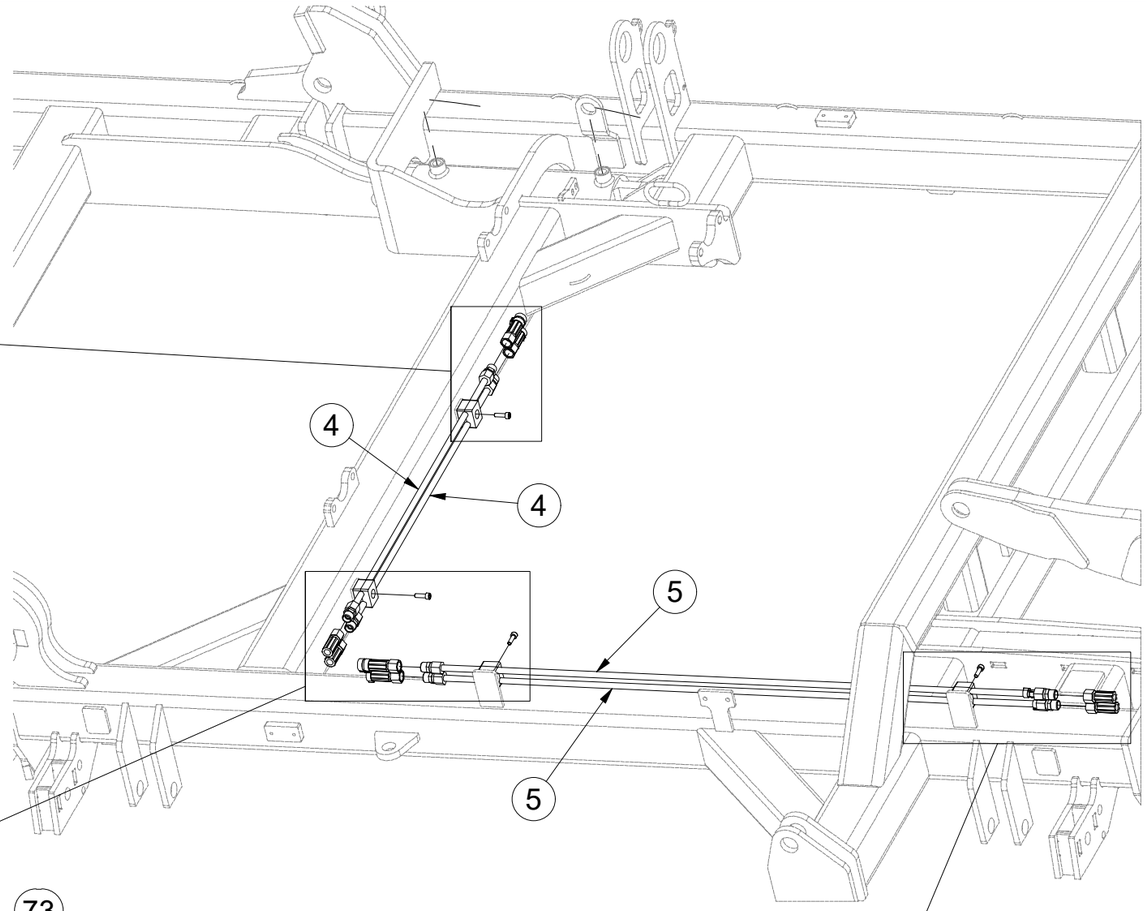

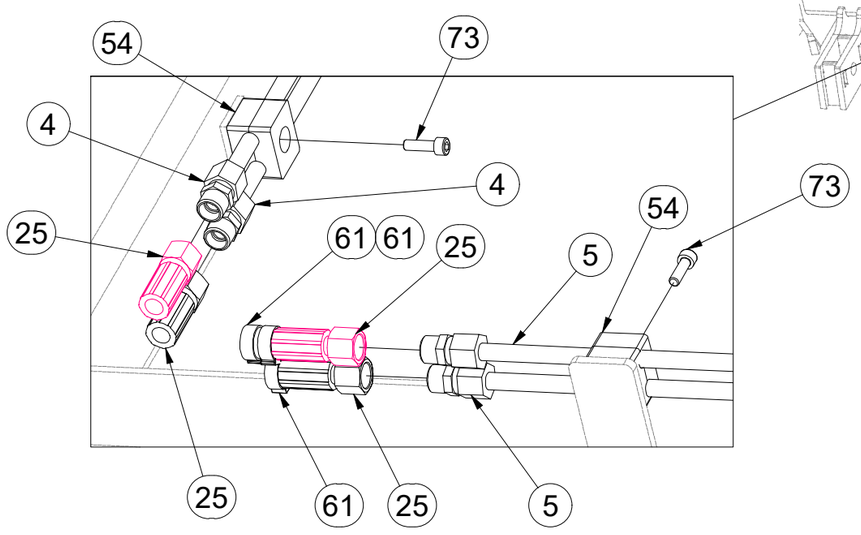

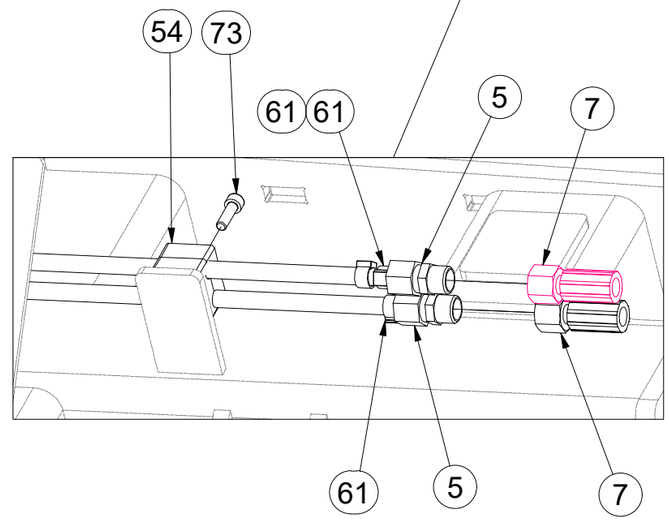

Pos.	Part Number	Pcs.
4	m10052	2
5	m10053	2
7	m03713	4
16	m04033	3
24	m17221	1
25	m04827	4
54	m05488	19
61	m11294	81
73	m04346	14

CZ HYDRAULIKA STROJE

D HYDRAULIK DER MASCHINE

F HYDRAULIQUE DE LA MACHINE

GB MACHINE HYDRAULICS

RU ГИДРАВЛИКА МАШИНЫ

PL HYDRAULIKA MASZYNY

VZ00069043

IV

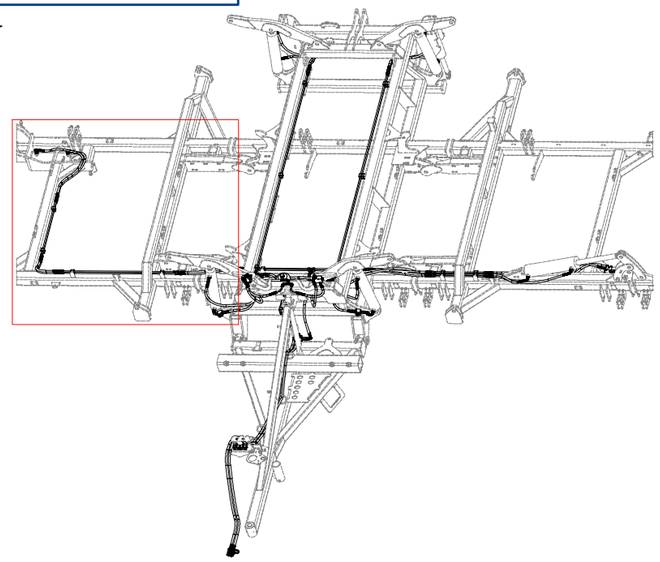

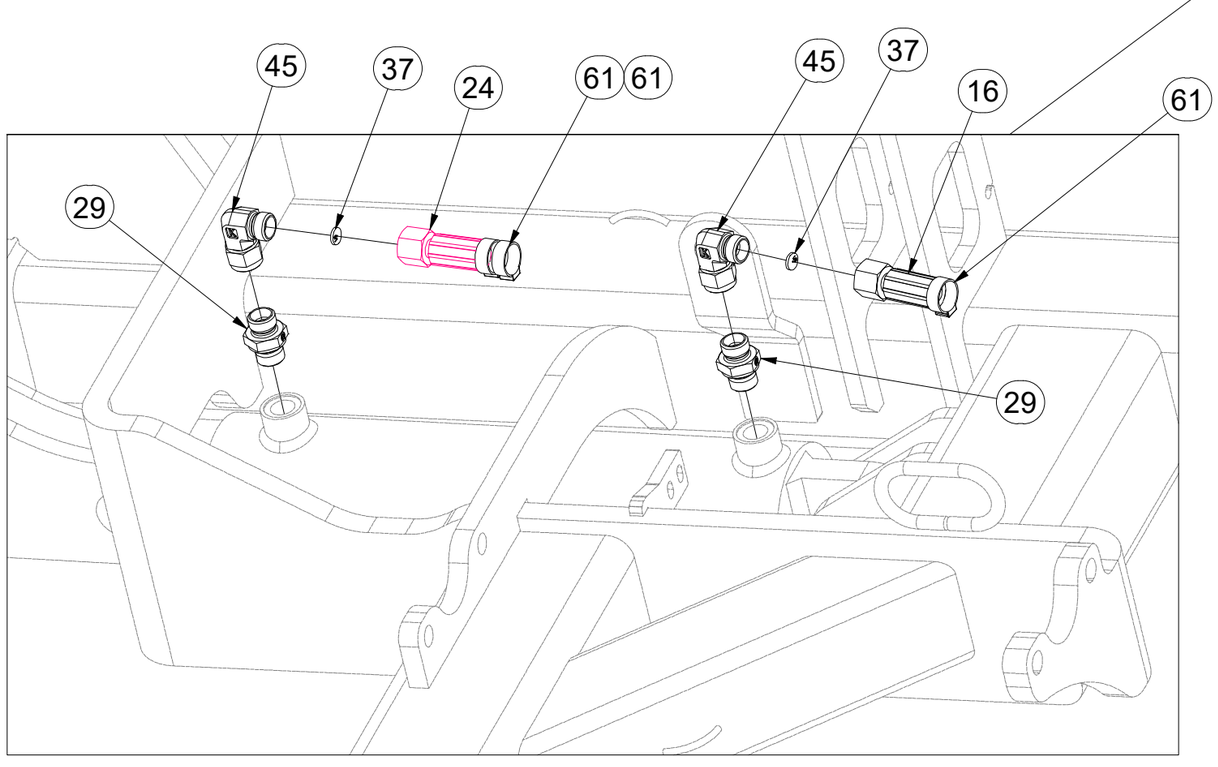

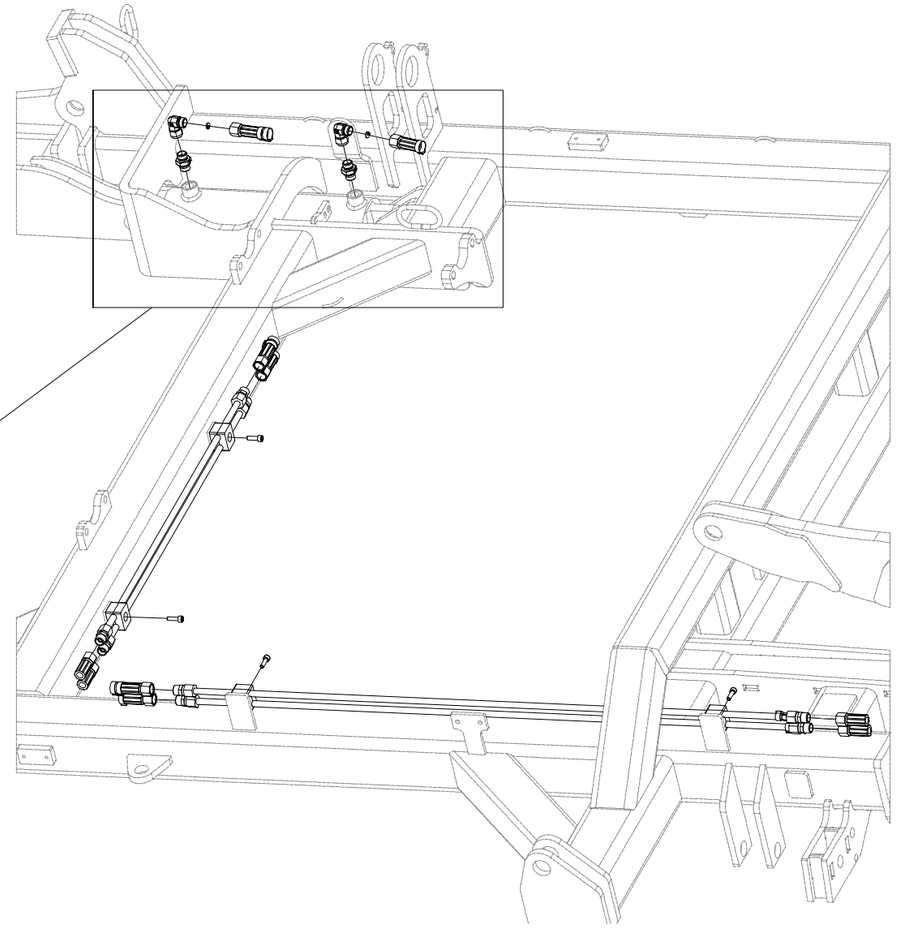

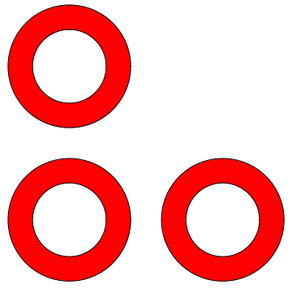

Pos.	Part Number	Pcs.
16	m04033	3
24	m17221	1
29	m07906	16
37	m10780	5
45	m06803	29
61	m11294	81

(CZ) HYDRAULIKA STROJE

(D) HYDRAULIK DER MASCHINE

(F) HYDRAULIQUE DE LA MACHINE

(GB) MACHINE HYDRAULICS

(RU) ГИДРАВЛИКА МАШИНЫ

(PL) HYDRAULIKA MASZYNY

VZ00069043

V

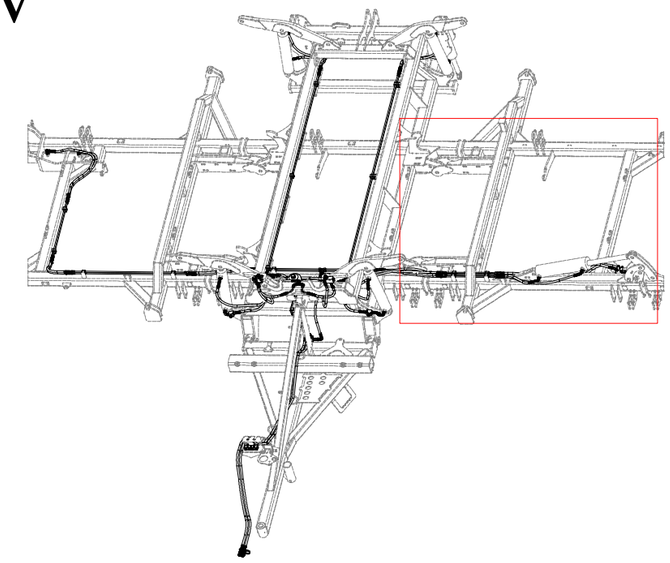

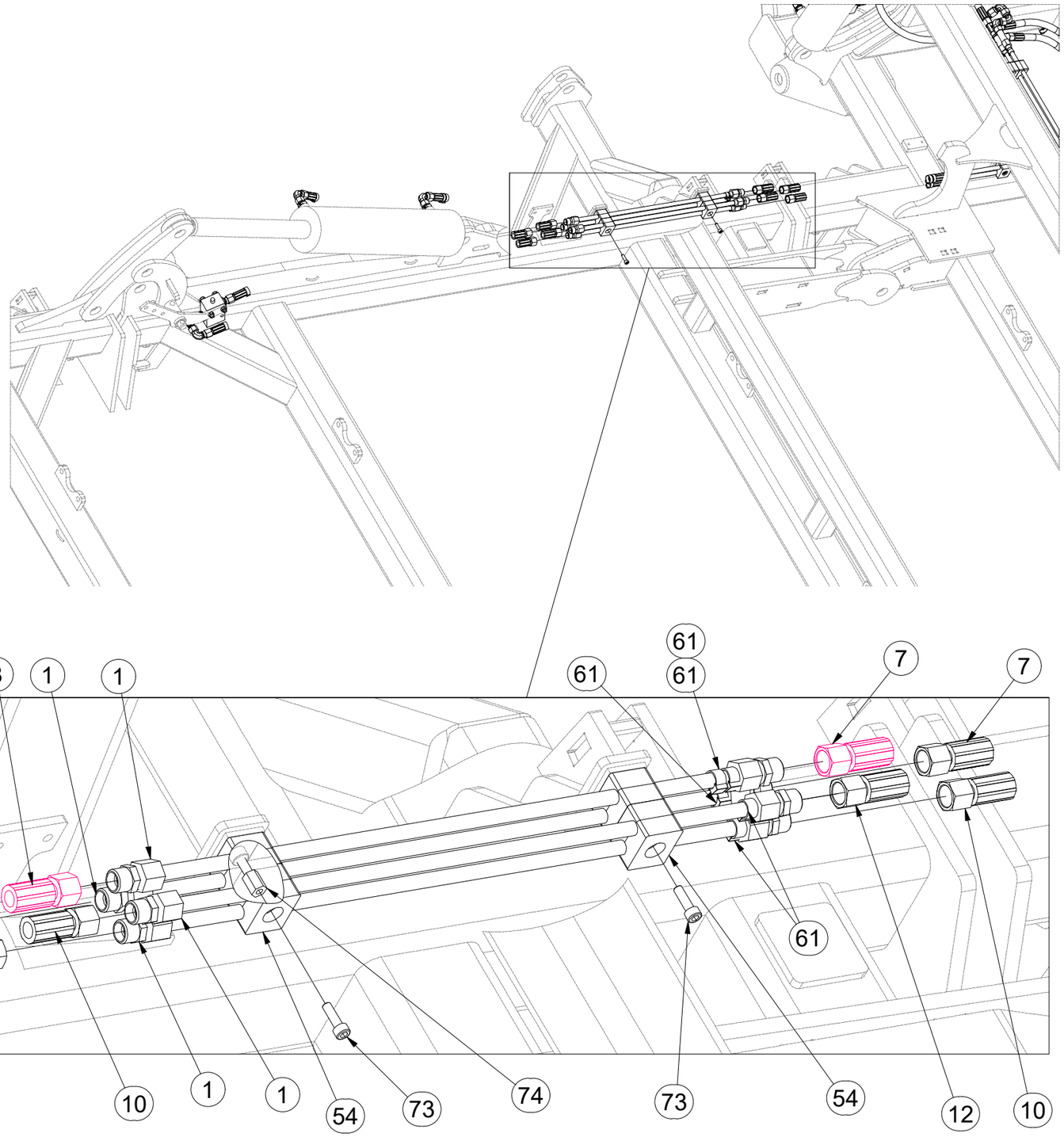

Pos.	Part Number	Pcs.
1	m10051	4
7	m03713	4
8	m11126	2
9	m07364	1
10	m05210	2
11	m07504	1
12	m03951	1
54	m05488	19
61	m11294	81
73	m04346	14
74	m04021	5

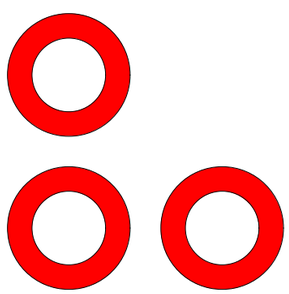

CZ HYDRAULIKA STROJE

D HYDRAULIK DER MASCHINE

F HYDRAULIQUE DE LA MACHINE

GB MACHINE HYDRAULICS

RU ГИДРАВЛИКА МАШИНЫ

PL HYDRAULIKA MASZYNY

VZ00069043

V

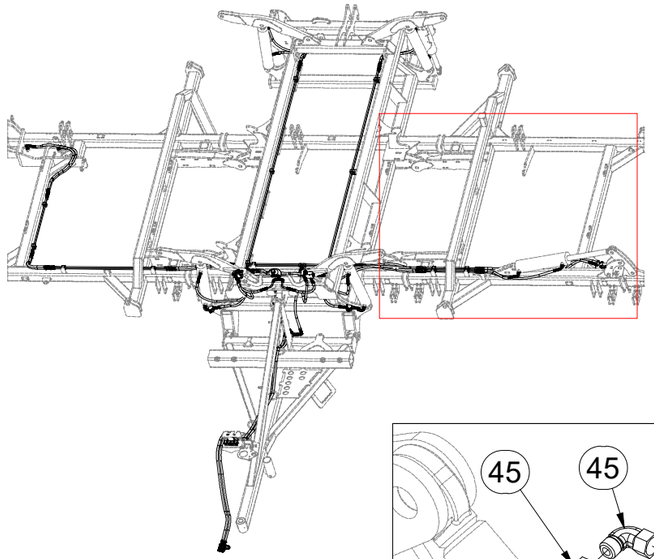

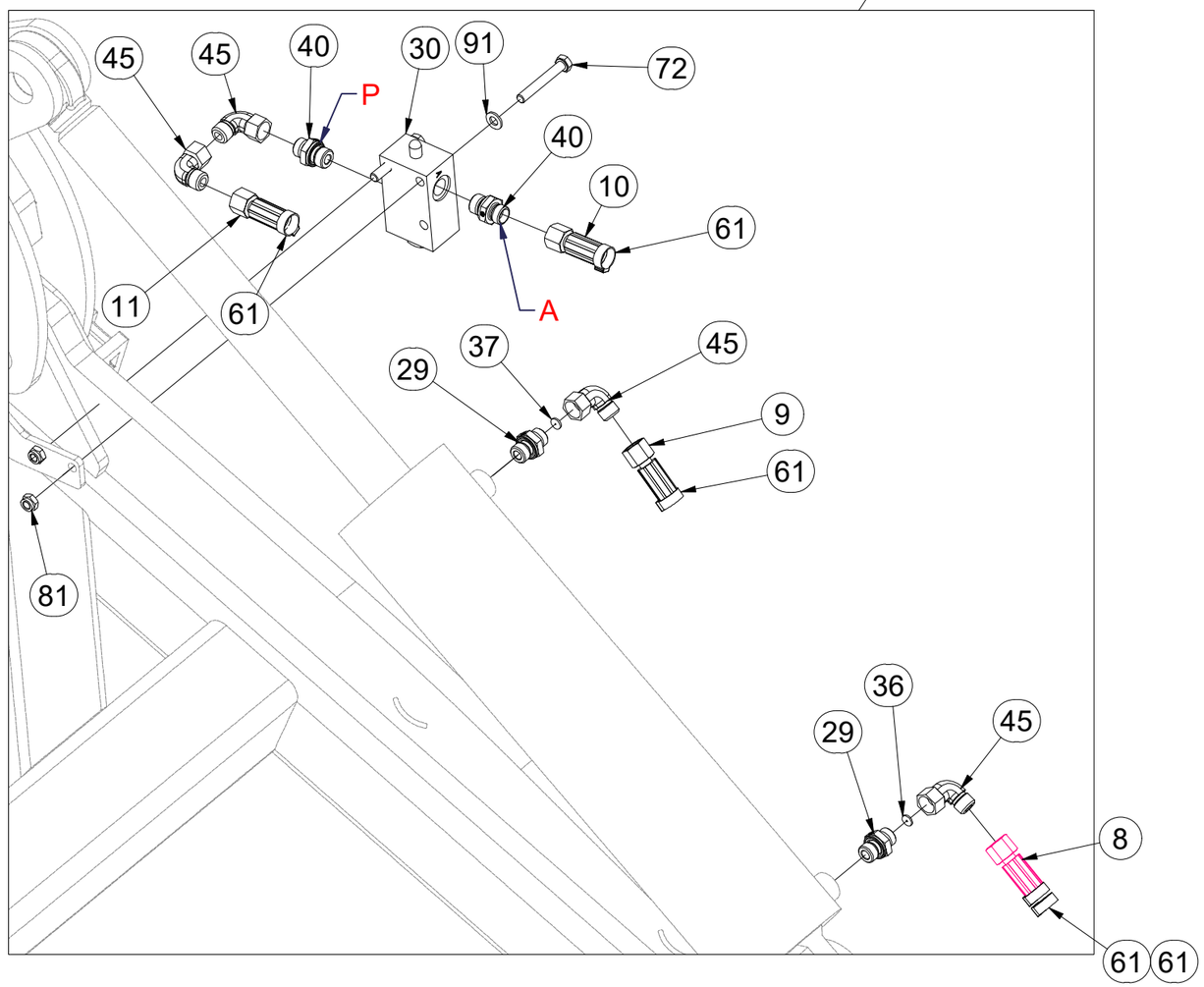

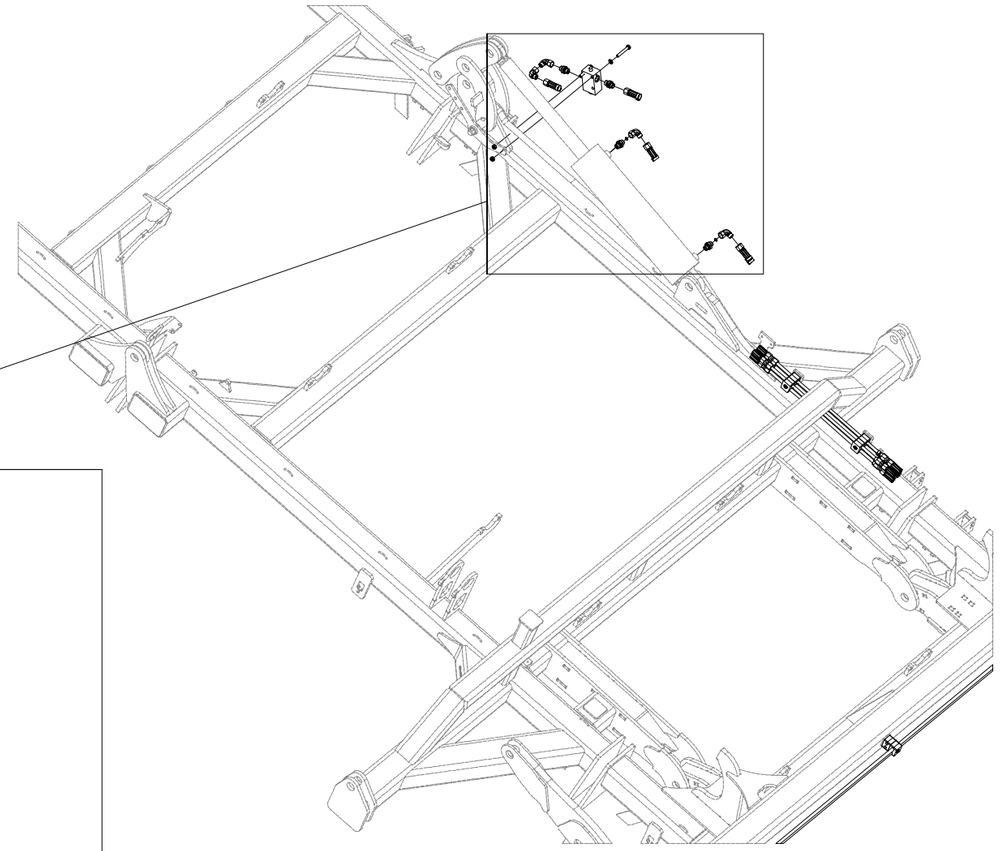

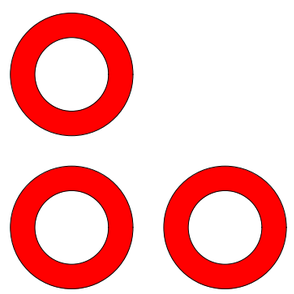

Pos.	Part Number	Pcs.
8	m11126	2
9	m07364	1
10	m05210	2
11	m07504	1
29	m07906	16
30	m10261	3
36	m10779	2
37	m10780	5
40	m06528	10
45	m06803	29
61	m11294	81
72	m10593	2
81	m04503	6
91	m01203	2

(CZ) OJ MONT

(D) DEICHSEL MONTIERT

(F) TIMON MONTÉ

(GB) MONT DRAWBAR

(RU) ДЫШЛО МОНТ

(PL) DYSZEL MONT

VZ00072416

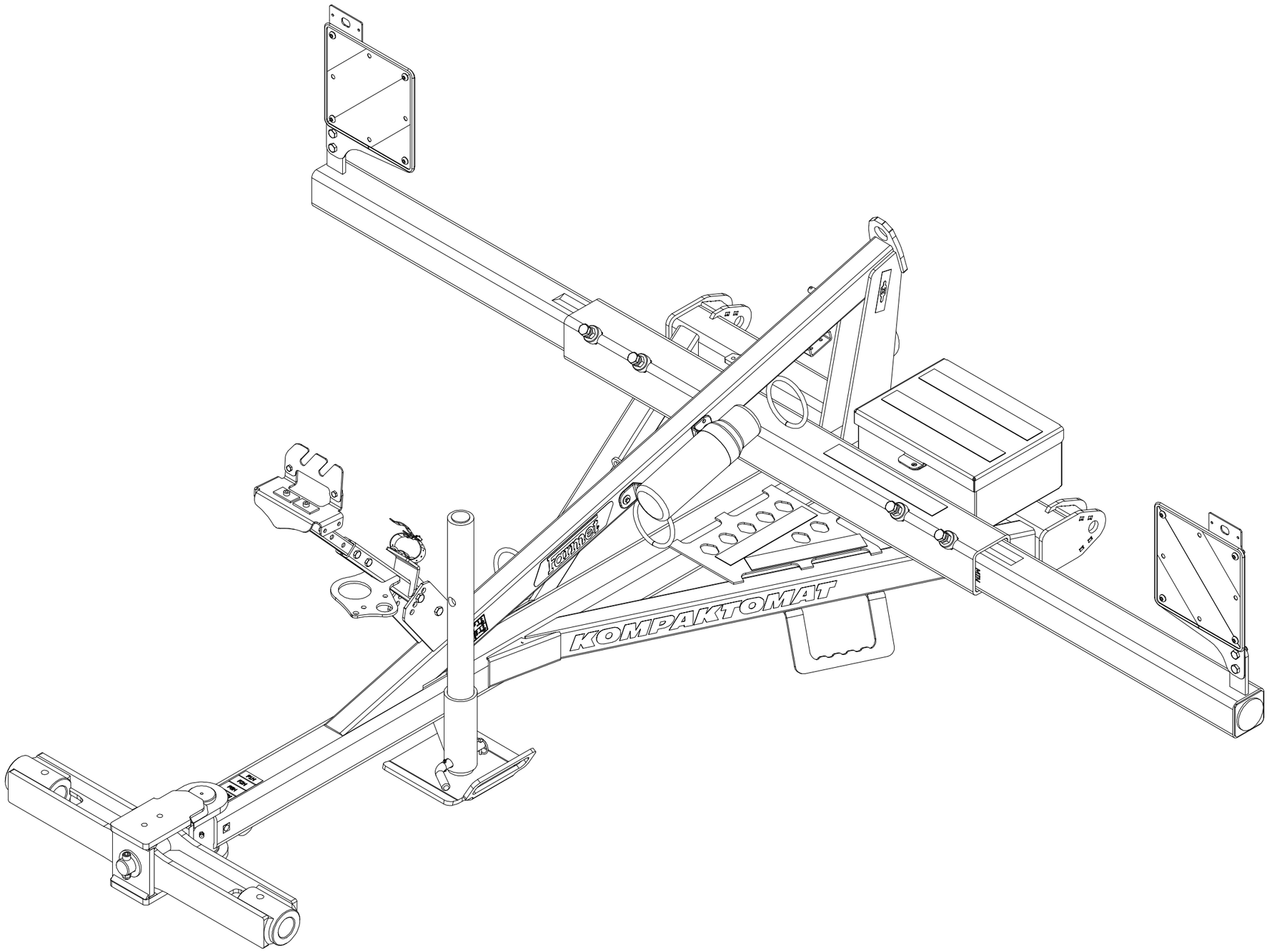

CZ OJ MONT

D DEICHSEL MONTIERT

F TIMON MONTÉ

GB MONT DRAWBAR

RU ДЫШЛО МОНТ

PL DYSZEL MONT

VZ00072416

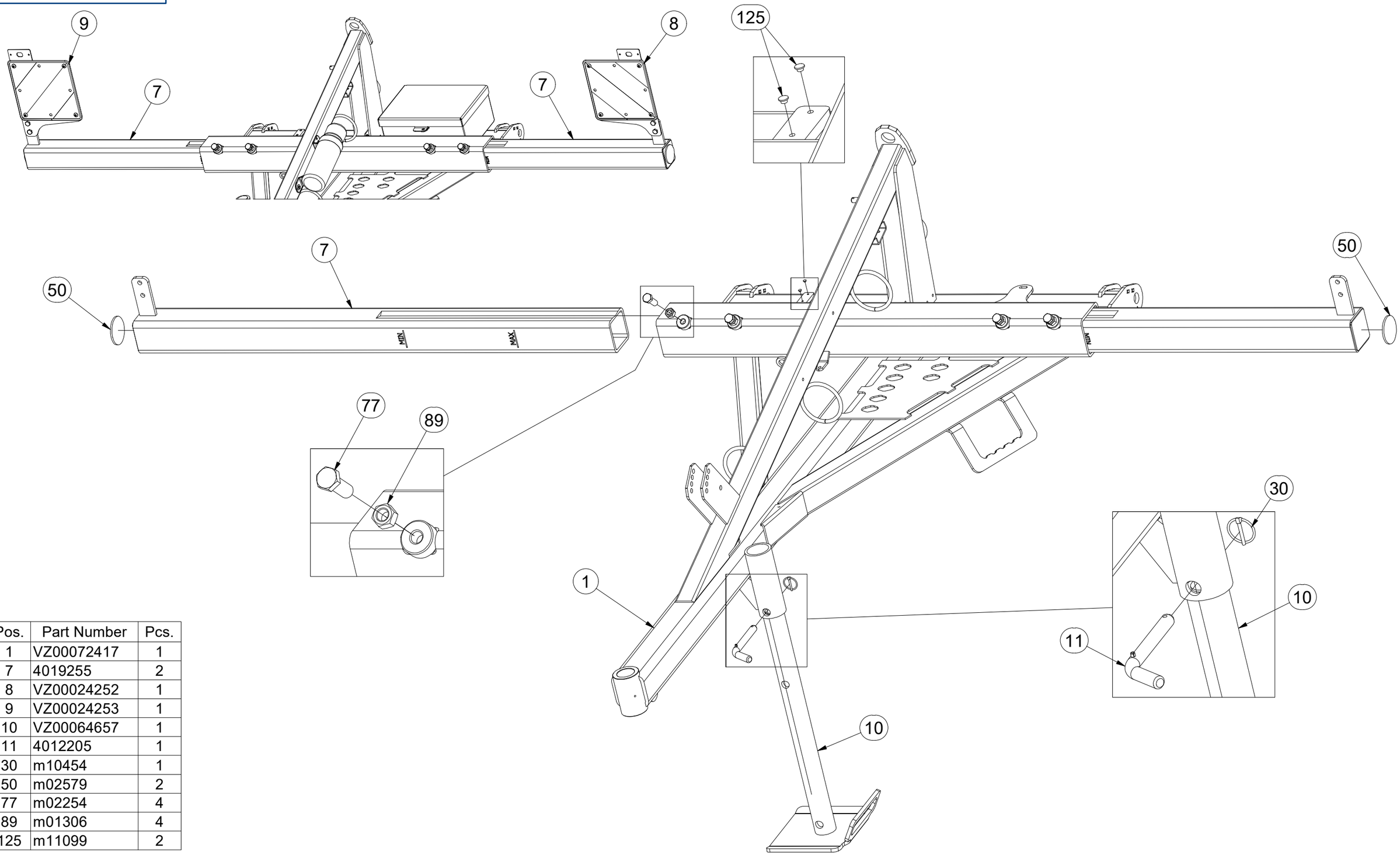

Pos.	Part Number	Pcs.
1	VZ00072417	1
7	4019255	2
8	VZ00024252	1
9	VZ00024253	1
10	VZ00064657	1
11	4012205	1
30	m10454	1
50	m02579	2
77	m02254	4
89	m01306	4
125	m11099	2

CZ OJ MONT

D DEICHSEL MONTIERT

F TIMON MONTÉ

GB MONT DRAWBAR

RU ДЫШЛО МОНТ

PL DYSZEL MONT

VZ00072416

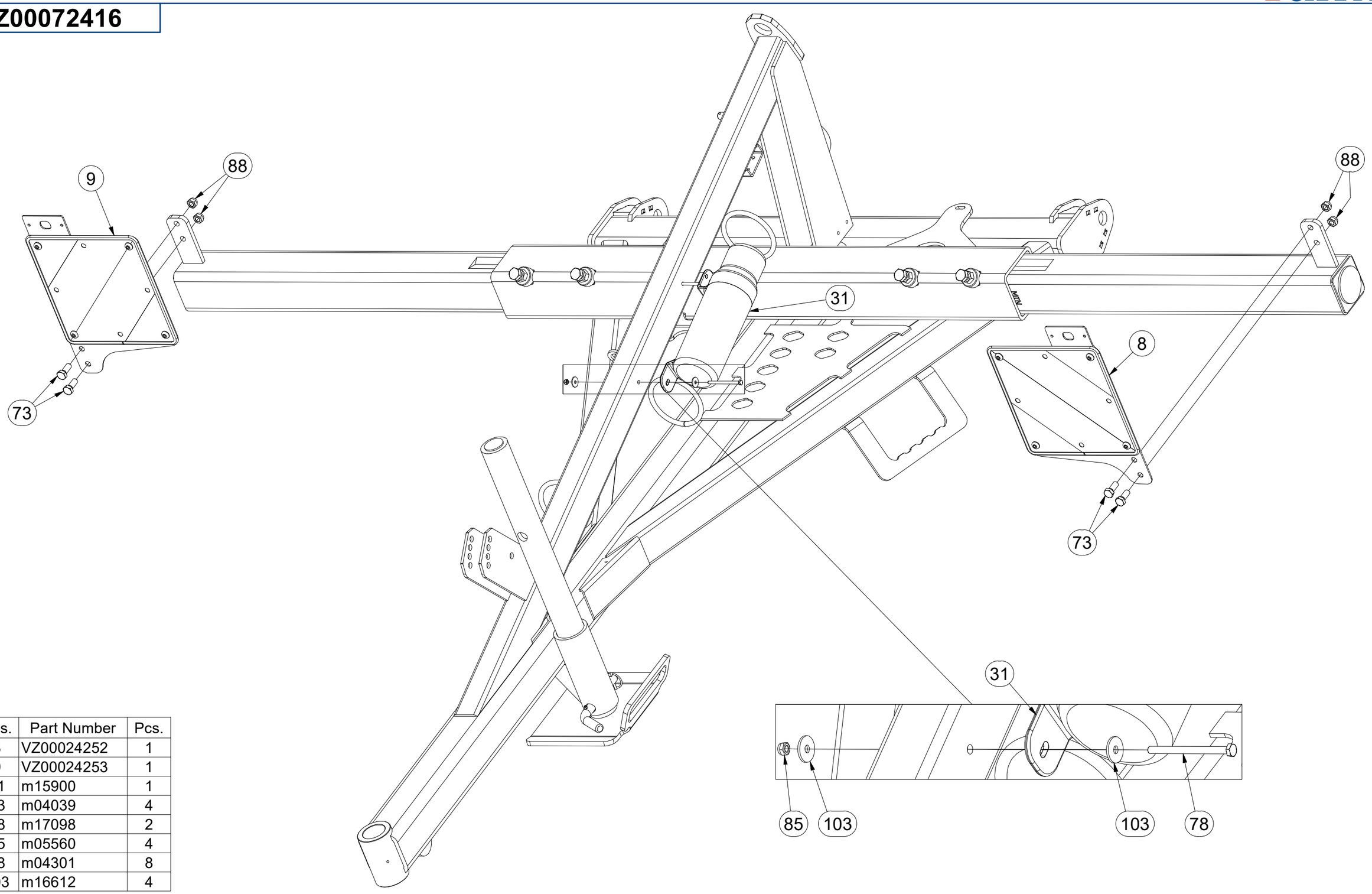

Pos.	Part Number	Pcs.
8	VZ00024252	1
9	VZ00024253	1
31	m15900	1
73	m04039	4
78	m17098	2
85	m05560	4
88	m04301	8
103	m16612	4

CZ OJ MONT

D DEICHSEL MONTIERT

F TIMON MONTÉ

GB MONT DRAWBAR

RU ДЫШЛО МОНТ

PL DYSZEL MONT

VZ00072416

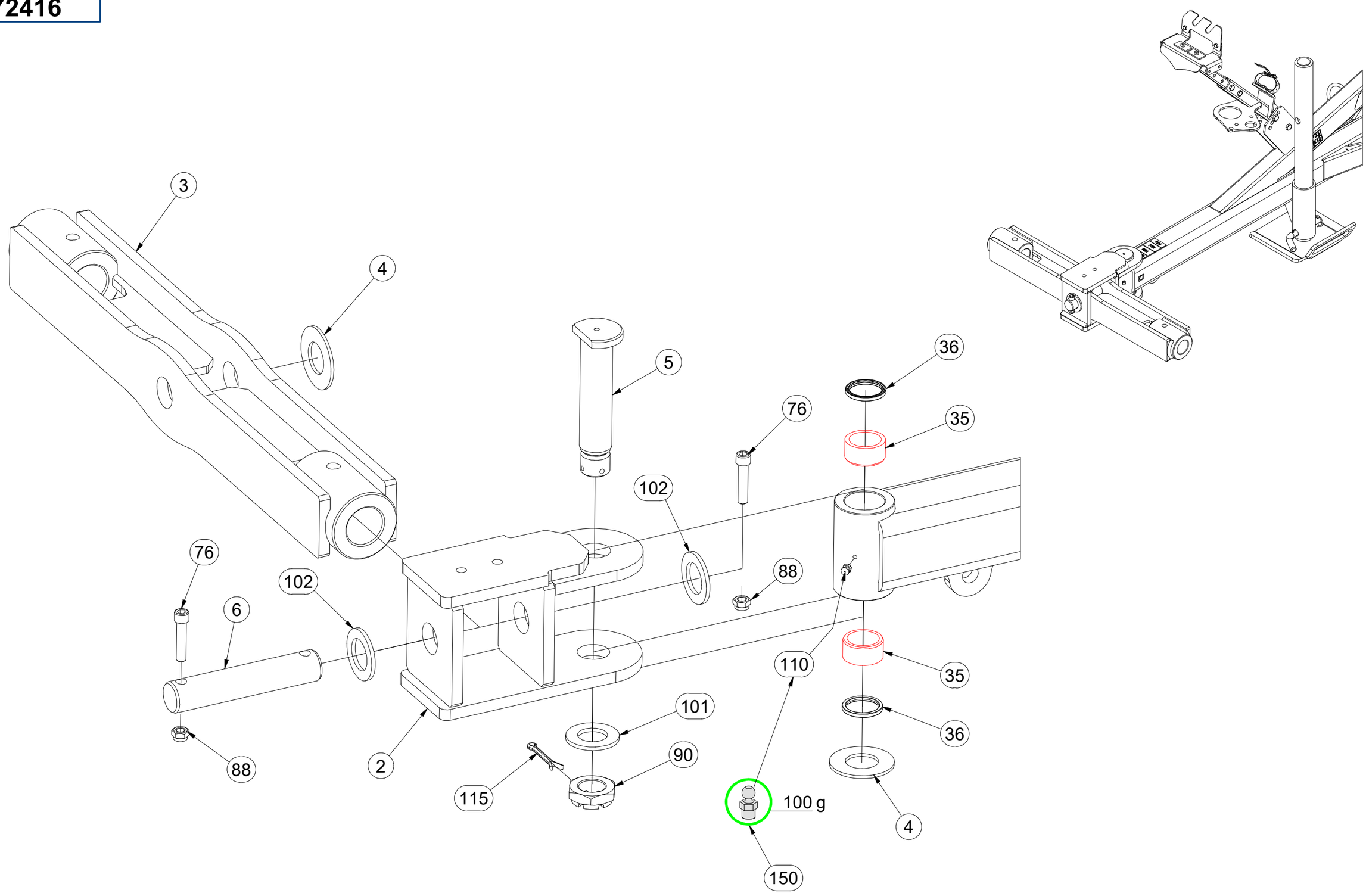

CZ OJ MONT

D DEICHSEL MONTIERT

F TIMON MONTÉ

GB MONT DRAWBAR

RU ДЫШЛО МОНТ

PL DYSZEL MONT

VZ00072416

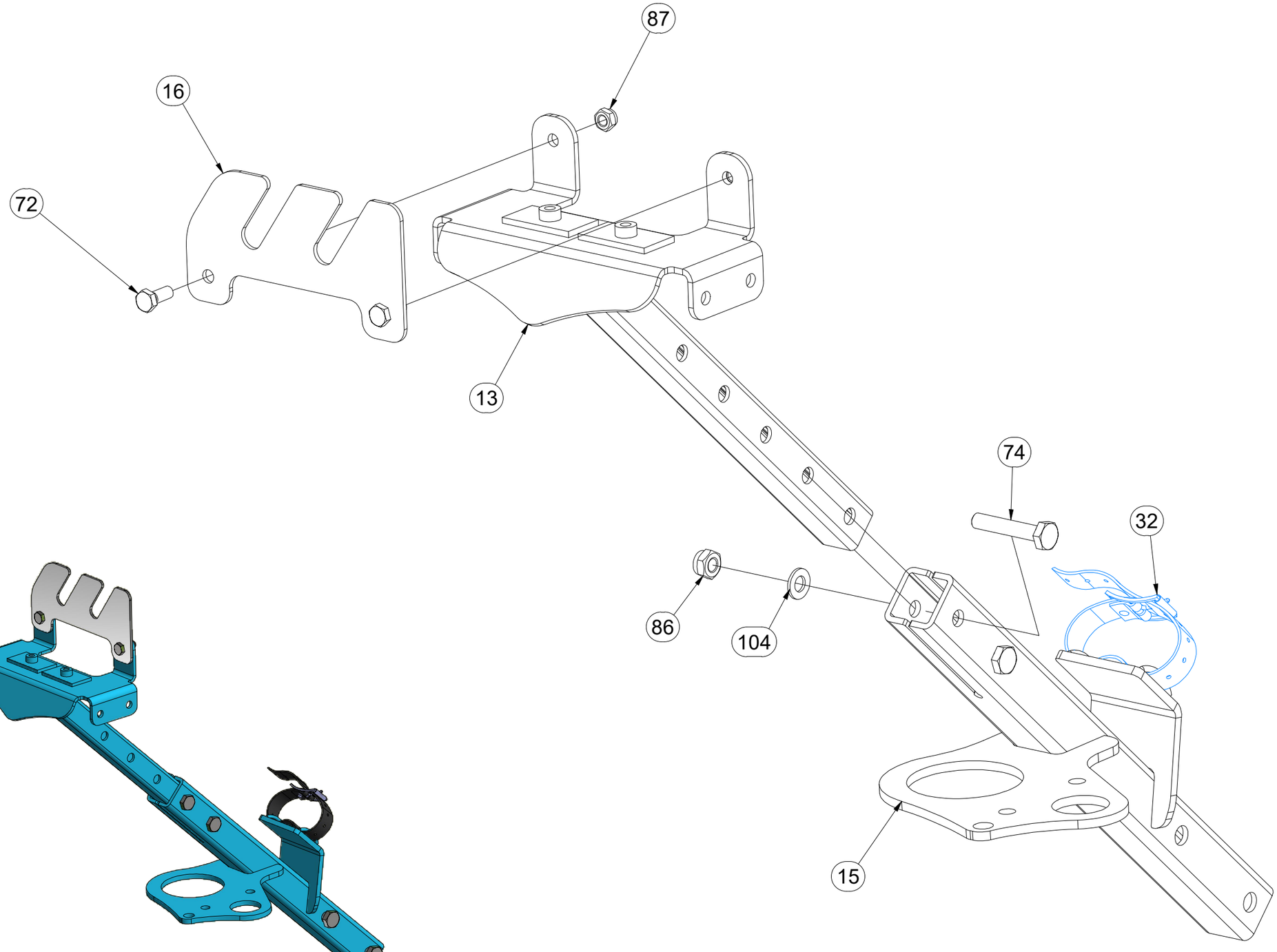

Pos.	Part Number	Pcs.
13	VZ00056061	1
15	VZ00040190	1
16	VZ00056065	1
32	m20319	1
72	m01089	2
74	m06253	2
86	m03775	2
87	m04503	5
104	m01209	2

CZ OJ MONT

D DEICHSEL MONTIERT

F TIMON MONTÉ

GB MONT DRAWBAR

RU ДЫШЛО МОНТ

PL DYSZEL MONT

VZ00072416

Pos.	Part Number	Pcs.
14	4013461	1
70	m01074	2
75	m14266	2
85	m05560	4
88	m04301	8

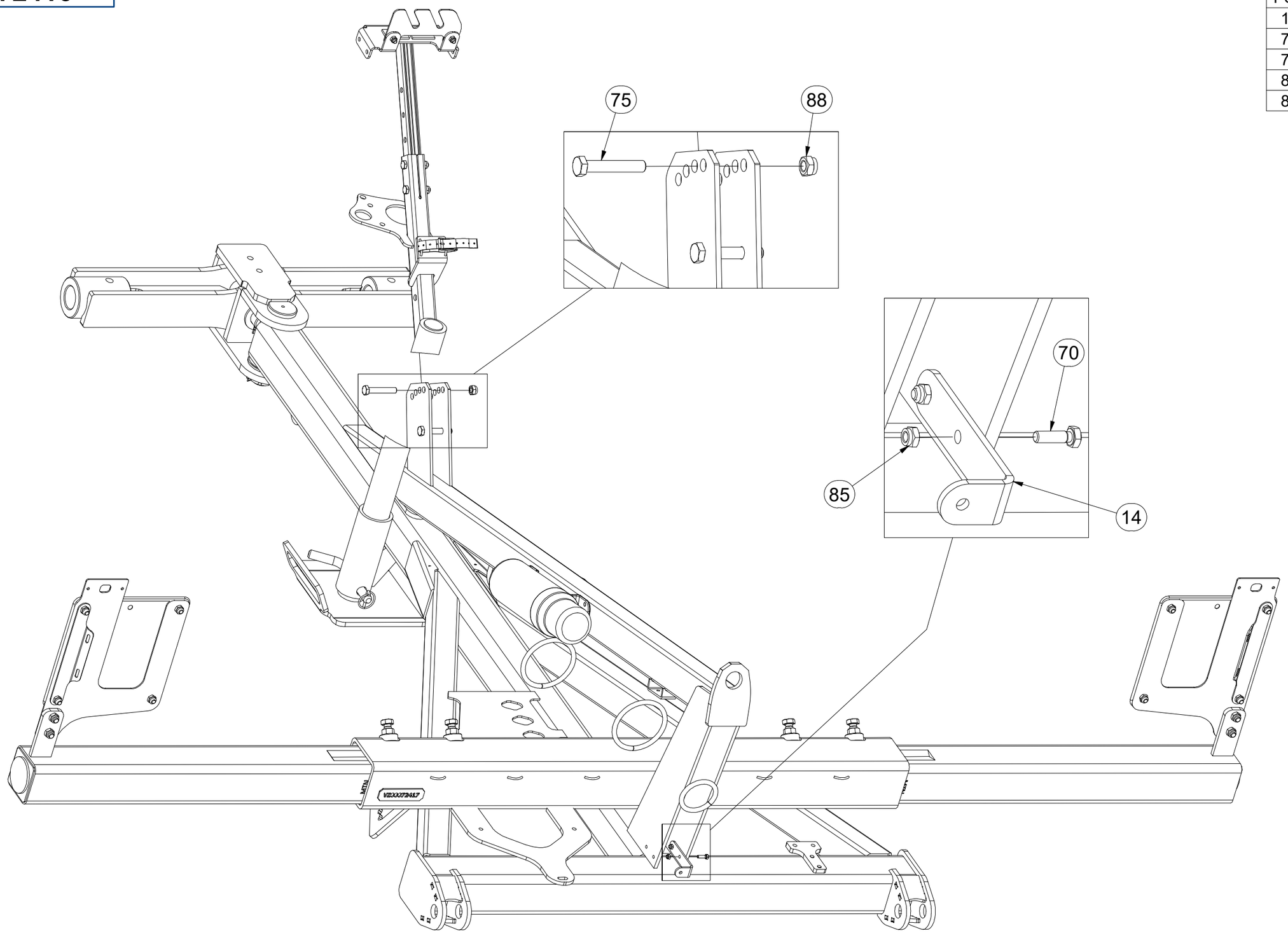

CZ OJ MONT

D DEICHSEL MONTIERT

F TIMON MONTÉ

GB MONT DRAWBAR

RU ДЫШЛО МОНТ

PL DYSZEL MONT

VZ00072416

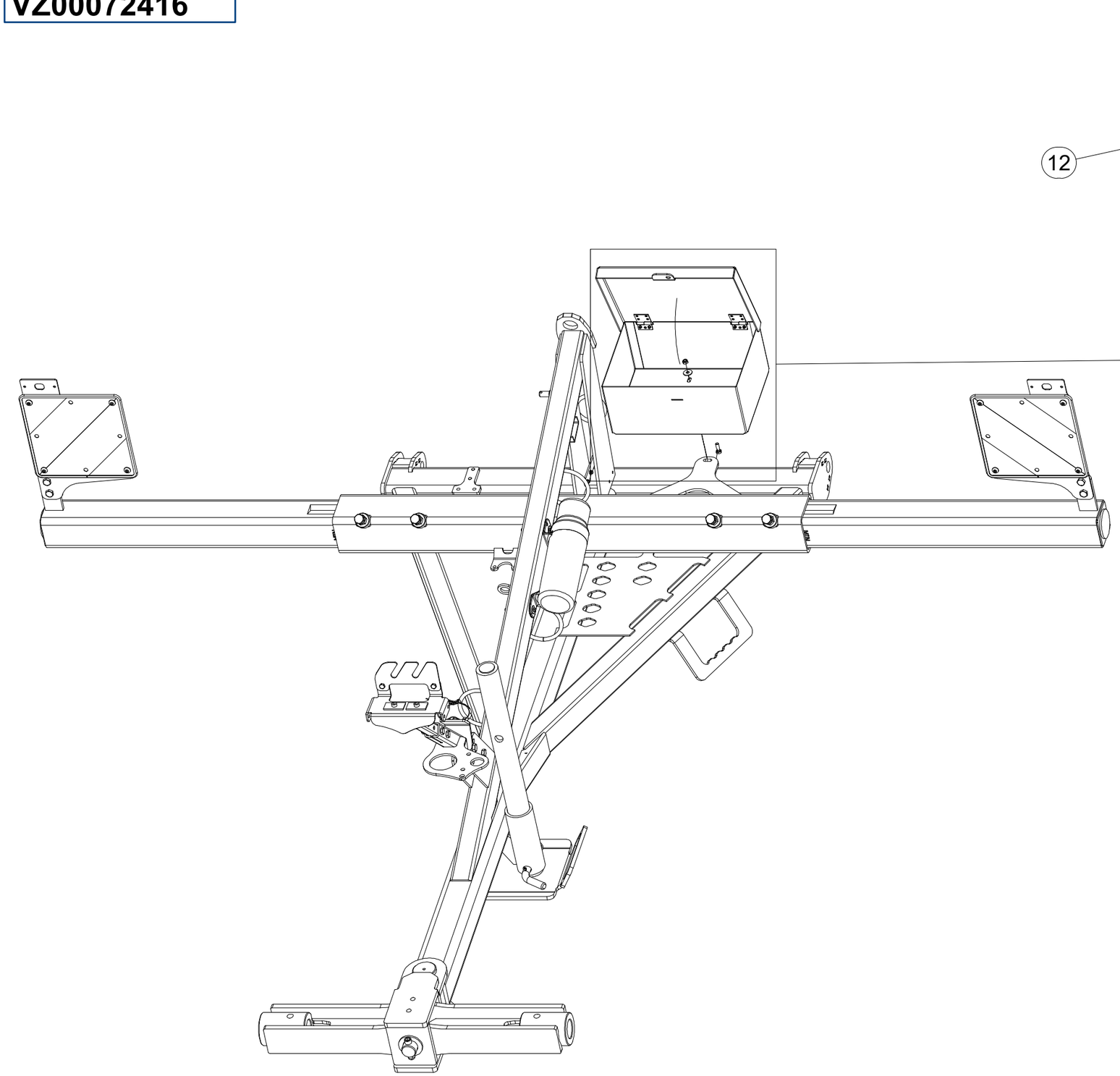

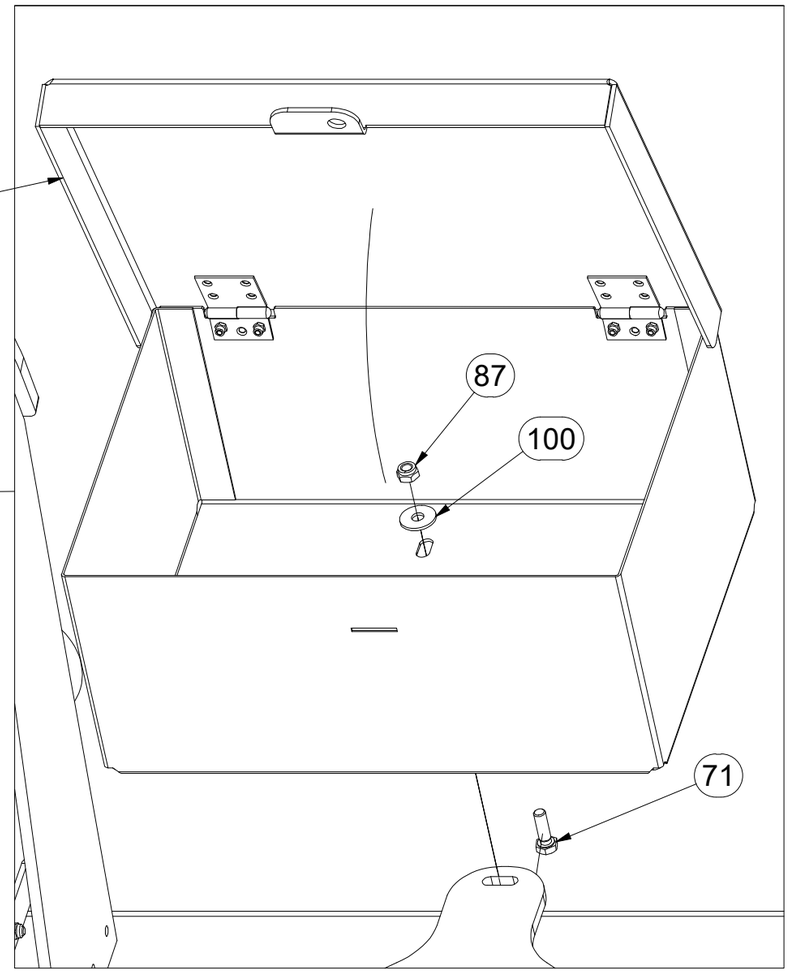

Pos.	Part Number	Pcs.
12	m12296	1
71	m01092	3
87	m04503	5
100	m07936	3

CZ OJ MONT

D DEICHSEL MONTIERT

F TIMON MONTÉ

GB MONT DRAWBAR

RU ДЫШЛО МОНТ

PL DYSZEL MONT

VZ00072416

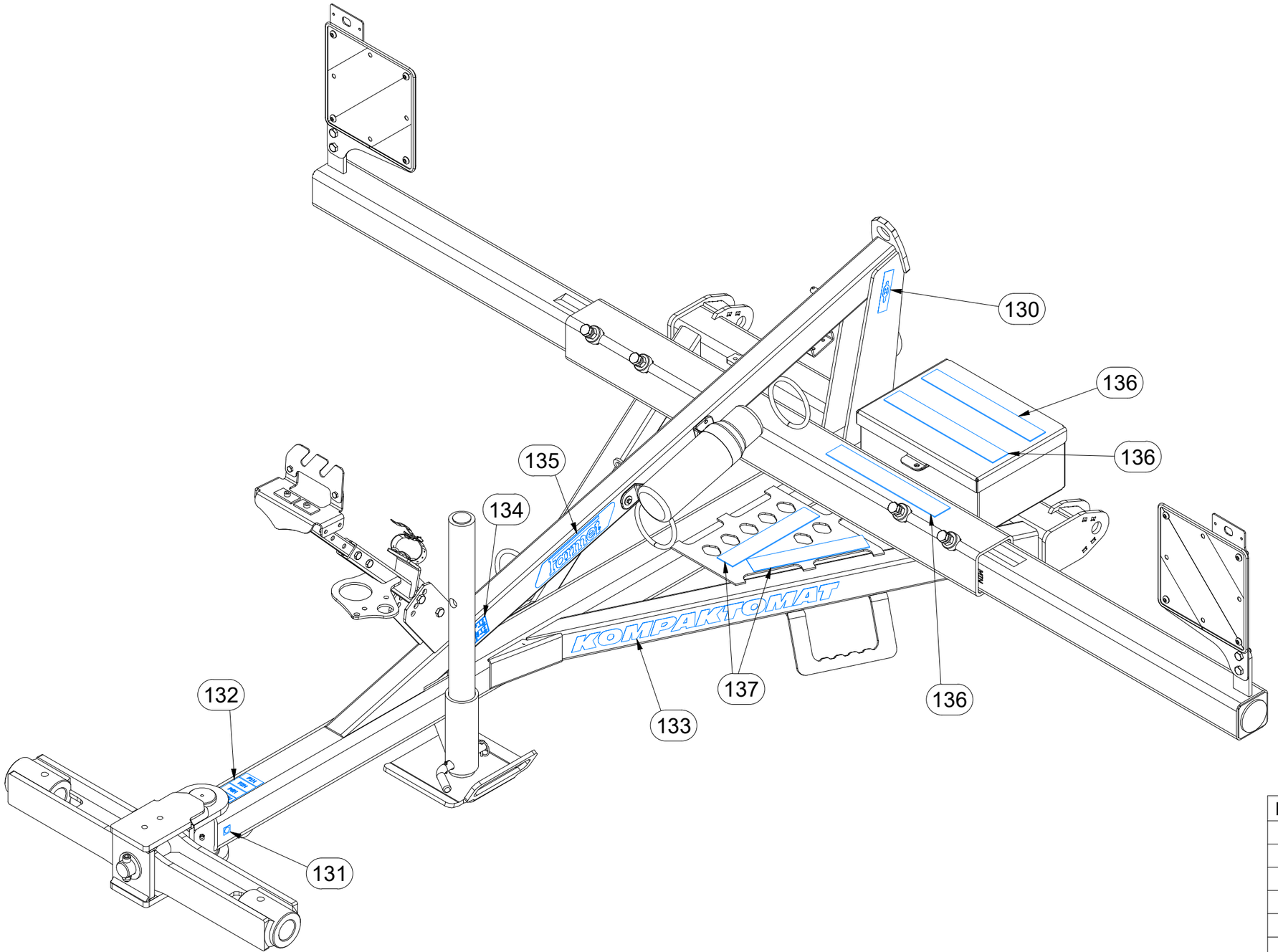

Pos.	Part Number	Pcs.
130	m03316	2
131	m03320	1
132	m11295	1
133	m07688	2
134	m11291	1
135	m13116	2
136	m11146	3
137	m11147	2

CZ OJ MONT

D DEICHSEL MONTIERT

F TIMON MONTÉ

GB MONT DRAWBAR

RU ДЫШЛО МОНТ

PL DYSZEL MONT

VZ00072416

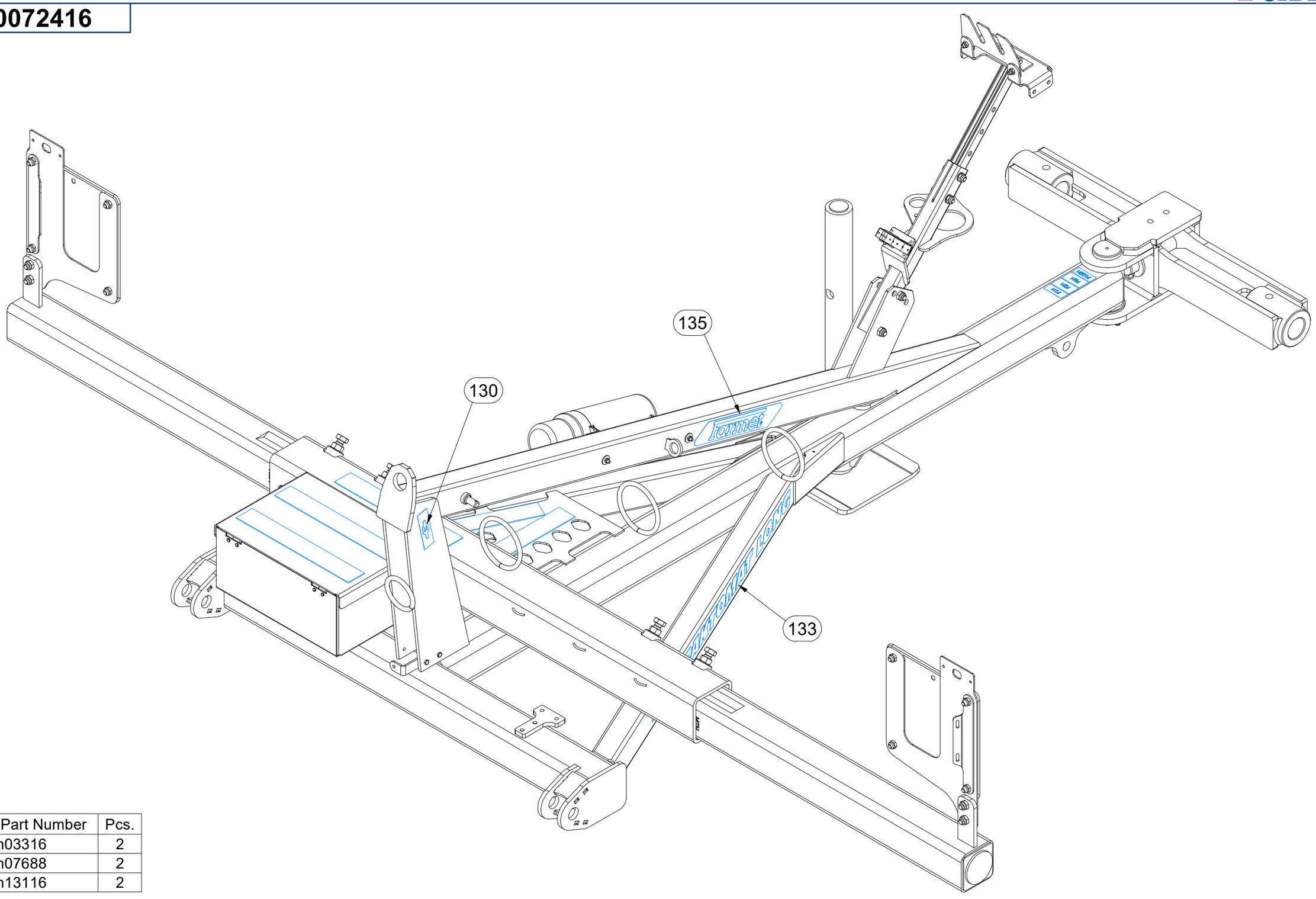

Pos.	Part Number	Pcs.
130	m03316	2
133	m07688	2
135	m13116	2

(CZ) SADA ČEPŮ TBZ 3

(D) BOLZENSATZ TBZ 3

(F) KIT D'EMBOUTS TBZ 3

(GB) SET OF TBZ 3 PINS

(RU) КОМПЛЕКТ ПАЛЬЦЕВ TBZ 3

(PL) ZESTAW CZOPÓW TBZ 3

3011605

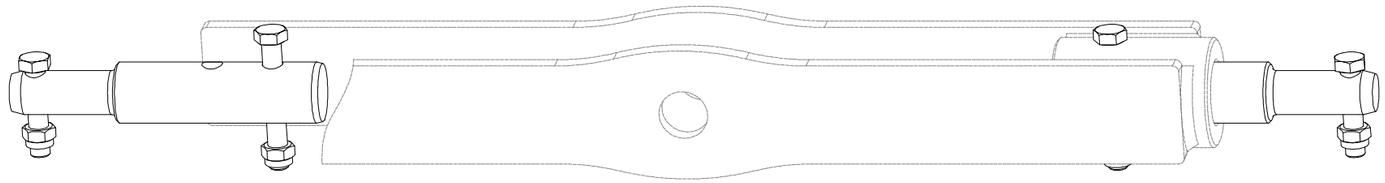

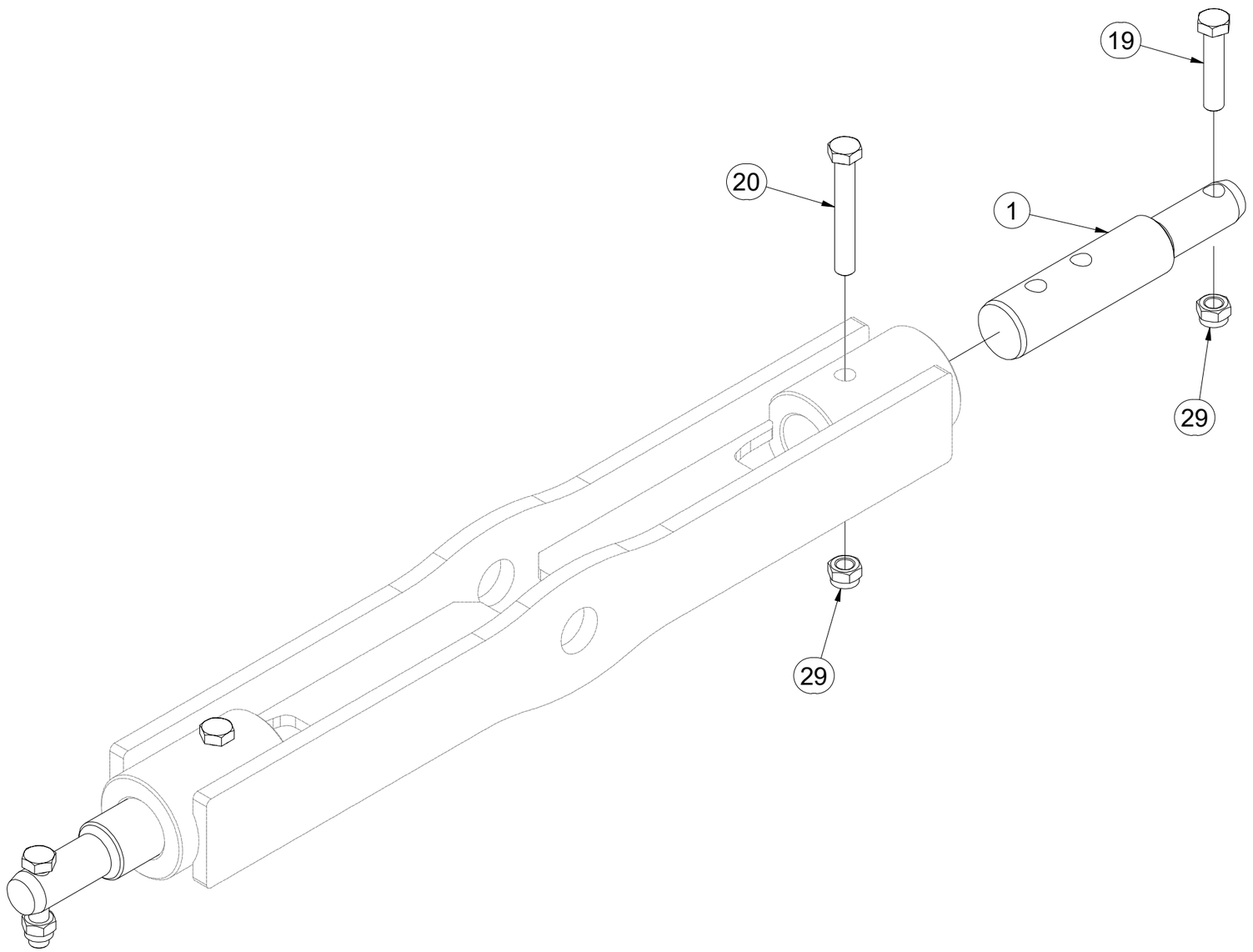

Pos.	Part Number	Pcs.
1	VZ00022884	2
19	m01133	2
20	m02970	2
29	m03683	4

CZ TERČ PŘEDNÍ LEVÝ

D SCHILD, VORDERES, LINKES

F CIBLE AVANT GAUCHE

GB LEFT FRONT DISC

RU ЩИТОК ПЕРЕДНИЙ ЛЕВЫЙ

PL TARCZA PRZEDNIA LEWA

VZ00024252

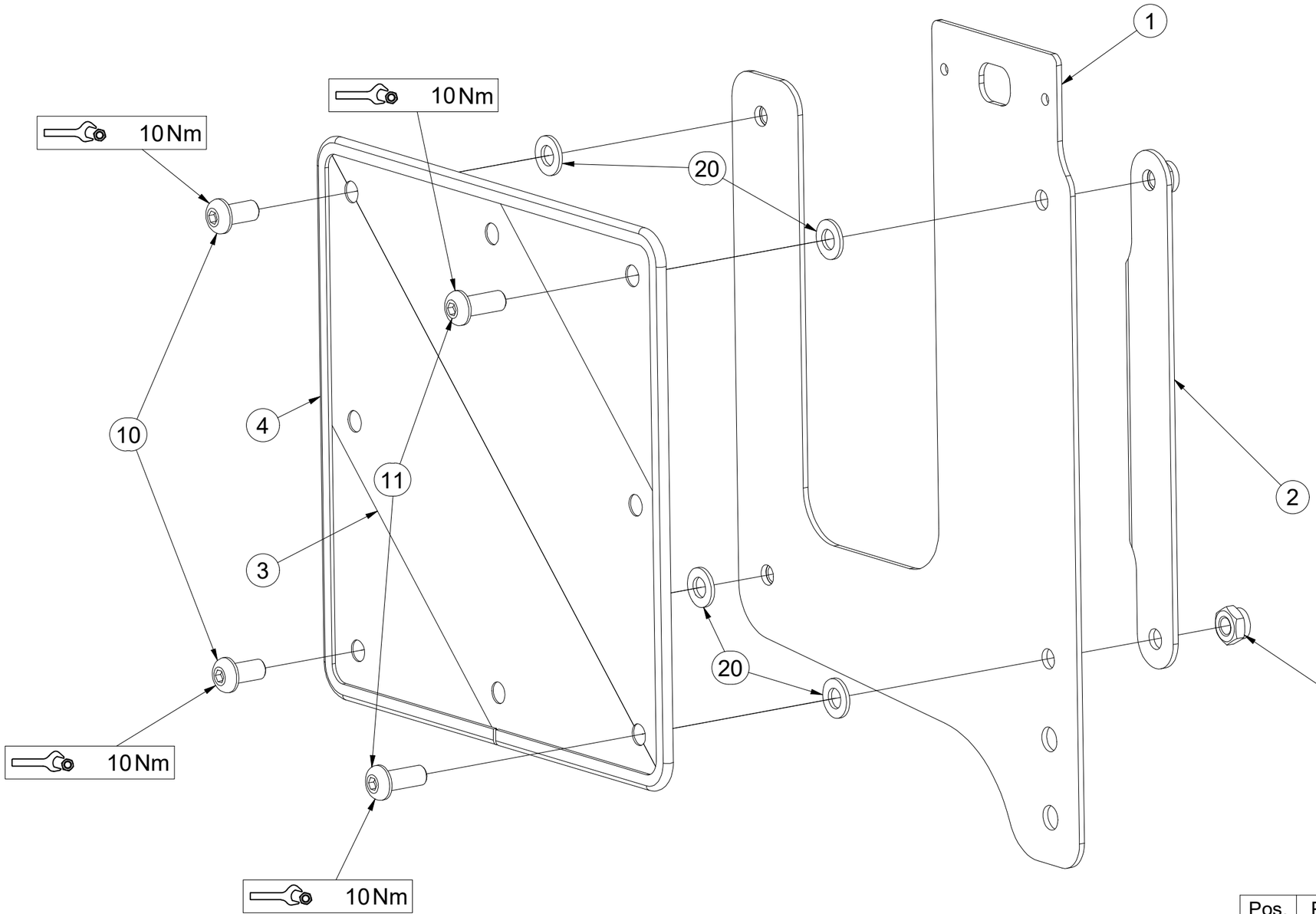



Pos.	Part Number	Pcs.
1	VZ00024254	1
2	VZ00024261	1
3	m18855	1
4	9005707	1
10	m16637	2
11	m16688	2
15	m03775	4
20	m01209	4

CZ TERČ PŘEDNÍ PRAVÝ

D SCHILD, VORDERES, RECHTES

F CIBLE AVANT DROITE

GB RIGHT FRONT DISC

RU ЩИТОК ПЕРЕДНИЙ ПРАВЫЙ

PL TARCZA PRZEDNIA PRAWA

VZ00024253



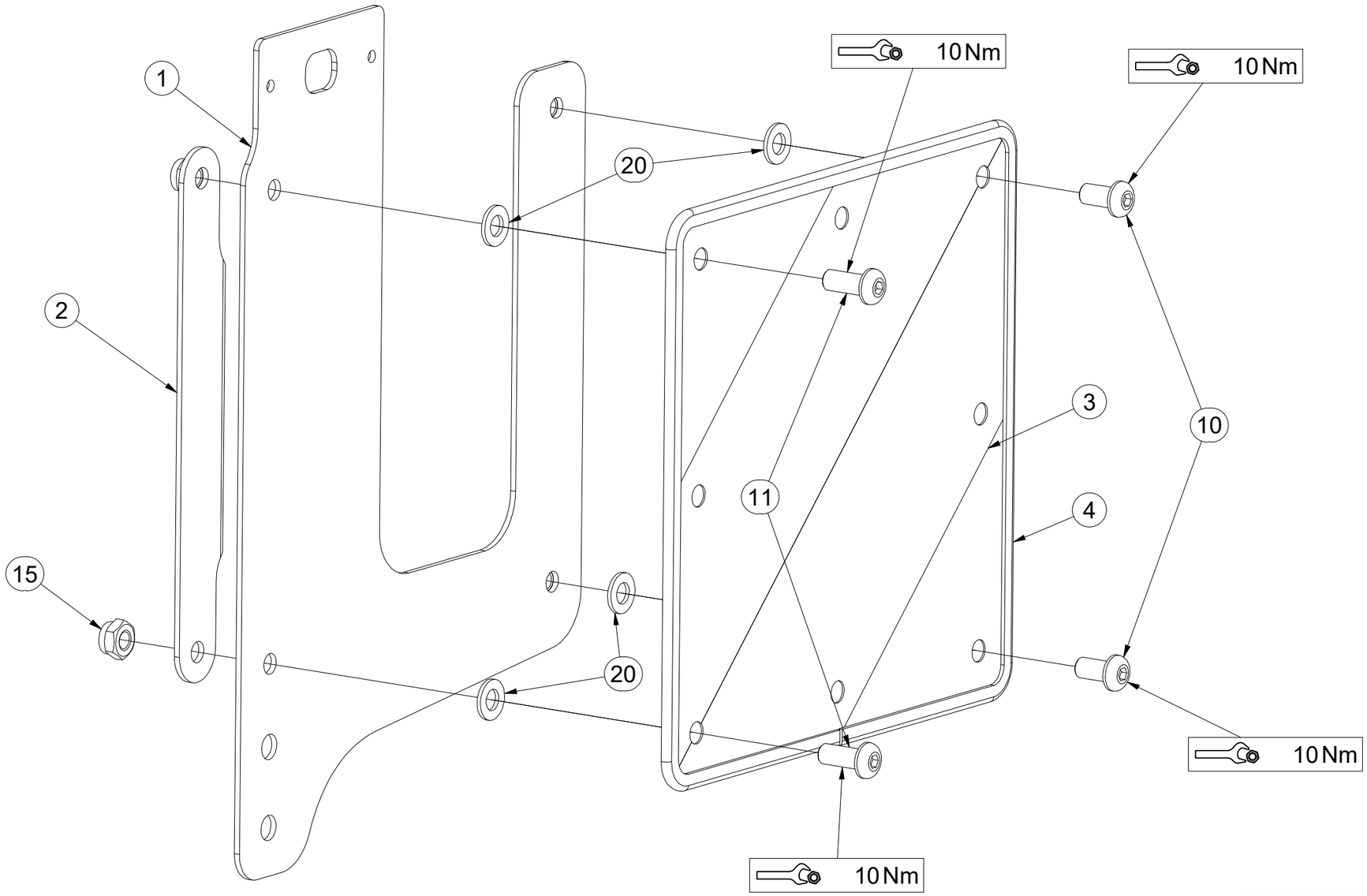

Pos.	Part Number	Pcs.
1	VZ00024254	1
2	VZ00024261	1
3	m18855	1
4	9005707	1
10	m16637	2
11	m16688	2
15	m03775	4
20	m01209	4

CZ SADA KYPŘIČŮ STOP

D SPURENLOCKERERSATZ

F KIT DE CULTIVATEURS DE TRACES

GB SET OF TRACK CULTIVATORS

RU КОМПЛЕКТ РЫХЛИТЕЛЕЙ КОЛЕИ

PL ZESTAW SPULCHNIACZY ŚLADÓW

VZ00046499

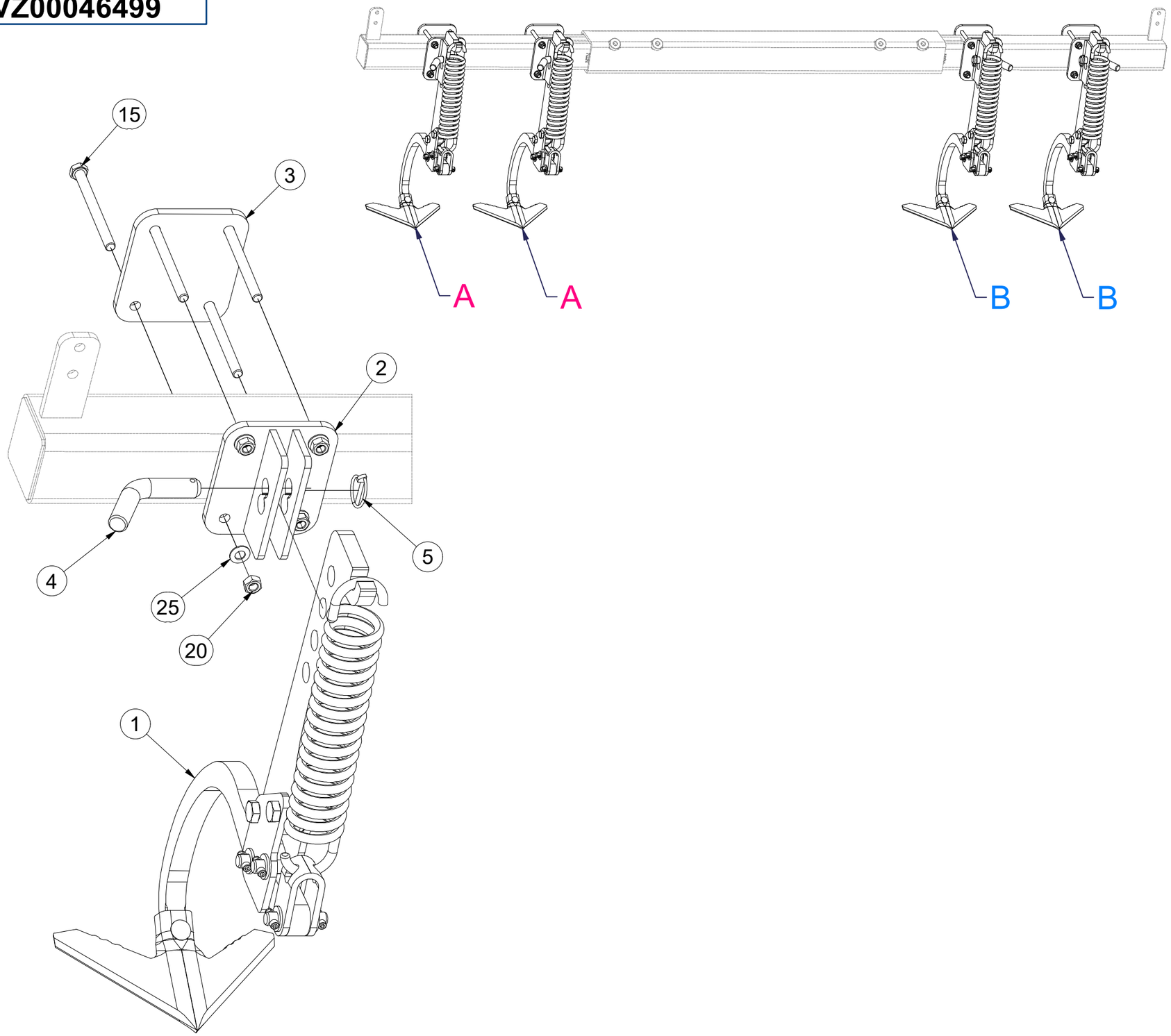

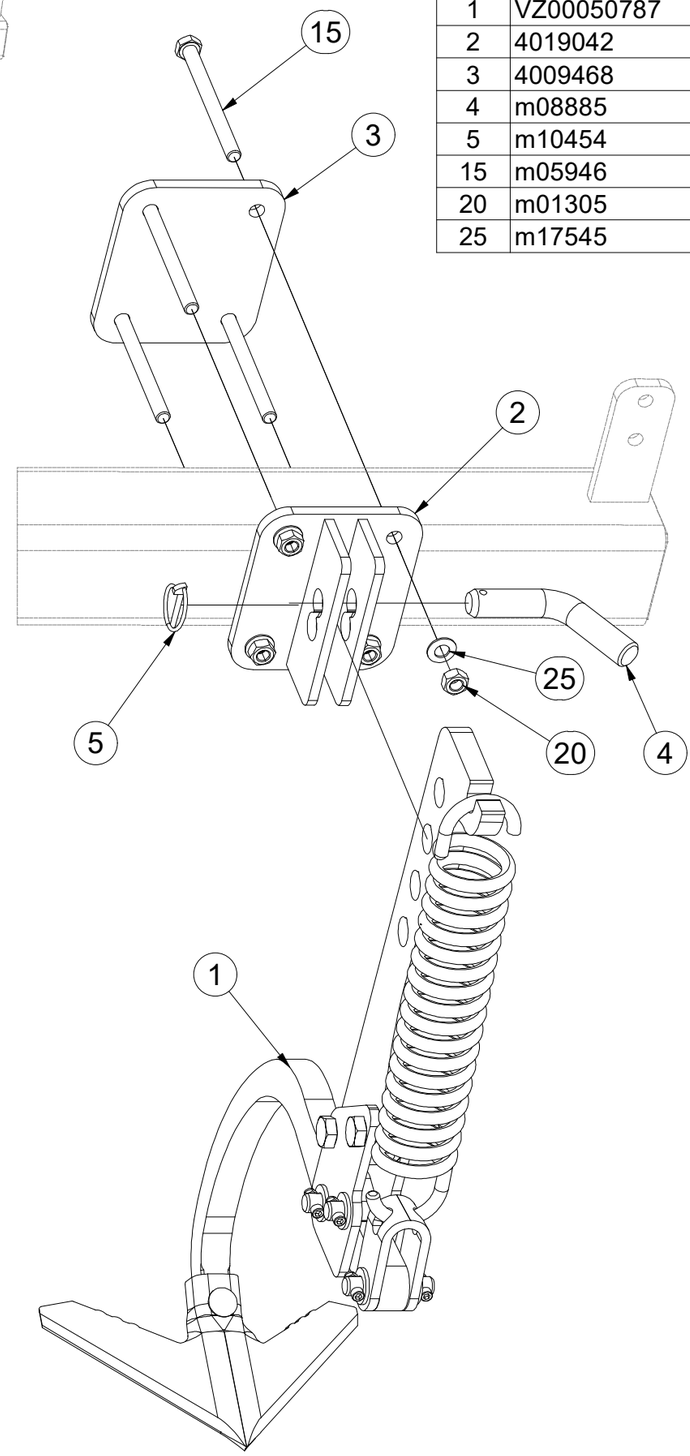

Pos.	Part Number	Pcs.
1	VZ00050787	4
2	4019042	4
3	4009468	4
4	m08885	4
5	m10454	4
15	m05946	16
20	m01305	16
25	m17545	16

CZ KYPŘIČ STOP

D SPURENLOCKERER

F CULTIVATEUR DES TRACES

GB TRACK CULTIVATOR

RU РЫХЛИТЕЛЬ КОЛЕИ

PL SPULCHNIARKA STÓP

VZ00050787

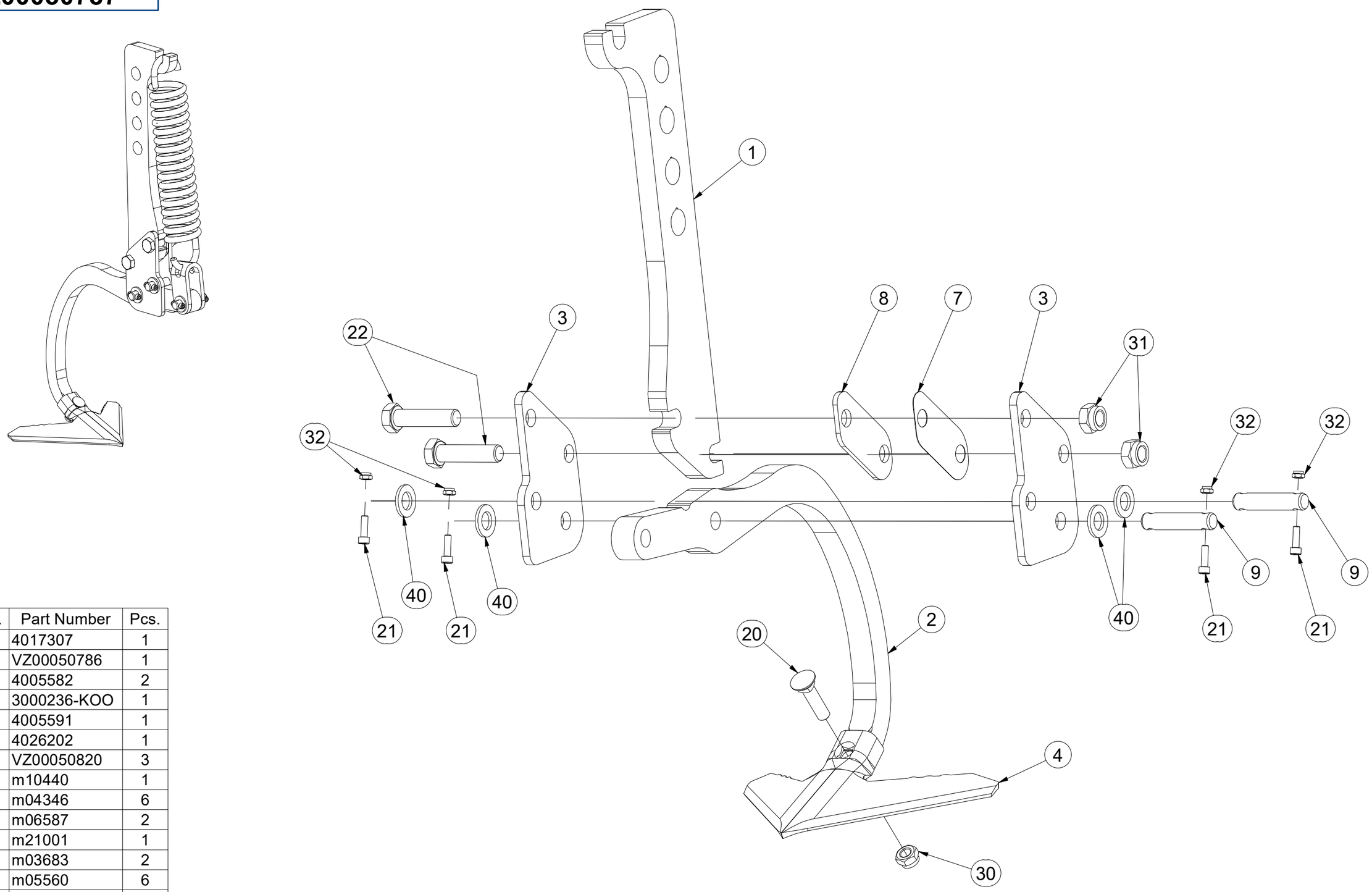

Pos.	Part Number	Pcs.
1	4017307	1
2	VZ00050786	1
3	4005582	2
4	3000236-KOO	1
7	4005591	1
8	4026202	1
9	VZ00050820	3
20	m10440	1
21	m04346	6
22	m06587	2
30	m21001	1
31	m03683	2
32	m05560	6
40	m14971	6

CZ KYPŘIČ STOP

D SPURENLOCKERER

F CULTIVATEUR DES TRACES

GB TRACK CULTIVATOR

RU РЫХЛИТЕЛЬ КОЛЕИ

PL SPULCHNIARKA STÓP

VZ00050787

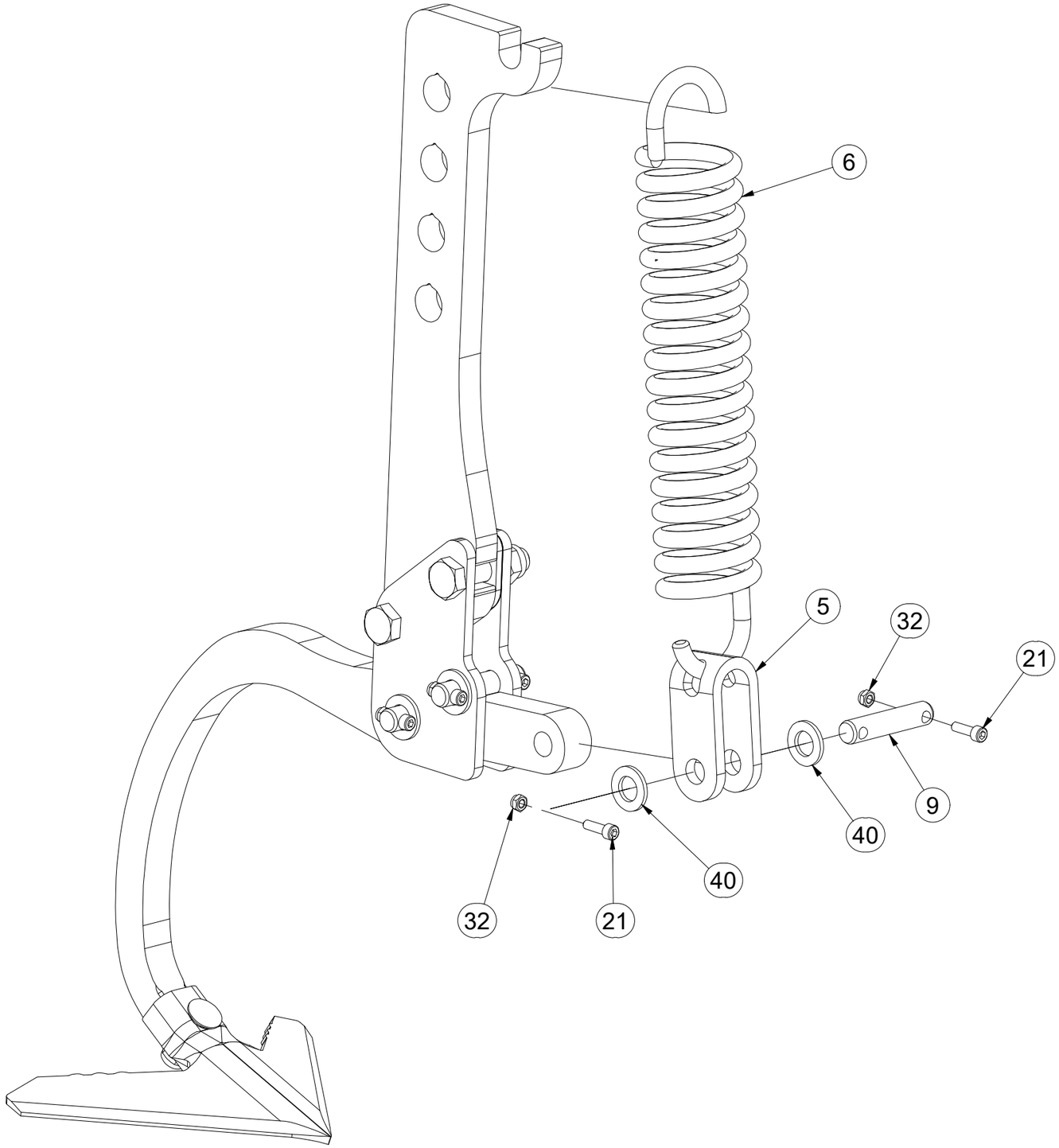

Pos.	Part Number	Pcs.
5	4005445	1
6	m02597	1
9	VZ00050820	3
21	m04346	6
32	m05560	6
40	m14971	6

CZ SADA PŘEDNÍCH SMYKŮ

D SATZ VORDERE ACKERSCHLEPPEN

F KIT DE NIVELEURS AVANT

GB SET OF FRONT LEVELLING BARS

RU КОМПЛЕКТ ПЕРЕДНИХ БОРОН

PL ZESTAW PRZEDNICH WŁÓK

3006165

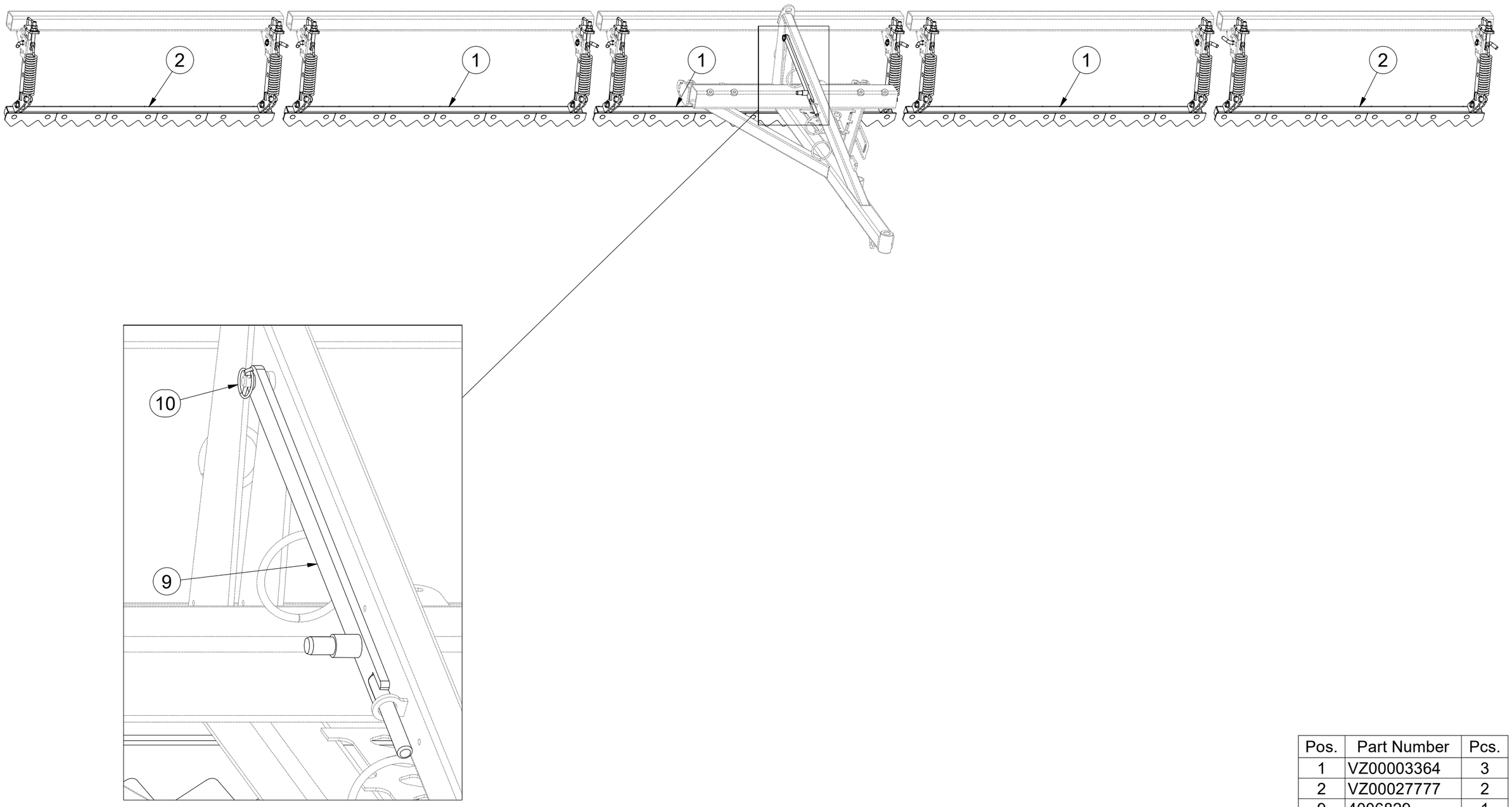

Pos.	Part Number	Pcs.
1	VZ00003364	3
2	VZ00027777	2
9	4006829	1
10	m10454	11

CZ SADA PŘEDNÍCH SMYKŮ

D SATZ VORDERE ACKERSCHLEPPEN

F KIT DE NIVELEURS AVANT

GB SET OF FRONT LEVELLING BARS

RU КОМПЛЕКТ ПЕРЕДНИХ БОРОН

PL ZESTAW PRZEDNICH WŁÓK

3006165

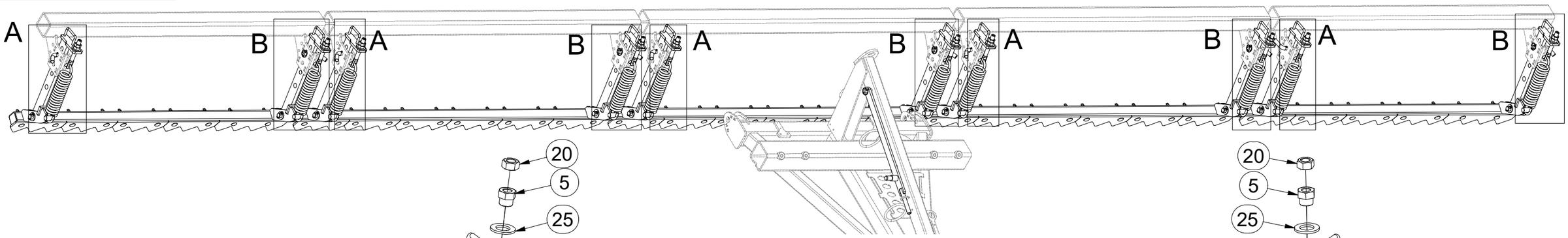

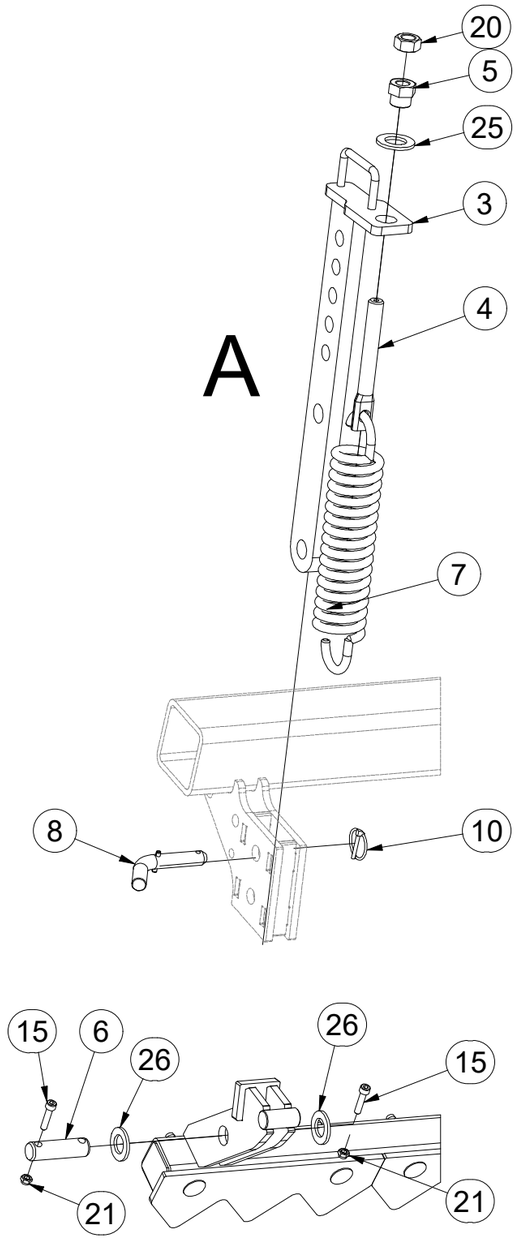

A

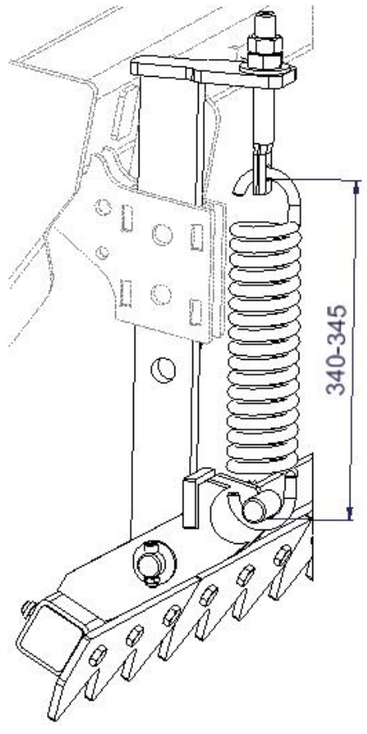

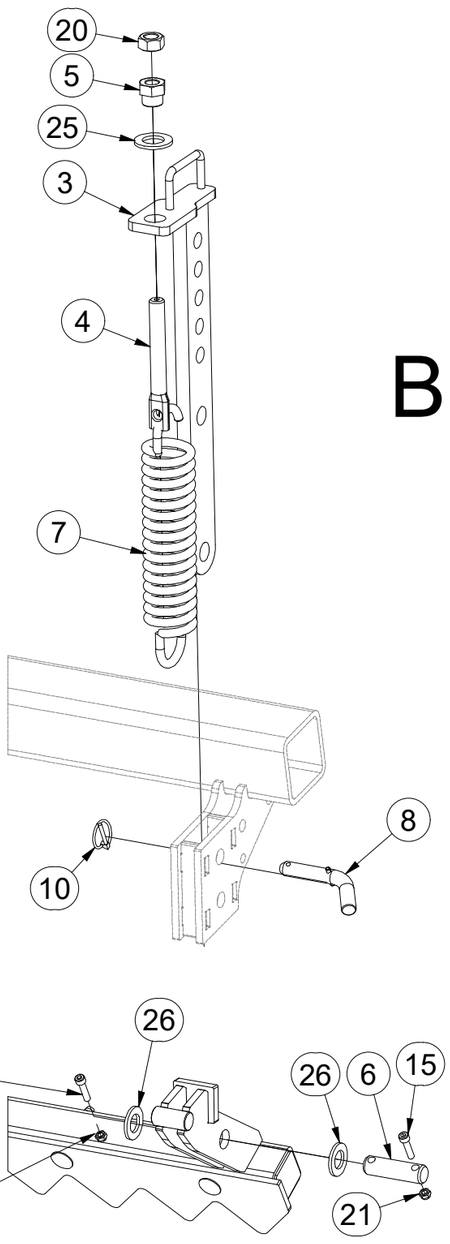

B

Pos.	Part Number	Pcs.
3	3008686	10
4	4003401	10
5	4000189	10
6	4010390	10
7	m02597	10
8	4012011	10
10	m10454	11
15	m09464	20
20	m01307	10
21	m04503	20
25	m01225	10
26	m14028	20

CZ PŘEDNÍ SMYK

D VORDERE ACKERSCHLEIFE

F NIVELEUR AVANT

GB FRONT LEVELLER

RU ПЕРЕДНЯЯ БОРОНА

PL PRZEDNIA WŁÓKA

VZ00003364

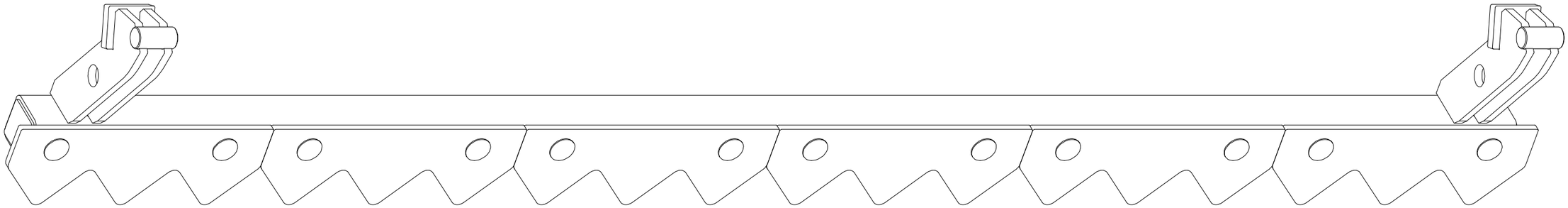

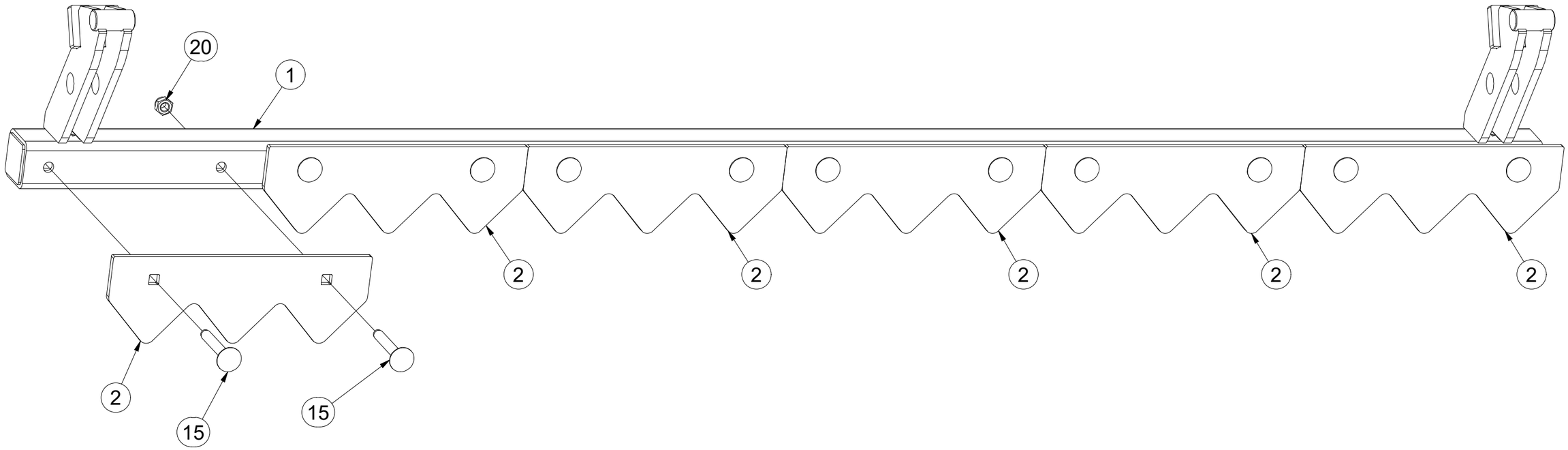

Pos.	Part Number	Pcs.
1	VZ00003365	1
2	VZ00003366	6
15	m08339	12
20	m04301	12

(CZ) PŘEDNÍ SMYK

(D) VORDERE ACKERSCHLEIFE

(F) NIVELEUR AVANT

(GB) FRONT LEVELLER

(RU) ПЕРЕДНЯЯ БОРОНА

(PL) PRZEDNIA WŁÓKA

VZ00027777

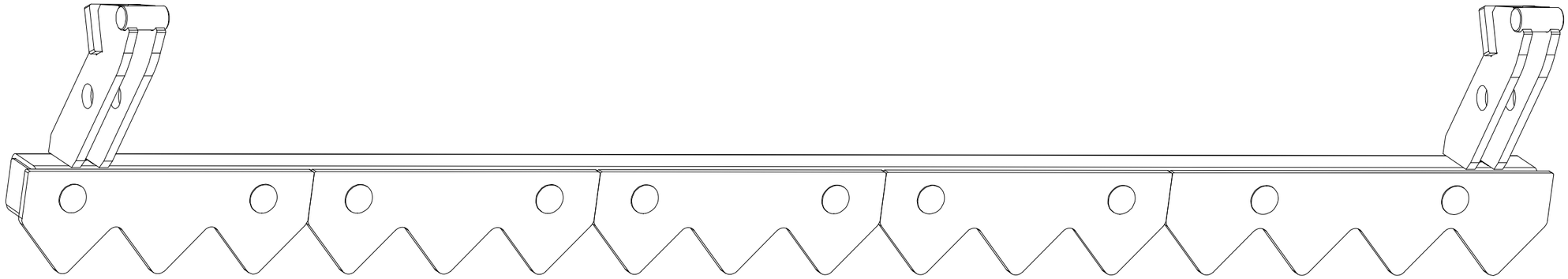

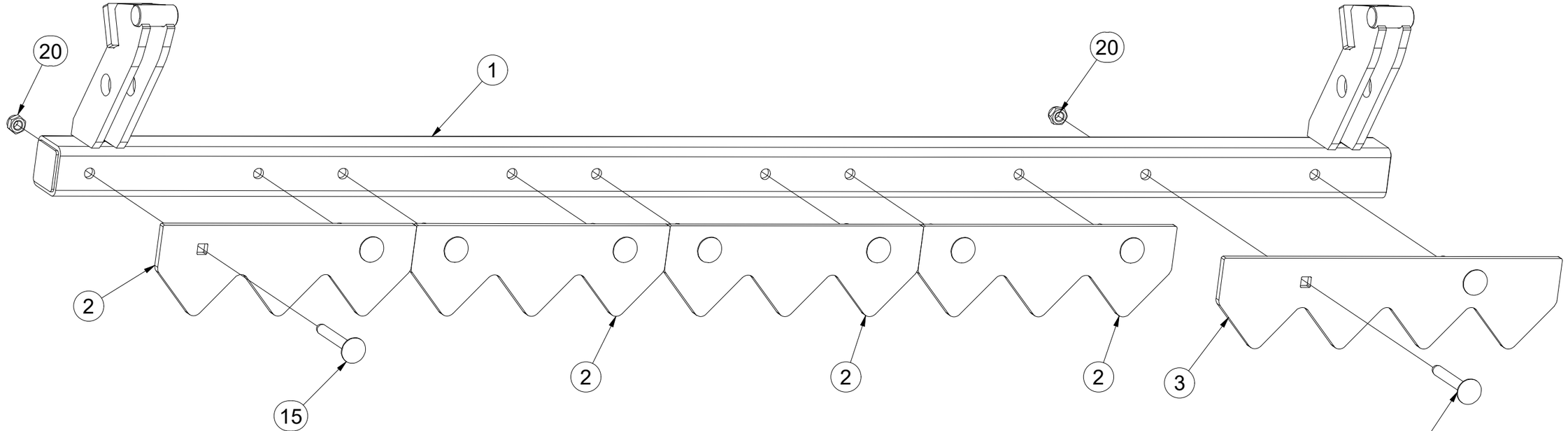

Pos.	Part Number	Pcs.
1	VZ00027778	1
2	VZ00003366	4
3	VZ00011193	1
15	m08339	10
20	m04301	10

CZ SADA PŘEDNÍCH VÁLCŮ

D SATZ VORDERE WALZEN

F KIT DE ROULEAUX AVANT

GB SET OF FRONT ROLLERS

RU КОМПЛЕКТ ПЕРЕДНИХ КАТКОВ

PL ZESTAW PRZEDNICH WAŁÓW

VZ00039827

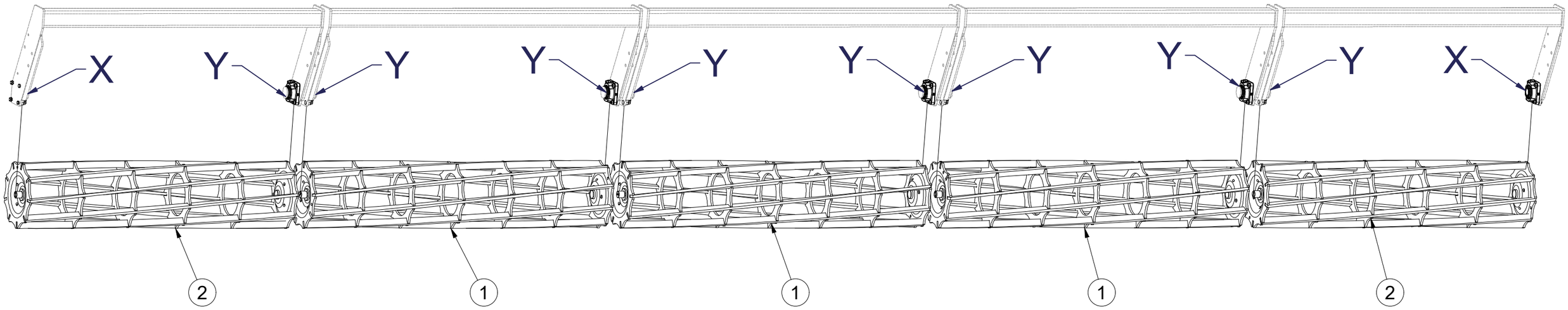

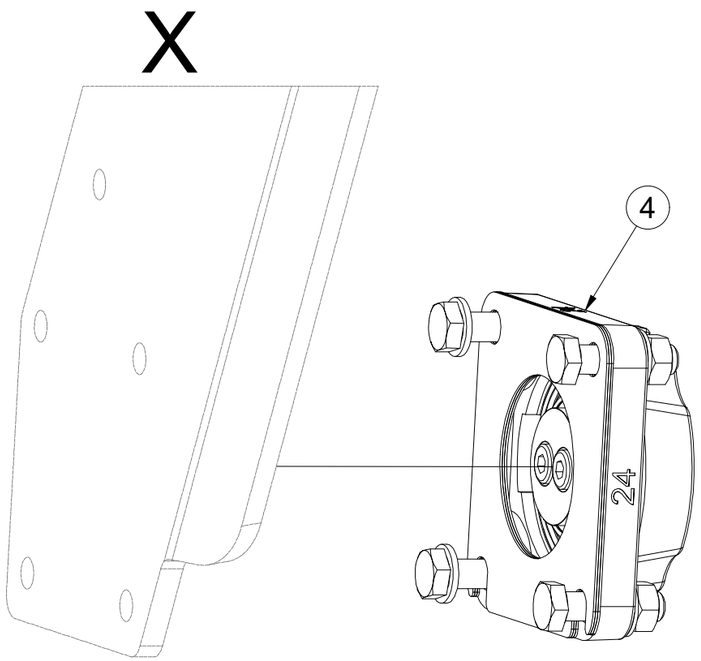

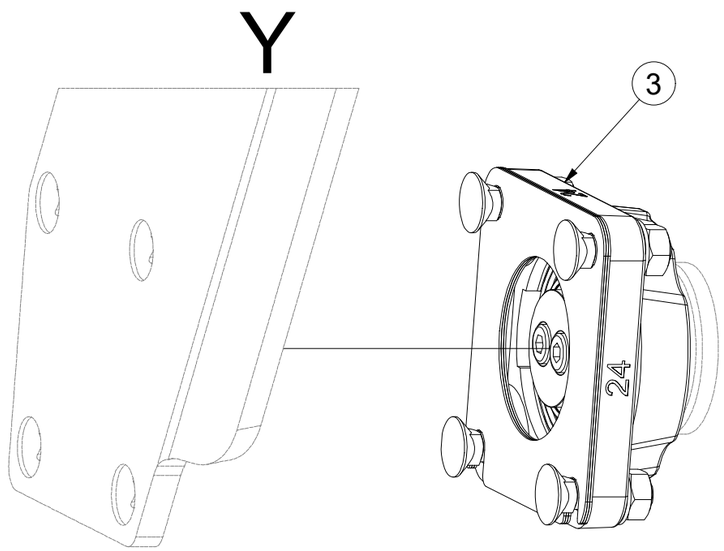

Pos.	Part Number	Pcs.
1	VZ00037622	3
2	VZ00039818	2
3	VZ00038060	8
4	VZ00039822	2

CZ SADA LOŽISEK

D SATZ LAGER

F KIT DE ROULEMENTS

GB SET OF BEARINGS

RU КОМПЛЕКТ ПОДШИПНИКОВ

PL ZESTAW ŁOŻYSK

VZ00038060

Pos.	Part Number	Pcs.
1	m24606	1
2	VZ00038211	1
3	4016809	3
10	m24320	2
11	m03519	4
15	m01305	4
20	m24356	2
21	m17545	4

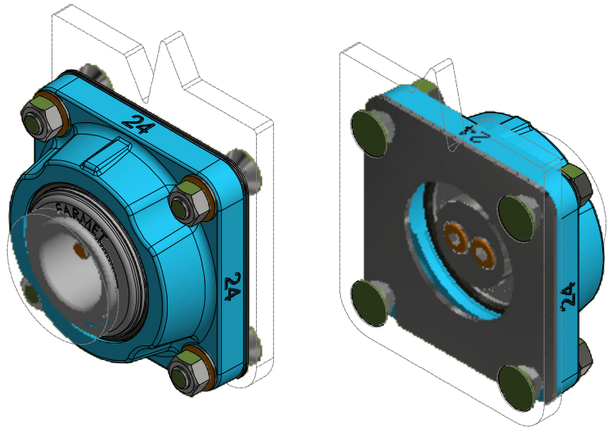

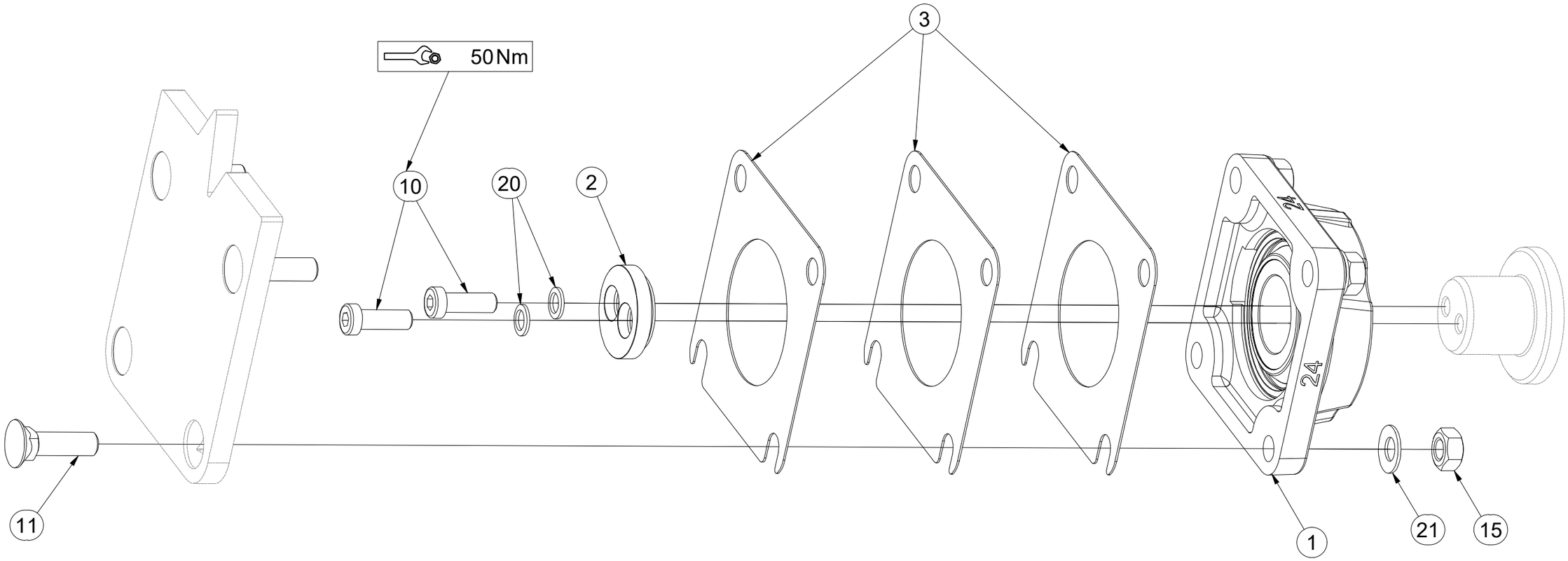

CZ SADA LOŽISEK

D SATZ LAGER

F KIT DE ROULEMENTS

GB SET OF BEARINGS

RU КОМПЛЕКТ ПОДШИПНИКОВ

PL ZESTAW ŁOŻYSK

VZ00039822

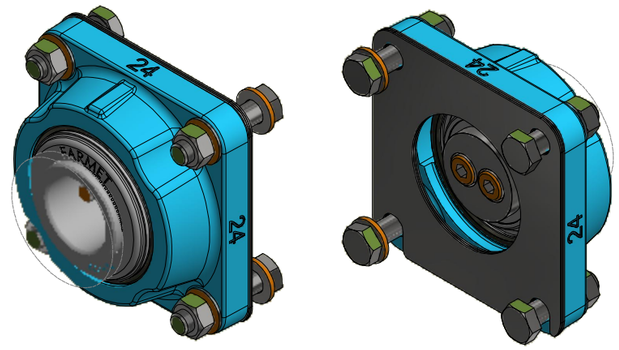

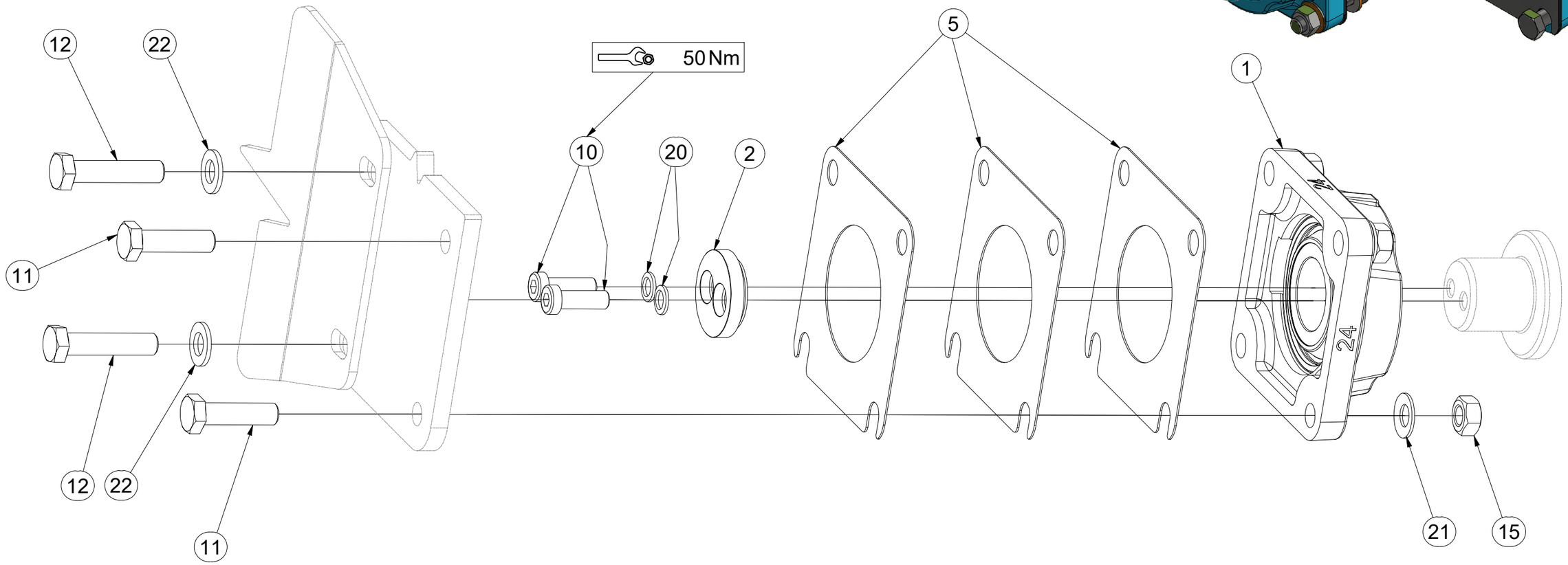

Pos.	Part Number	Pcs.
1	m24606	1
2	VZ00038211	1
5	4016809	3
10	m24320	2
11	m06077	2
12	m04412	2
15	m01305	4
20	m24356	2
21	m17545	4
22	m17741	2

CZ PŘÍPRAVEK
D DIE VORRICHTUNG
F APPAREIL
GB FIXTURE
RU ПРИСТАВКА
PL PRZYRZĄD

VZ00038564

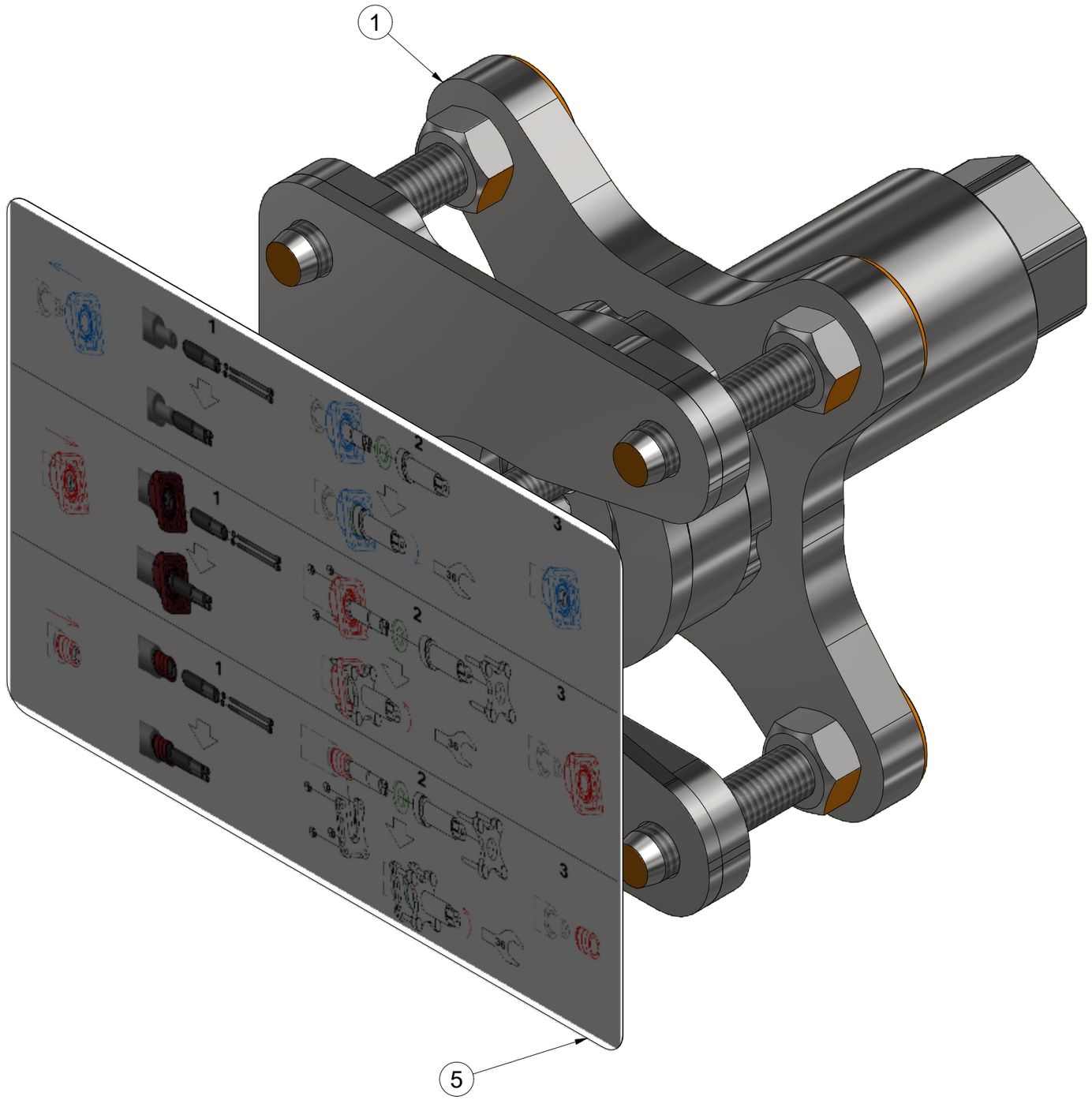

Pos.	Part Number	Pcs.
1	VZ00040530	1
5	m24596	1

CZ PŘÍPRAVEK
D DIE VORRICHTUNG
F APPAREIL
GB FIXTURE
RU ПРИСТАВКА
PL PRZYRZĄD

VZ00040530

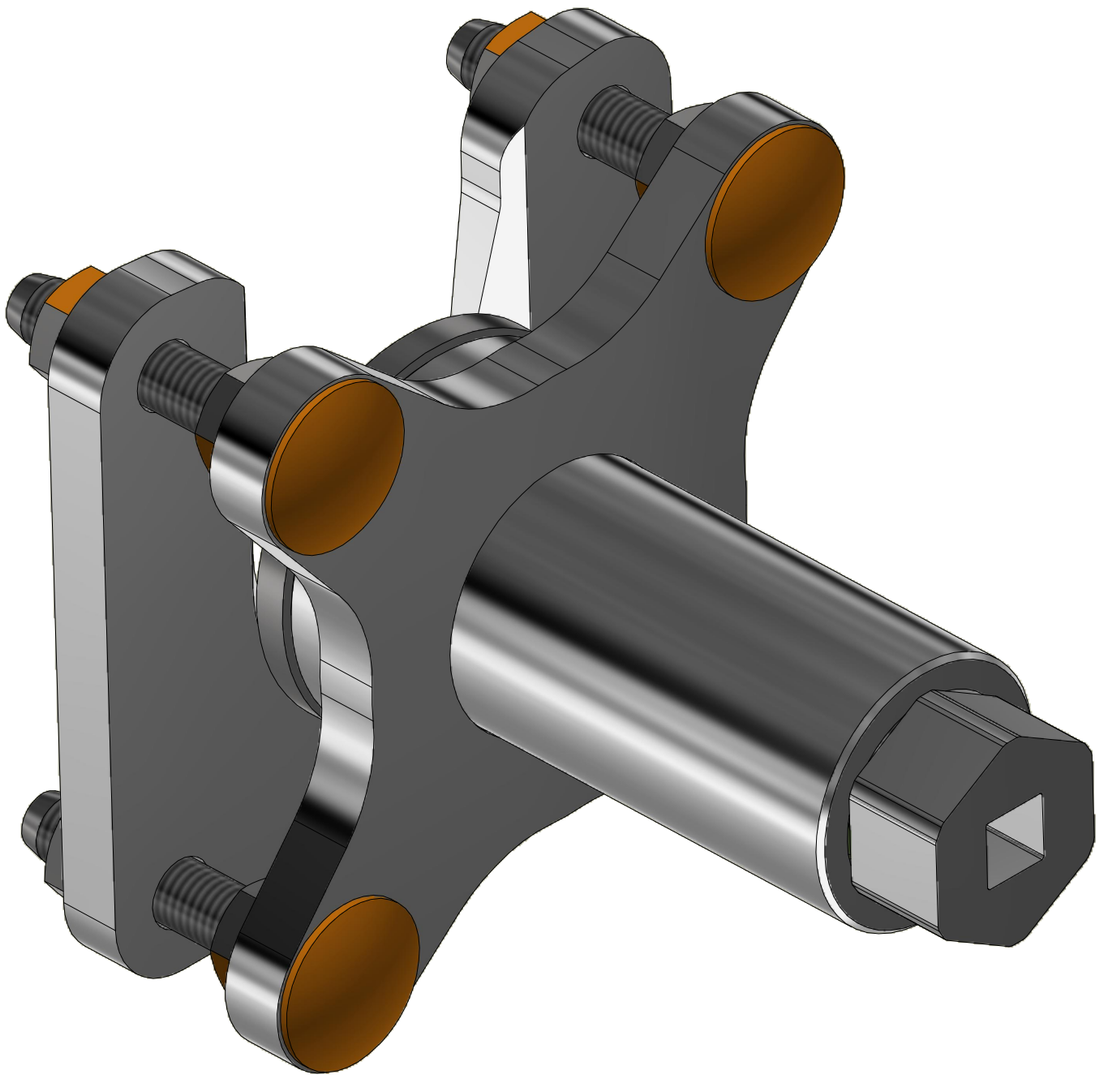

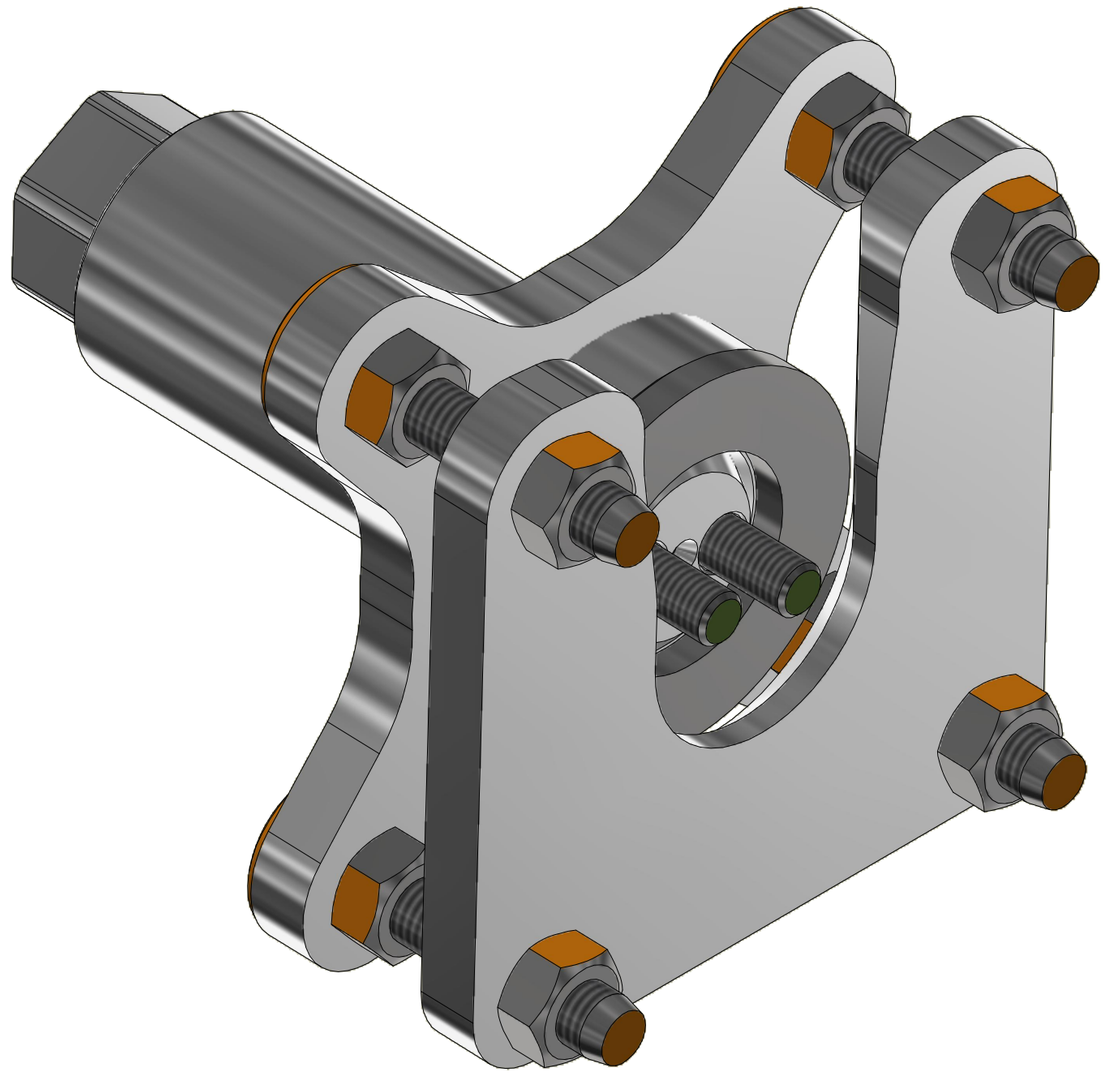

CZ PŘÍPRAVEK
D DIE VORRICHTUNG
F APPAREIL
GB FIXTURE
RU ПРИСТАВКА
PL PRZYRZĄD

VZ00040530

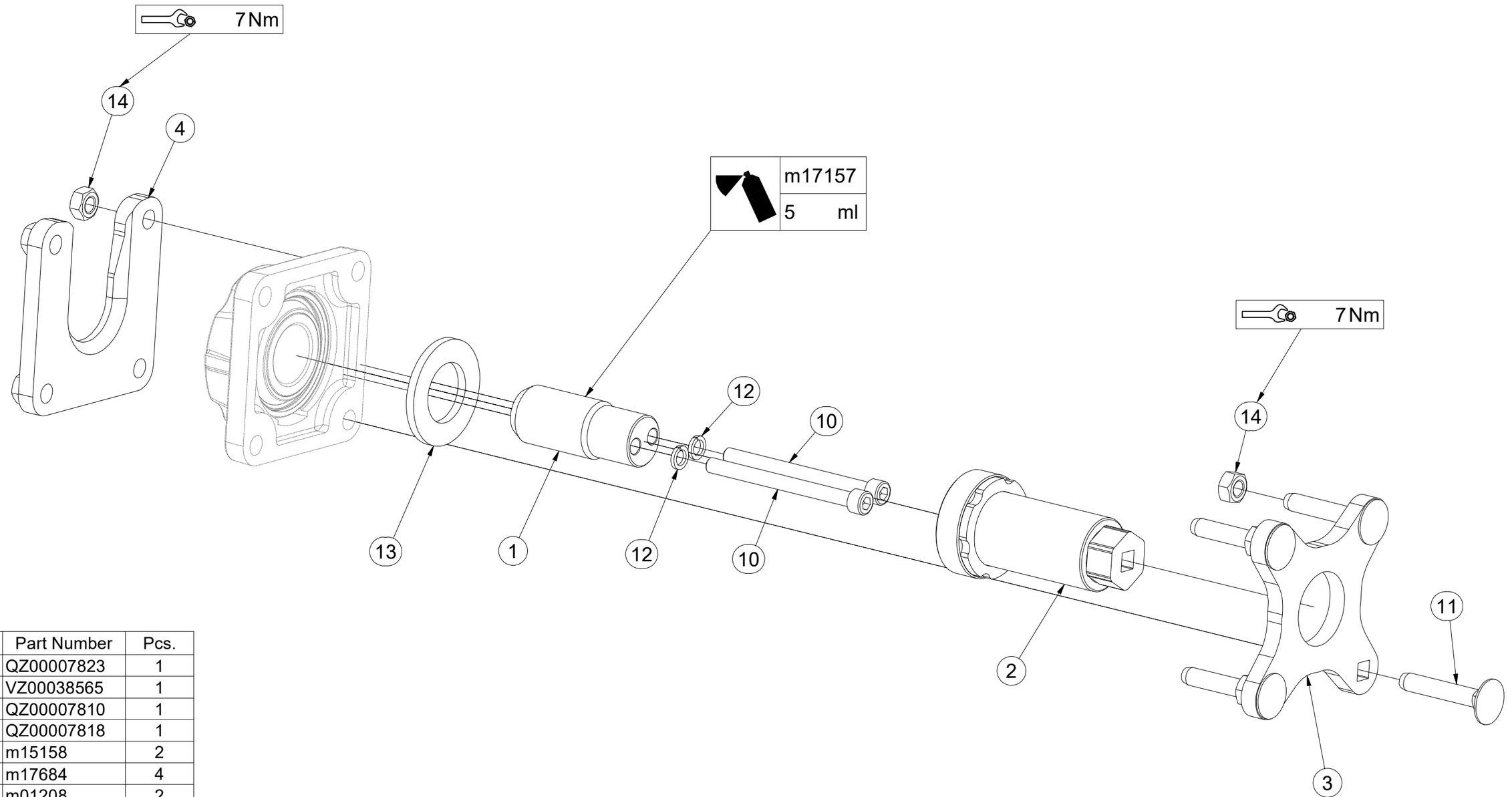

Pos.	Part Number	Pcs.
1	QZ00007823	1
2	VZ00038565	1
3	QZ00007810	1
4	QZ00007818	1
10	m15158	2
11	m17684	4
12	m01208	2
13	m03636	1
14	m10439	8
20	m17157	5,00 ml

CZ SADA OVLÁDÁNÍ RADLIC

D STEUERSATZ PFLUGSCHAREN

F KIT DE COMMANDE DES SOCS

GB SET OF PLOUGHSHARE CONTROL

RU КОМПЛЕКТ УПРАВЛЕНИЯ ЛАП

PL ZESTAW STEROWANIA RADLICAMI

VZ00038229

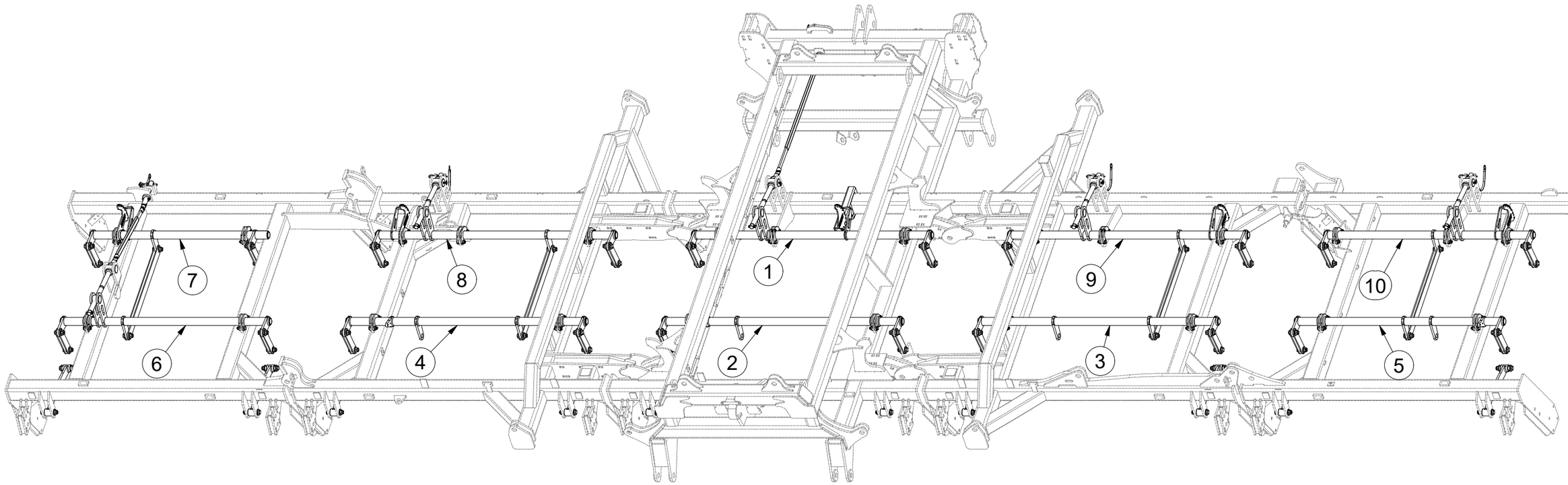

Pos.	Part Number	Pcs.
1	VZ00048873	1
2	VZ00048768	1
3	VZ00048872	1
4	VZ00048871	1
5	VZ00048870	1
6	VZ00048868	1
7	VZ00055253	1
8	VZ00048861	1
9	VZ00055249	1
10	VZ00055252	1

CZ SADA OVLÁDÁNÍ RADLIC

D STEUERSATZ PFLUGSCHAREN

F KIT DE COMMANDE DES SOCS

GB SET OF PLOUGHSHARE CONTROL

RU КОМПЛЕКТ УПРАВЛЕНИЯ ЛАП

PL ZESTAW STEROWANIA RADLICAMI

VZ00038229

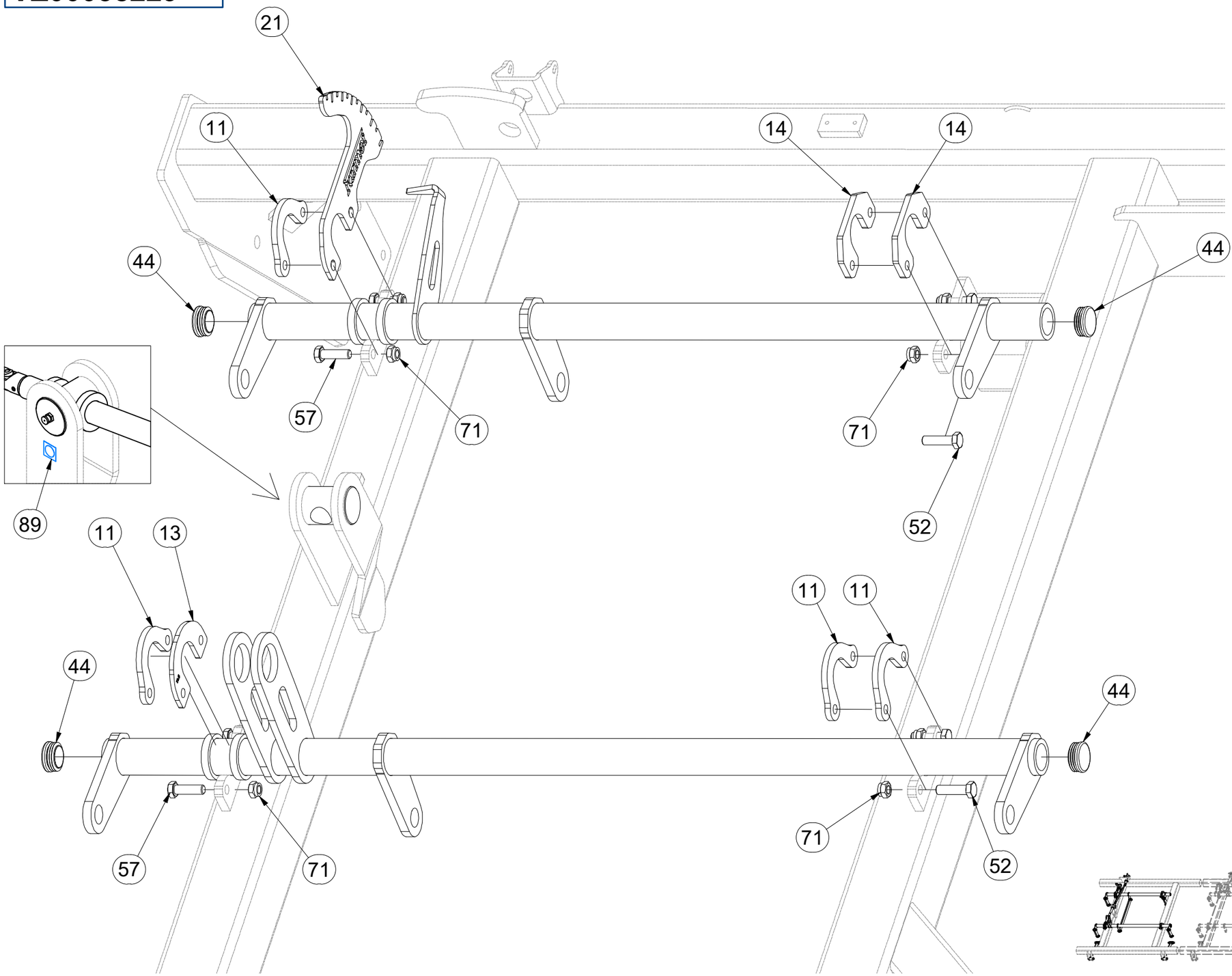

Pos.	Part Number	Pcs.
11	4005332	33
13	4023488	1
14	4023556	2
21	VZ00037139	4
44	m10130	20
52	m06077	36
57	m03926	12
71	m04301	48
89	m03320	5

CZ SADA OVLÁDÁNÍ RADLIC

D STEUERSATZ PFLUGSCHAREN

F KIT DE COMMANDE DES SOCS

GB SET OF PLOUGHSHARE CONTROL

RU КОМПЛЕКТ УПРАВЛЕНИЯ ЛАП

PL ZESTAW STEROWANIA RADLICAMI

VZ00038229

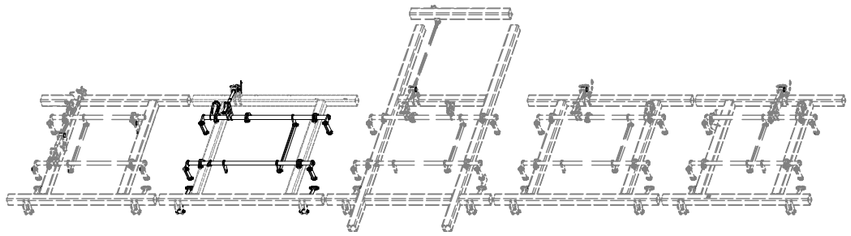

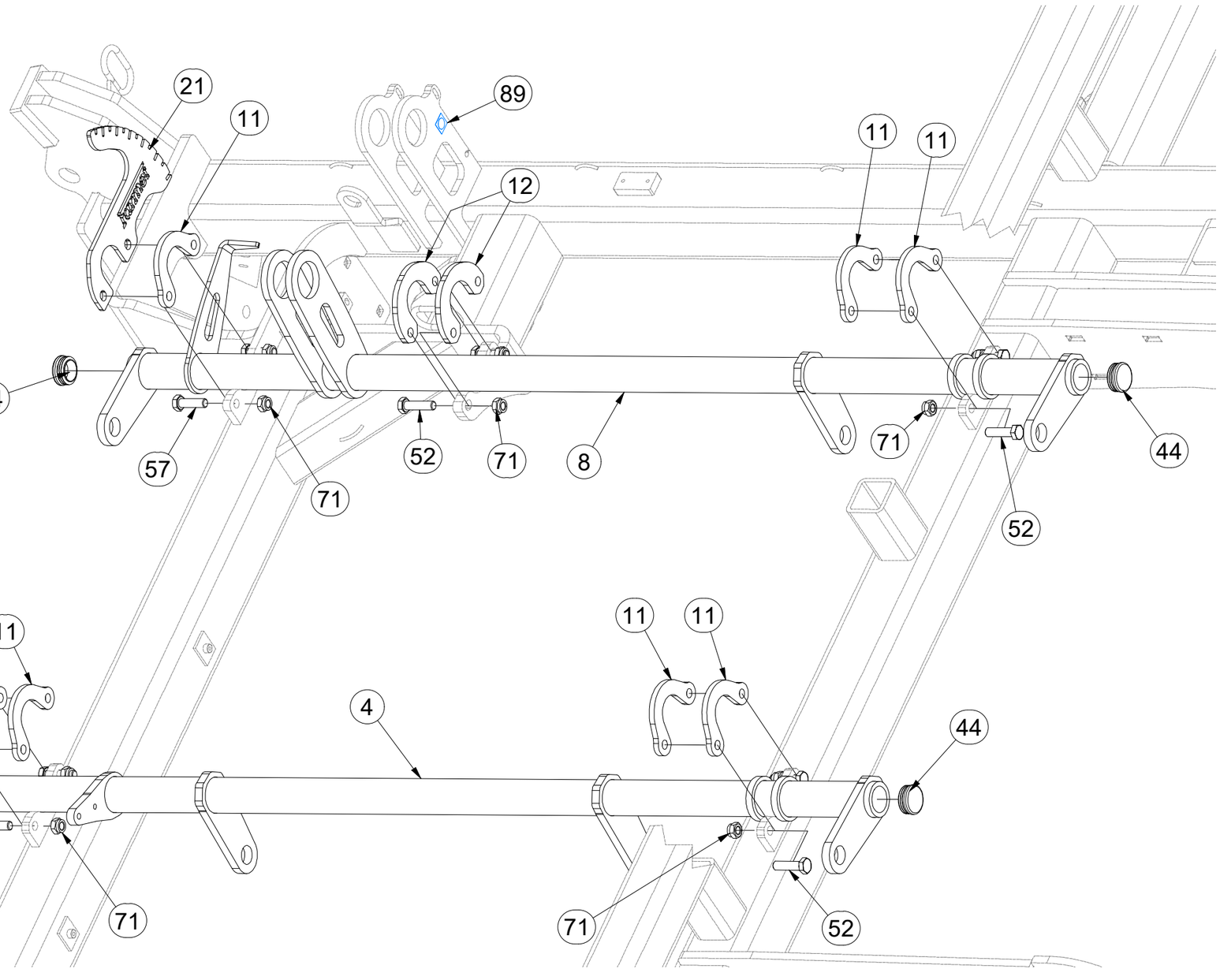

Pos.	Part Number	Pcs.
4	VZ00048871	1
8	VZ00048861	1
11	4005332	33
12	4022084	8
21	VZ00037139	4
44	m10130	20
52	m06077	36
57	m03926	12
71	m04301	48
89	m03320	5

CZ SADA OVLÁDÁNÍ RADLIC

D STEUERSATZ PFLUGSCHAREN

F KIT DE COMMANDE DES SOCS

GB SET OF PLOUGHSHARE CONTROL

RU КОМПЛЕКТ УПРАВЛЕНИЯ ЛАП

PL ZESTAW STEROWANIA RADLICAMI

VZ00038229

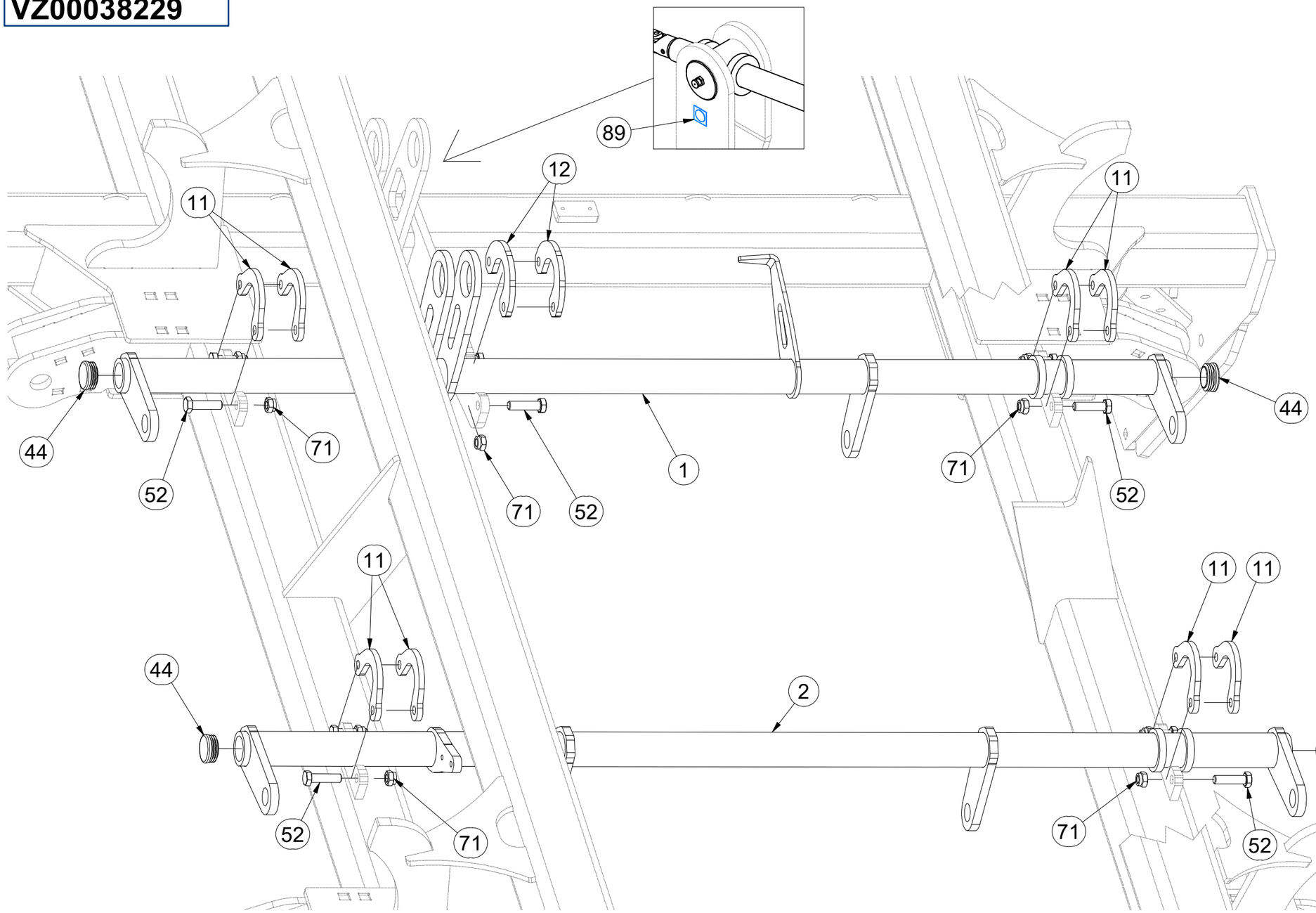

Pos.	Part Number	Pcs.
1	VZ00048873	1
2	VZ00048768	1
11	4005332	33
12	4022084	8
22	VZ00035265	1
44	m10130	20
52	m06077	36
71	m04301	48
89	m03320	5

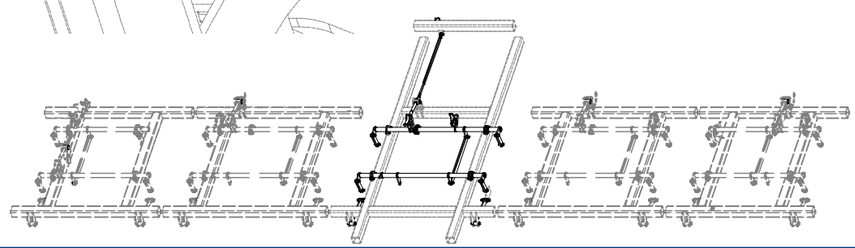

CZ SADA OVLÁDÁNÍ RADLIC

D STEUERSATZ PFLUGSCHAREN

F KIT DE COMMANDE DES SOCS

GB SET OF PLOUGHSHARE CONTROL

RU КОМПЛЕКТ УПРАВЛЕНИЯ ЛАП

PL ZESTAW STEROWANIA RADLICAMI

VZ00038229

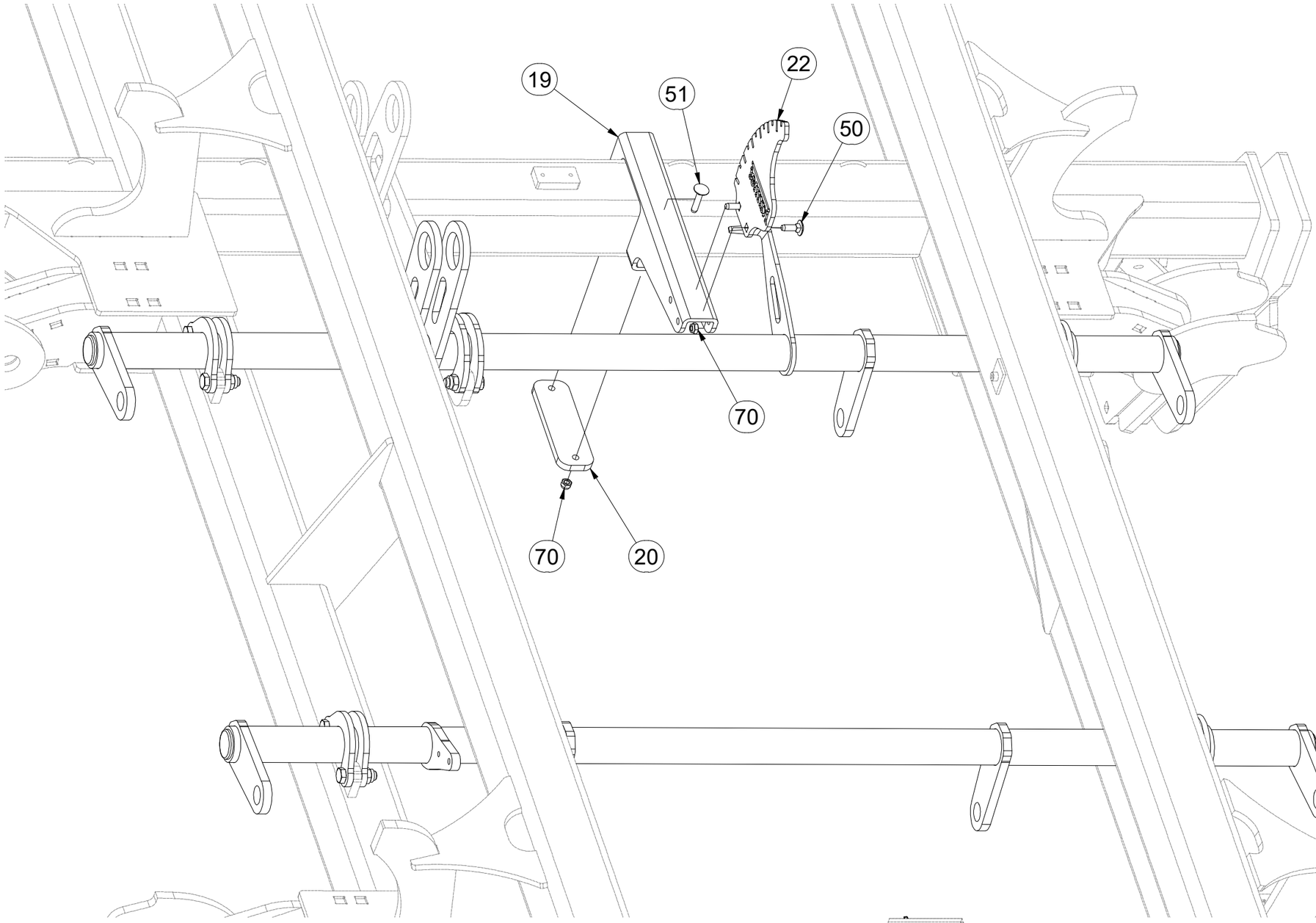

Pos.	Part Number	Pcs.
19	VZ00035264	1
20	VZ00035267	1
22	VZ00035265	1
50	m19152	2
51	m17928	2
70	m04503	13

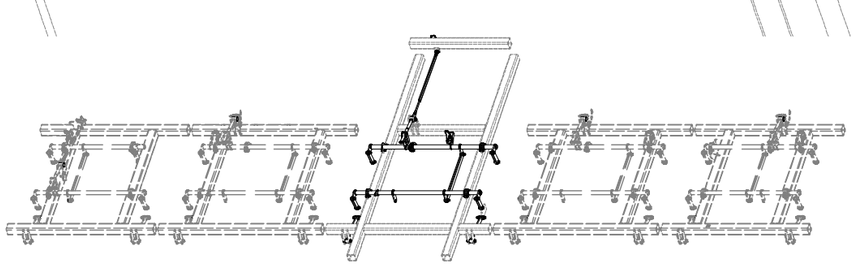

CZ SADA OVLÁDÁNÍ RADLIC

D STEUERSATZ PFLUGSCHAREN

F KIT DE COMMANDE DES SOCS

GB SET OF PLOUGHSHARE CONTROL

RU КОМПЛЕКТ УПРАВЛЕНИЯ ЛАП

PL ZESTAW STEROWANIA RADLICAMI

VZ00038229

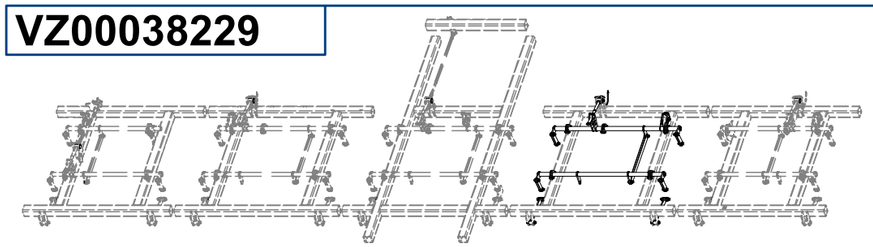

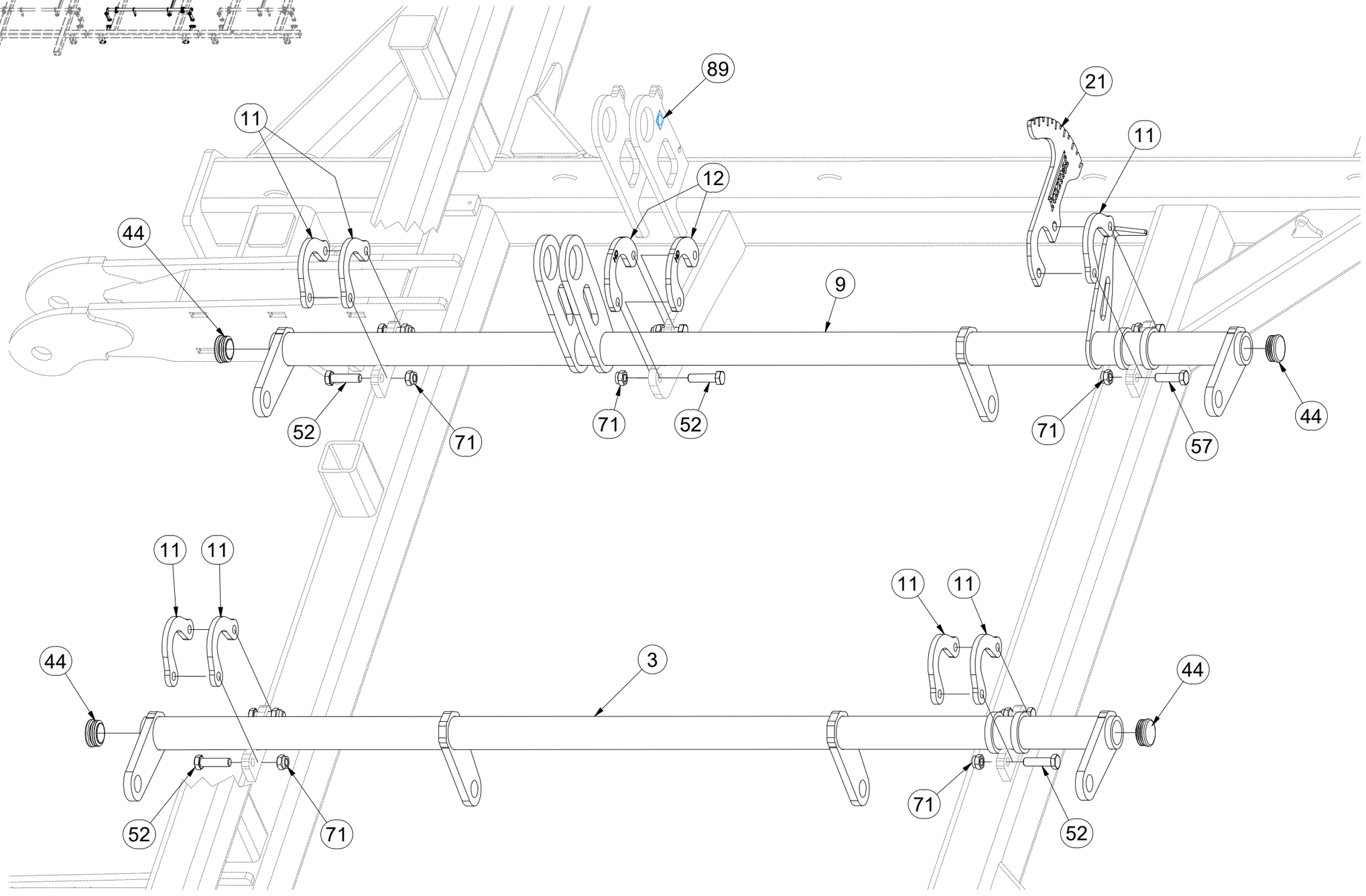

Pos.	Part Number	Pcs.
3	VZ00048872	1
9	VZ00055249	1
11	4005332	33
12	4022084	8
21	VZ00037139	4
44	m10130	20
52	m06077	36
57	m03926	12
71	m04301	48
89	m03320	5

CZ SADA OVLÁDÁNÍ RADLIC

D STEUERSATZ PFLUGSCHAREN

F KIT DE COMMANDE DES SOCS

GB SET OF PLOUGHSHARE CONTROL

RU КОМПЛЕКТ УПРАВЛЕНИЯ ЛАП

PL ZESTAW STEROWANIA RADLICAMI

VZ00038229

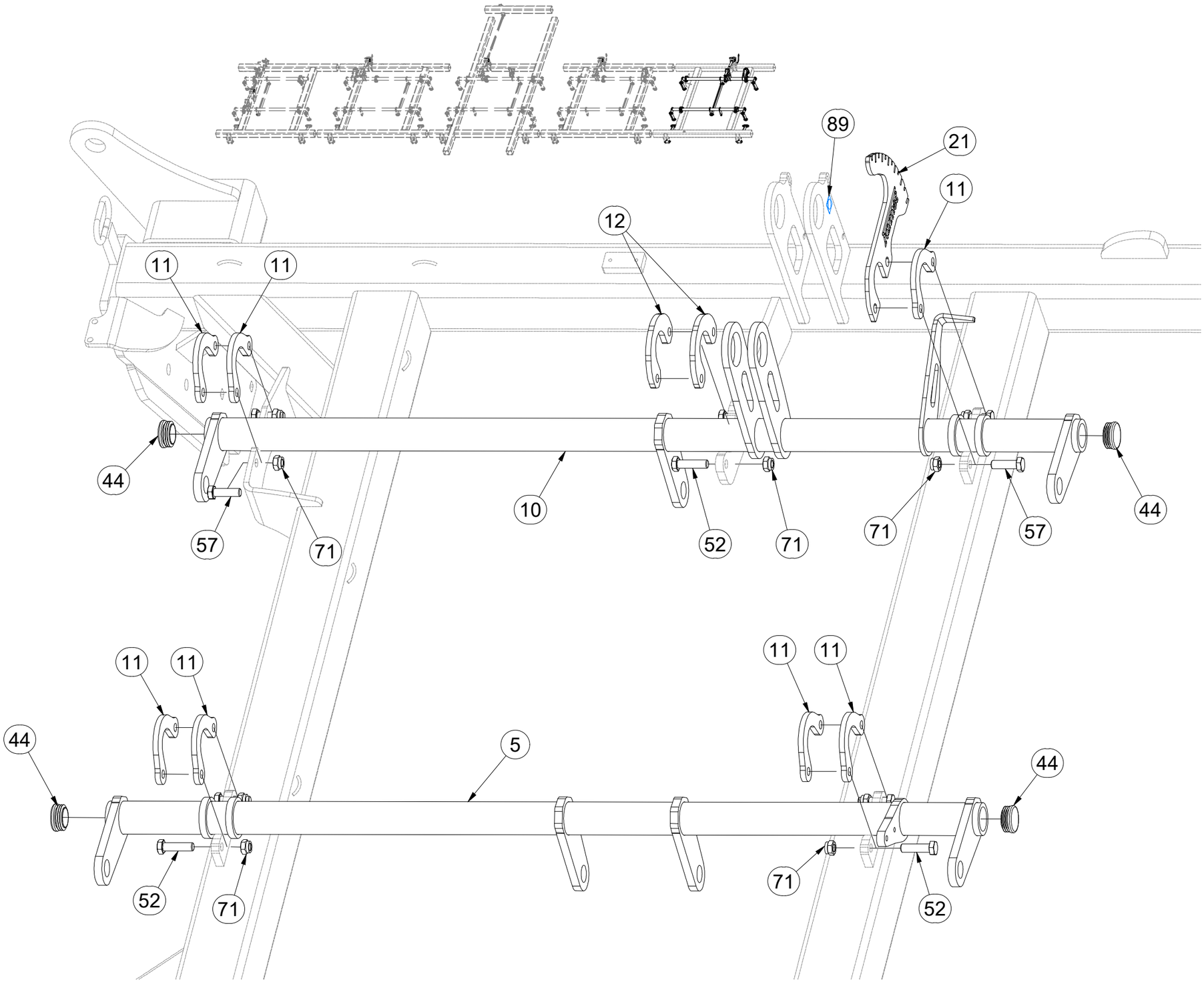

Pos.	Part Number	Pcs.
5	VZ00048870	1
10	VZ00055252	1
11	4005332	33
12	4022084	8
21	VZ00037139	4
44	m10130	20
52	m06077	36
57	m03926	12
71	m04301	48
89	m03320	5

CZ SADA OVLÁDÁNÍ RADLIC

D STEUERSATZ PFLUGSCHAREN

F KIT DE COMMANDE DES SOCS

GB SET OF PLOUGHSHARE CONTROL

RU КОМПЛЕКТ УПРАВЛЕНИЯ ЛАП

PL ZESTAW STEROWANIA RADLICAMI

VZ00038229

Pos.	Part Number	Pcs.
17	4005334	10
32	4002265	50
55	m04355	50
72	m03683	70
80	m05651	140

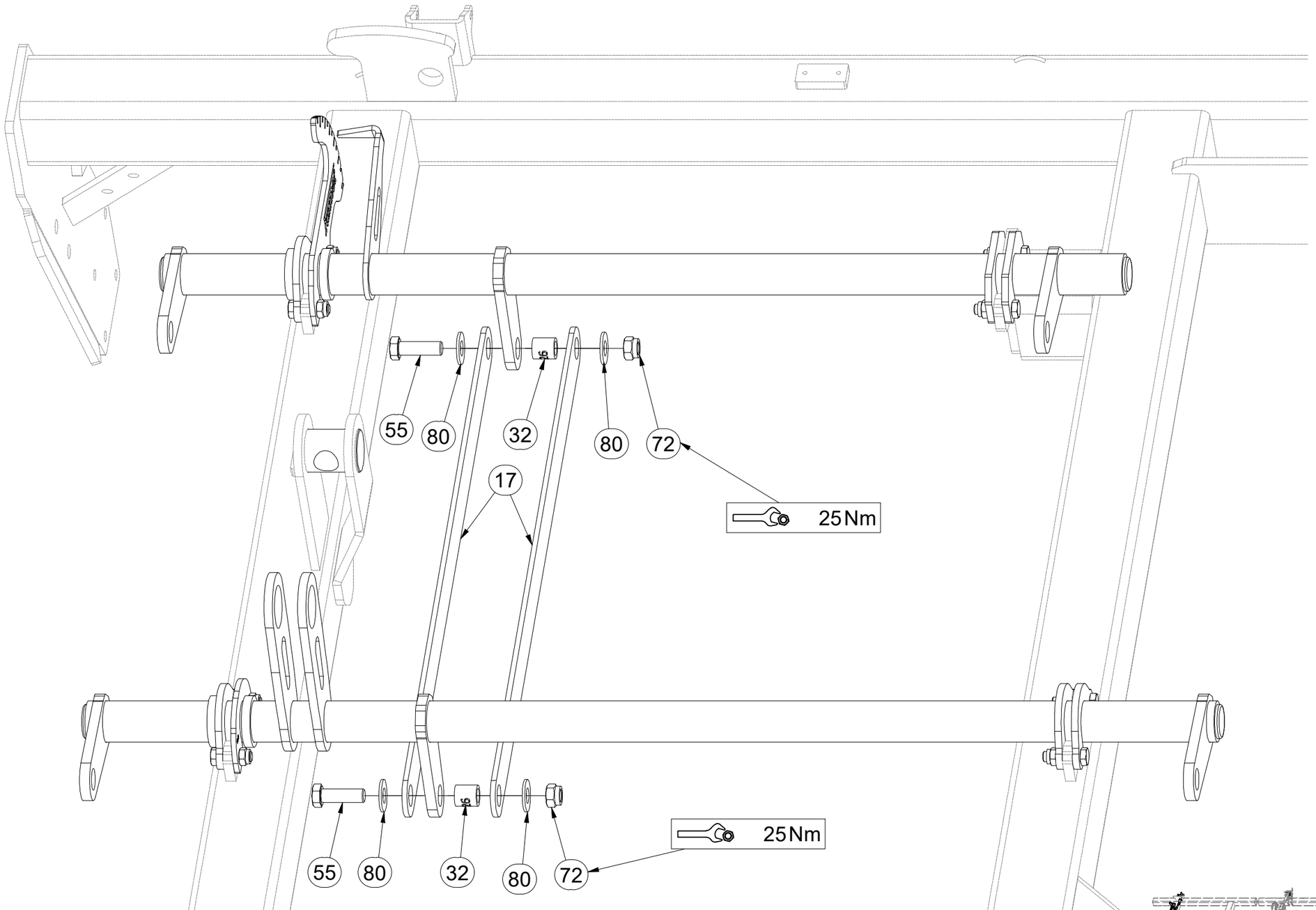

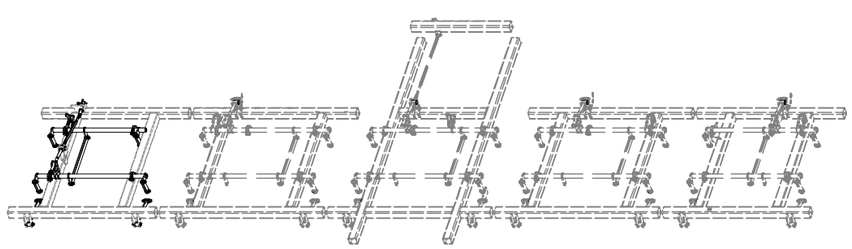

CZ SADA OVLÁDÁNÍ RADLIC

D STEUERSATZ PFLUGSCHAREN

F KIT DE COMMANDE DES SOCS

GB SET OF PLOUGHSHARE CONTROL

RU КОМПЛЕКТ УПРАВЛЕНИЯ ЛАП

PL ZESTAW STEROWANIA RADLICAMI

VZ00038229

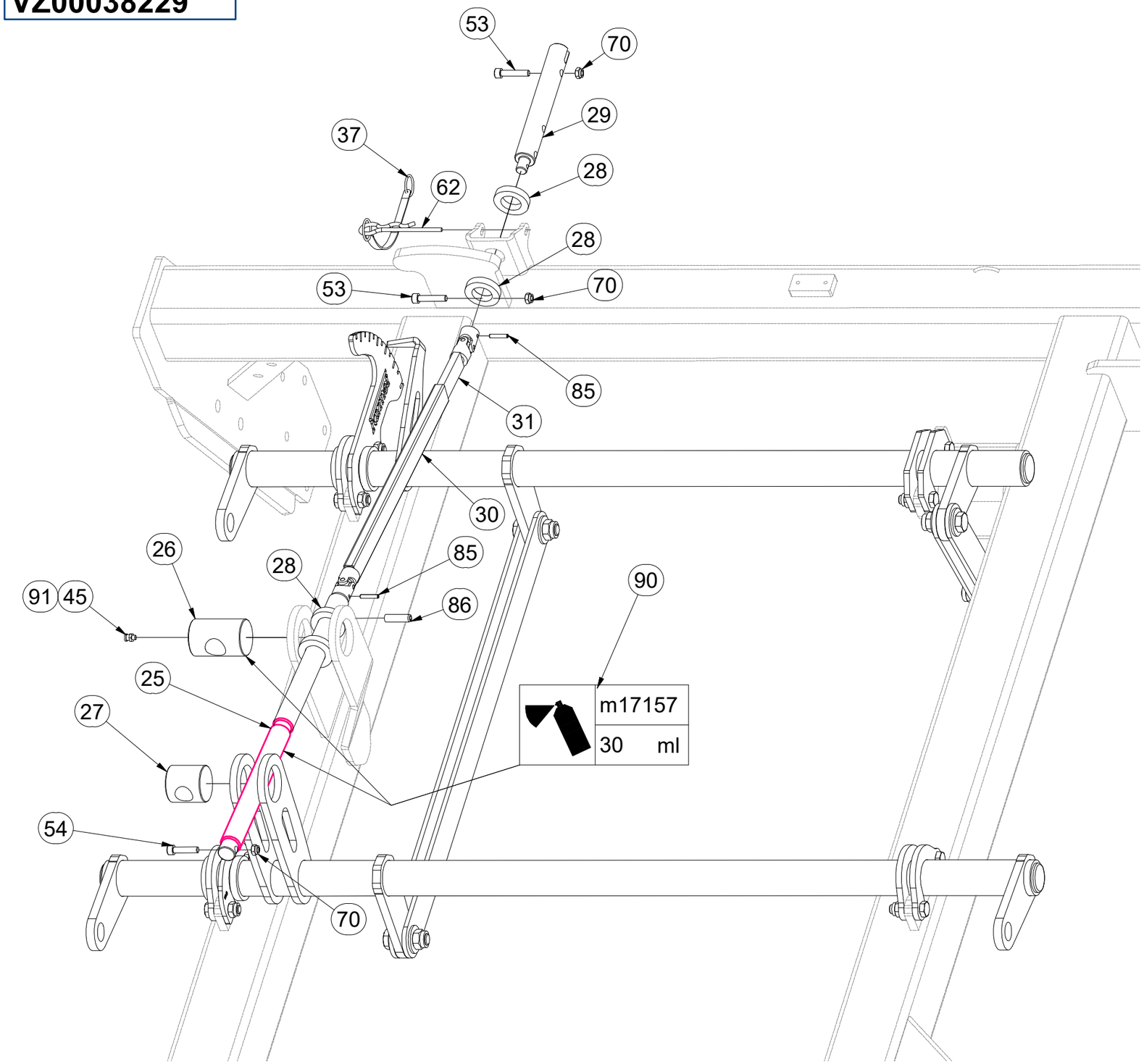

Pos.	Part Number	Pcs.
25	4024252	2
26	VZ00071068	5
27	4005340	5
28	9002560	9
29	4023084	2
30	9005322	1
31	9005323	1
37	m12467	5
45	m10451	5
53	m13894	4
54	m09464	5
62	m09988	5
70	m04503	13
85	m12284	4
86	m10736	5
90	m17157	150,00 ml
91	m01999	0,170 kg

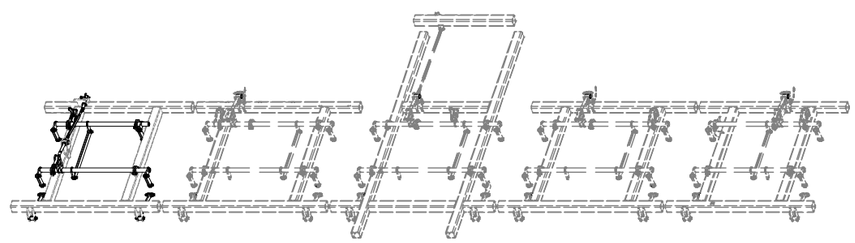

CZ SADA OVLÁDÁNÍ RADLIC

D STEUERSATZ PFLUGSCHAREN

F KIT DE COMMANDE DES SOCS

GB SET OF PLOUGHSHARE CONTROL

RU КОМПЛЕКТ УПРАВЛЕНИЯ ЛАП

PL ZESTAW STEROWANIA RADLICAMI

VZ00038229

Pos.	Part Number	Pcs.
17	4005334	10
24	4024250	3
26	VZ00071068	5
27	4005340	5
28	9002560	9
32	4002265	50
37	m12467	5
45	m10451	5
54	m09464	5
55	m04355	50
62	m09988	5
70	m04503	13
72	m03683	70
80	m05651	140
86	m10736	5
90	m17157	150,00 ml
91	m01999	0,170 kg

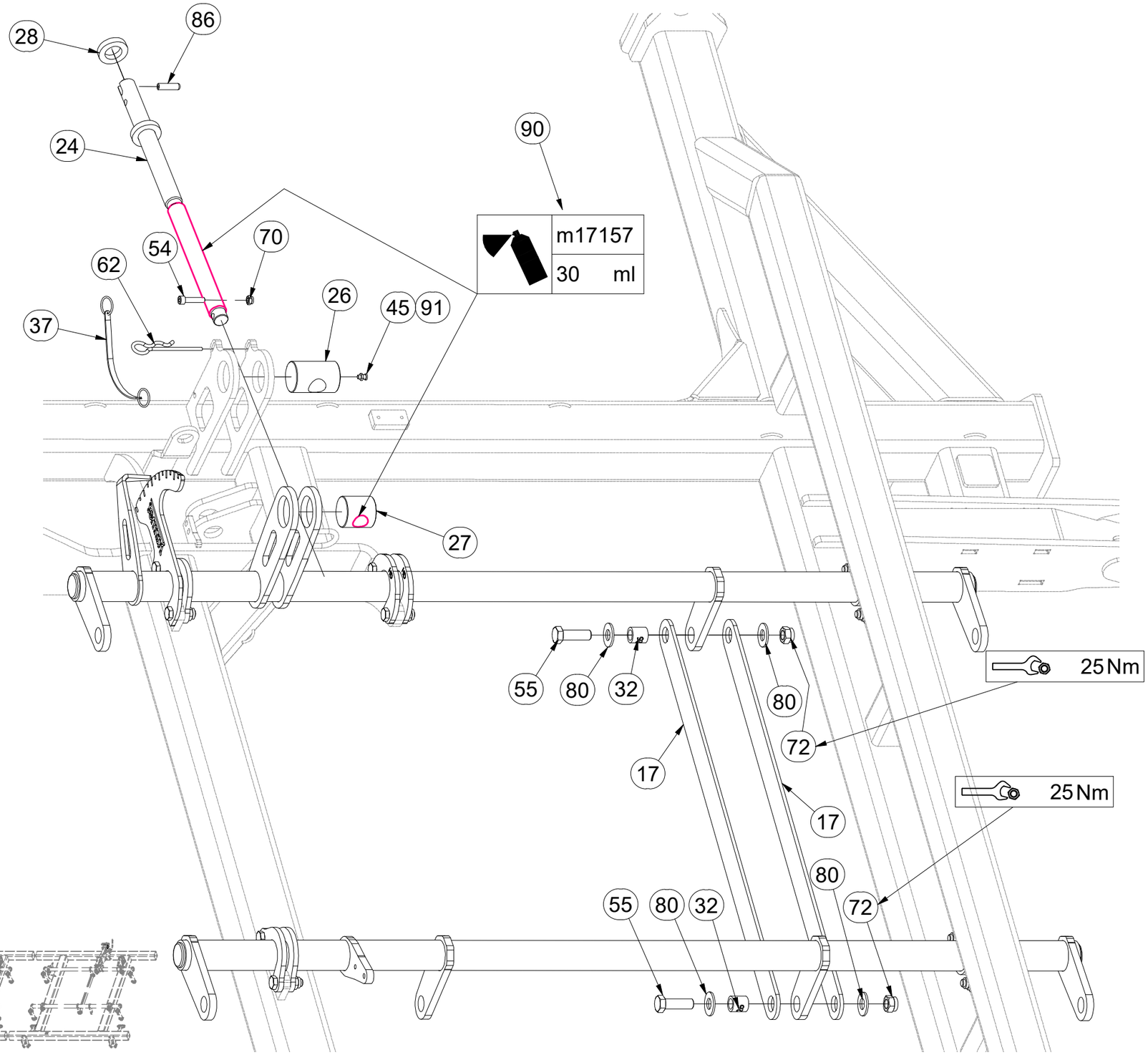

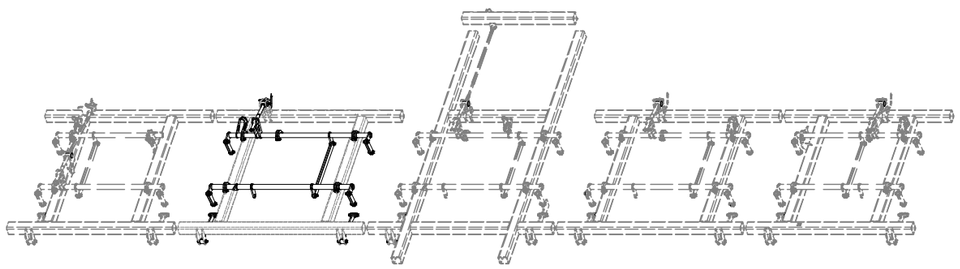

CZ SADA OVLÁDÁNÍ RADLIC

D STEUERSATZ PFLUGSCHAREN

F KIT DE COMMANDE DES SOCS

GB SET OF PLOUGHSHARE CONTROL

RU КОМПЛЕКТ УПРАВЛЕНИЯ ЛАП

PL ZESTAW STEROWANIA RADLICAMI

VZ00038229

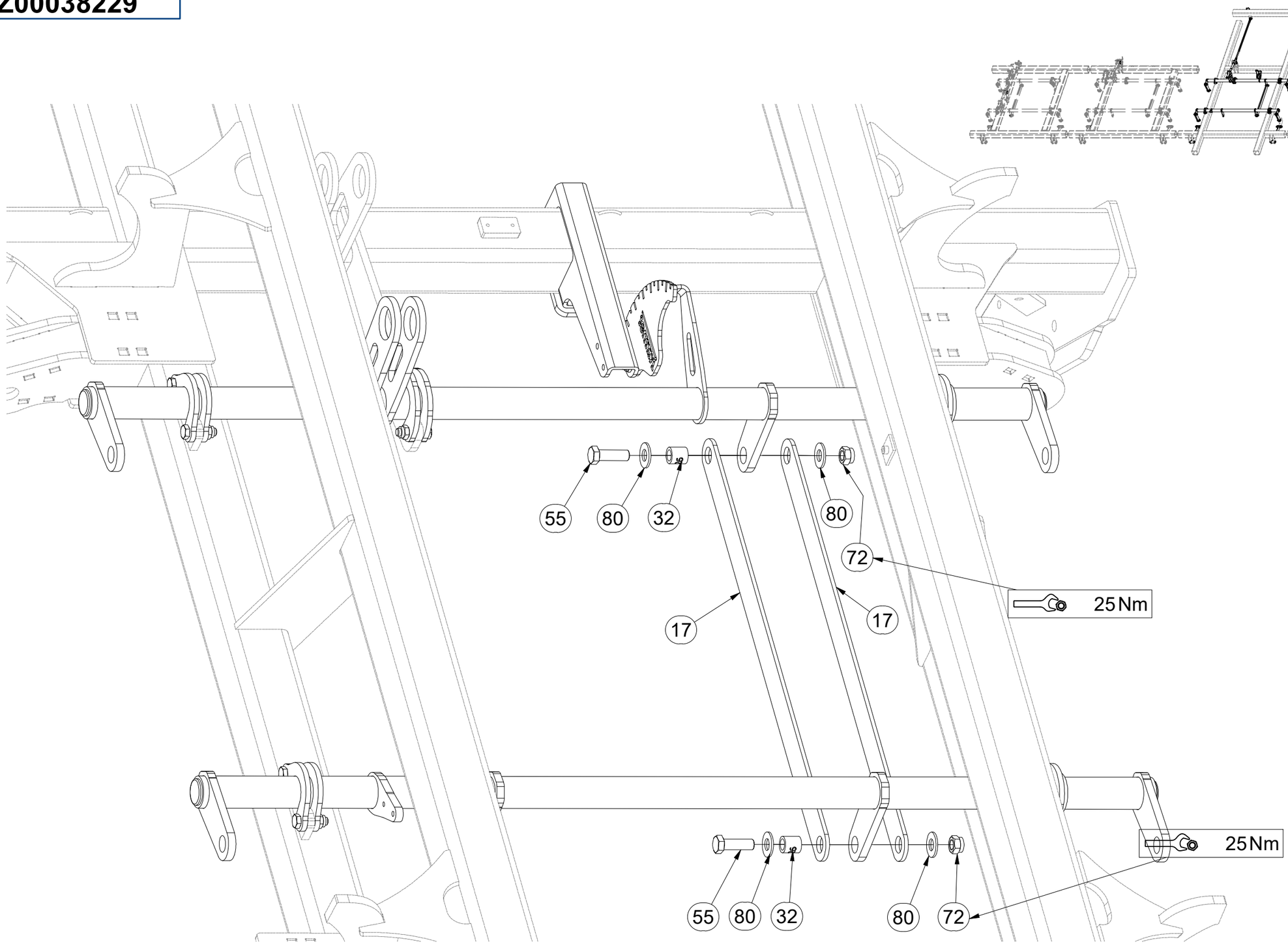

Pos.	Part Number	Pcs.
17	4005334	10
32	4002265	50
55	m04355	50
72	m03683	70
80	m05651	140

CZ SADA OVLÁDÁNÍ RADLIC

D STEUERSATZ PFLUGSCHAREN

F KIT DE COMMANDE DES SOCS

GB SET OF PLOUGHSHARE CONTROL

RU КОМПЛЕКТ УПРАВЛЕНИЯ ЛАП

PL ZESTAW STEROWANIA RADLICAMI

VZ00038229

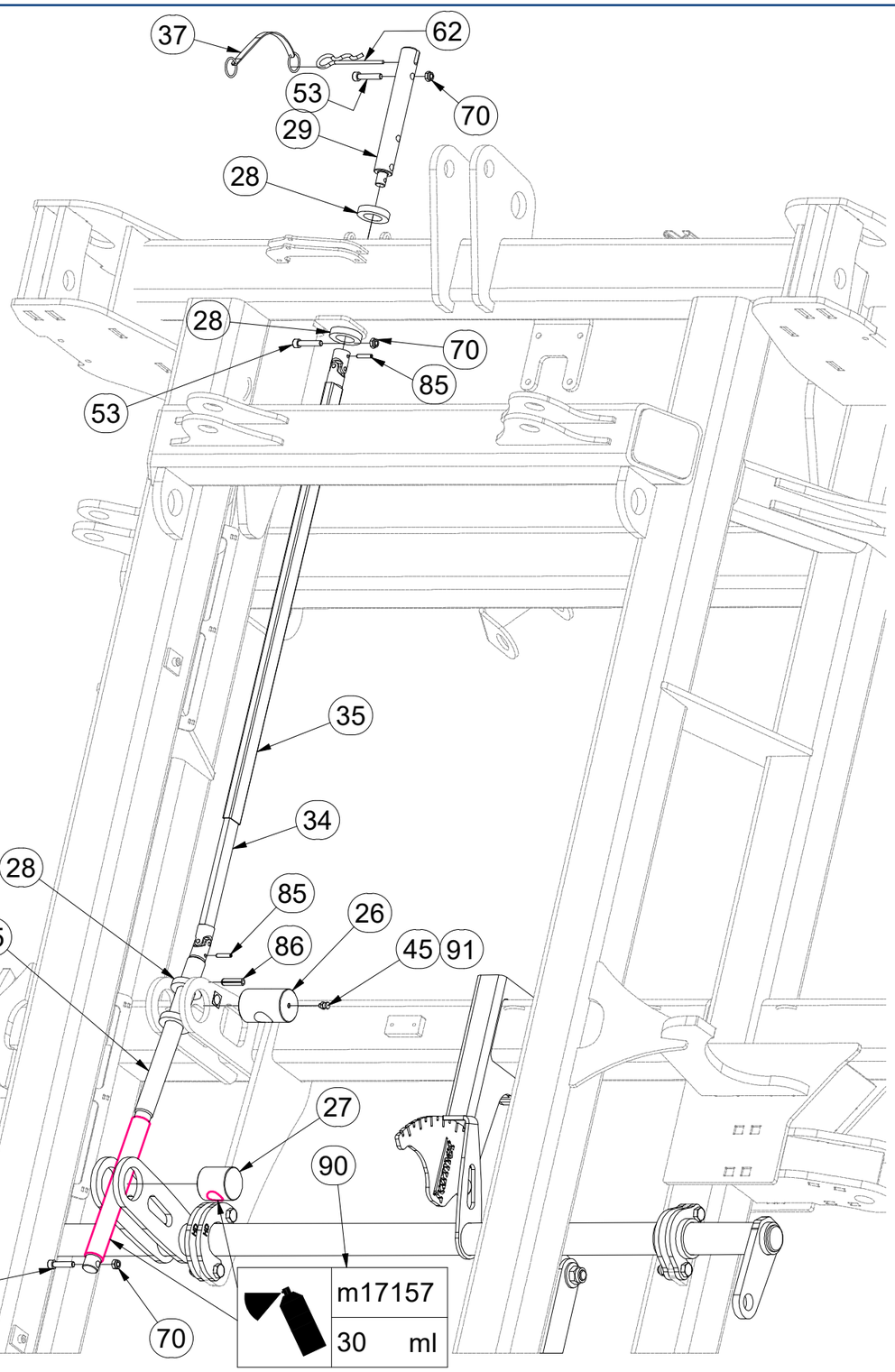

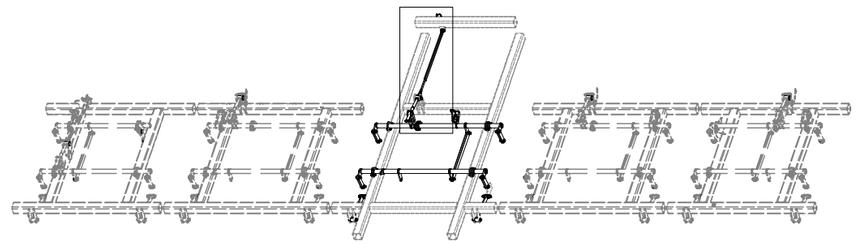

Pos.	Part Number	Pcs.
25	4024252	2
26	VZ00071068	5
27	4005340	5
28	9002560	9
29	4023084	2
34	m05173	1
35	9003620	1
37	m12467	5
45	m10451	5
53	m13894	4
54	m09464	5
62	m09988	5
70	m04503	13
85	m12284	4
86	m10736	5
90	m17157	150,00 ml
91	m01999	0,170 kg

CZ SADA OVLÁDÁNÍ RADLIC

D STEUERSATZ PFLUGSCHAREN

F KIT DE COMMANDE DES SOCS

GB SET OF PLOUGHSHARE CONTROL

RU КОМПЛЕКТ УПРАВЛЕНИЯ ЛАП

PL ZESTAW STEROWANIA RADLICAMI

VZ00038229

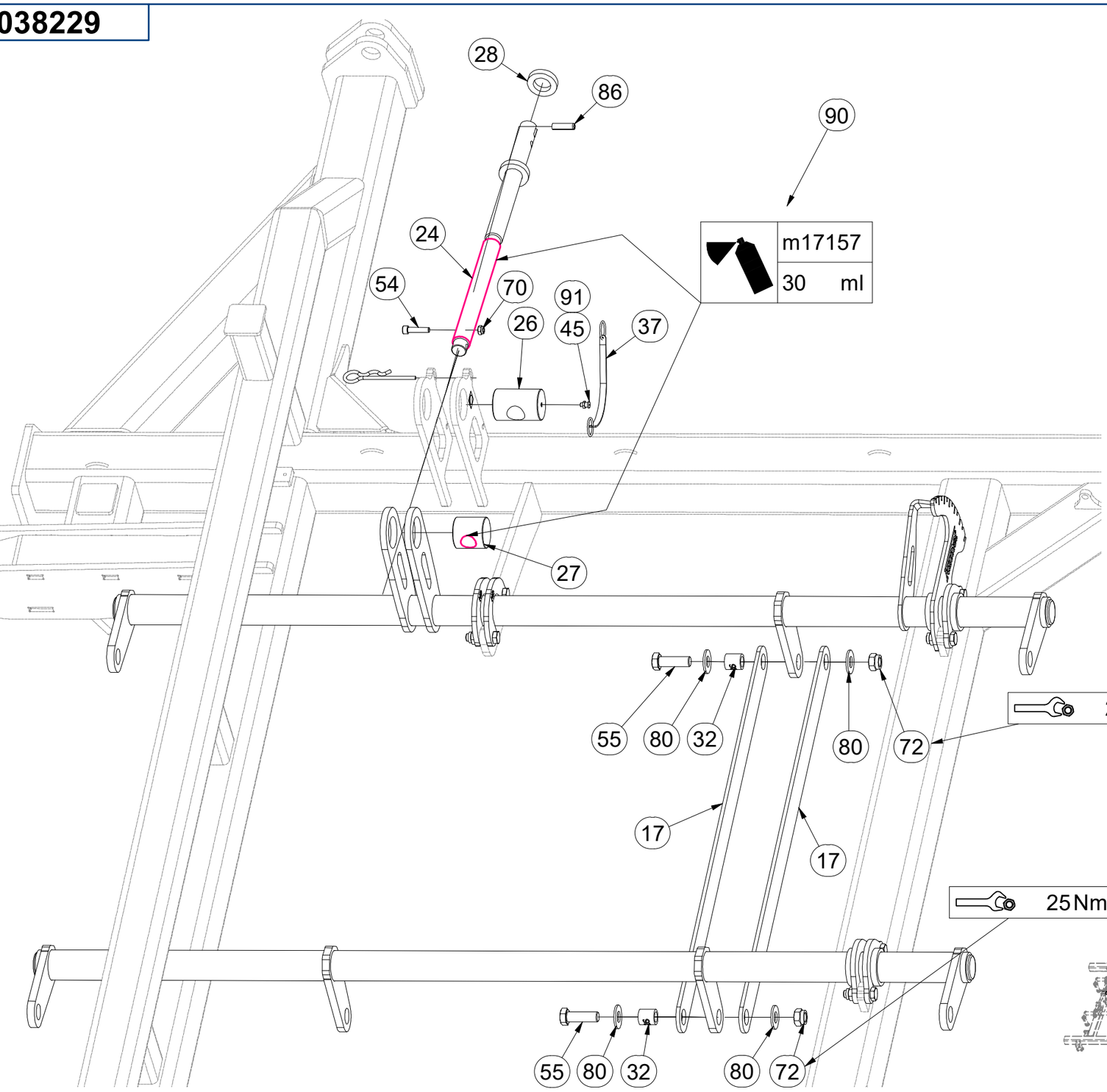

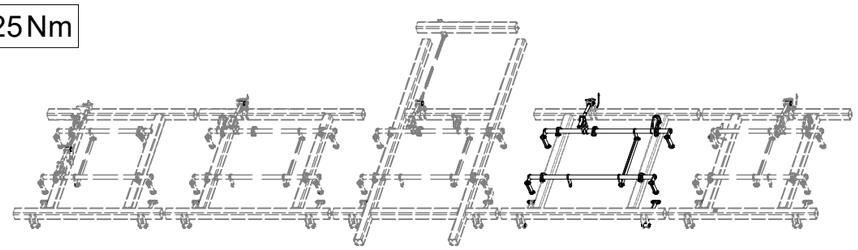

Pos.	Part Number	Pcs.
17	4005334	10
24	4024250	3
26	VZ00071068	5
27	4005340	5
28	9002560	9
32	4002265	50
37	m12467	5
45	m10451	5
54	m09464	5
55	m04355	50
70	m04503	13
72	m03683	70
80	m05651	140
86	m10736	5
90	m17157	150,00 ml
91	m01999	0,170 kg

CZ SADA OVLÁDÁNÍ RADLIC

D STEUERSATZ PFLUGSCHAREN

F KIT DE COMMANDE DES SOCS

GB SET OF PLOUGHSHARE CONTROL

RU КОМПЛЕКТ УПРАВЛЕНИЯ ЛАП

PL ZESTAW STEROWANIA RADLICAMI

VZ00038229

Pos.	Part Number	Pcs.
17	4005334	10
24	4024250	3
27	4005340	5
28	9002560	9
32	4002265	50
37	m12467	5
45	m10451	5
54	m09464	5
55	m04355	50
62	m09988	5
70	m04503	13
72	m03683	70
80	m05651	140
86	m10736	5
90	m17157	150,00 ml
91	m01999	0,170 kg

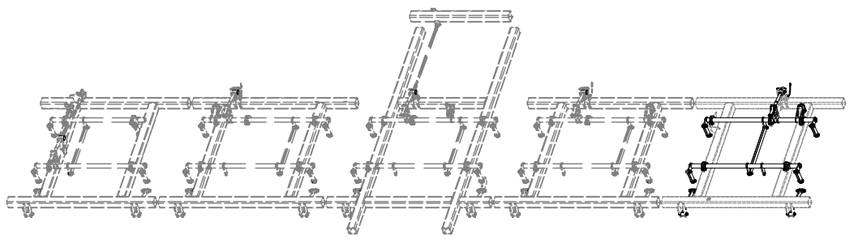

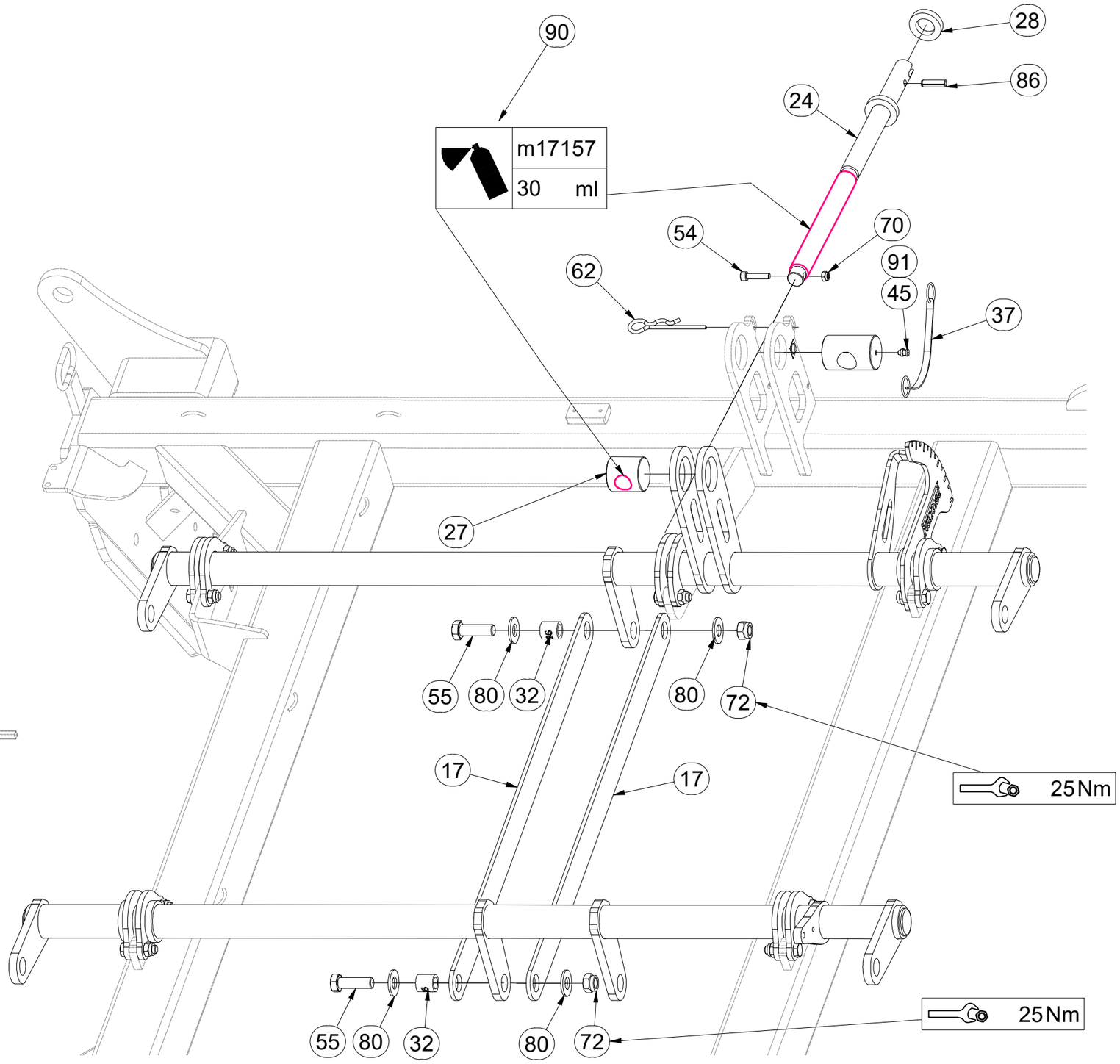

(CZ) SADA OVLÁDÁNÍ RADLIC

(D) STEUERSATZ PFLUGSCHAREN

(F) KIT DE COMMANDE DES SOCS

(GB) SET OF PLOUGHSHARE CONTROL

(RU) КОМПЛЕКТ УПРАВЛЕНИЯ ЛАП

(PL) ZESTAW STEROWANIA RADLICAMI

VZ00038229

Pos.	Part Number	Pcs.
16	4005333	40
32	4002265	50
55	m04355	50
72	m03683	70
80	m05651	140

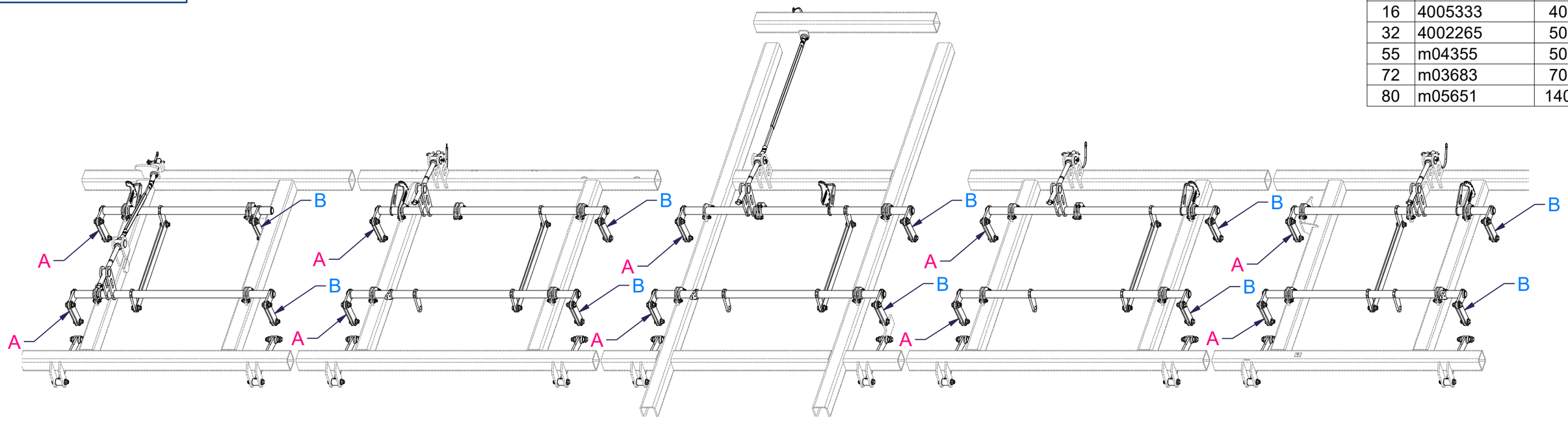

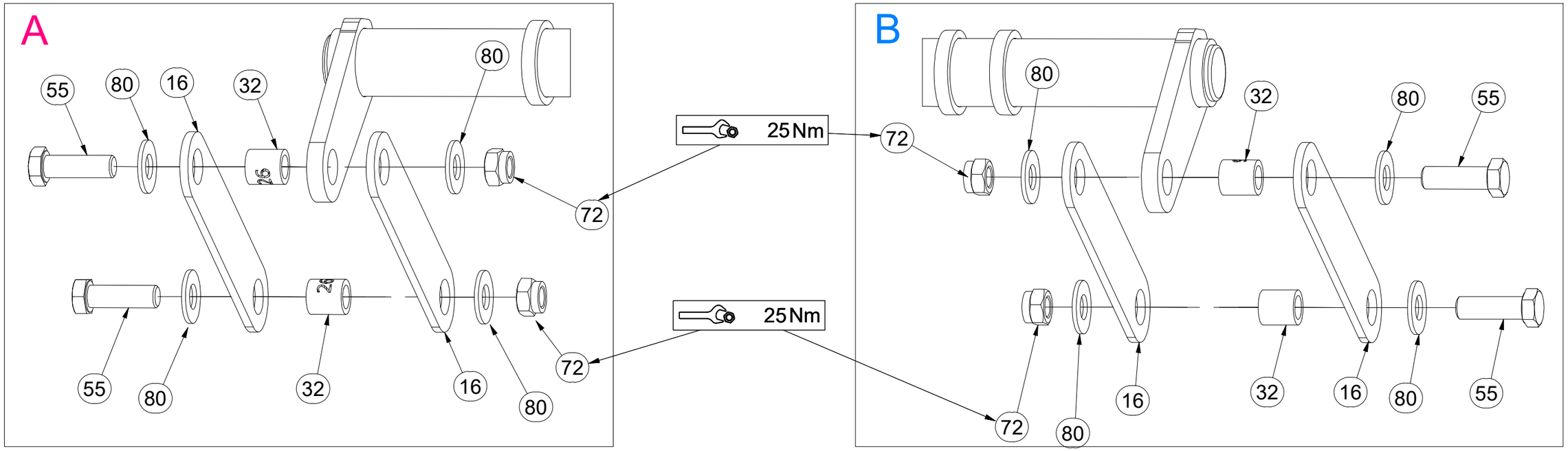

(CZ) SADA OVLÁDÁNÍ RADLIC

(D) STEUERSATZ PFLUGSCHAREN

(F) KIT DE COMMANDE DES SOCS

(GB) SET OF PLOUGHSHARE CONTROL

(RU) КОМПЛЕКТ УПРАВЛЕНИЯ ЛАП

(PL) ZESTAW STEROWANIA RADLICAMI

VZ00038229

Pos.	Part Number	Pcs.
15	VZ00003342	10
33	9001426	20
56	m07673	20
72	m03683	70
80	m05651	140

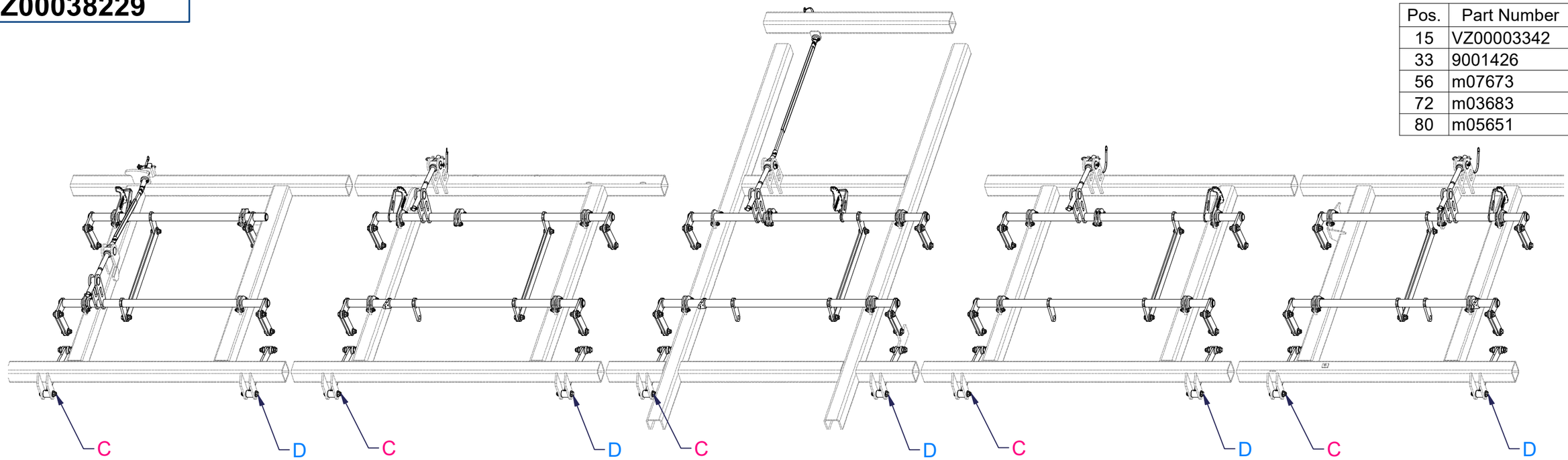

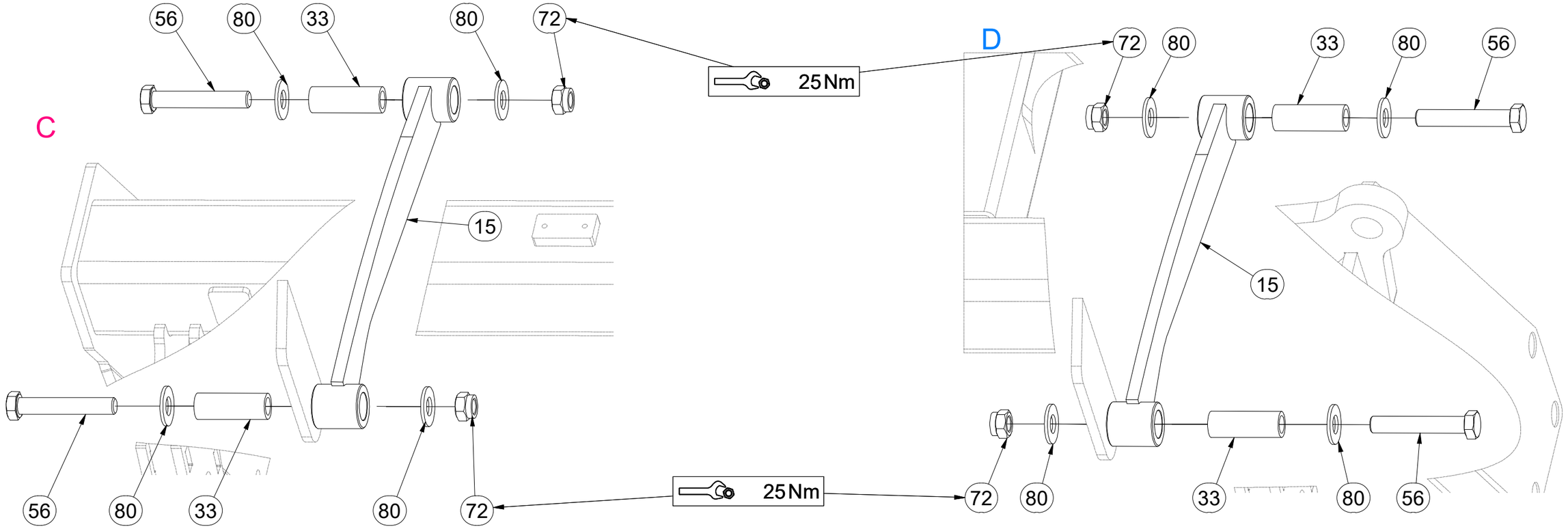

CZ SADA RADLIC

D SCHARSATZ

F KIT DE SOCS

GB SET OF PLOUGHSHARES

RU КОМПЛЕКТ ЛАП

PL ZESTAW REDLIC

VZ00043055

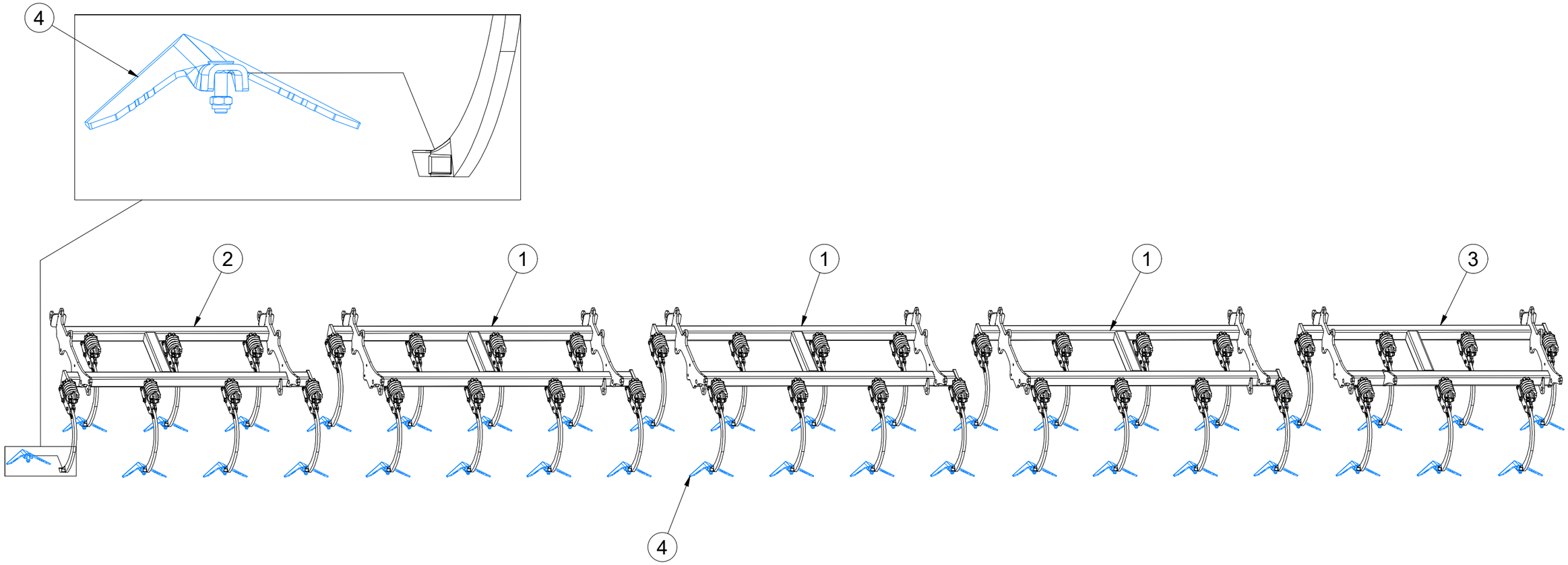

Pos.	Part Number	Pcs.
1	VZ00068961	3
2	VZ00068962	1
3	VZ00068963	1
4	VZ00068957	38

(CZ) SADA RADLIC

(D) SCHARSATZ

(F) KIT DE SOCS

(GB) SET OF PLOUGHSHARES

(RU) КОМПЛЕКТ ЛАП

(PL) ZESTAW REDLIC

VZ00068961

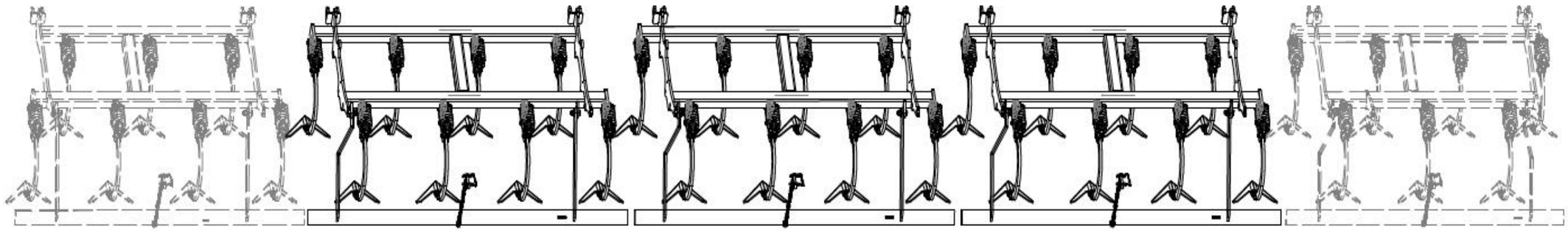

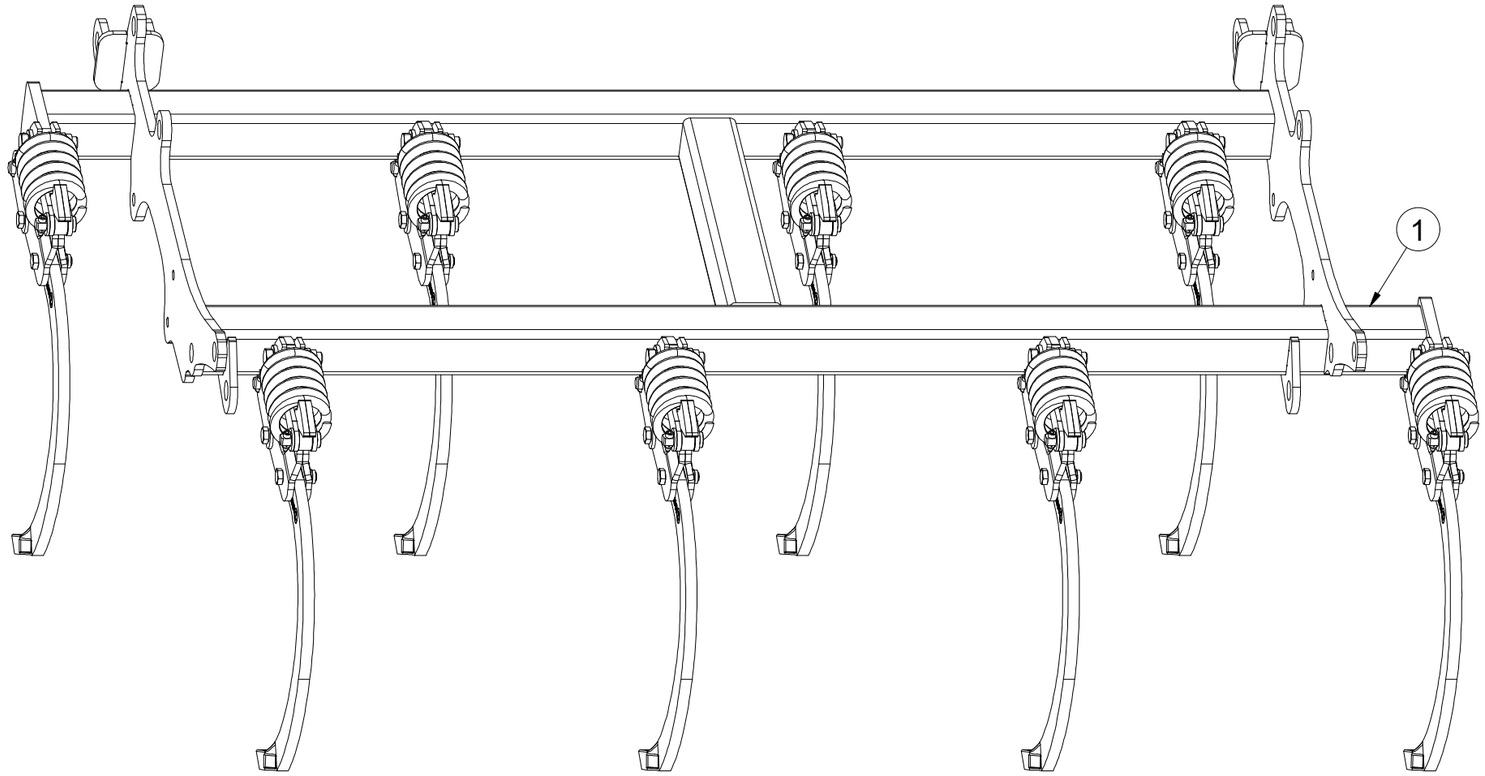

Pos.	Part Number	Pcs.
1	VZ00015184	1

CZ SADA RADLIC

D SCHARSATZ

F KIT DE SOCS

GB SET OF PLOUGHSHARES

RU КОМПЛЕКТ ЛАП

PL ZESTAW REDLIC

VZ00068961

1.

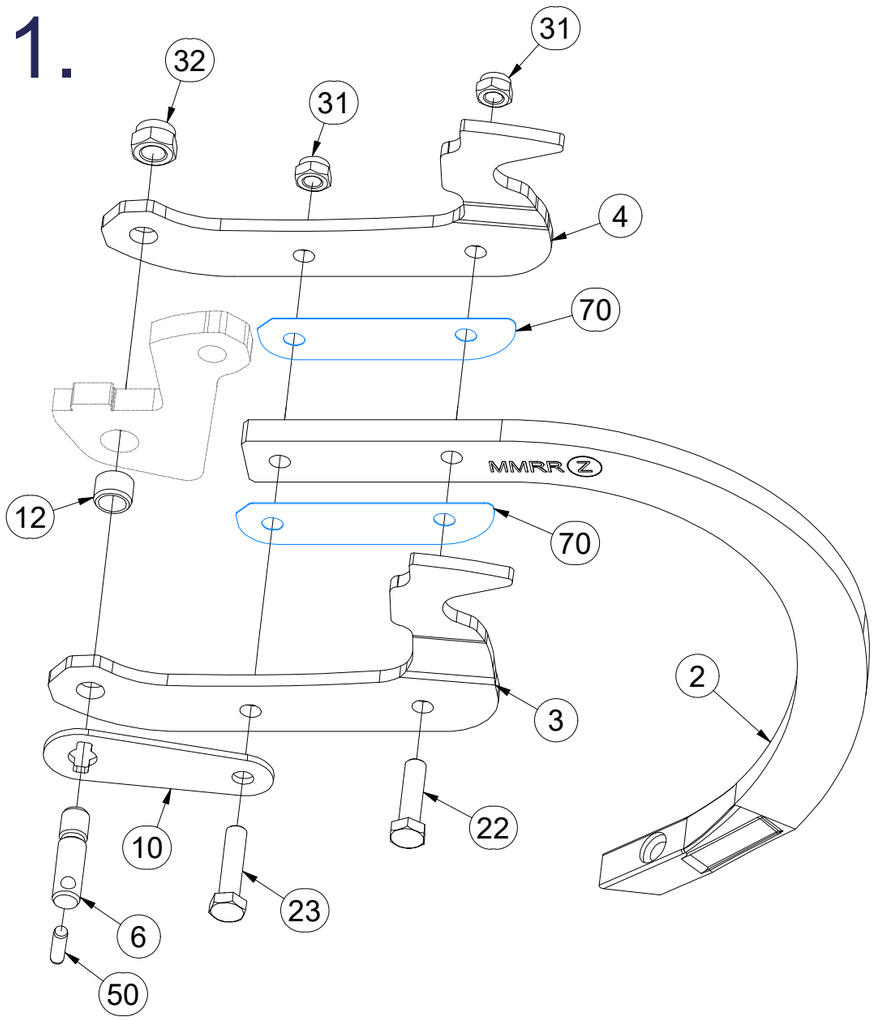

2.

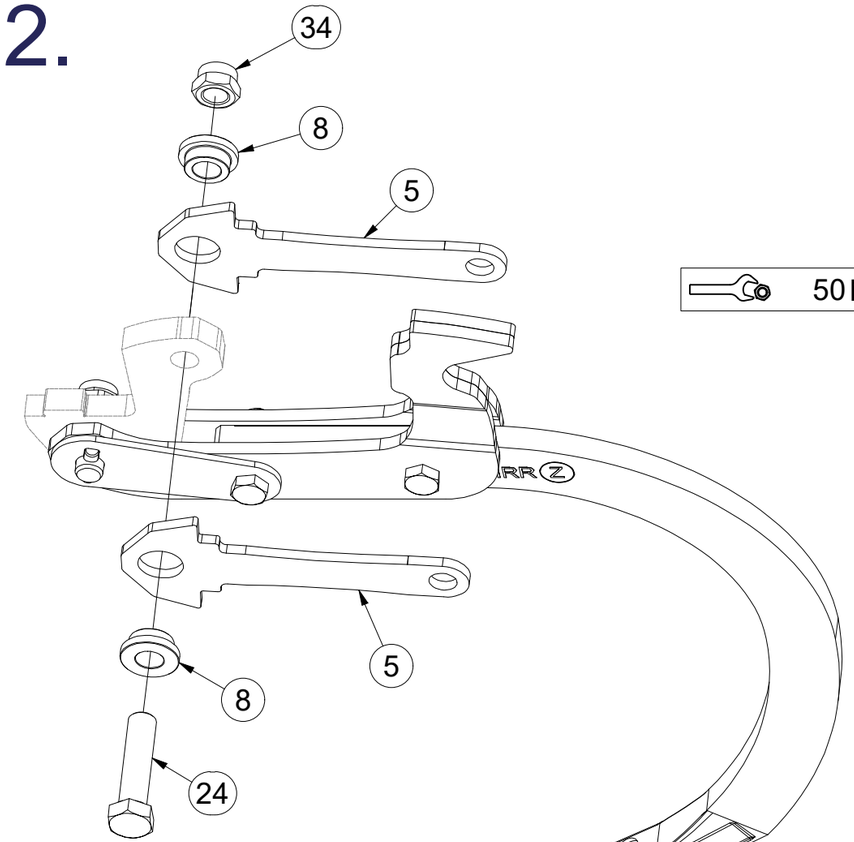

3.

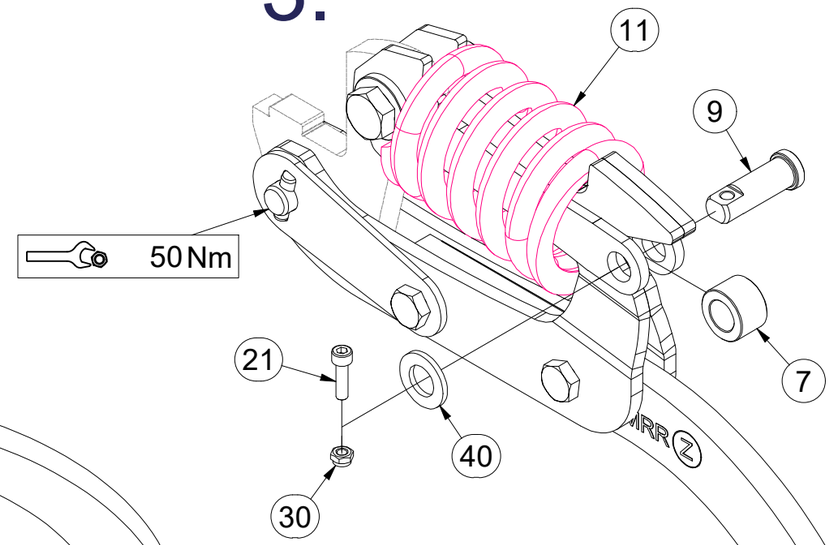

Pos.	Part Number	Pcs.
2	9005683	8
3	3012358	8
4	3012359	8
5	4024906	16
6	4024918	8
7	4009624	8
8	4014252	16
9	VZ00068931	8
10	VZ00003688	8
11	m18880	8
12	m18882	8
21	m15215	8
22	m06077	8
23	m03339	8
24	m23536	8
30	m05560	8
31	m04301	16
32	m03683	8
34	m18478	8
40	m14971	8
50	m18826	8
70	4014863	16

(CZ) SADA RADLIC

(D) SCHARSATZ

(F) KIT DE SOCS

(GB) SET OF PLOUGHSHARES

(RU) КОМПЛЕКТ ЛАП

(PL) ZESTAW REDLIC

VZ00068962

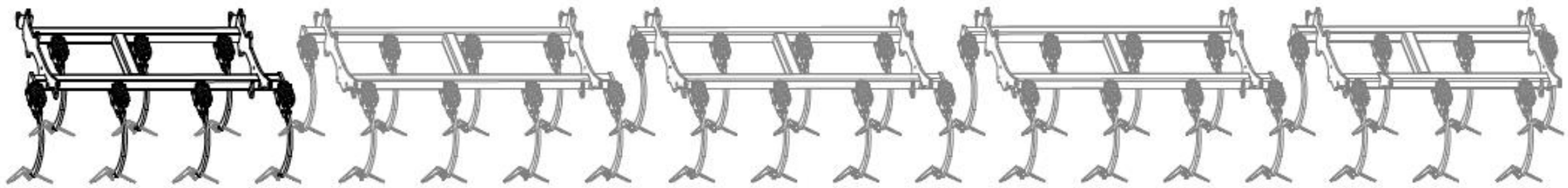

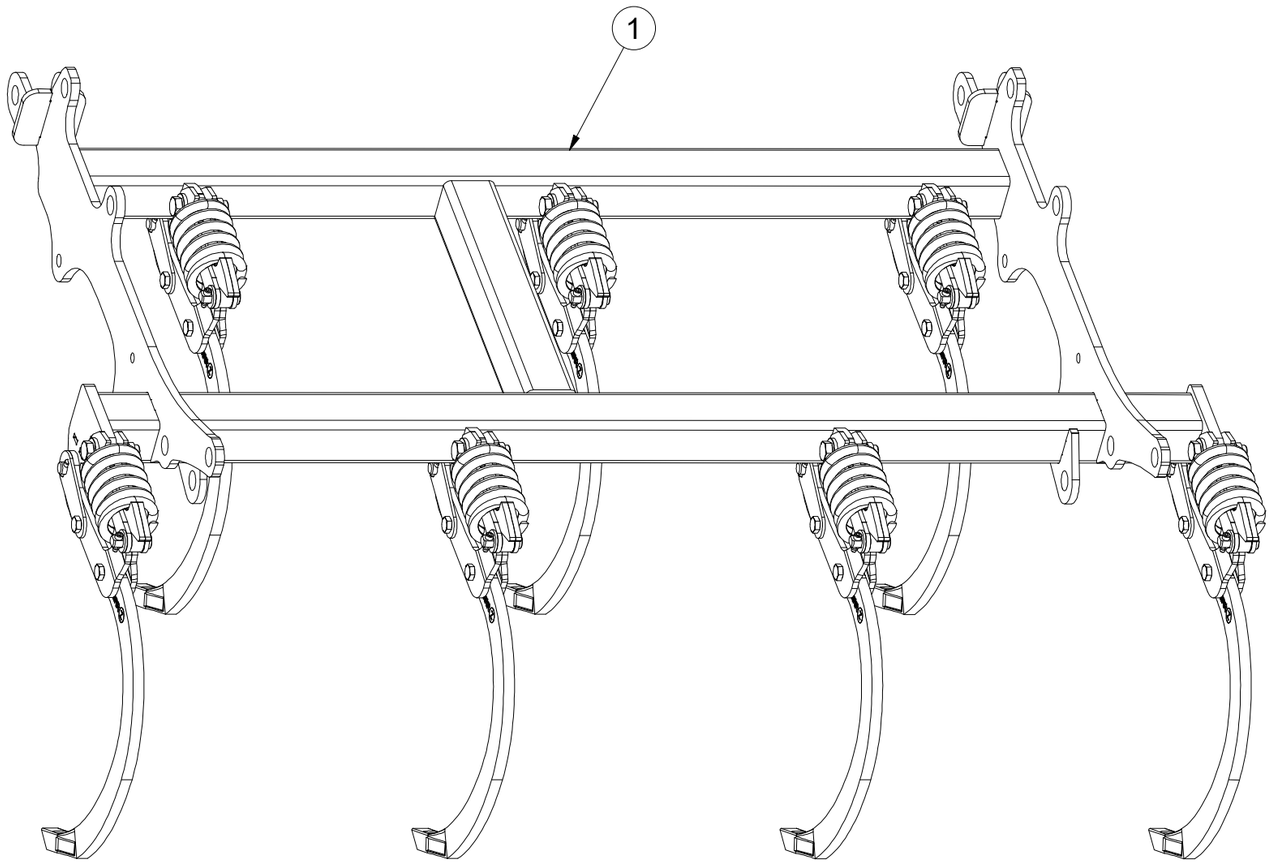

Pos.	Part Number	Pcs.
1	VZ00040931	1

CZ SADA RADLIC

D SCHARSATZ

F KIT DE SOCS

GB SET OF PLOUGHSHARES

RU КОМПЛЕКТ ЛАП

PL ZESTAW REDLIC

VZ00068962

1.

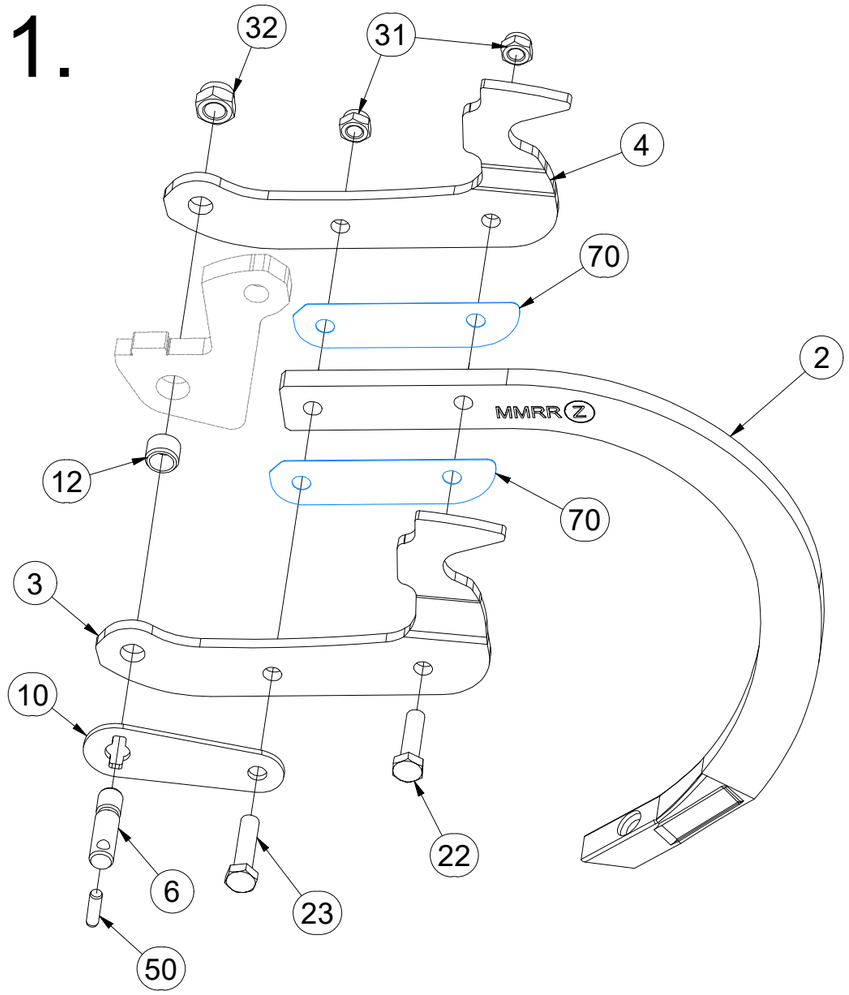

2.

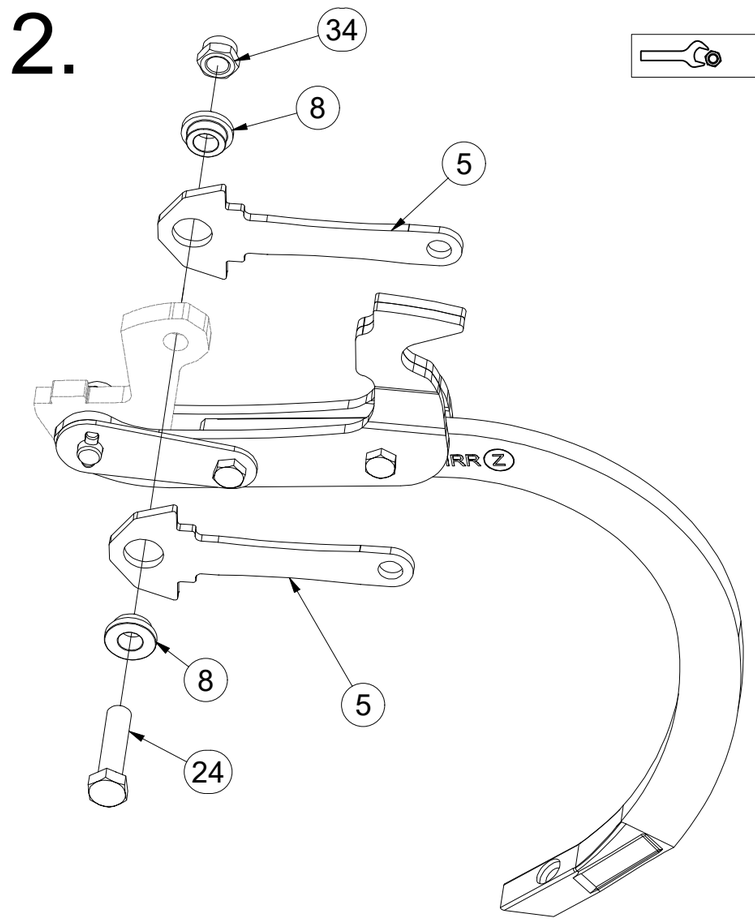

3.

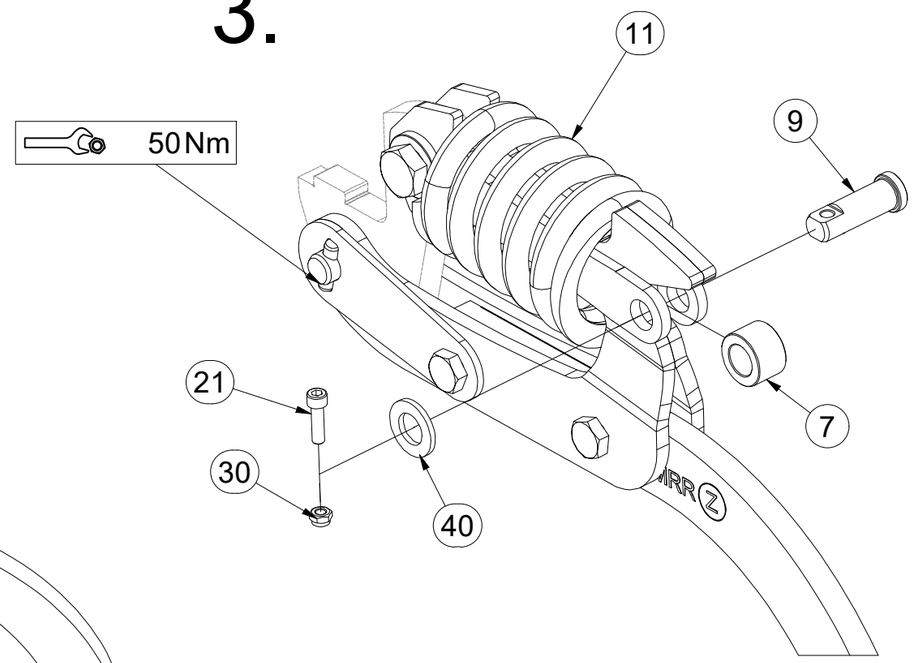

Pos.	Part Number	Pcs.	Pos.	Part Number	Pcs.
2	9005683	7	21	m15215	7
3	3012358	7	22	m06077	7
4	3012359	7	23	m03339	7
5	4024906	14	24	m23536	7
6	4024918	7	30	m05560	7
7	4009624	7	31	m04301	14
8	4014252	14	32	m03683	7
9	VZ00068931	7	34	m18478	7
10	VZ00003688	7	40	m14971	7
11	m18880	7	50	m18826	7
12	m18882	7	70	4014863	14

(CZ) SADA RADLIC

(D) SCHARSATZ

(F) KIT DE SOCS

(GB) SET OF PLOUGHSHARES

(RU) КОМПЛЕКТ ЛАП

(PL) ZESTAW REDLIC

VZ00068963

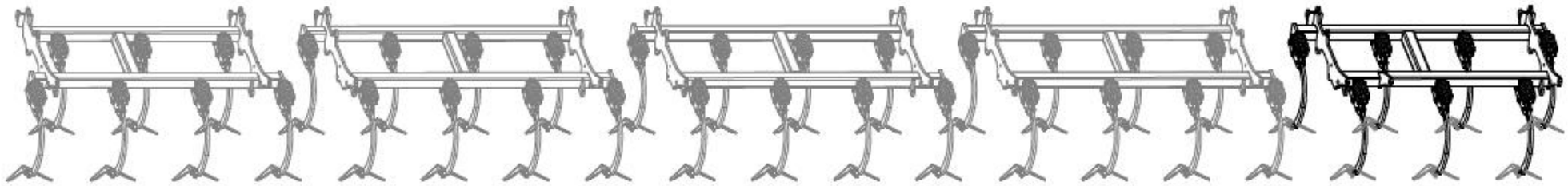

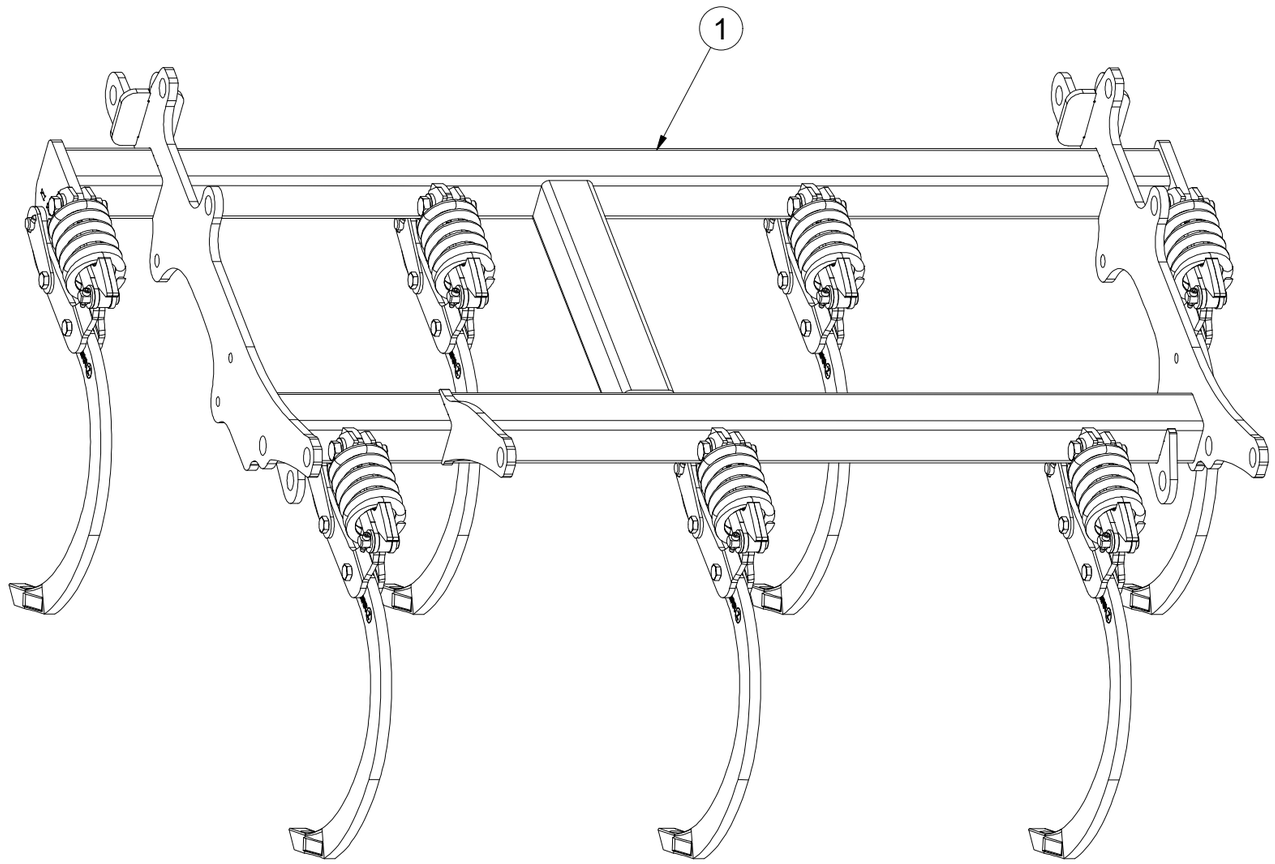

Pos.	Part Number	Pcs.
1	VZ00040933	1

CZ SADA RADLIC

D SCHARSATZ

F KIT DE SOCS

GB SET OF PLOUGHSHARES

RU КОМПЛЕКТ ЛАП

PL ZESTAW REDLIC

VZ00068963

1.

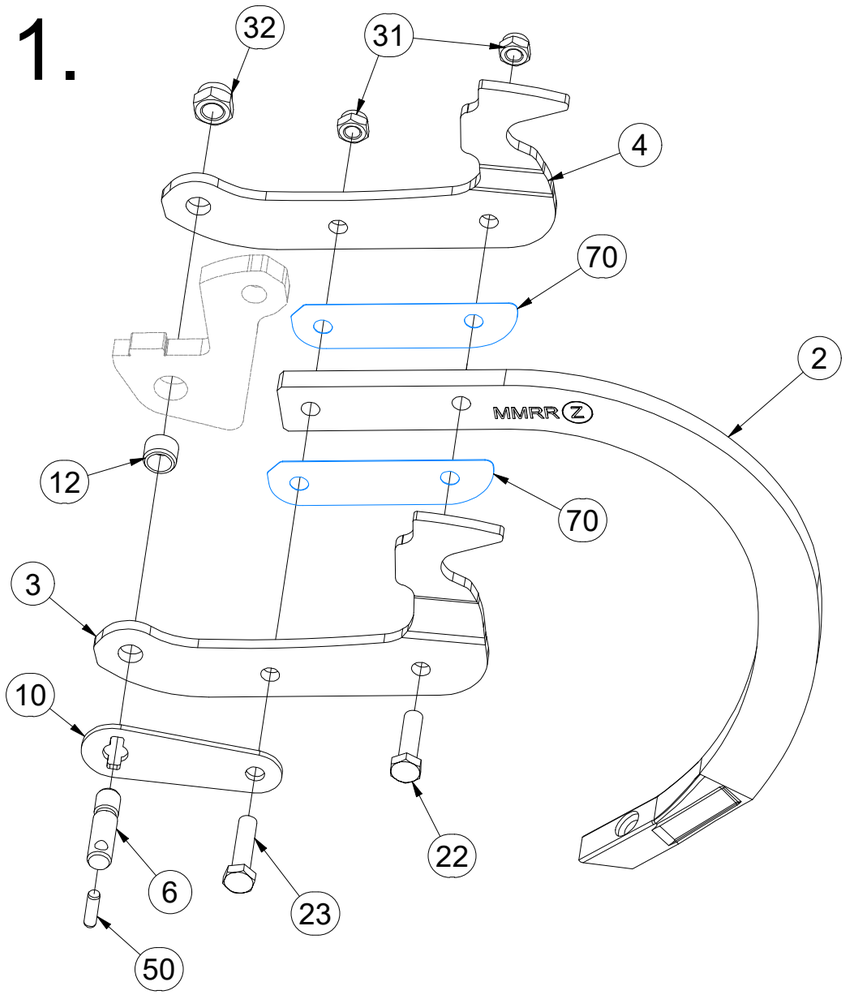

2.

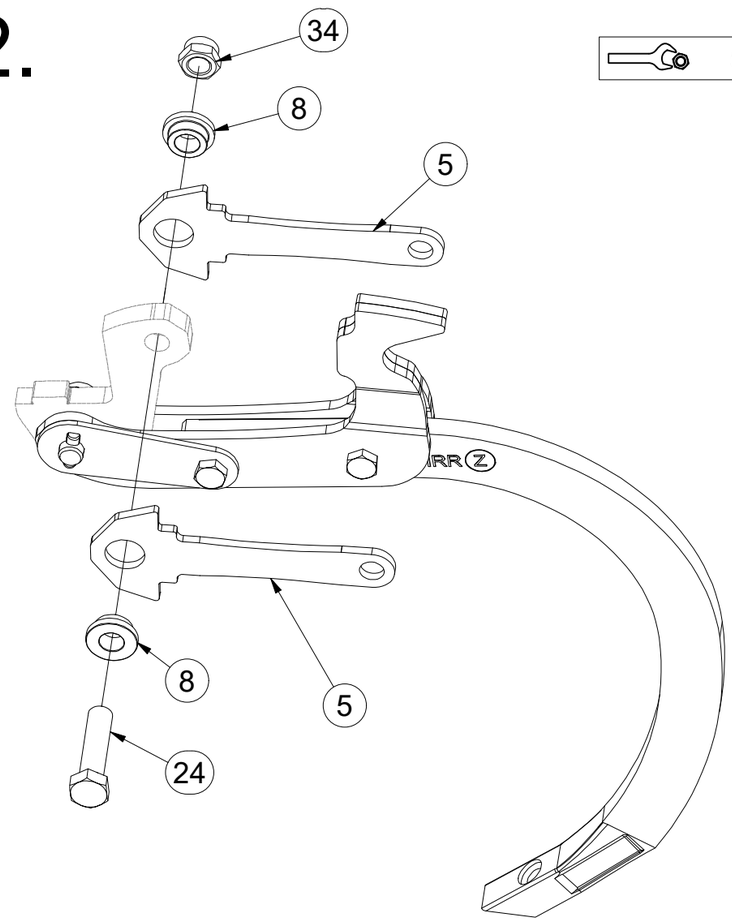

3.

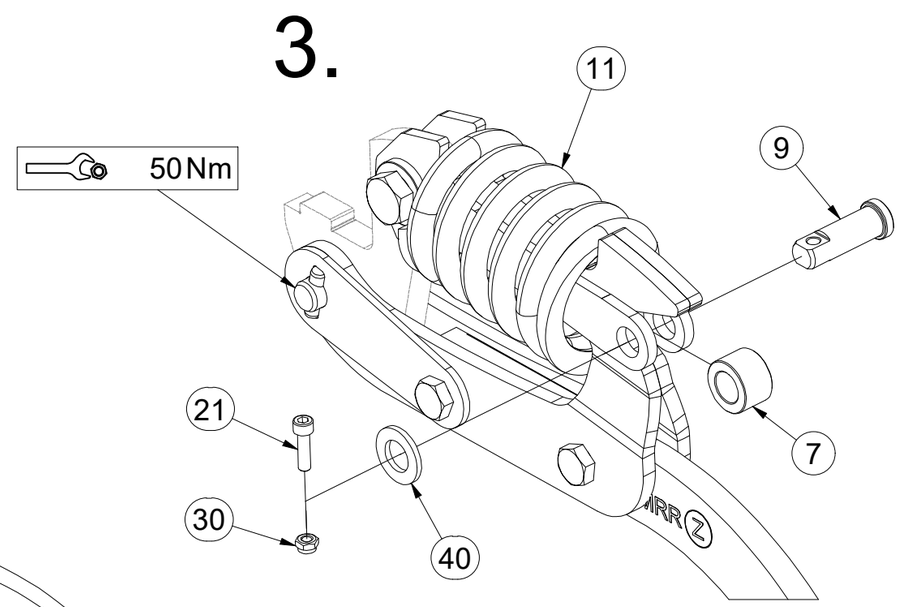

Pos.	Part Number	Pcs.	Pos.	Part Number	Pcs.
2	9005683	7	21	m15215	7
3	3012358	7	22	m06077	7
4	3012359	7	23	m03339	7
5	4024906	14	24	m23536	7
6	4024918	7	30	m05560	7
7	4009624	7	31	m04301	14
8	4014252	14	32	m03683	7
9	VZ00068931	7	34	m18478	7
10	VZ00003688	7	40	m14971	7
11	m18880	7	50	m18826	7
12	m18882	7	70	4014863	14

CZ RADLICE

D SCHARE

F SOC

GB SHARE

RU ЛАПА

PL REDLICE

VZ00068957

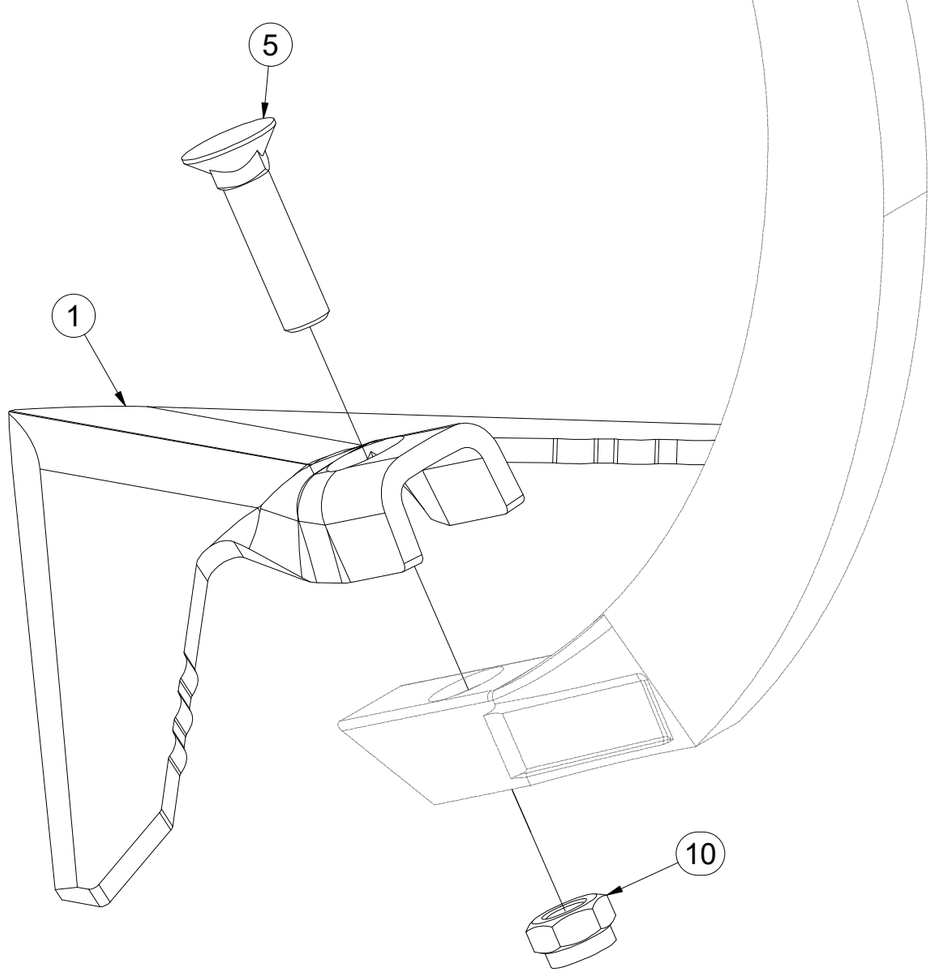

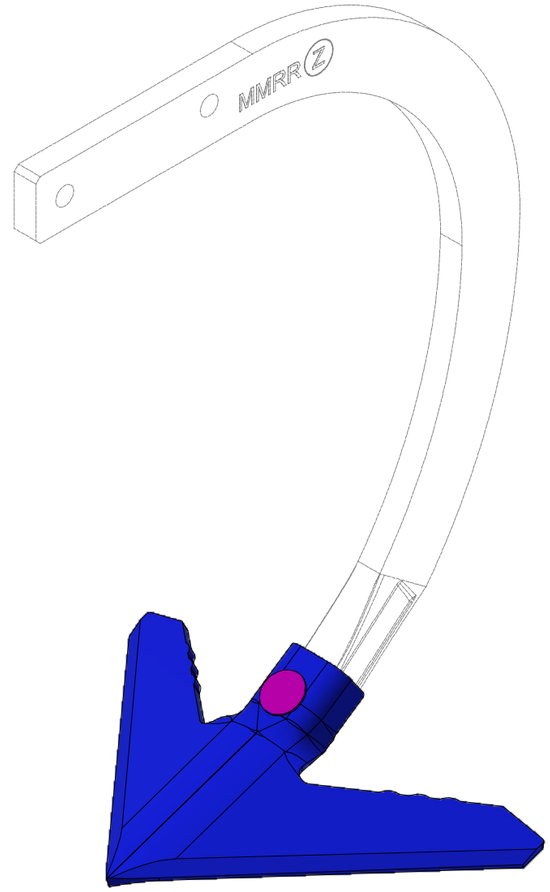

Pos.	Part Number	Pcs.
1	3000236-KOO	1
5	m10440	1
10	m21001	1

CZ SADA SMYKŮ RADLIC

D SATZ SCHARSCHLEPPEN

F KIT DE NIVELEURS DES SOCS

GB SET OF PLOUGHSHARE LEVELLING BARS

RU КОМПЛЕКТ БОРОН ЛАП

PL ZESTAW WŁÓK REDLIC

VZ00057958

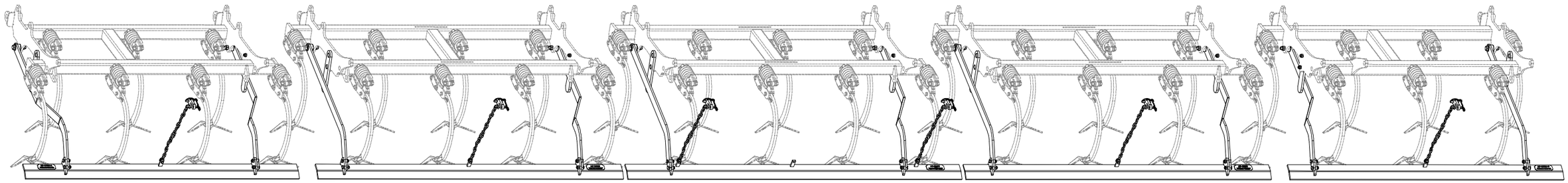

CZ SADA SMYKŮ RADLIC

D SATZ SCHARSCHLEPPEN

F KIT DE NIVELEURS DES SOCS

GB SET OF PLOUGHSHARE LEVELLING BARS

RU КОМПЛЕКТ БОРОН ЛАП

PL ZESTAW WŁÓK REDLIC

VZ00057958

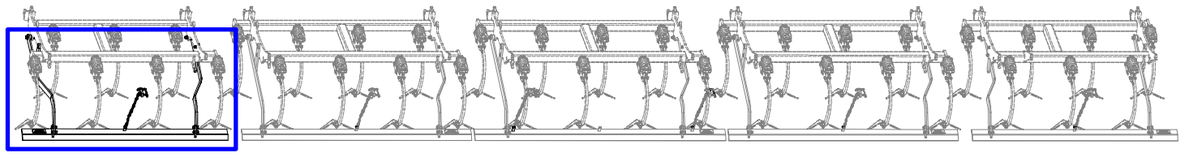

Pos.	Part Number	Pcs.
9	VZ00040923	5
10	VZ00040914	1
11	VZ00021526	10
12	VZ00022741	10
22	m02491	20
23	m18147	10
31	m04301	40
32	m03683	10
41	m05651	10

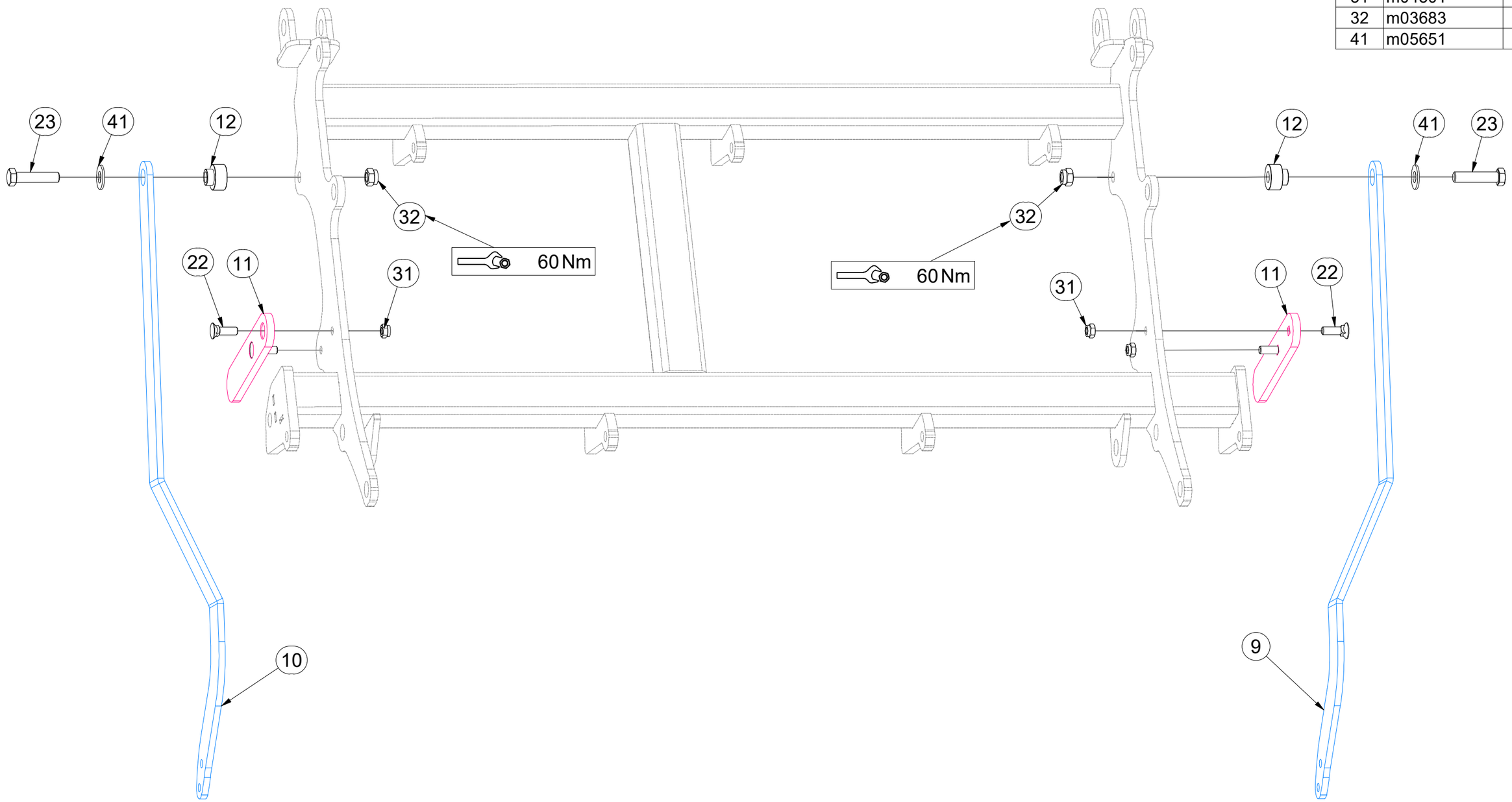

(CZ) SADA SMYKŮ RADLIC

(D) SATZ SCHARSCHLEPPEN

(F) KIT DE NIVELEURS DES SOCS

(GB) SET OF PLOUGHSHARE LEVELLING BARS

(RU) КОМПЛЕКТ БОРОН ЛАП

(PL) ZESTAW WŁÓK REDLIC

VZ00057958

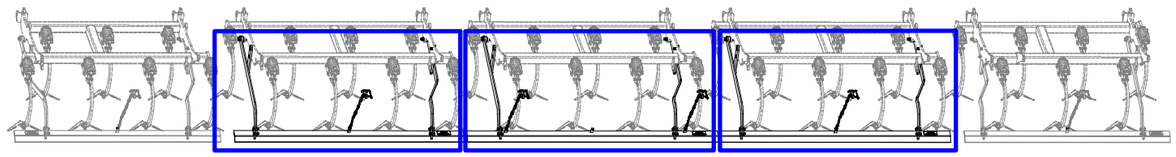

Pos.	Part Number	Pcs.
8	VZ00040936	4
9	VZ00040923	5
11	VZ00021526	10
12	VZ00022741	10
22	m02491	20
23	m18147	10
31	m04301	40
32	m03683	10
41	m05651	10

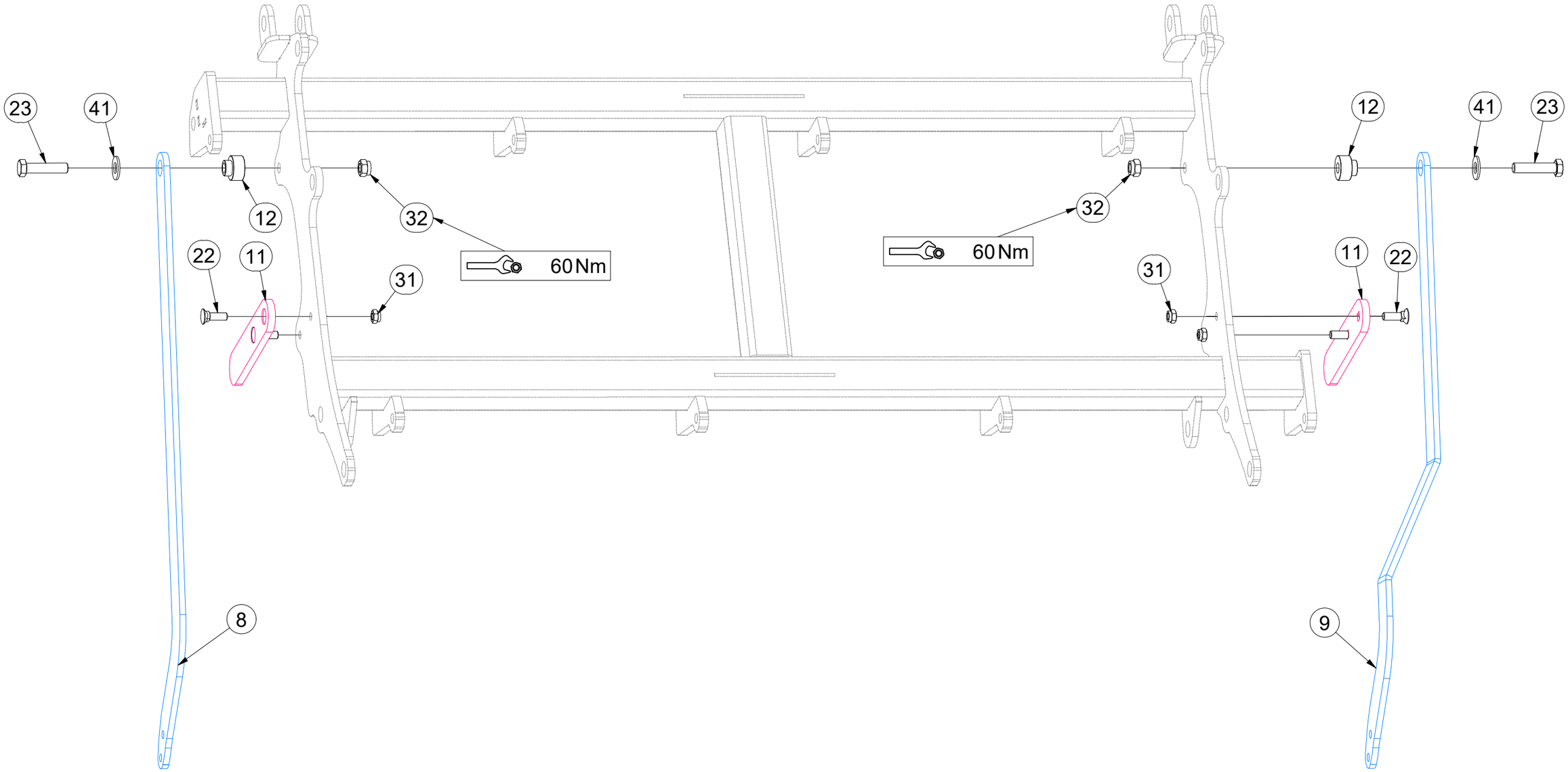

CZ SADA SMYKŮ RADLIC

D SATZ SCHARSCHLEPPEN

F KIT DE NIVELEURS DES SOCS

GB SET OF PLOUGHSHARE LEVELLING BARS

RU КОМПЛЕКТ БОРОН ЛАП

PL ZESTAW WŁÓK REDLIC

VZ00057958

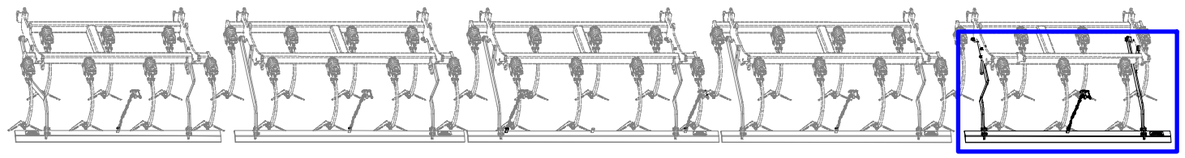

Pos.	Part Number	Pcs.
8	VZ00040936	4
9	VZ00040923	5
11	VZ00021526	10
12	VZ00022741	10
22	m02491	20
23	m18147	10
31	m04301	40
32	m03683	10
41	m05651	10

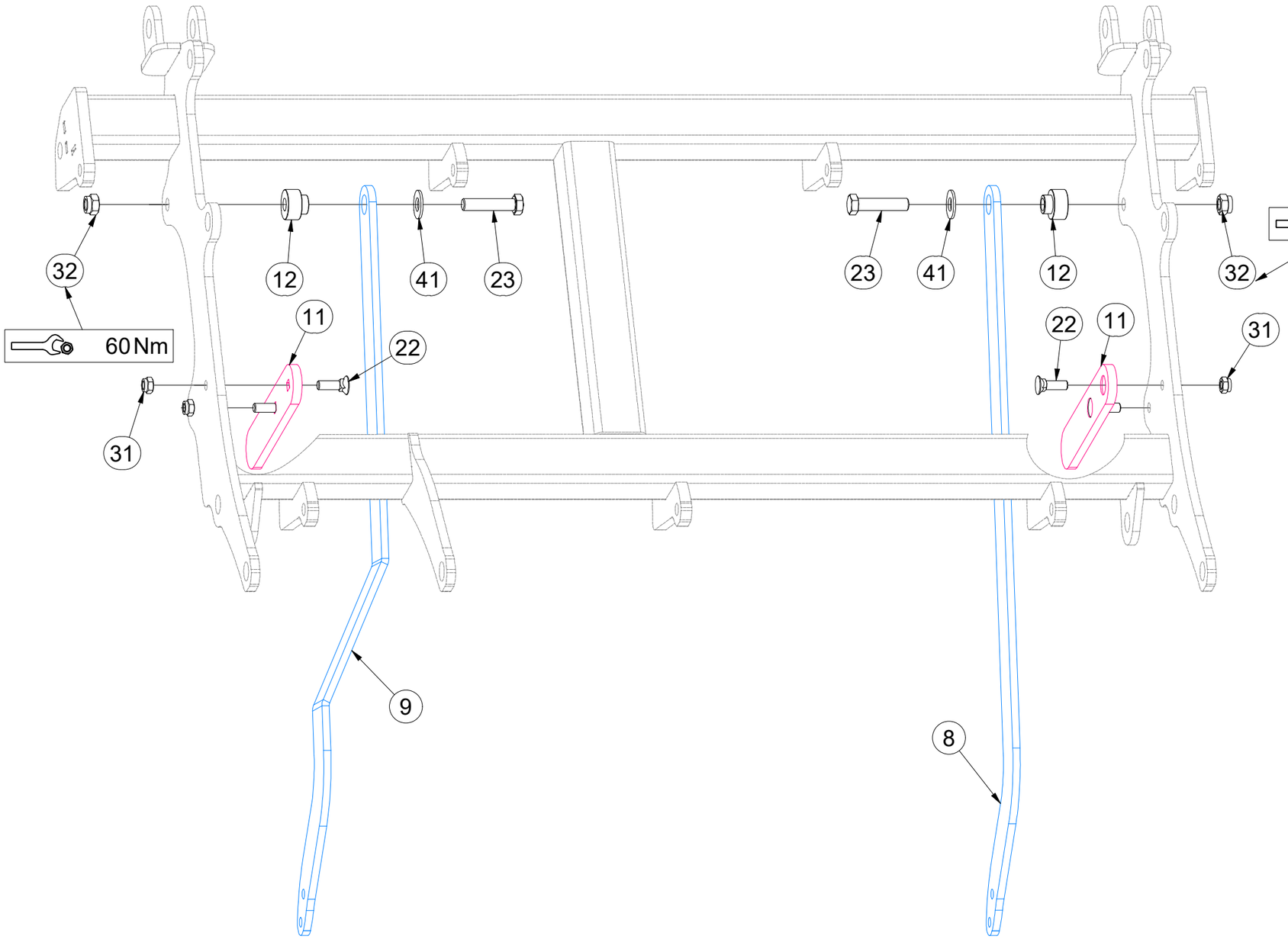

CZ SADA SMYKŮ RADLIC

D SATZ SCHARSCHLEPPEN

F KIT DE NIVELEURS DES SOCS

GB SET OF PLOUGHSHARE LEVELLING BARS

RU КОМПЛЕКТ БОРОН ЛАП

PL ZESTAW WŁÓK REDLIC

VZ00057958

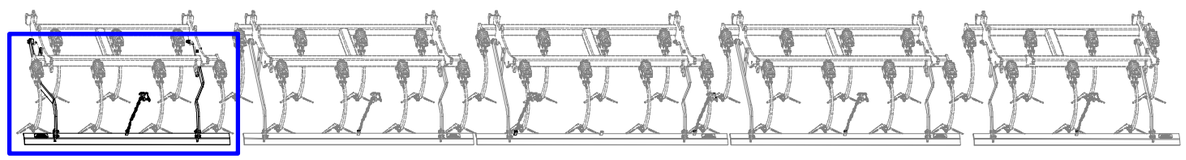

Pos.	Part Number	Pcs.
6	VZ00040942	1
21	m04343	20
31	m04301	40

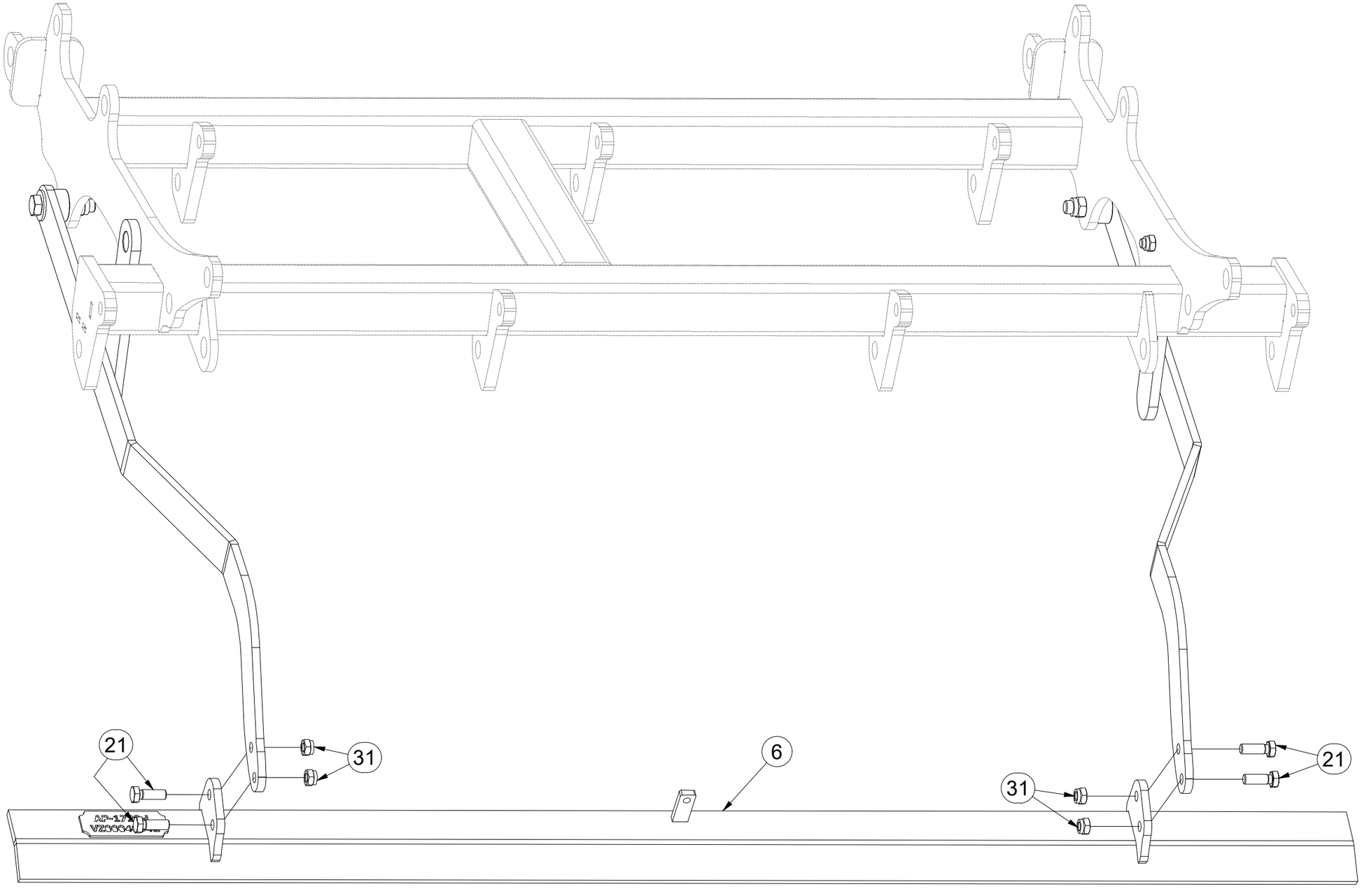

(CZ) SADA SMYKŮ RADLIC

(D) SATZ SCHARSCHLEPPEN

(F) KIT DE NIVELEURS DES SOCS

(GB) SET OF PLOUGHSHARE LEVELLING BARS

(RU) КОМПЛЕКТ БОРОН ЛАП

(PL) ZESTAW WŁÓK REDLIC

VZ00057958

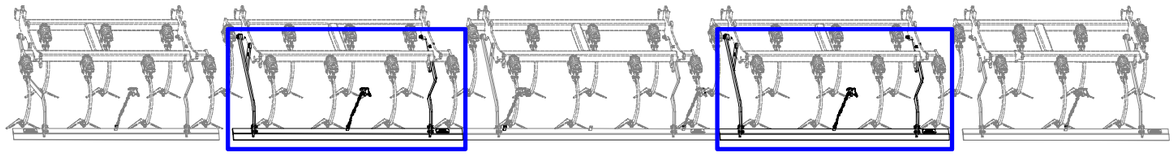

Pos.	Part Number	Pcs.
5	VZ00040937	2
21	m04343	20
31	m04301	40

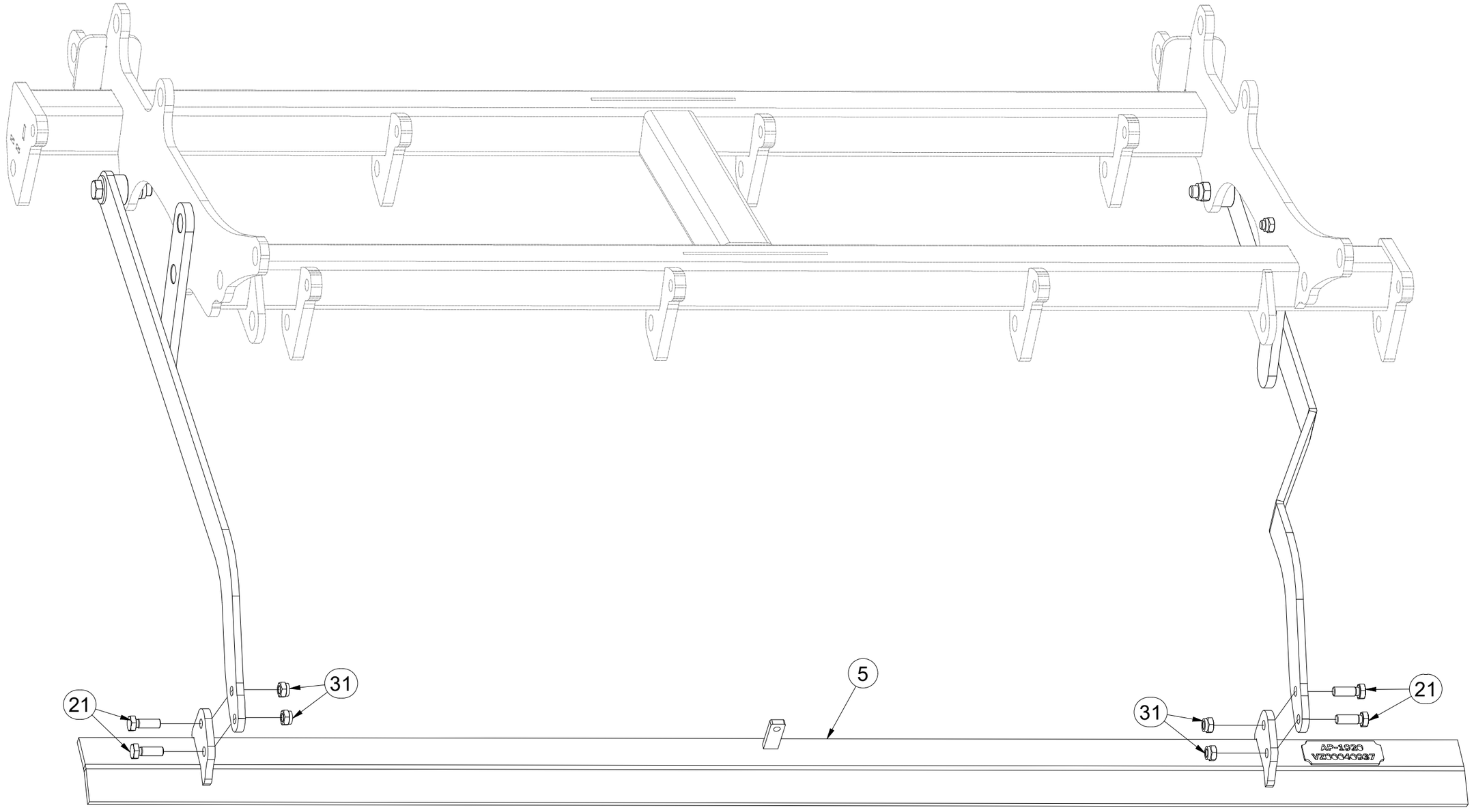

(CZ) SADA SMYKŮ RADLIC

(D) SATZ SCHARSCHLEPPEN

(F) KIT DE NIVELEURS DES SOCS

(GB) SET OF PLOUGHSHARE LEVELLING BARS

(RU) КОМПЛЕКТ БОРОН ЛАП

(PL) ZESTAW WŁÓK REDLIC

VZ00057958

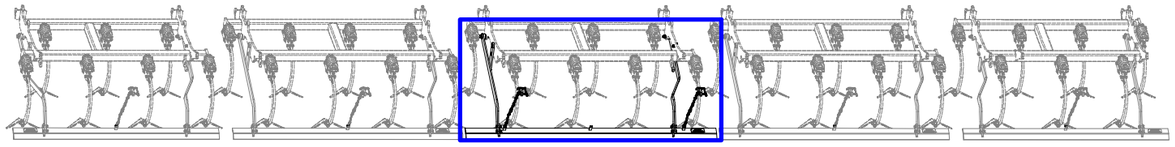

Pos.	Part Number	Pcs.
4	VZ00057959	1
21	m04343	20
31	m04301	40

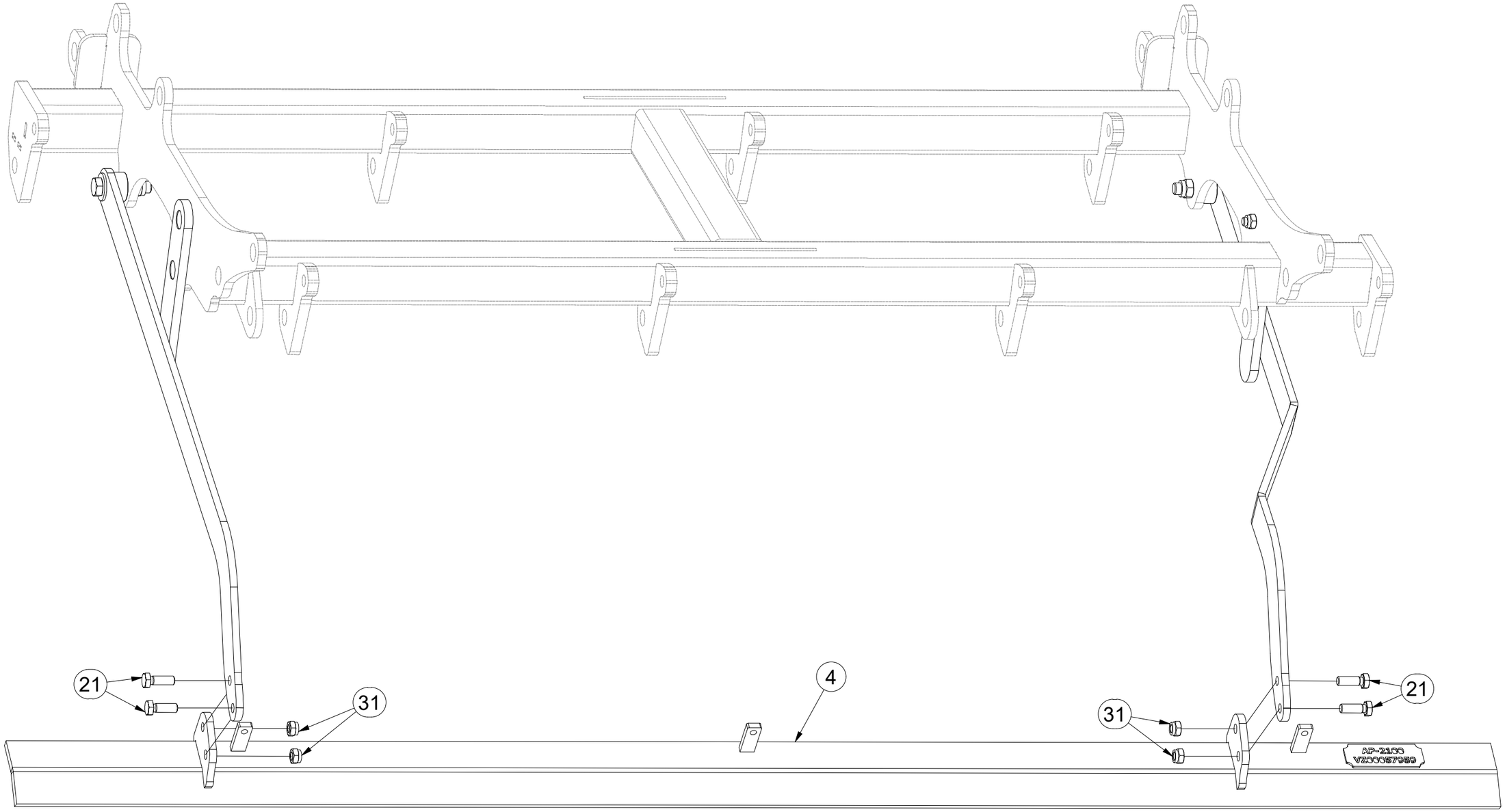

CZ SADA SMYKŮ RADLIC

D SATZ SCHARSCHLEPPEN

F KIT DE NIVELEURS DES SOCS

GB SET OF PLOUGHSHARE LEVELLING BARS

RU КОМПЛЕКТ БОРОН ЛАП

PL ZESTAW WŁÓK REDLIC

VZ00057958

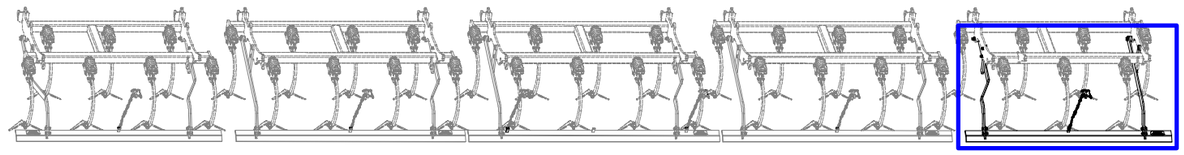

Pos.	Part Number	Pcs.
7	VZ00040945	1
21	m04343	20
31	m04301	40

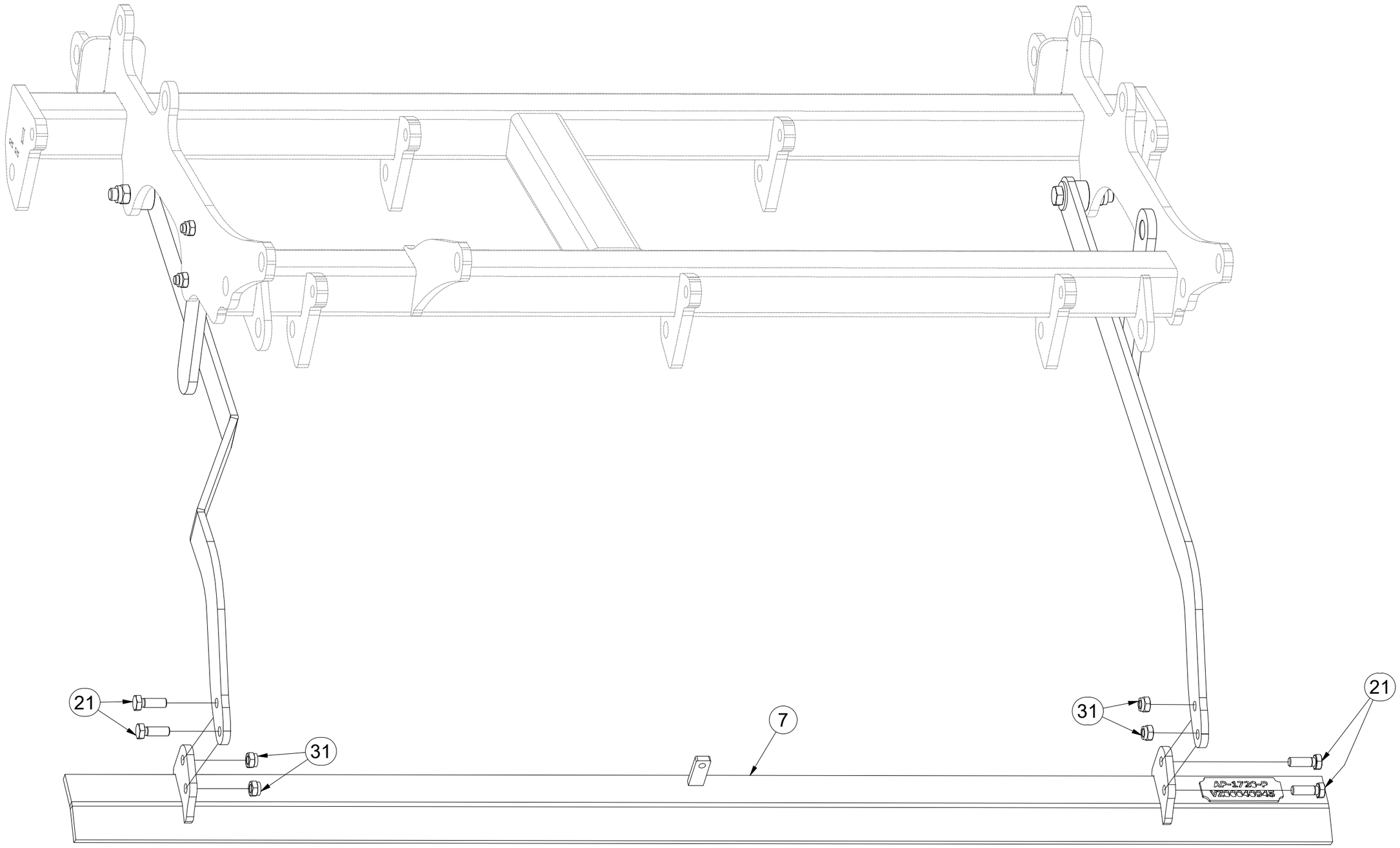

CZ SADA SMYKŮ RADLIC

D SATZ SCHARSCHLEPPEN

F KIT DE NIVELEURS DES SOCS

GB SET OF PLOUGHSHARE LEVELLING BARS

RU КОМПЛЕКТ БОРОН ЛАП

PL ZESTAW WŁÓK REDLIC

VZ00057958

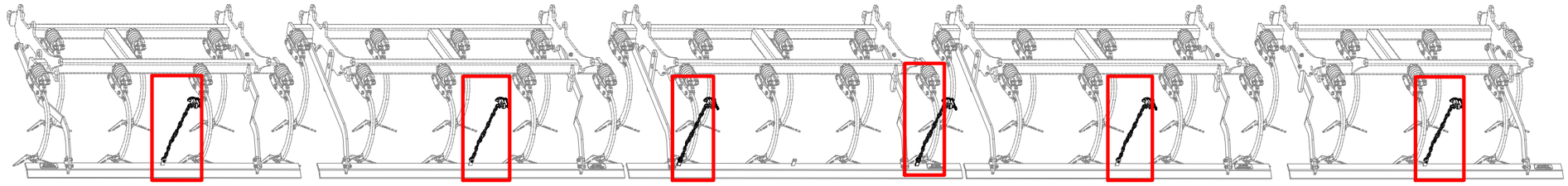

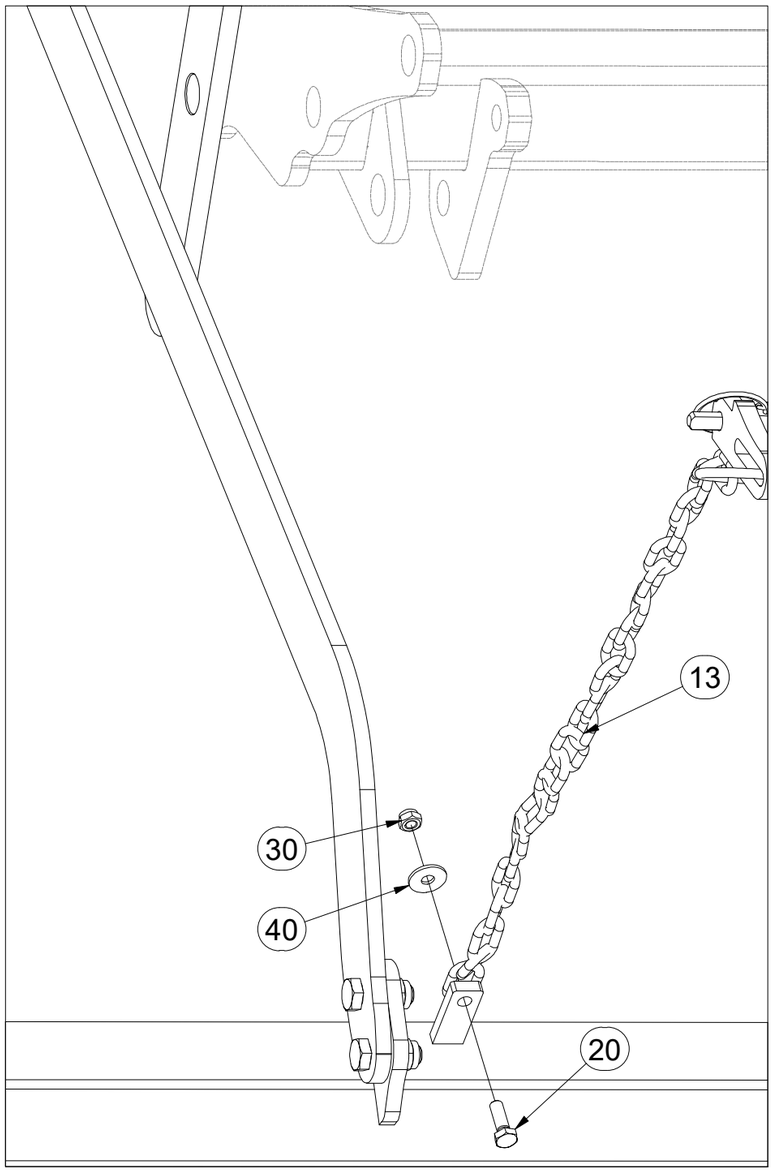

Pos.	Part Number	Pcs.
20	m01092	6
30	m04503	6
13	VZ00073781	6
40	m07936	6

CZ SADA ZADNÍCH VÁLCŮ

D SATZ HINTERE WALZEN

F KIT DE ROULEAUX ARRIÈRE

GB SET OF REAR ROLLERS

RU КОМПЛЕКТ ЗАДНИХ КАТКОВ

PL ZESTAW TYLNYCH WAŁÓW

VZ00061835

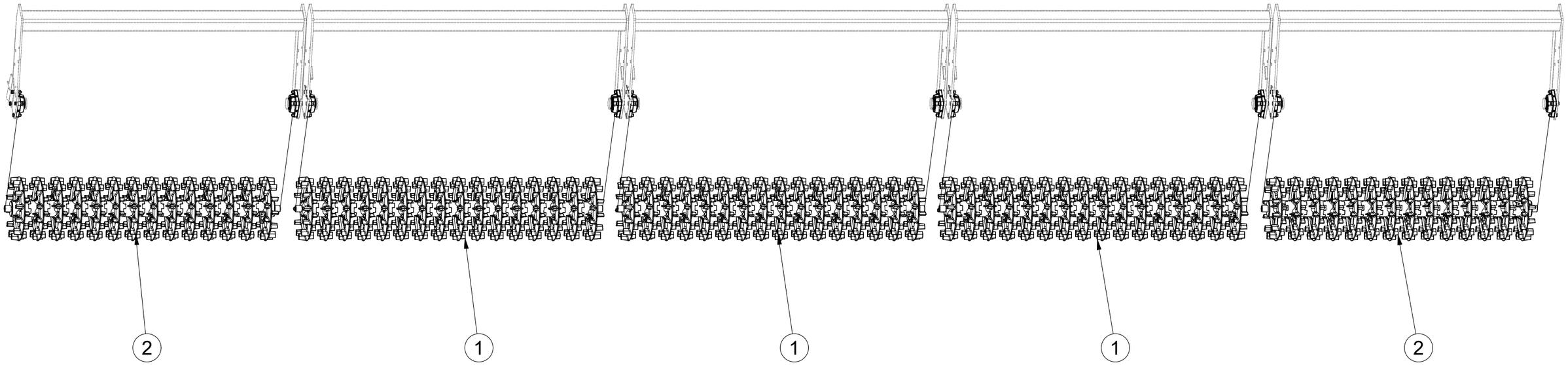

Pos.	Part Number	Pcs.
1	VZ00061839	3
2	VZ00061840	2

CZ SADA ZADNÍCH VÁLCŮ

D SATZ HINTERE WALZEN

F KIT DE ROULEAUX ARRIÈRE

GB SET OF REAR ROLLERS

RU КОМПЛЕКТ ЗАДНИХ КАТКОВ

PL ZESTAW TYLNYCH WAŁÓW

VZ00061835

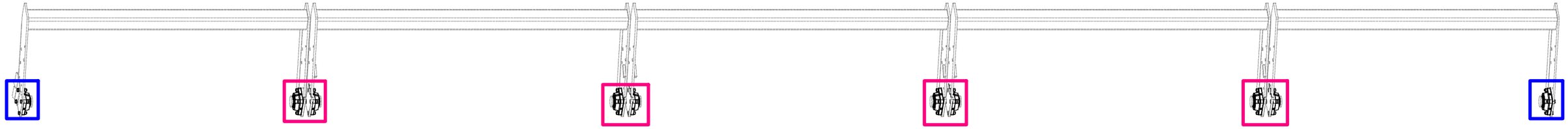

A

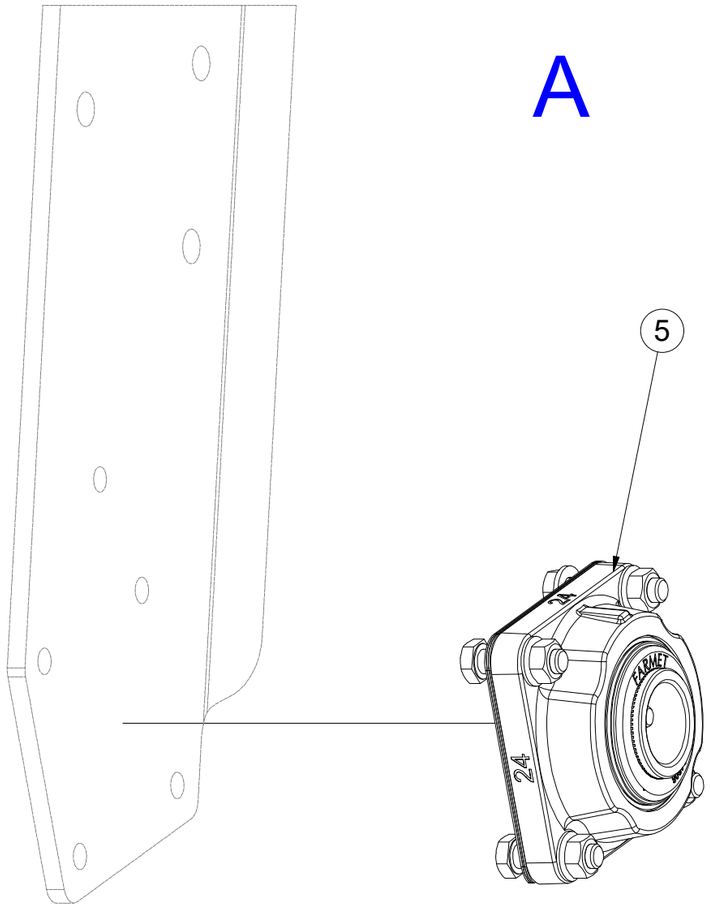

B

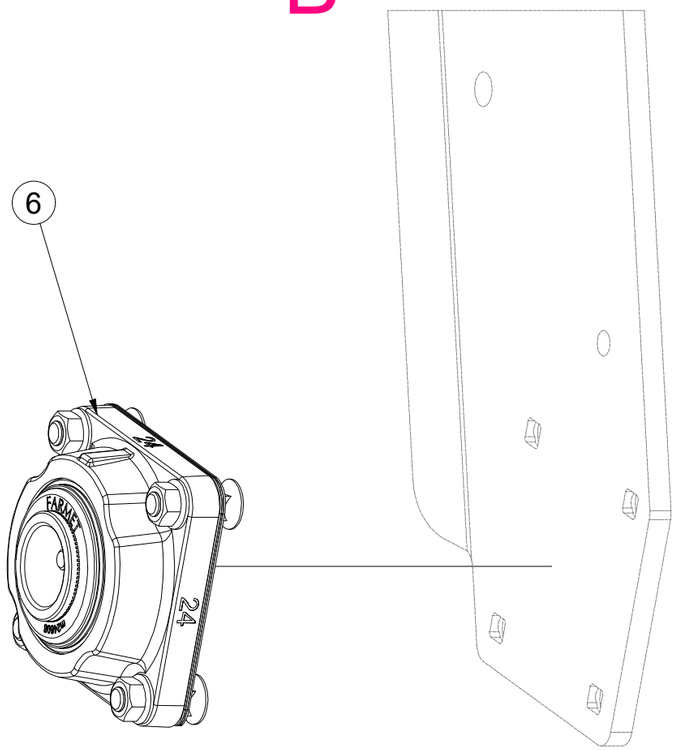

Pos.	Part Number	Pcs.
5	VZ00039822	2
6	VZ00038060	8

CZ SADA ZADNÍCH VÁLCŮ

D SATZ HINTERE WALZEN

F KIT DE ROULEAUX ARRIÈRE

GB SET OF REAR ROLLERS

RU КОМПЛЕКТ ЗАДНИХ КАТКОВ

PL ZESTAW TYLNYCH WAŁÓW

VZ00061839

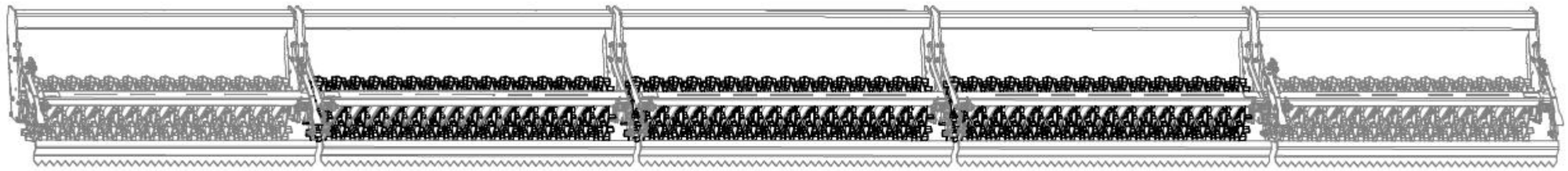

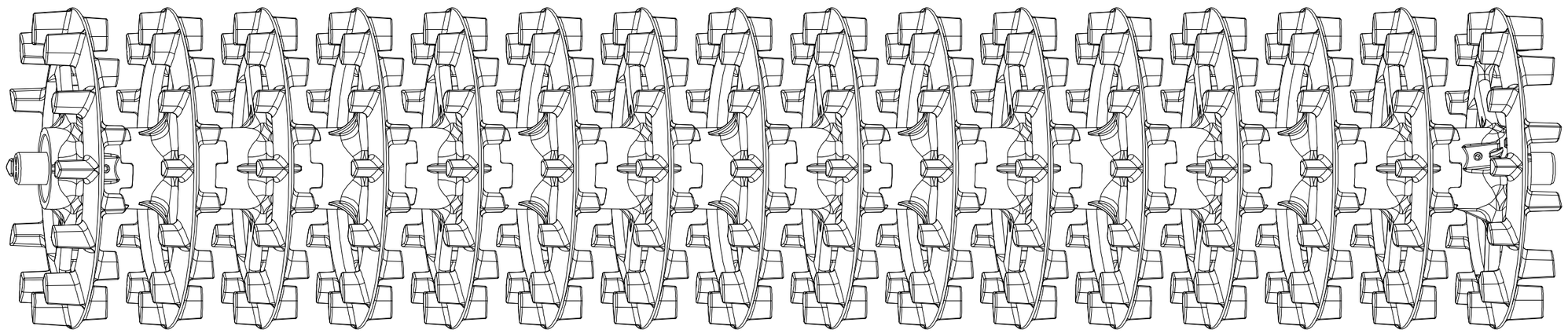

CZ SADA ZADNÍCH VÁLCŮ

D SATZ HINTERE WALZEN

F KIT DE ROULEAUX ARRIÈRE

GB SET OF REAR ROLLERS

RU КОМПЛЕКТ ЗАДНИХ КАТКОВ

PL ZESTAW TYLNYCH WAŁÓW

VZ00061839

Pos.	Part Number	Pcs.
1	VZ00037625	1
2	VZ00061826	14
3	VZ00061803	2
4	4016995	2
15	4010015	4
16	4024556	4
31	m13958	4
32	m10516	0,40 ml

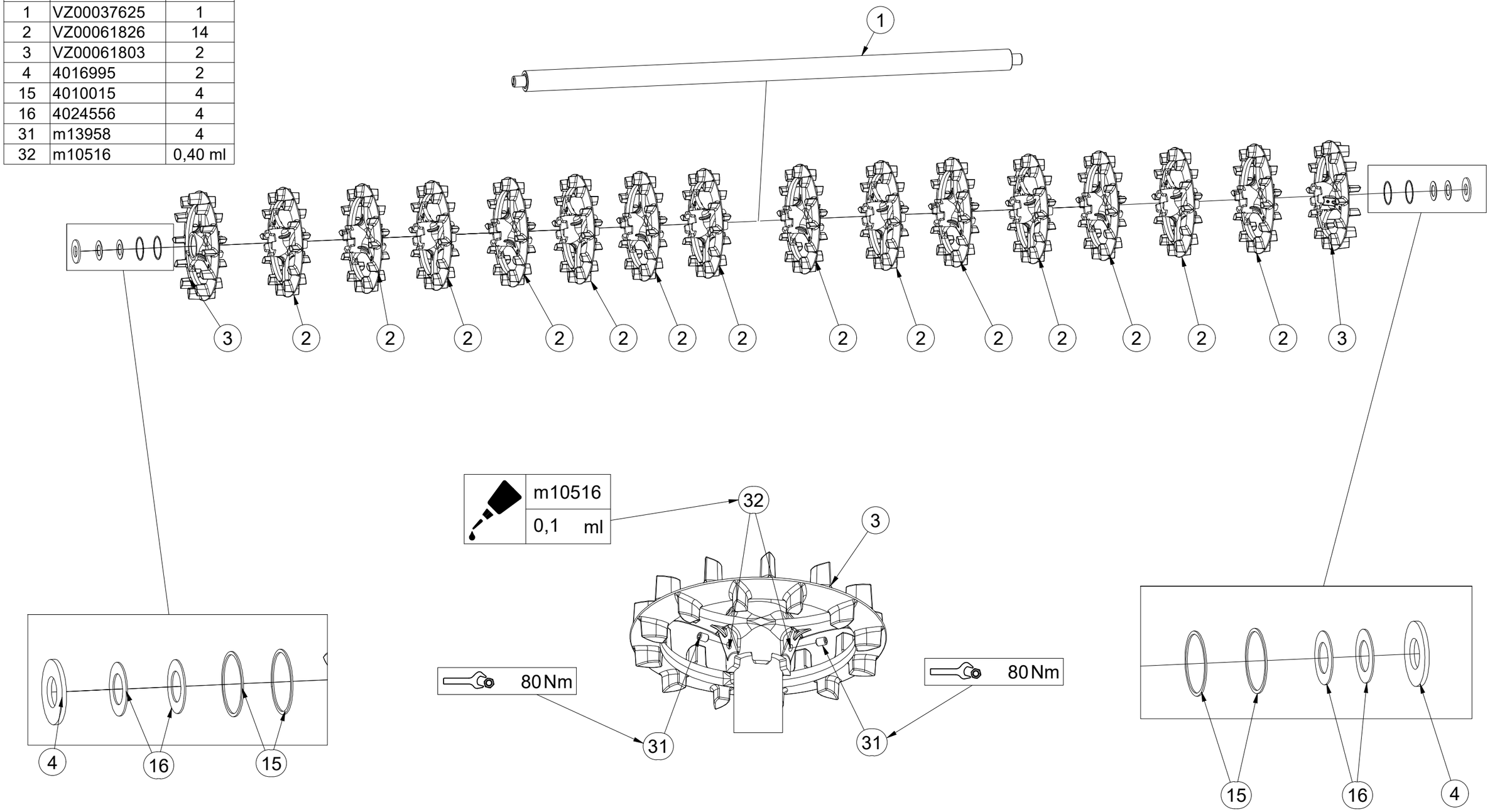

CZ SADA ZADNÍCH VÁLCŮ

D SATZ HINTERE WALZEN

F KIT DE ROULEAUX ARRIÈRE

GB SET OF REAR ROLLERS

RU КОМПЛЕКТ ЗАДНИХ КАТКОВ

PL ZESTAW TYLNYCH WAŁÓW

VZ00061840

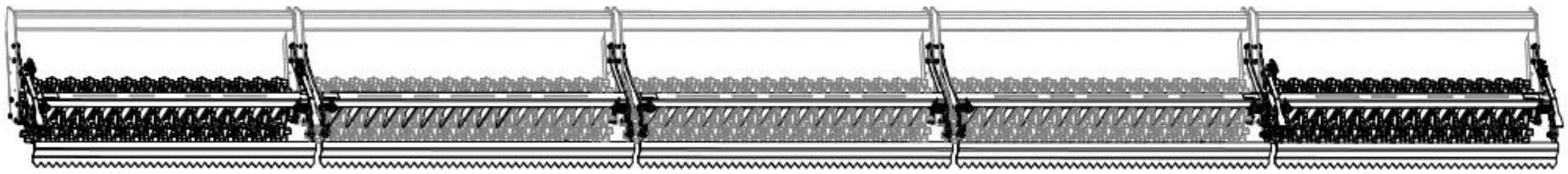

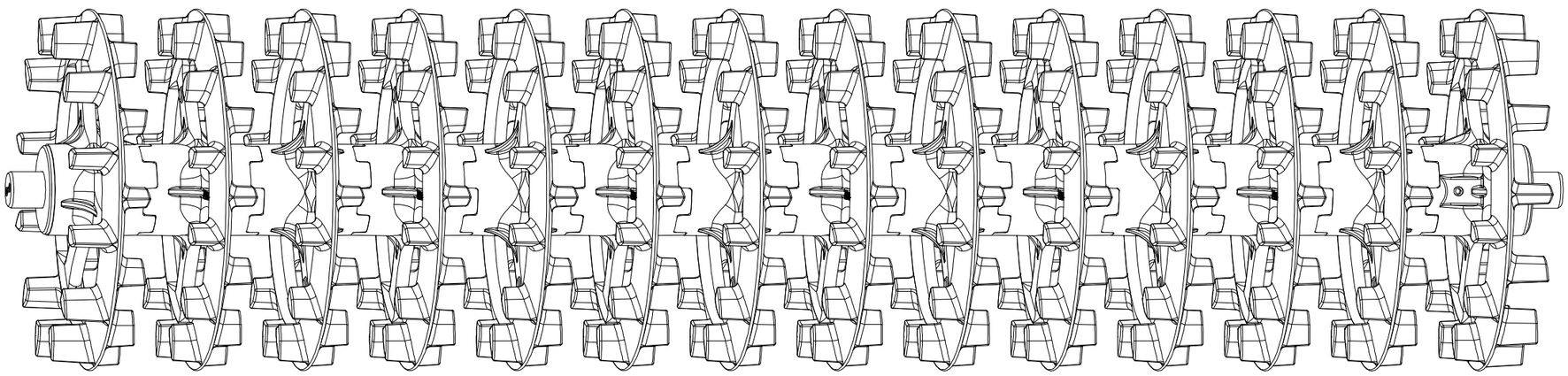

CZ SADA ZADNÍCH VÁLCŮ

D SATZ HINTERE WALZEN

F KIT DE ROULEAUX ARRIÈRE

GB SET OF REAR ROLLERS

RU КОМПЛЕКТ ЗАДНИХ КАТКОВ

PL ZESTAW TYLNYCH WAŁÓW

VZ00061840

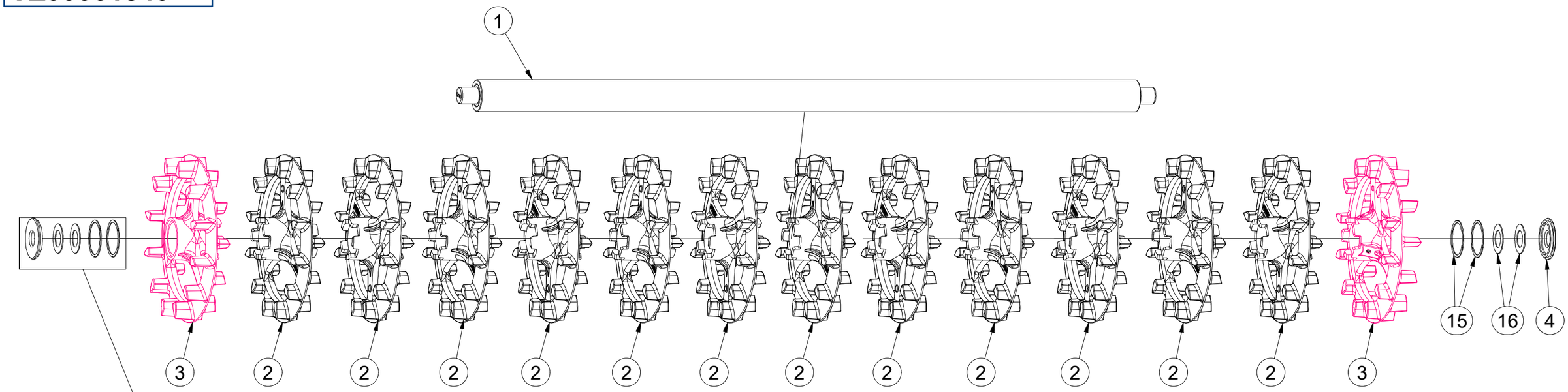

Pos.	Part Number	Pcs.
1	VZ00038239	1
2	VZ00061826	12
3	VZ00061818	2
4	4024061	2
15	4010992	4
16	4024556	4
29	m13958	4
60	m10516	0,40 ml

(CZ) SADA LOŽISEK
(D) SATZ LAGER
(F) KIT DE ROULEMENTS
(GB) SET OF BEARINGS
(RU) КОМПЛЕКТ ПОДШИПНИКОВ
(PL) ZESTAW ŁOŻYSK

VZ00039822

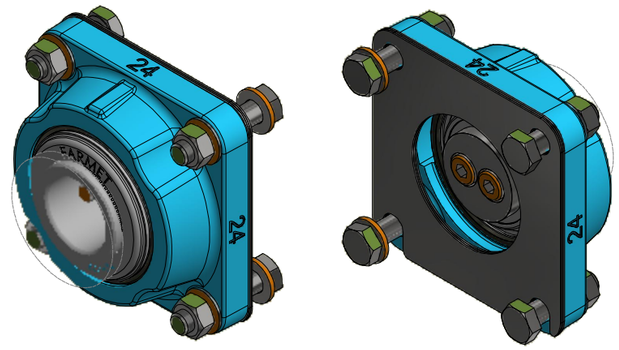

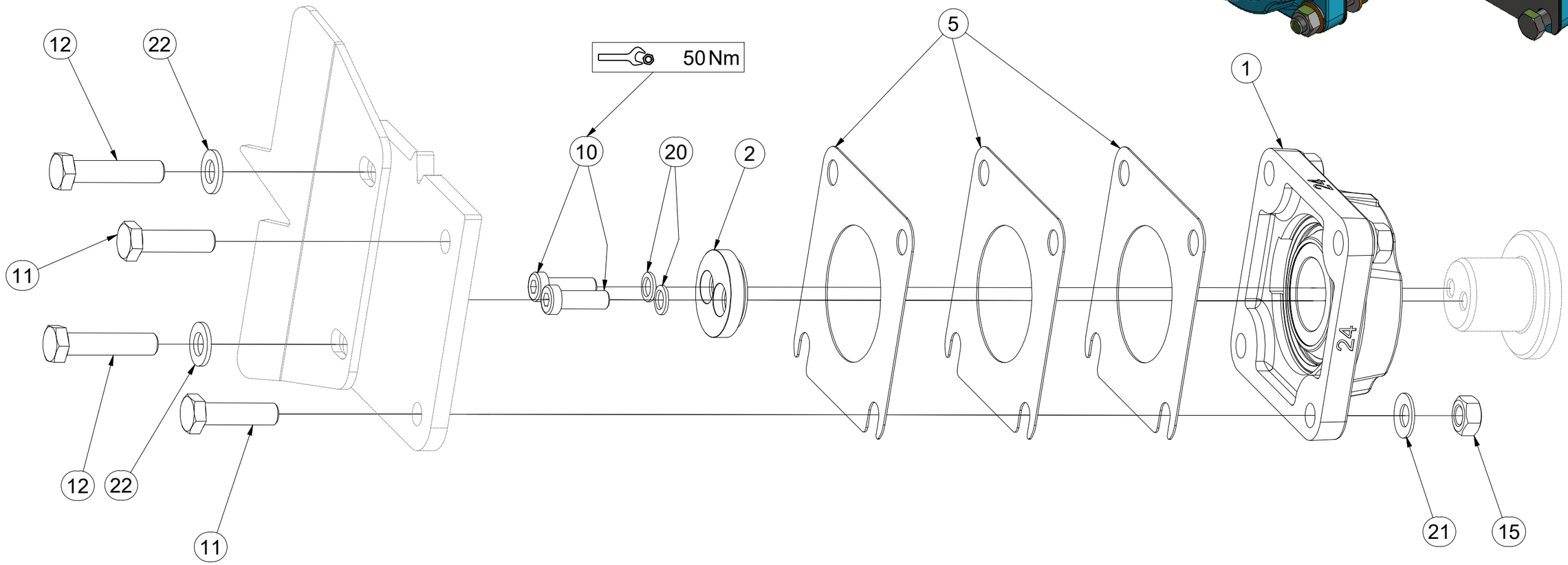

Pos.	Part Number	Pcs.
1	m24606	1
2	VZ00038211	1
5	4016809	3
10	m24320	2
11	m06077	2
12	m04412	2
15	m01305	4
20	m24356	2
21	m17545	4
22	m17741	2

CZ SADA LOŽISEK

D SATZ LAGER

F KIT DE ROULEMENTS

GB SET OF BEARINGS

RU КОМПЛЕКТ ПОДШИПНИКОВ

PL ZESTAW ŁOŻYSK

VZ00038060

Pos.	Part Number	Pcs.
1	m24606	1
2	VZ00038211	1
3	4016809	3
10	m24320	2
11	m03519	4
15	m01305	4
20	m24356	2
21	m17545	4

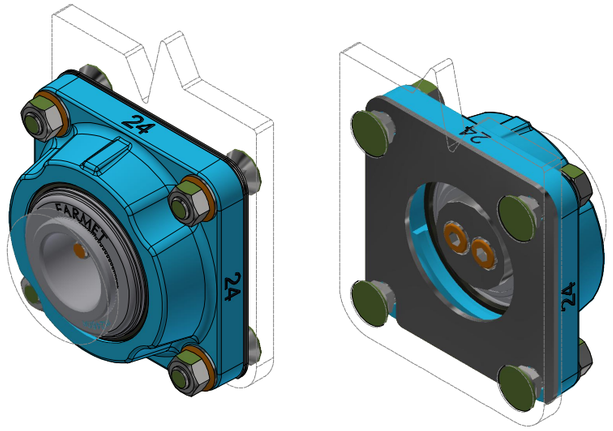

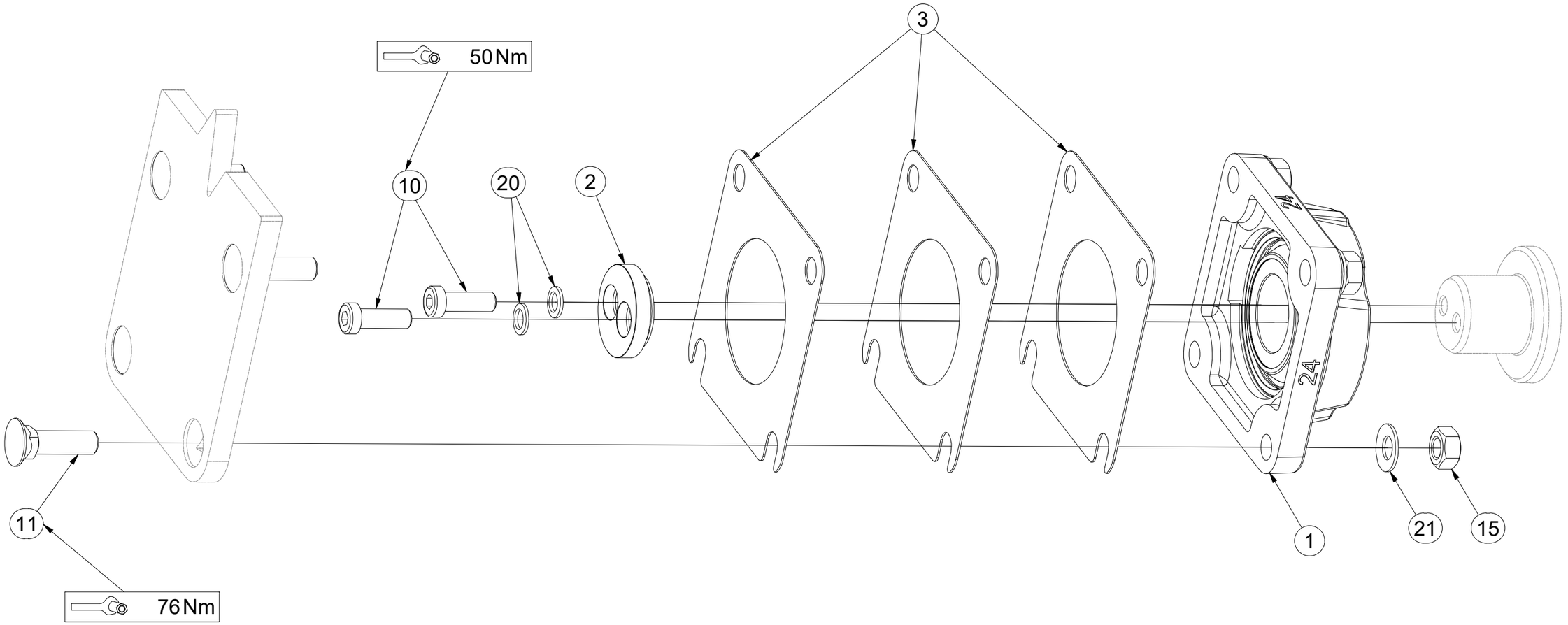

CZ PŘÍPRAVEK
D DIE VORRICHTUNG
F APPAREIL
GB FIXTURE
RU ПРИСТАВКА
PL PRZYRZĄD

VZ00038564

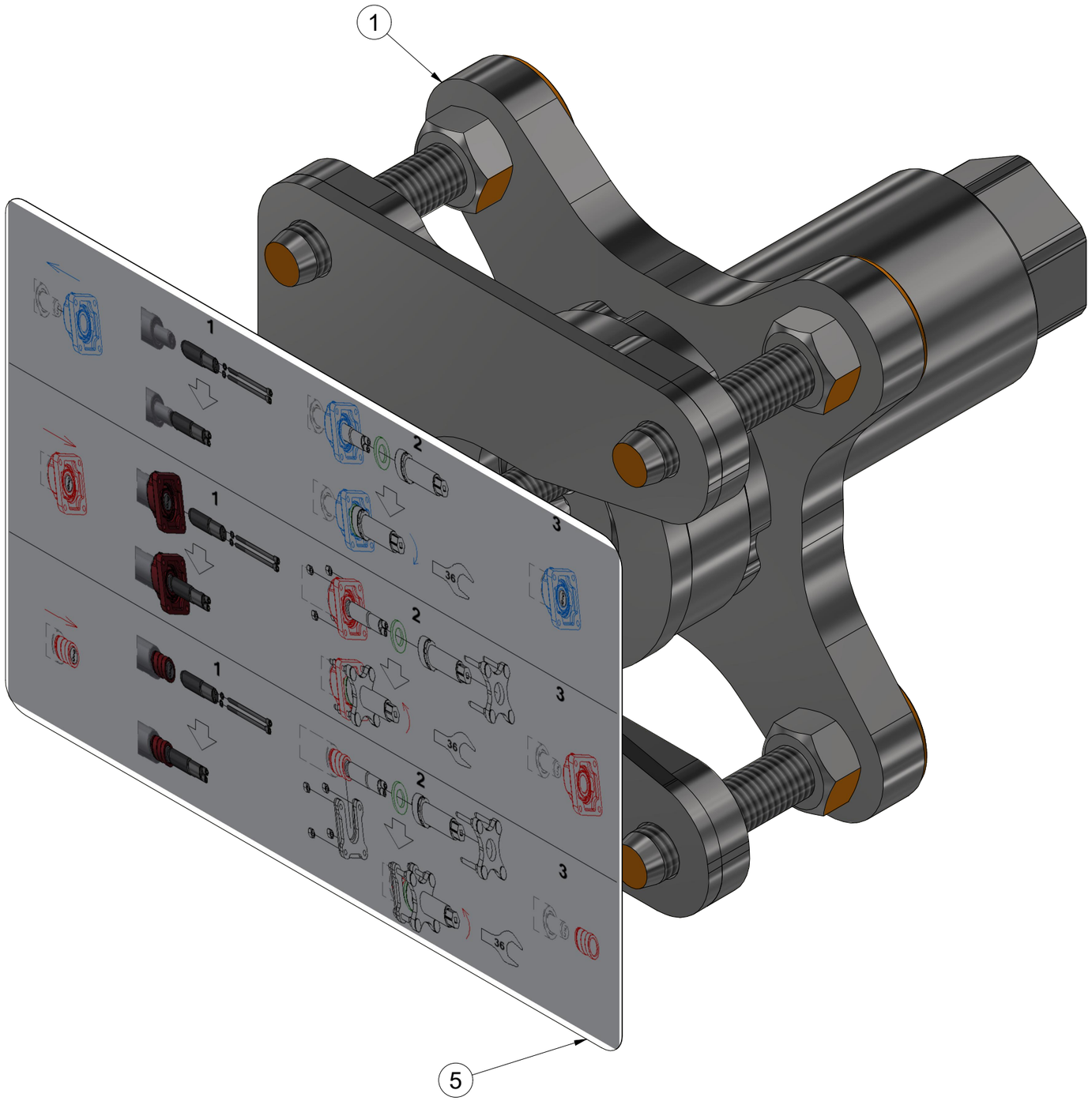

Pos.	Part Number	Pcs.
1	VZ00040530	1
5	m24596	1

(CZ) PŘÍPRAVEK
(D) DIE VORRICHTUNG
(F) APPAREIL
(GB) FIXTURE
(RU) ПРИСТАВКА
(PL) PRZYRZĄD

VZ00040530

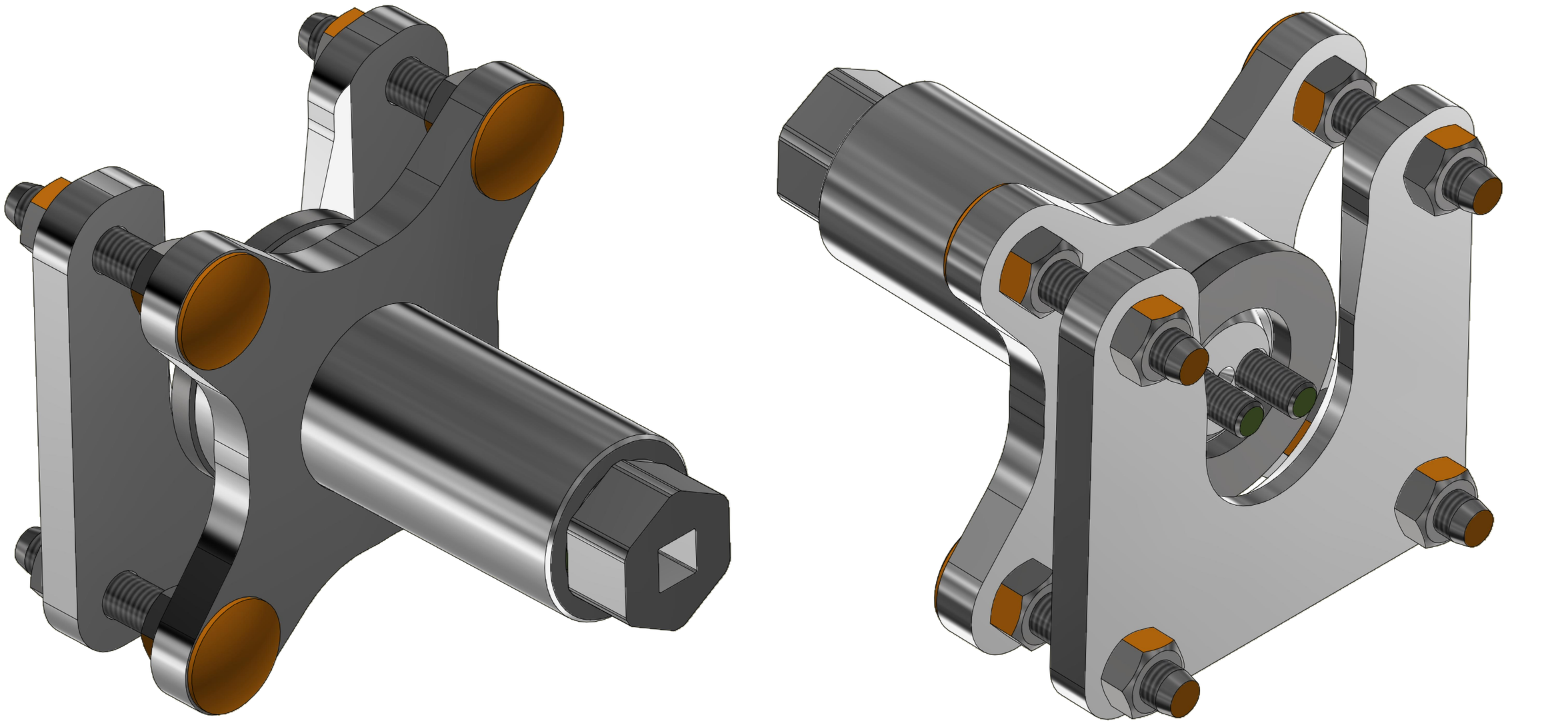

CZ PŘÍPRAVEK
D DIE VORRICHTUNG
F APPAREIL
GB FIXTURE
RU ПРИСТАВКА
PL PRZYRZĄD

VZ00040530

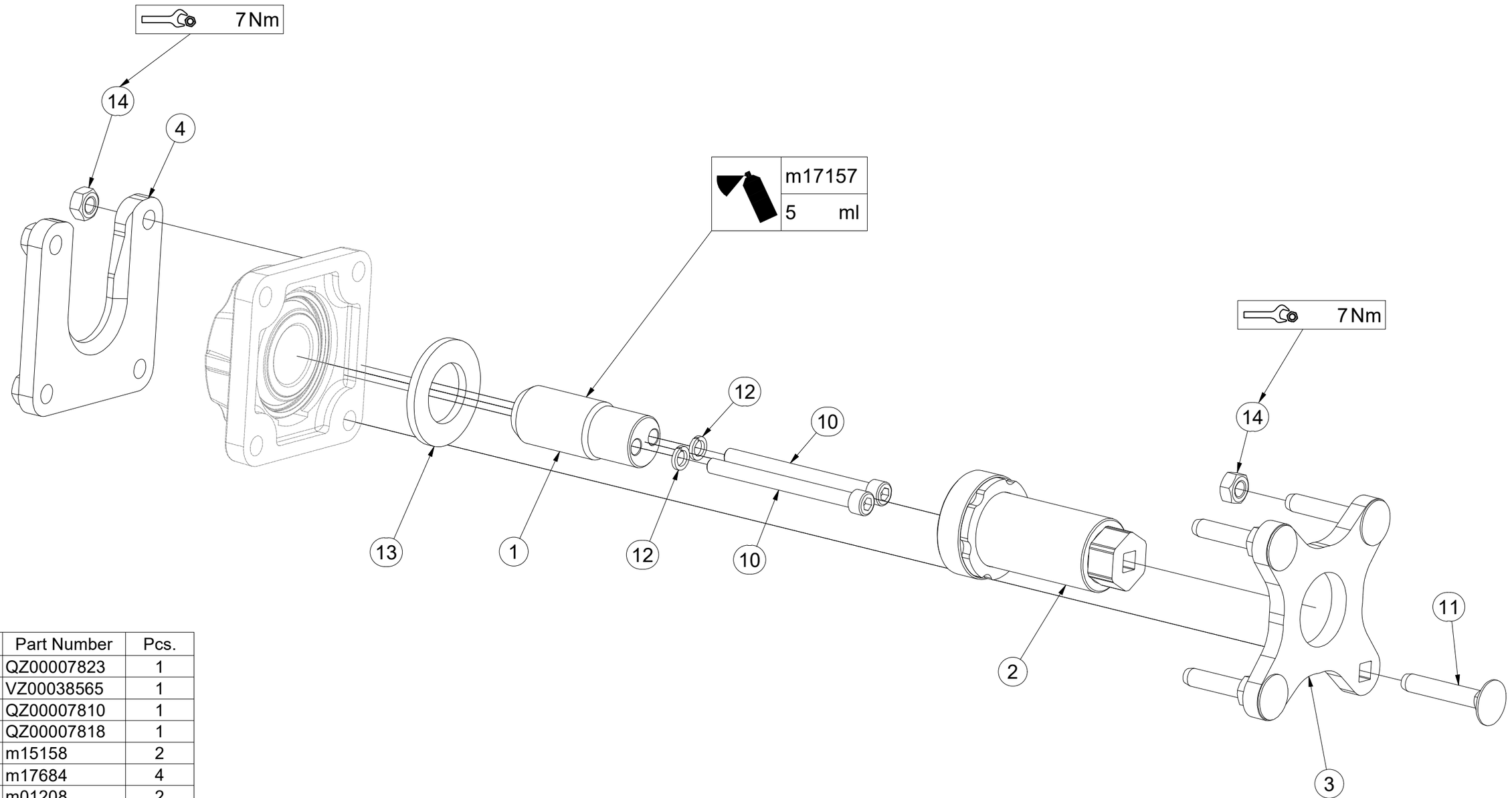

Pos.	Part Number	Pcs.
1	QZ00007823	1
2	VZ00038565	1
3	QZ00007810	1
4	QZ00007818	1
10	m15158	2
11	m17684	4
12	m01208	2
13	m03636	1
14	m10439	8
20	m17157	5,00 ml

CZ SMYKY ZADNÍCH VÁLCŮ

D SCHLEIFE HINTERE WALZE

F NIVELEUR ARRIÈRE ROULEAUX

GB REAR ROLLERS LEVELLERS

RU БОРОНЫ ЗАДНИХ КАТКОВ

PL WŁÓKY TYLNYCH WAŁOW

VZ00048477

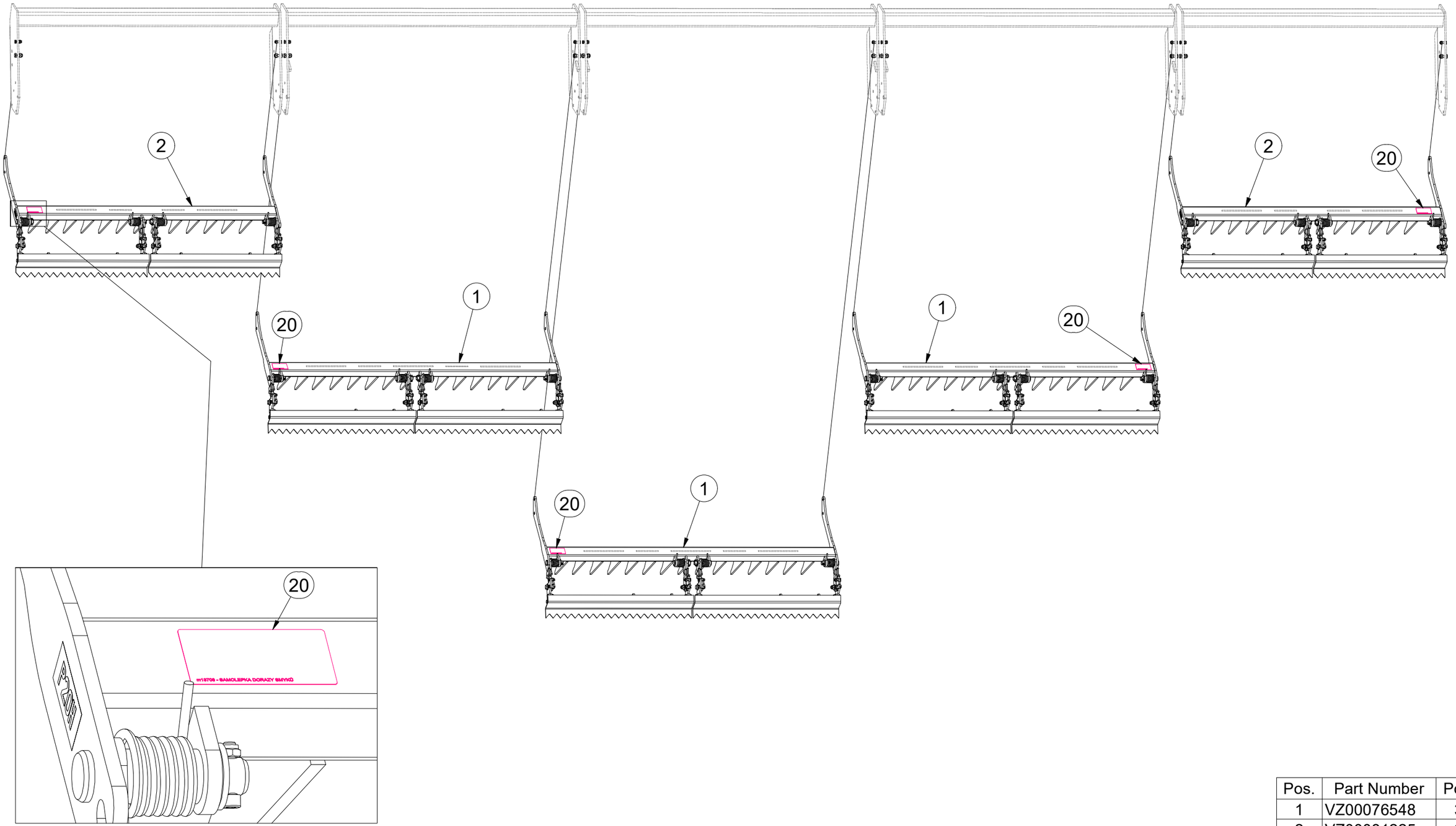

Pos.	Part Number	Pcs.
1	VZ00076548	3
2	VZ00081225	2
20	m13708	5

CZ SMYKY ZADNÍCH VÁLCŮ

D SCHLEIFE HINTERE WALZE

F NIVELEUR ARRIÈRE ROULEAUX

GB REAR ROLLERS LEVELLERS

RU БОРОНЫ ЗАДНИХ КАТКОВ

PL WŁÓKY TYLNYCH WAŁOW

VZ00048477

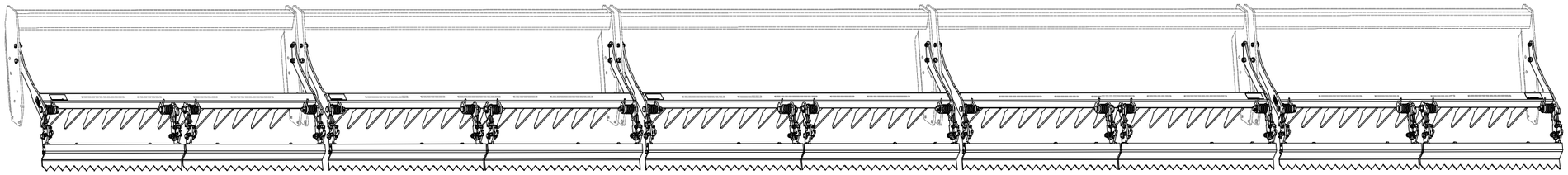

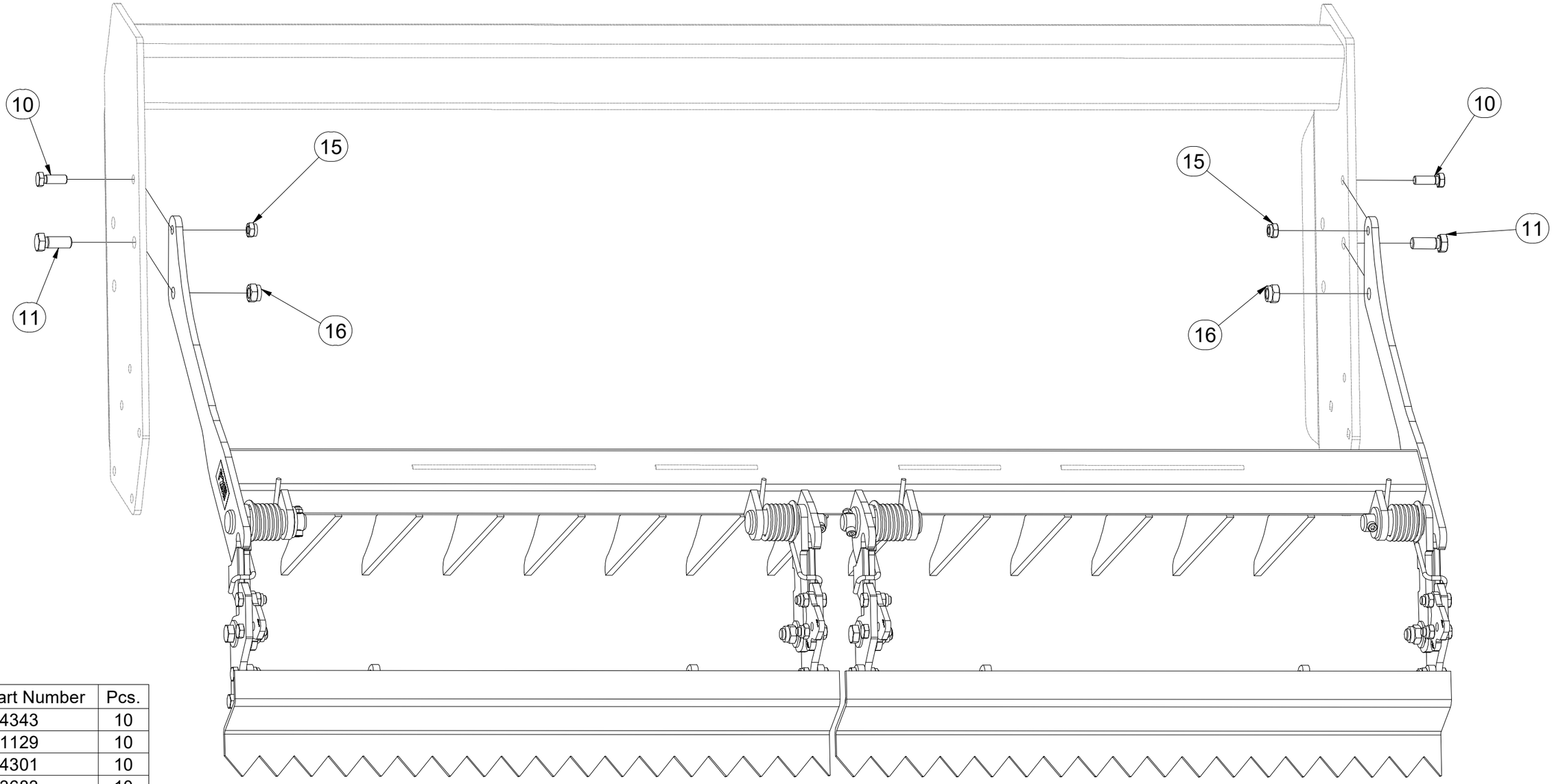

Pos.	Part Number	Pcs.
10	m04343	10
11	m01129	10
15	m04301	10
16	m03683	10

CZ SMYKY ZADNÍCH VÁLCŮ

D SCHLEIFE HINTERE WALZE

F NIVELEUR ARRIÈRE ROULEAUX

GB REAR ROLLERS LEVELLERS

RU БОРОНЫ ЗАДНИХ КАТКОВ

PL WŁÓKY TYLNYCH WAŁOW

VZ00081225

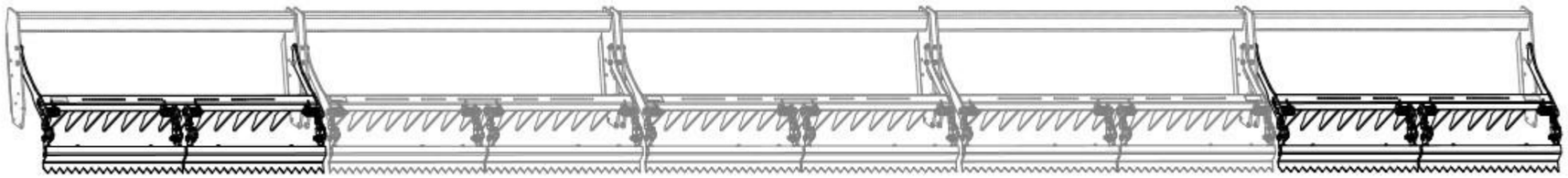

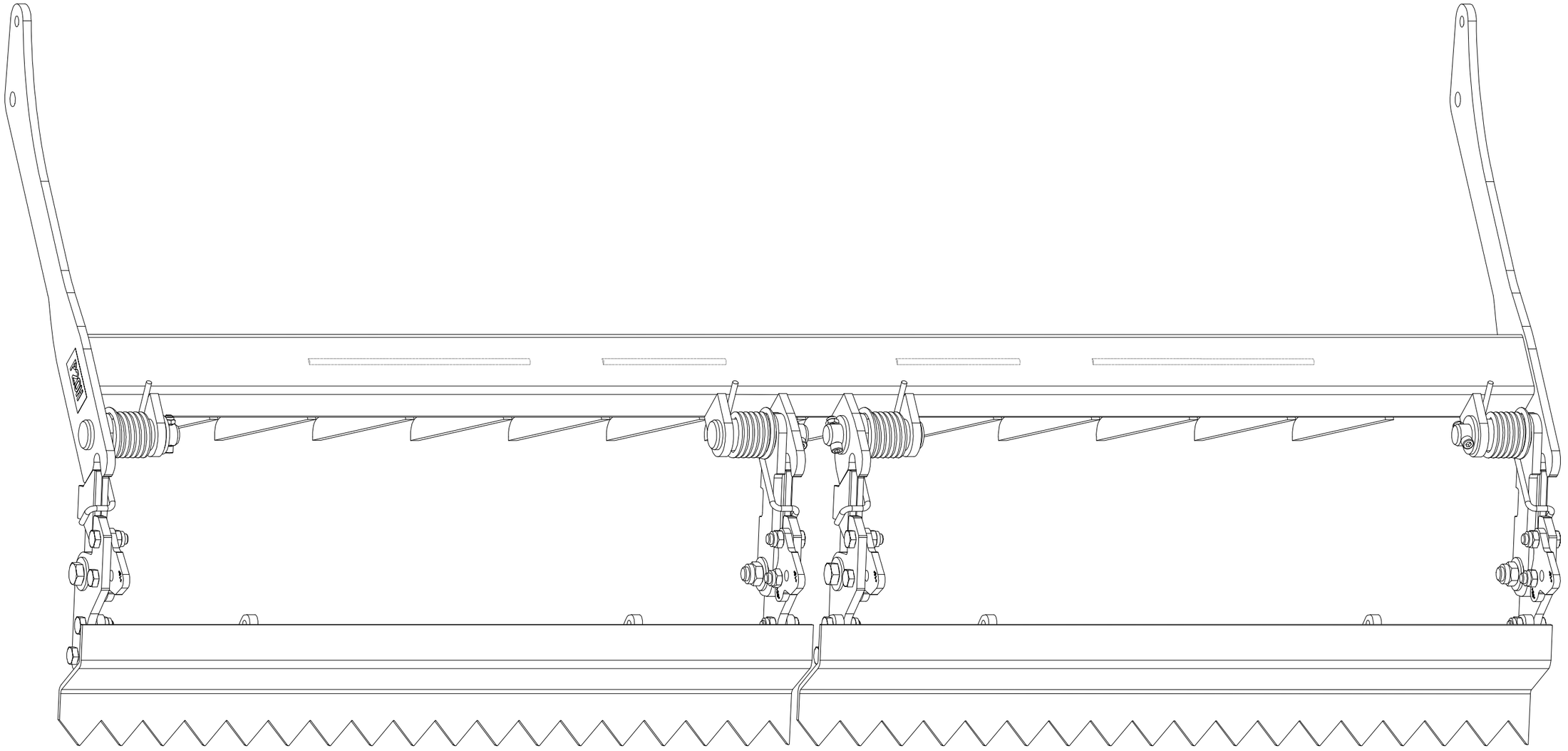

CZ SMYKY ZADNÍCH VÁLCŮ

D SCHLEIFE HINTERE WALZE

F NIVELEUR ARRIÈRE ROULEAUX

GB REAR ROLLERS LEVELLERS

RU БОРОНЫ ЗАДНИХ КАТКОВ

PL WŁÓKY TYLNYCH WAŁOW

VZ00081225

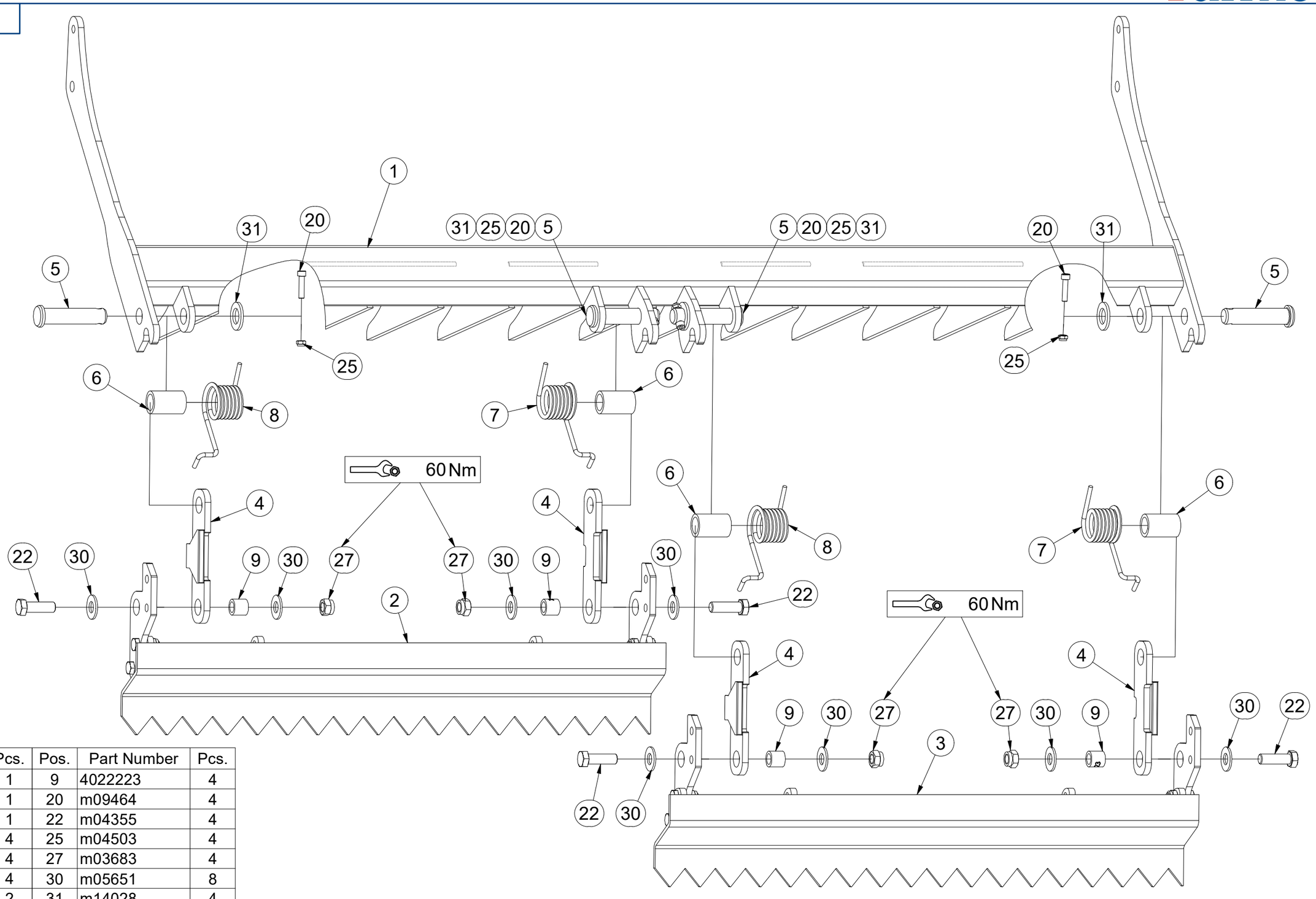

Pos.	Part Number	Pcs.	Pos.	Part Number	Pcs.
1	VZ00046420	1	9	4022223	4
2	VZ00041451	1	20	m09464	4
3	VZ00041452	1	22	m04355	4
4	4024903	4	25	m04503	4
5	4015778	4	27	m03683	4
6	9002979	4	30	m05651	8
7	m27682	2	31	m14028	4
8	m27683	2			

CZ SMYKY ZADNÍCH VÁLCŮ

D SCHLEIFE HINTERE WALZE

F NIVELEUR ARRIÈRE ROULEAUX

GB REAR ROLLERS LEVELLERS

RU БОРОНЫ ЗАДНИХ КАТКОВ

PL WŁÓKY TYLNYCH WAŁOW

VZ00081225

Pos.	Part Number	Pcs.
10	VZ00038536	4
21	m04343	8
26	m04301	8
35	m04368	2

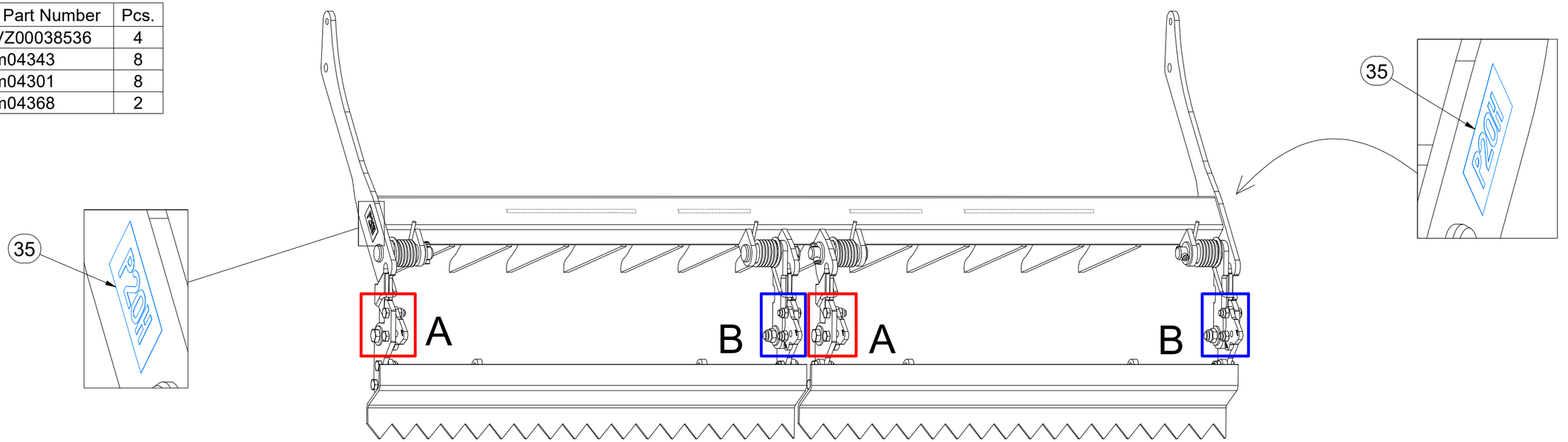

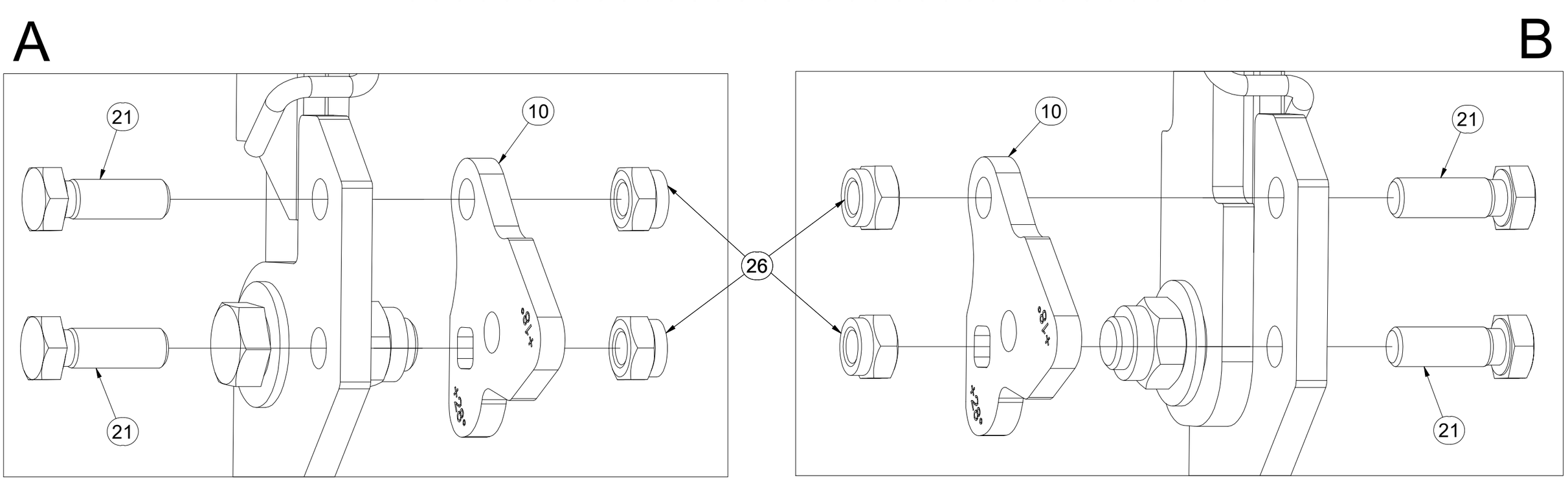

(CZ) SMYK

(D) ACKERSCHLEIFE

(F) NIVELEUR

(GB) LEVELLER

(RU) БОРОНА

(PL) WŁÓKA

VZ00034296

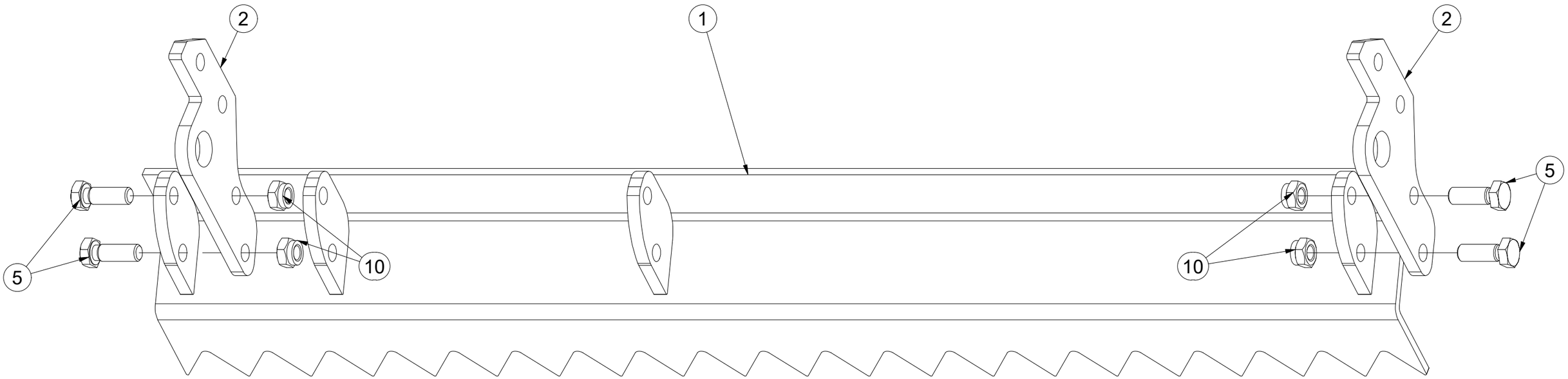

Pos.	Part Number	Pcs.
1	VZ00034293	1
2	VZ00014941	2
5	m04343	4
10	m04301	4

CZ SMYK

D ACKERSCHLEIFE

F NIVELEUR

GB LEVELLER

RU БОРОНА

PL WŁÓKA

VZ00034297

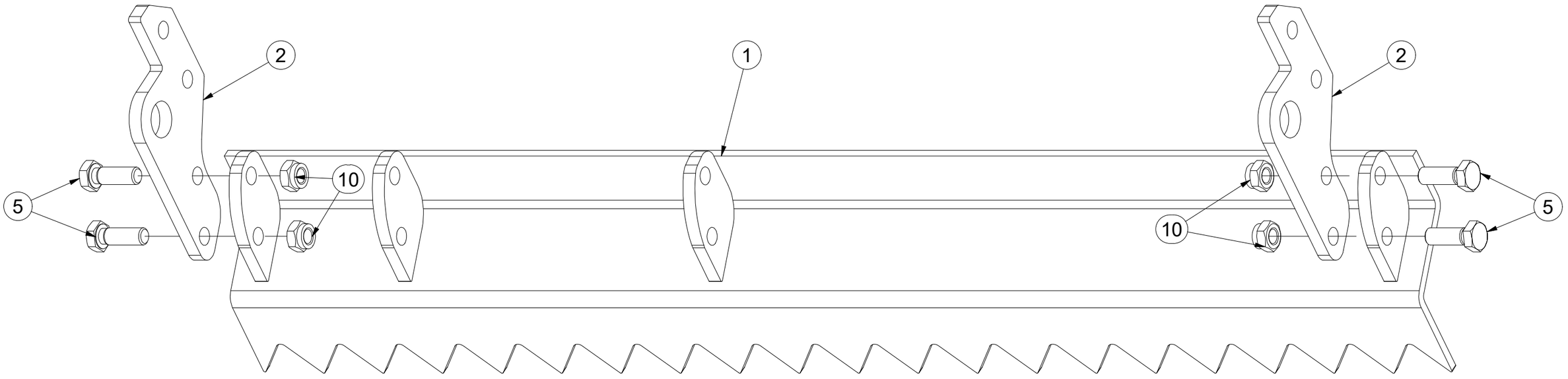

Pos.	Part Number	Pcs.
1	VZ00034293	1
2	VZ00014941	2
5	m04343	4
10	m04301	4

CZ SMYKY ZADNÍCH VÁLCŮ

D SCHLEIFE HINTERE WALZE

F NIVELEUR ARRIÈRE ROULEAUX

GB REAR ROLLERS LEVELLERS

RU БОРОНЫ ЗАДНИХ КАТКОВ

PL WŁÓKY TYLNYCH WAŁOW

VZ00076548

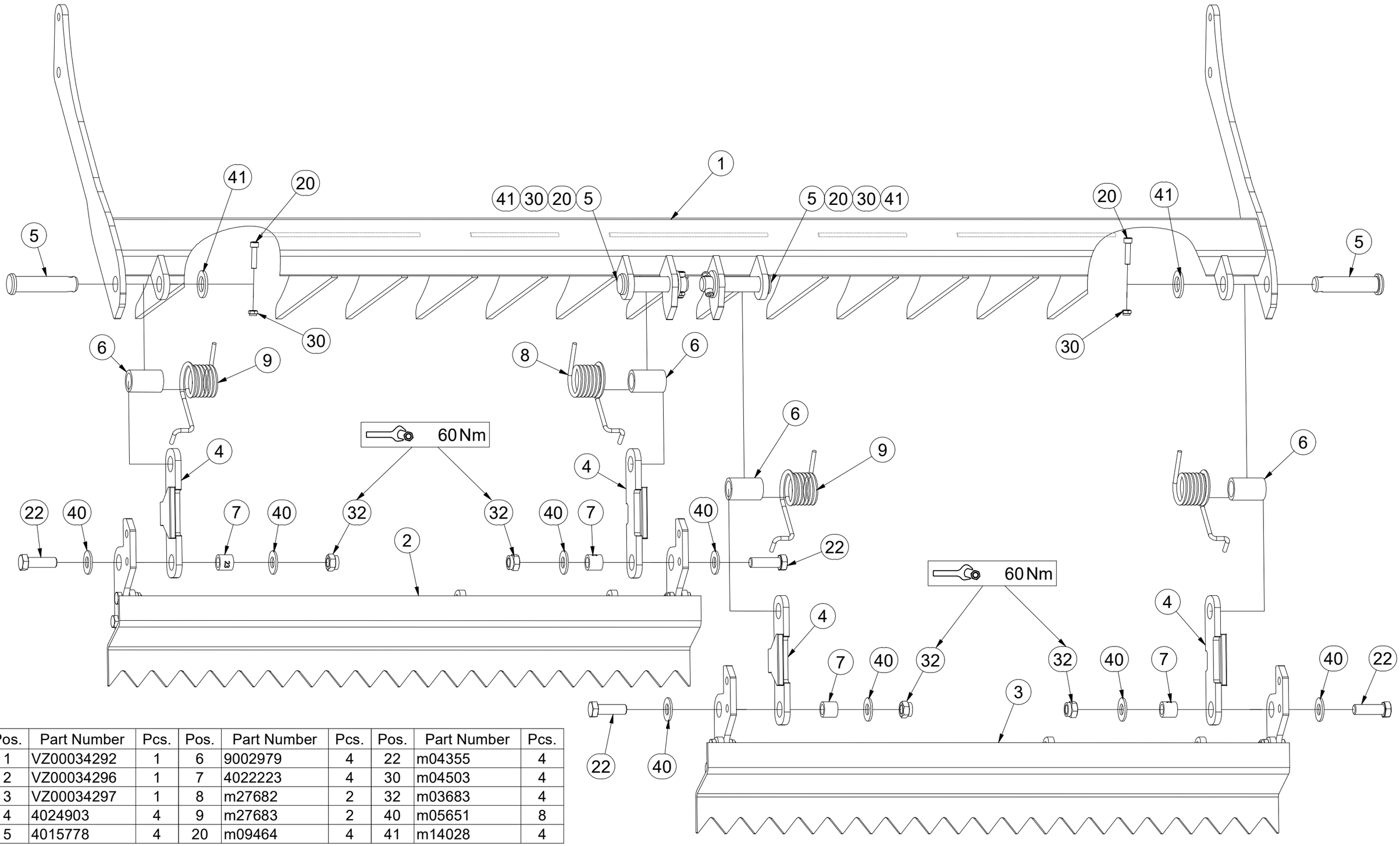

Pos.	Part Number	Pcs.	Pos.	Part Number	Pcs.	Pos.	Part Number	Pcs.
1	VZ00034292	1	6	9002979	4	22	m04355	4
2	VZ00034296	1	7	4022223	4	30	m04503	4
3	VZ00034297	1	8	m27682	2	32	m03683	4
4	4024903	4	9	m27683	2	40	m05651	8
5	4015778	4	20	m09464	4	41	m14028	4

CZ SMYKY ZADNÍCH VÁLCŮ

D SCHLEIFE HINTERE WALZE

F NIVELEUR ARRIÈRE ROULEAUX

GB REAR ROLLERS LEVELLERS

RU БОРОНЫ ЗАДНИХ КАТКОВ

PL WŁÓKY TYLNYCH WAŁOW

VZ00076548

Pos.	Part Number	Pcs.
10	VZ00038536	4
21	m04343	8
31	m04301	8

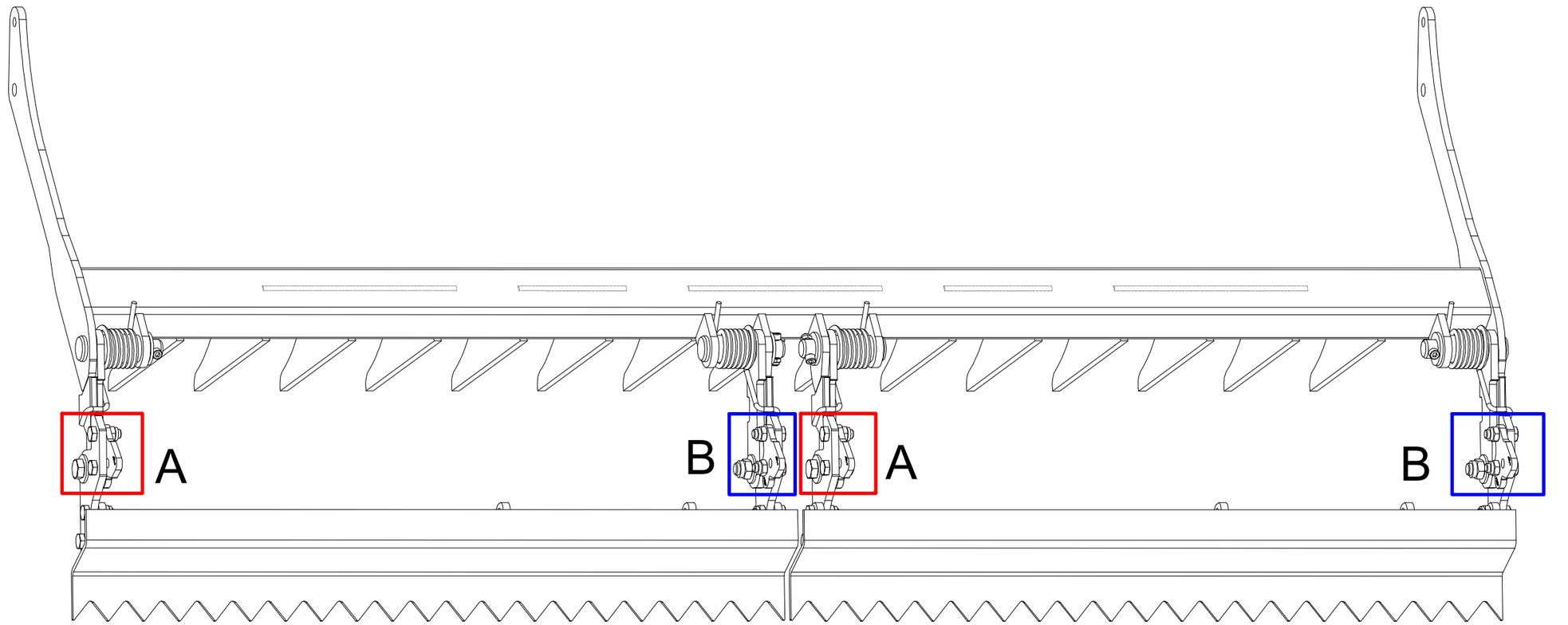

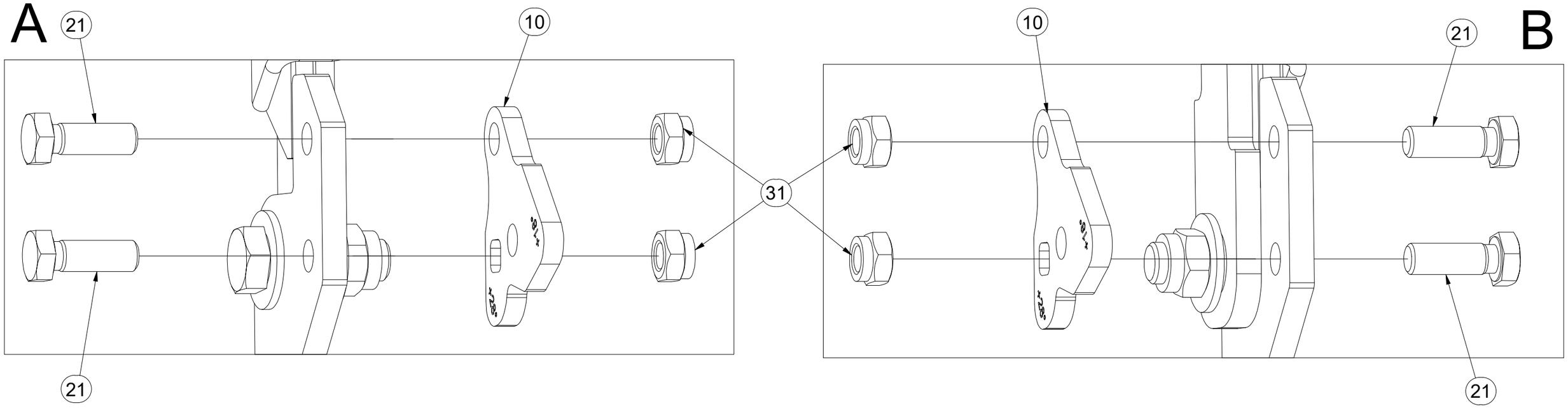

CZ SMYK

D ACKERSCHLEIFE

F NIVELEUR

GB LEVELLER

RU БОРОНА

PL WŁÓKA

VZ00041451

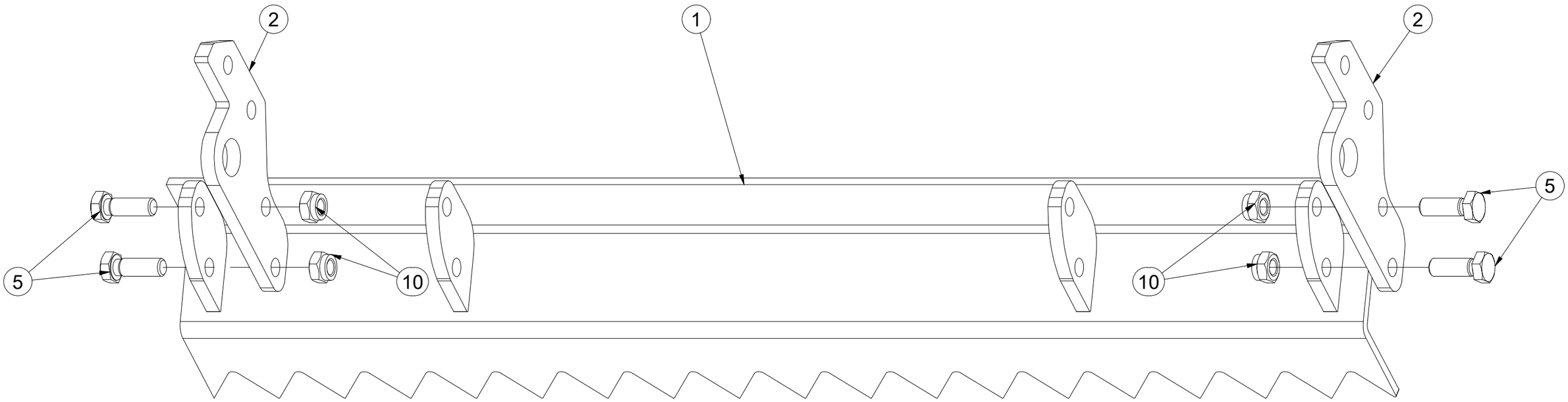

Pos.	Part Number	Pcs.
1	VZ00044121	1
2	VZ00014941	2
5	m04343	4
10	m04301	4

(CZ) SMYK

(D) ACKERSCHLEIFE

(F) NIVELEUR

(GB) LEVELLER

(RU) БОРОНА

(PL) WŁÓKA

VZ00041452

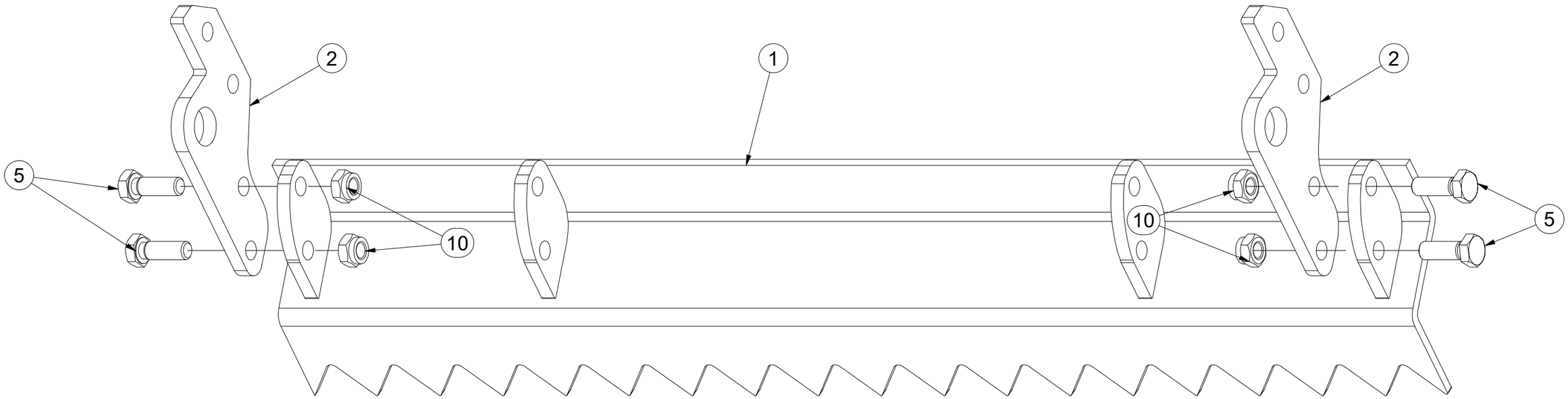

Pos.	Part Number	Pcs.
1	VZ00044121	1
2	VZ00014941	2
5	m04343	4
10	m04301	4

CZ SADA NÁPRAVY

D SATZ AUFHÄNGUNG

F KIT DE L'ESSIEU

GB AXLE SET

RU КОМПЛЕКТ ОСИ КОЛЁС

PL ZESTAW OSI

VZ00051991

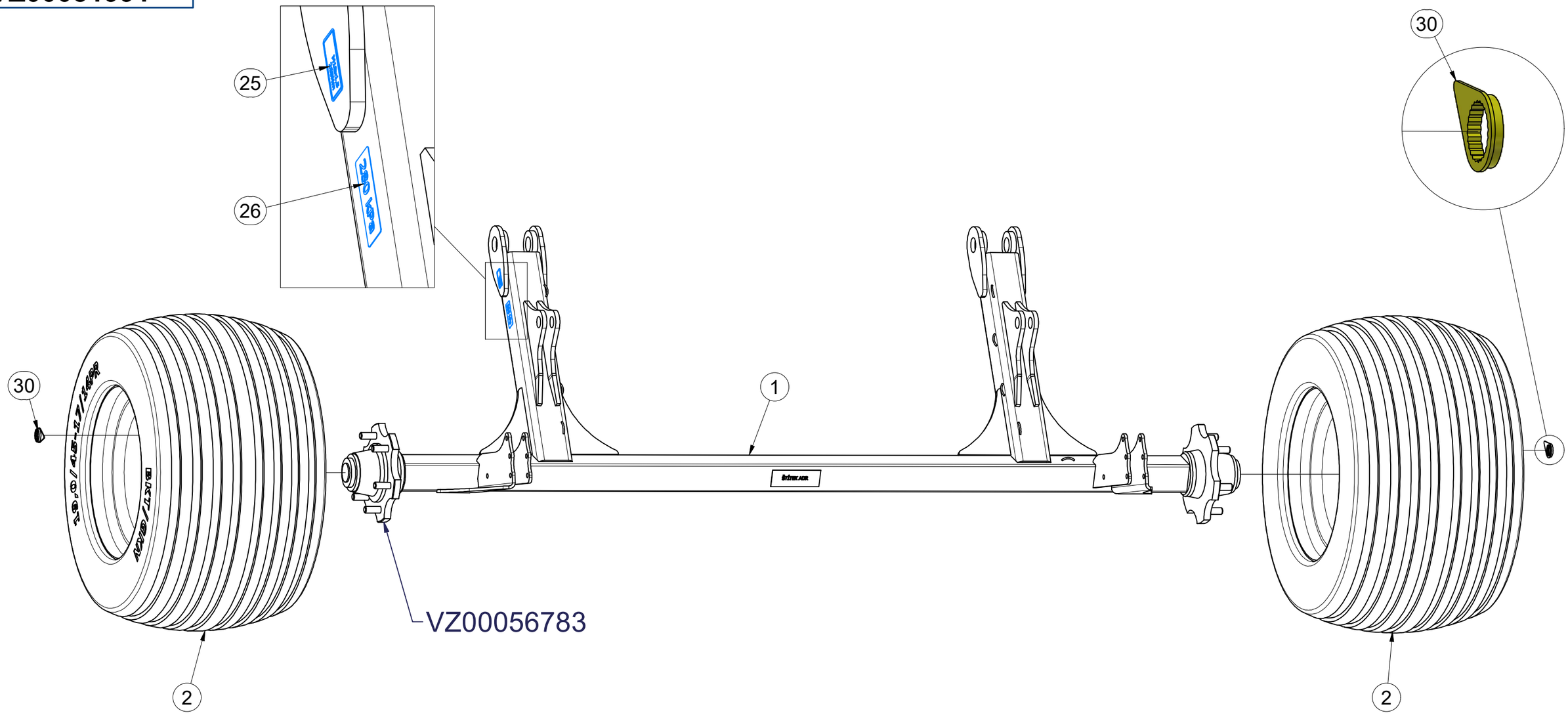

Pos.	Part Number	Pcs.
1	VZ00072576	1
2	m19870	2
25	m19732	2
26	m21945	2
30	m19657	12

CZ SADA NÁPRAVY

D SATZ AUFHÄNGUNG

F KIT DE L'ESSIEU

GB AXLE SET

RU КОМПЛЕКТ ОСИ КОЛЁС

PL ZESTAW OSI

VZ00051991

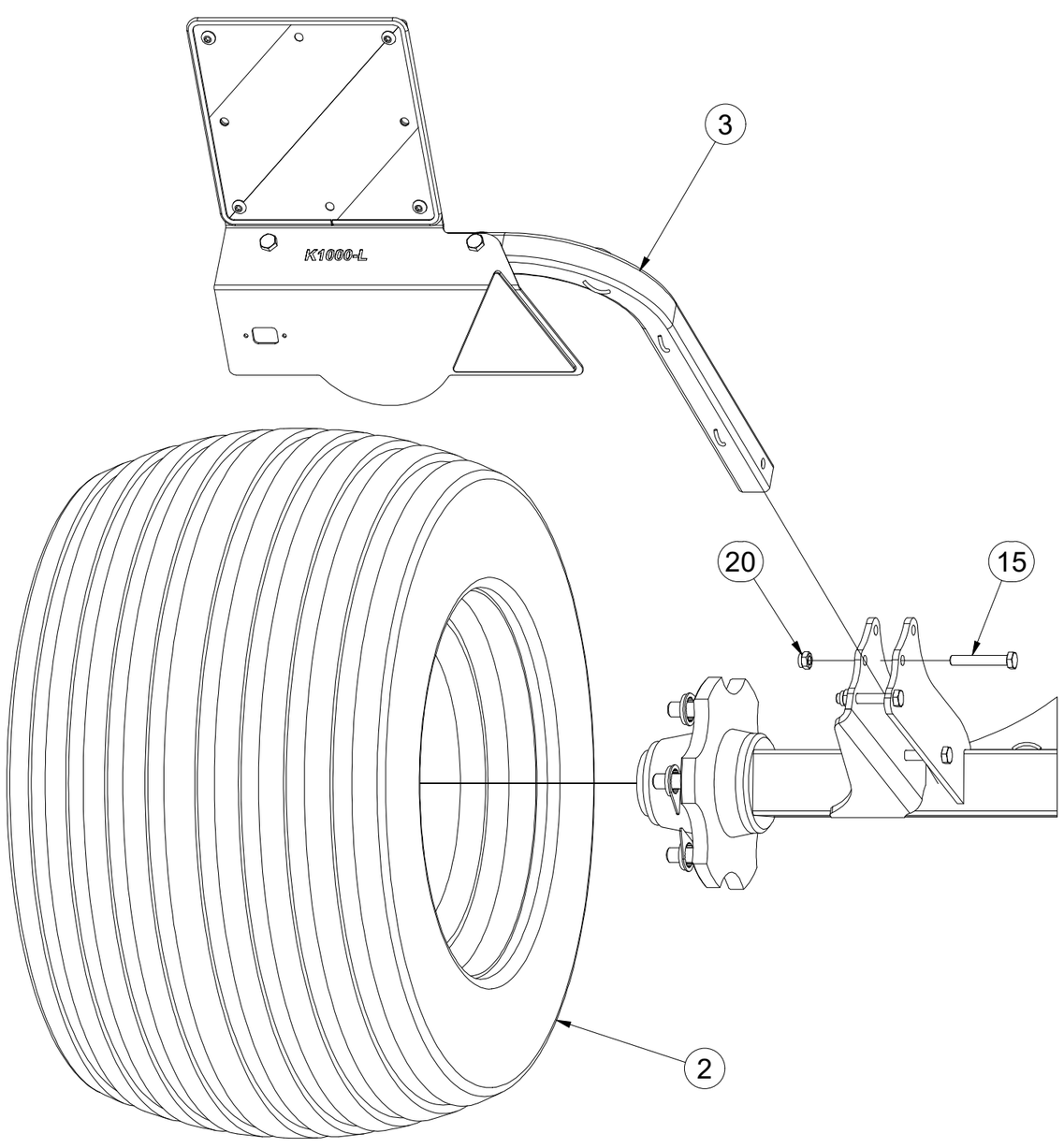

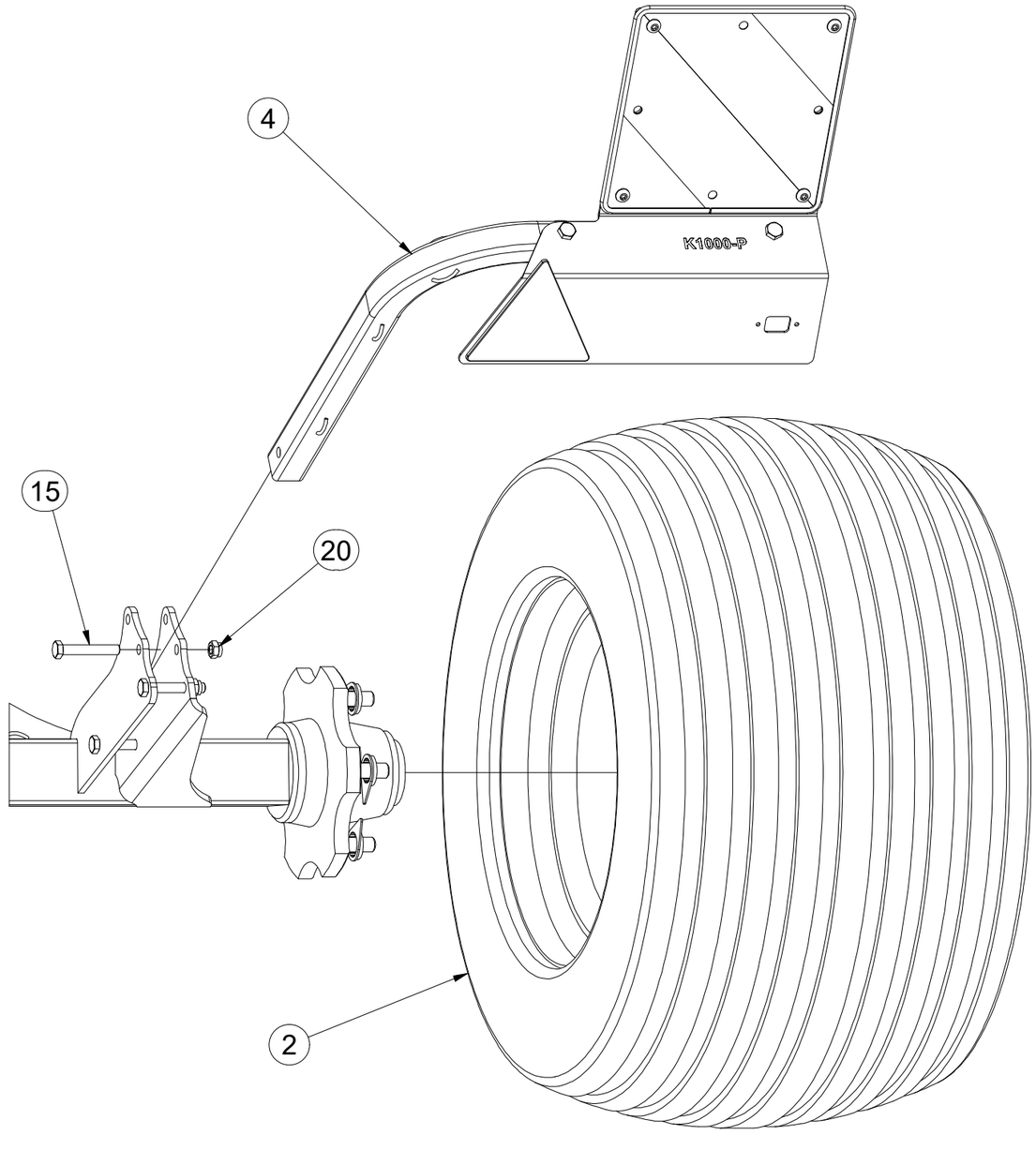

Pos.	Part Number	Pcs.
2	m19870	2
3	VZ00052016	1
4	VZ00052017	1
15	m12493	6
20	m04301	6

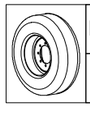

M18x1,5-265Nm
280 kPa

CZ NÁBOJ NEBRZDĚNÉ NÁPRAVY

D NABE DER UNGEBREMSTEN ACHSE

F MOYEU D'ESSIEU NON FREINÉ

GB UNBRAKED AXLE HUB

RU СТУПИЦА НЕТОРМОЗНОЙ ОСИ

PL PIASTA NIEHAMOWANEJ OSI

VZ00056783 | **ADR A80RR600**

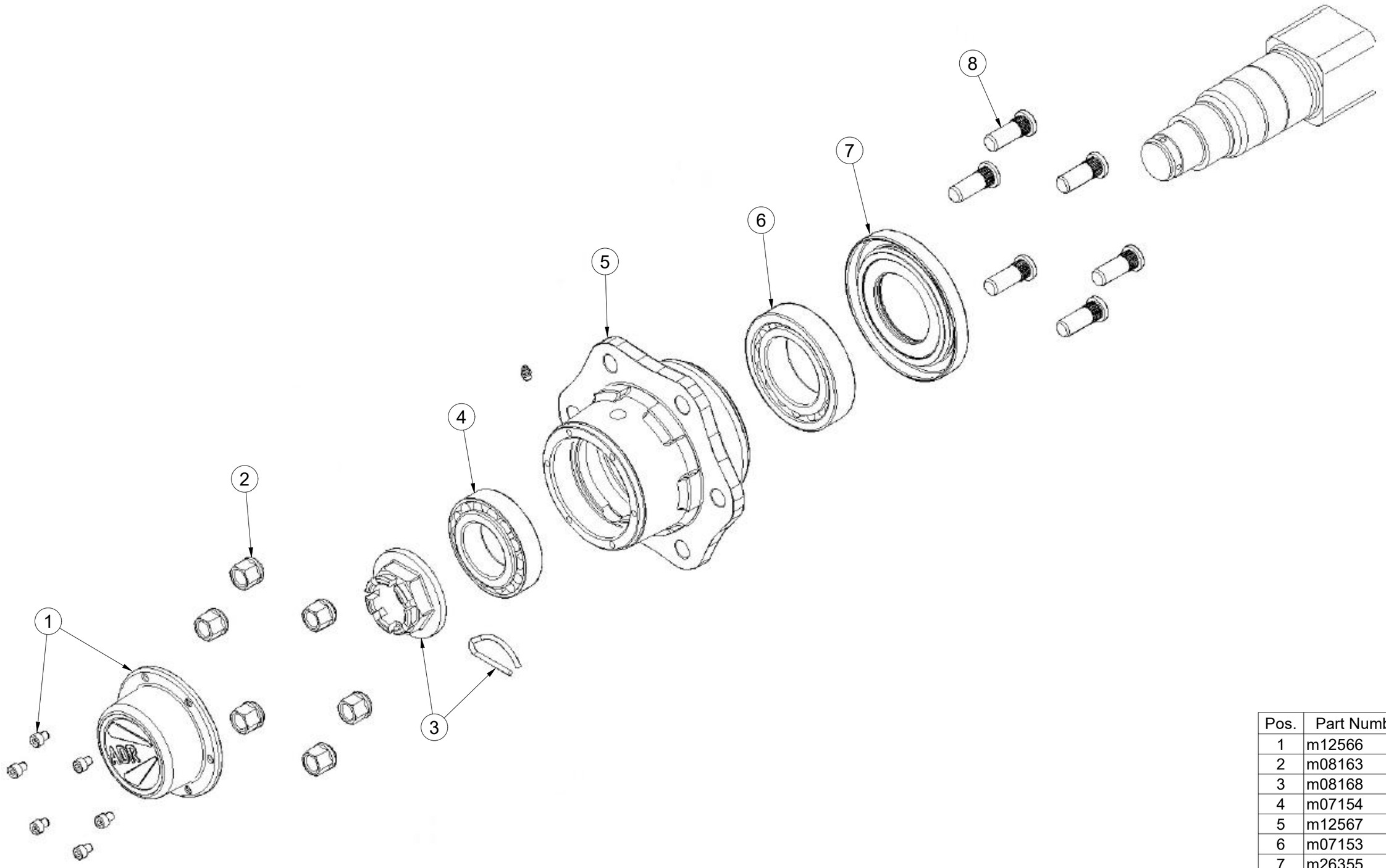

Pos.	Part Number	Pcs.
1	m12566	2
2	m08163	12
3	m08168	2
4	m07154	2
5	m12567	2
6	m07153	2
7	m26355	2
8	m08148	12

CZ TERČ ZADNÍ LEVÝ

D SCHILD, HINTERES, LINKES

F CIBLE ARRIÈRE GAUCHE

GB LEFT REAR DISC

RU ЩИТОК ЗАДНИЙ ЛЕВЫЙ

PL TARCZA TYLNA LEWA

VZ00052016

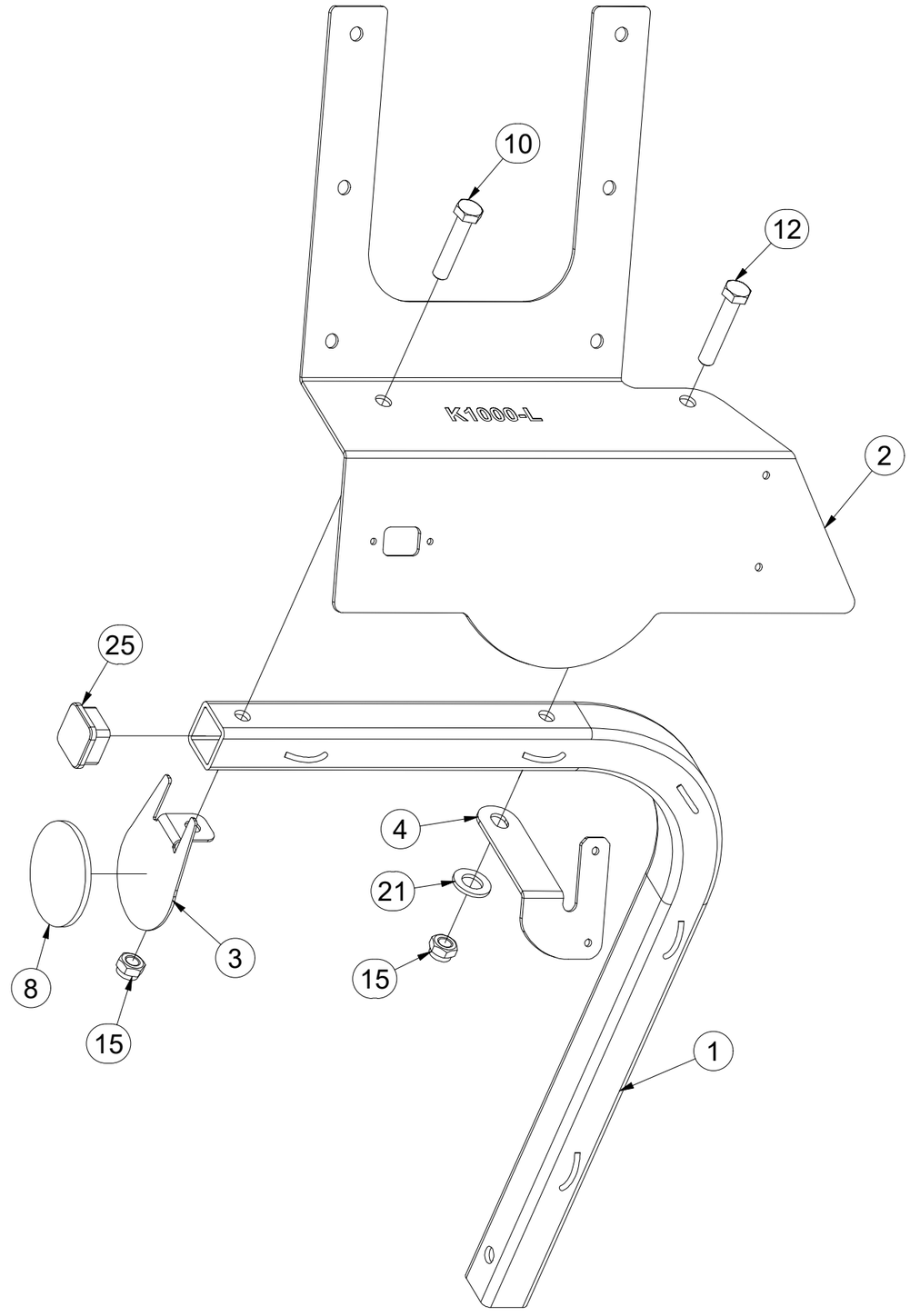

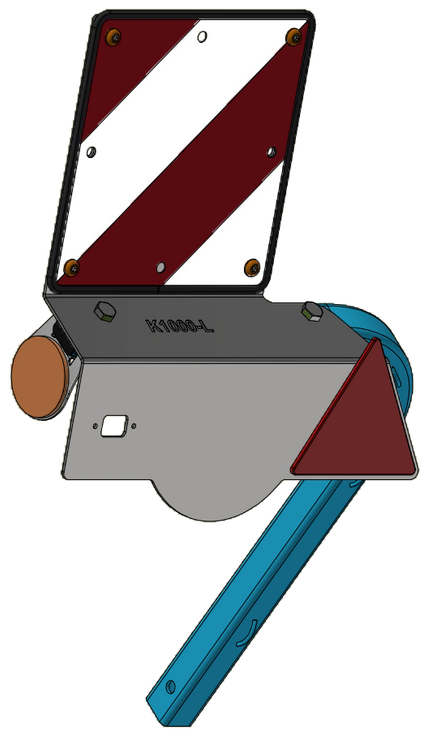

Pos.	Part Number	Pcs.
1	3012364	1
2	VZ00052018	1
3	4024926	1
4	VZ00052022	1
8	m02579	1
10	m01131	1
12	m05898	1
15	m04301	2
21	m01219	1
25	m12689	1

CZ TERČ ZADNÍ LEVÝ

D SCHILD, HINTERES, LINKES

F CIBLE ARRIÈRE GAUCHE

GB LEFT REAR DISC

RU ЩИТОК ЗАДНИЙ ЛЕВЫЙ

PL TARCZA TYLNA LEWA

VZ00052016

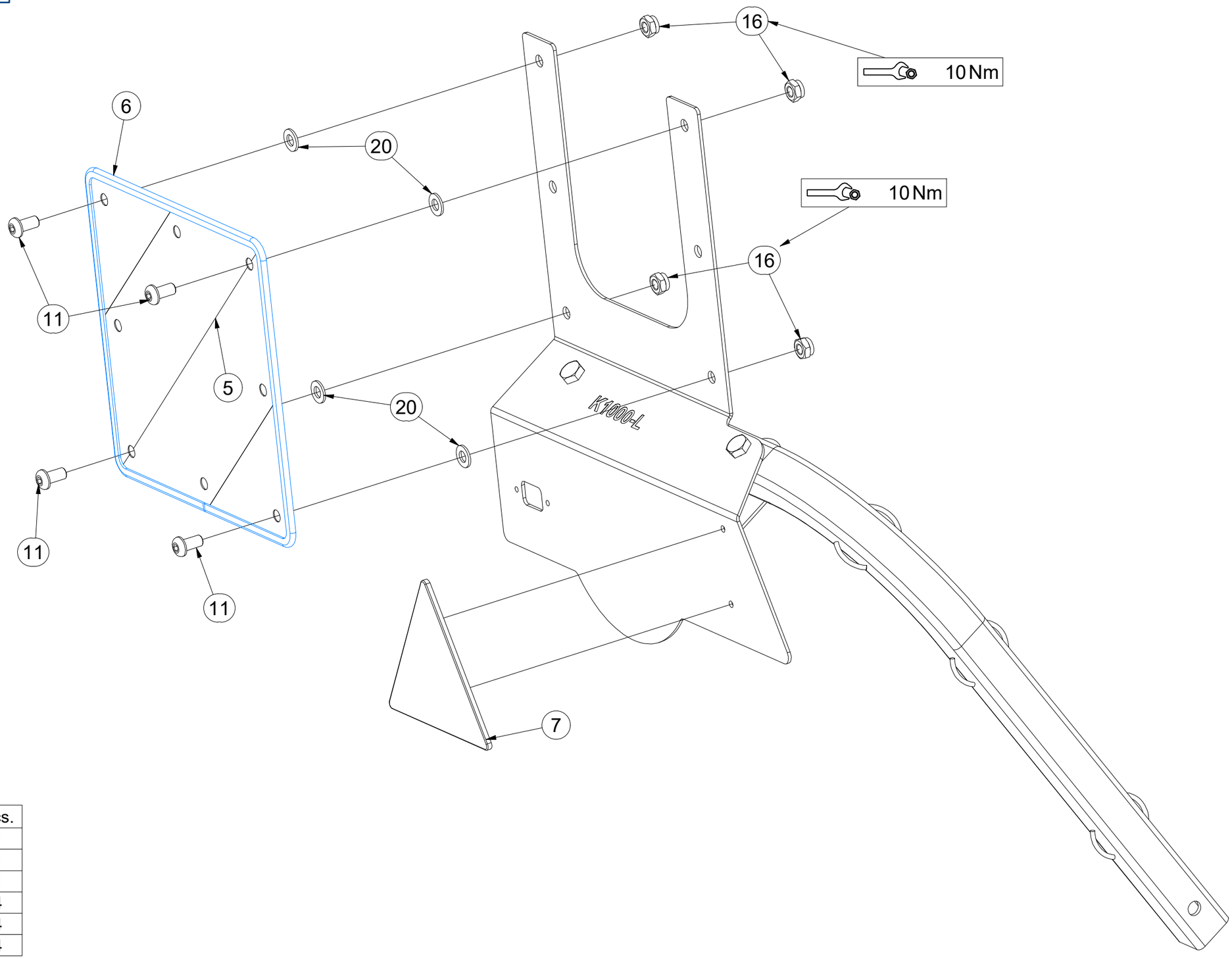

Pos.	Part Number	Pcs.
5	m18855	1
6	9005707	1
7	m02497	1
11	m16637	4
16	m03775	4
20	m01209	4

CZ TERČ ZADNÍ PRAVÝ

D SCHILD, HINTERES, RECHTES

F CIBLE ARRIÈRE DROITE

GB RIGHT REAR DISC

RU ЩИТОК ЗАДНИЙ ПРАВЫЙ

PL TARCZA TYLNA PRAWA

VZ00052017

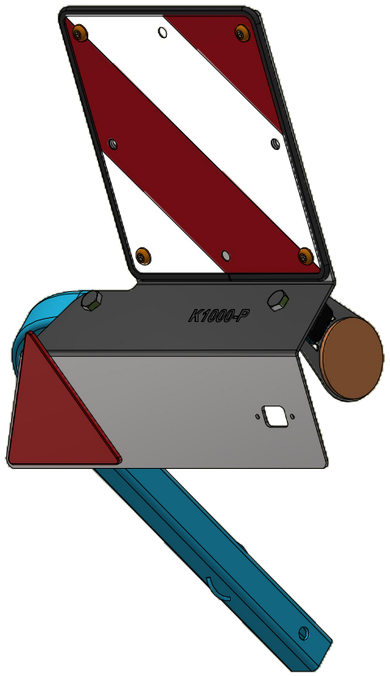

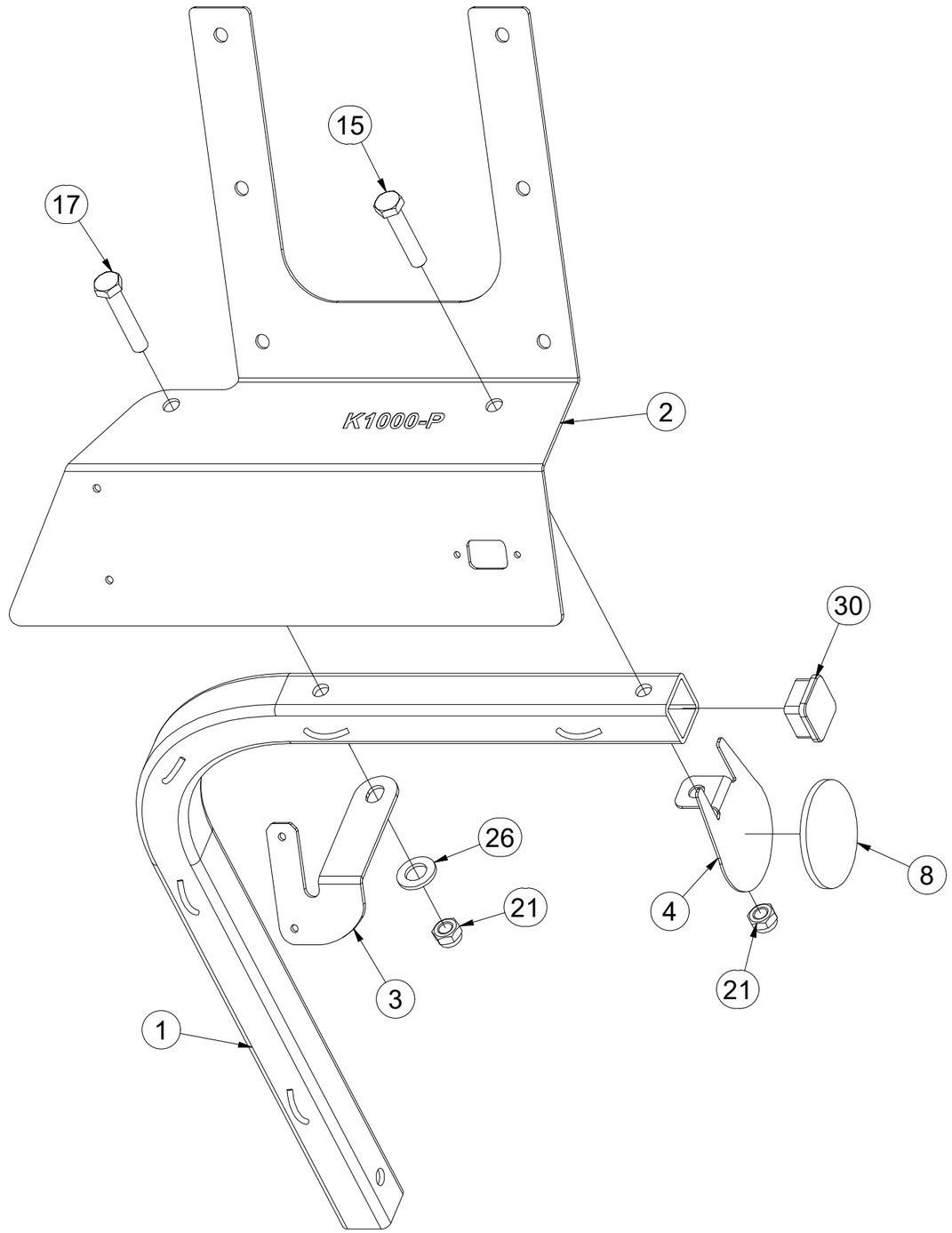

Pos.	Part Number	Pcs.
1	3012364	1
2	VZ00052019	1
3	VZ00052029	1
4	4024926	1
8	m02579	1
15	m01131	1
17	m05898	1
21	m04301	2
26	m01219	1
30	m12689	1

CZ TERČ ZADNÍ PRAVÝ

D SCHILD, HINTERES, RECHTES

F CIBLE ARRIÈRE DROITE

GB RIGHT REAR DISC

RU ЩИТОК ЗАДНИЙ ПРАВЫЙ

PL TARCZA TYLNA PRAWA

VZ00052017

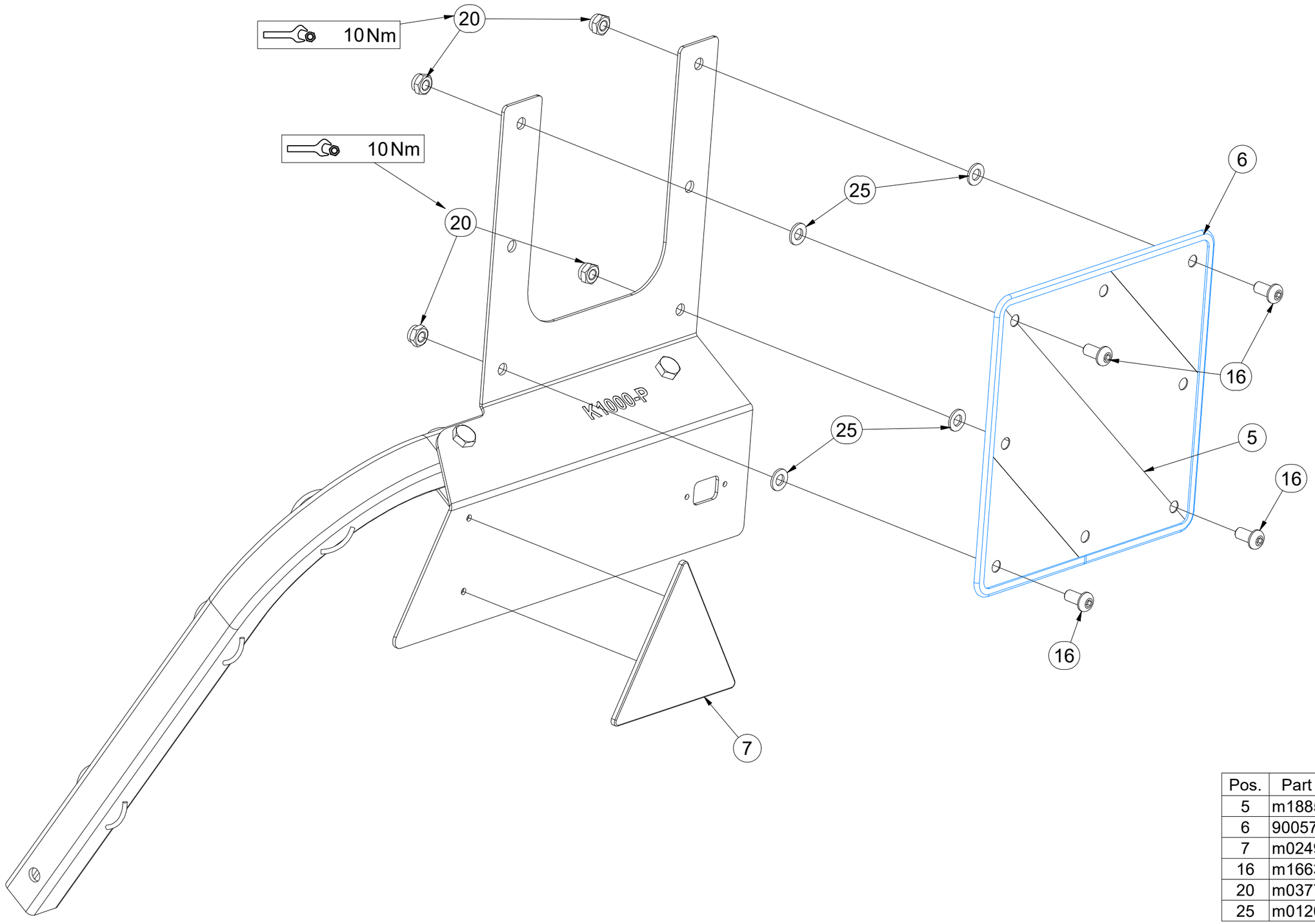

Pos.	Part Number	Pcs.
5	m18855	1
6	9005707	1
7	m02497	1
16	m16637	4
20	m03775	4
25	m01209	4

CZ SAMOLEPKY STROJE
D AUFKLEBER MASCHINEN
F VOITURE MACHINES
GB STICKERS MACHINES
RU СТИКЕРЫ МАШИНЫ
PL NAKLEJKI MASZYNY

4025230

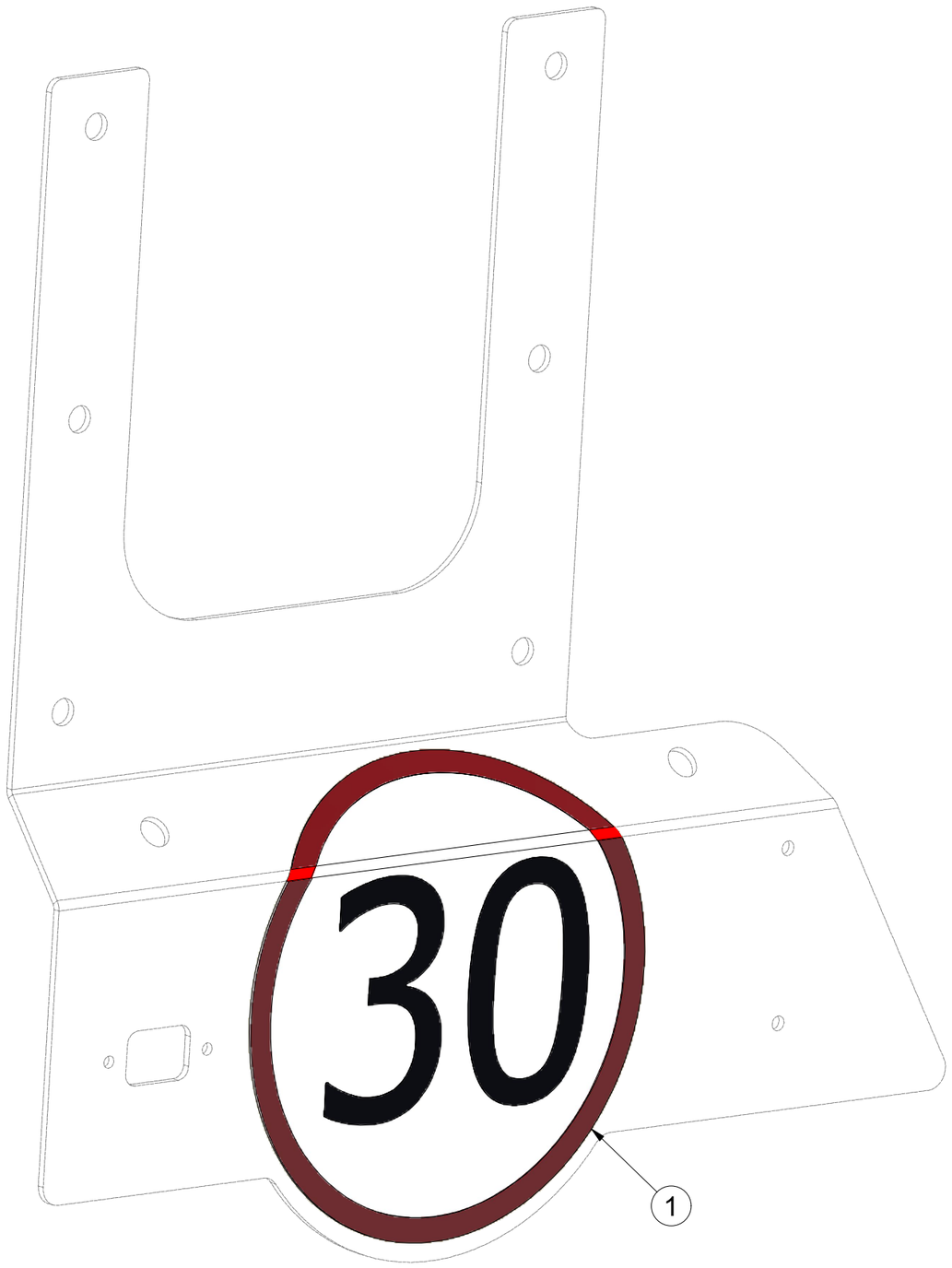

Pos.	Part Number	Pcs.
1	m19161	1

CZ SOUPRAVA TĚSNIVA PÍSTNIC

D KOLBENSTANGENDICHTUNGSMITTELSATZ

F SET DE GARNITURE DES TIGES DE PISTON

GB SEALING SET FOR PISTON RODS

RU КОМПЛЕКТ ПРОКЛАДОК ЦИЛИНДРОВ

PL ZESTAW USZCZELEK TRZPIENIA TŁOKA

	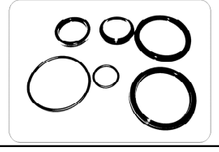
m25173	VZ00050933
m25174	VZ00050933
m28130	VZ00050919

CZ SOUPRAVA TĚSNIVA PÍSTNIC

D KOLBENSTANGENDICHTUNGSMITTELSATZ

F SET DE GARNITURE DES TIGES DE PISTON

GB SEALING SET FOR PISTON RODS

RU КОМПЛЕКТ ПРОКЛАДОК ЦИЛИНДРОВ

PL ZESTAW USZCZELEK TRZPIENIA TŁOKA

VZ00050933

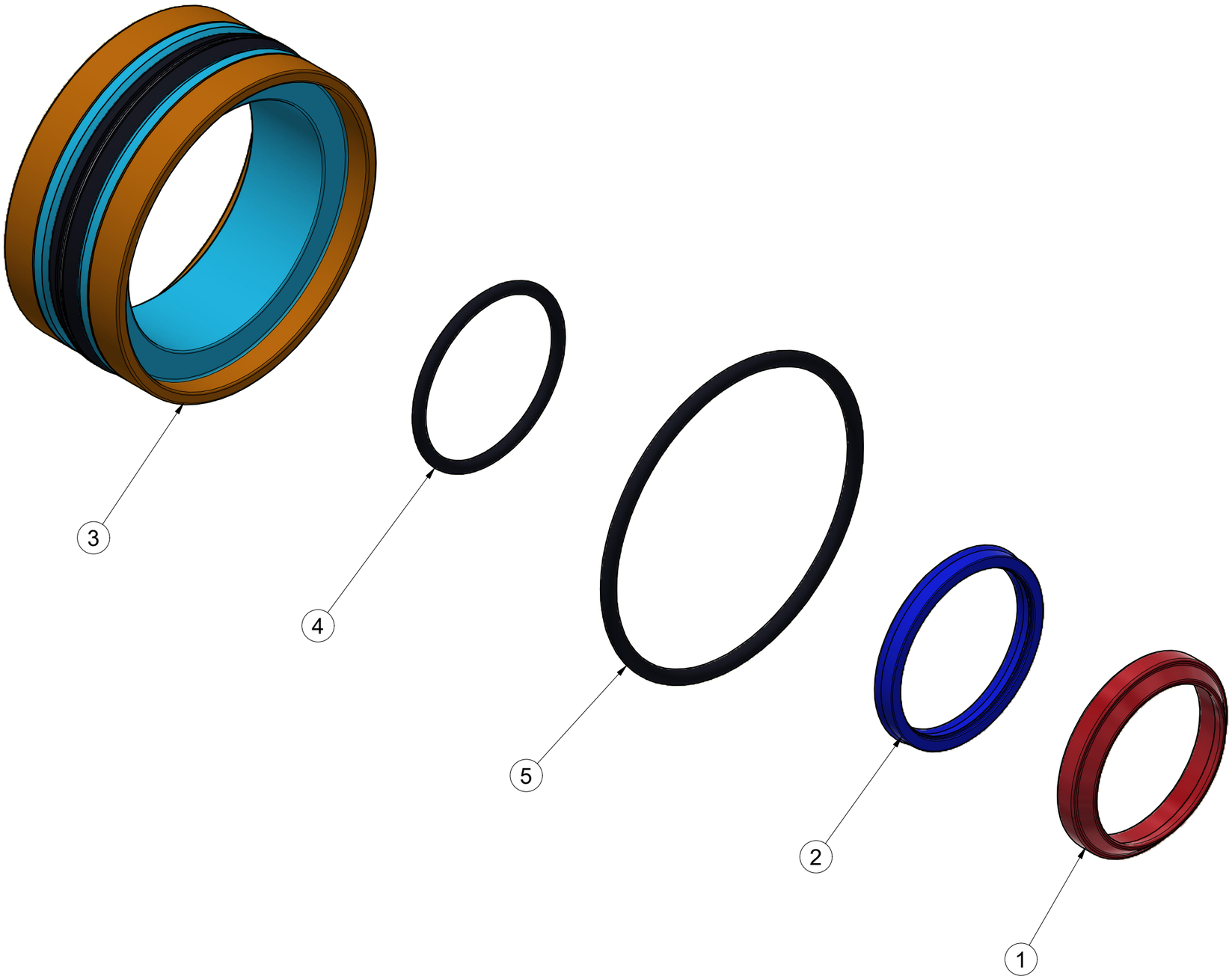

Pos.	Part Number	Pcs.
1	m25925	1
2	m25931	1
3	m25937	1
4	m25941	1
5	m25942	1

(CZ) SOUPRAVA TĚSNIVA PÍSTNIC

(D) KOLBENSTANGENDICHTUNGSMITTELSATZ

(F) SET DE GARNITURE DES TIGES DE PISTON

(GB) SEALING SET FOR PISTON RODS

(RU) КОМПЛЕКТ ПРОКЛАДОК ЦИЛИНДРОВ

(PL) ZESTAW USZCZELEK TRZPIENIA TŁOKA

VZ00050919

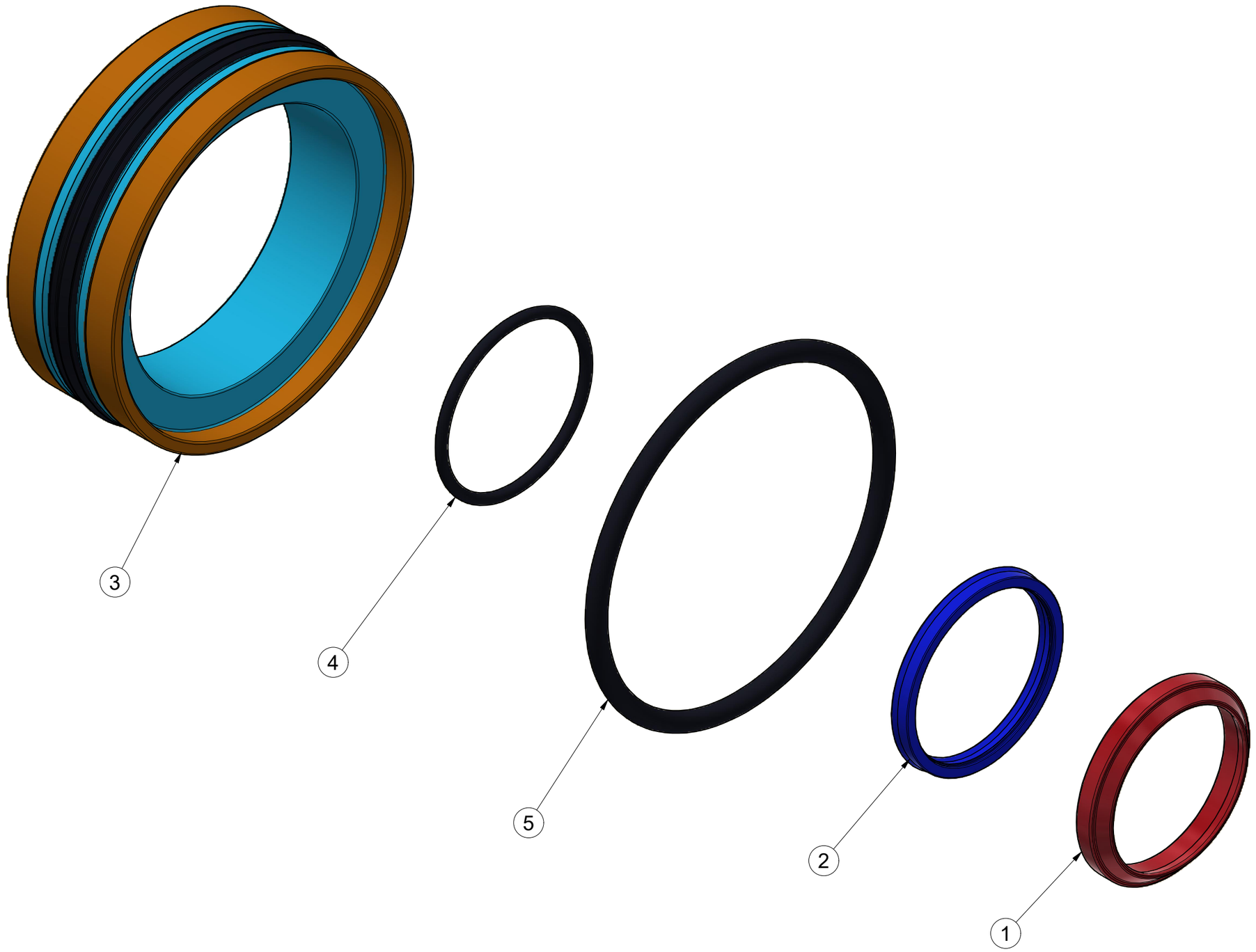

Pos.	Part Number	Pcs.
1	m25893	1
2	m25895	1
3	m25950	1
4	m25944	1
5	m25945	1

CZ SVĚTELNÁ SADA

D LEUCHTENSATZ

F KIT LUMINEUX

GB LIGHTING SET

RU ОСВЕТИТЕЛЬНЫЙ КОМПЛЕКТ

PL ZESTAW OŚWIETLENIA

3012742

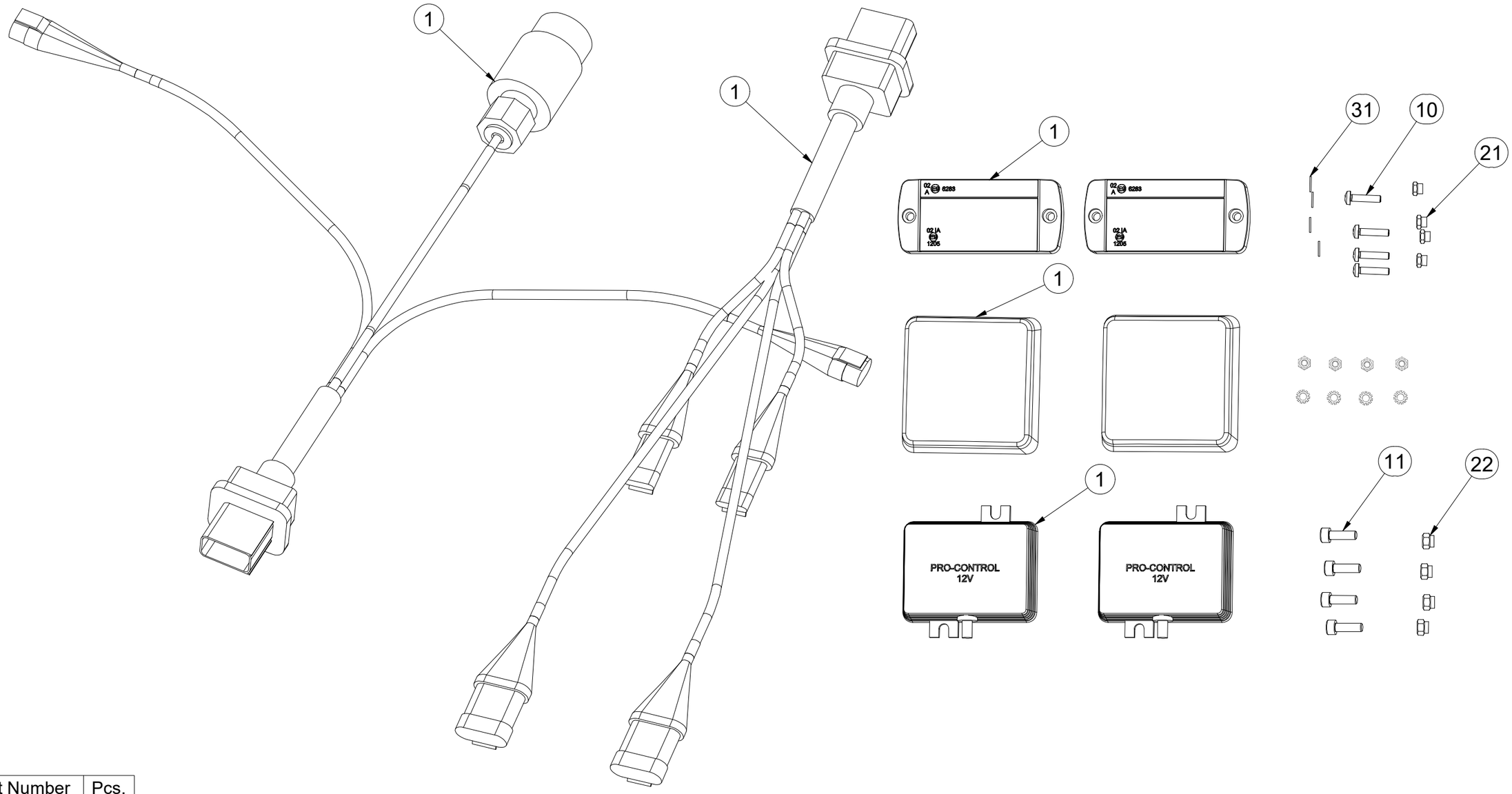

Pos.	Part Number	Pcs.
1	m19295	1
10	m15790	4
11	m09906	4
21	m05562	4
22	m06236	4
31	m05597	4

CZ SVĚTELNÁ SADA

D LEUCHTENSATZ

F KIT LUMINEUX

GB LIGHTING SET

RU ОСВЕТИТЕЛЬНЫЙ КОМПЛЕКТ

PL ZESTAW OŚWIETLENIA

3012742

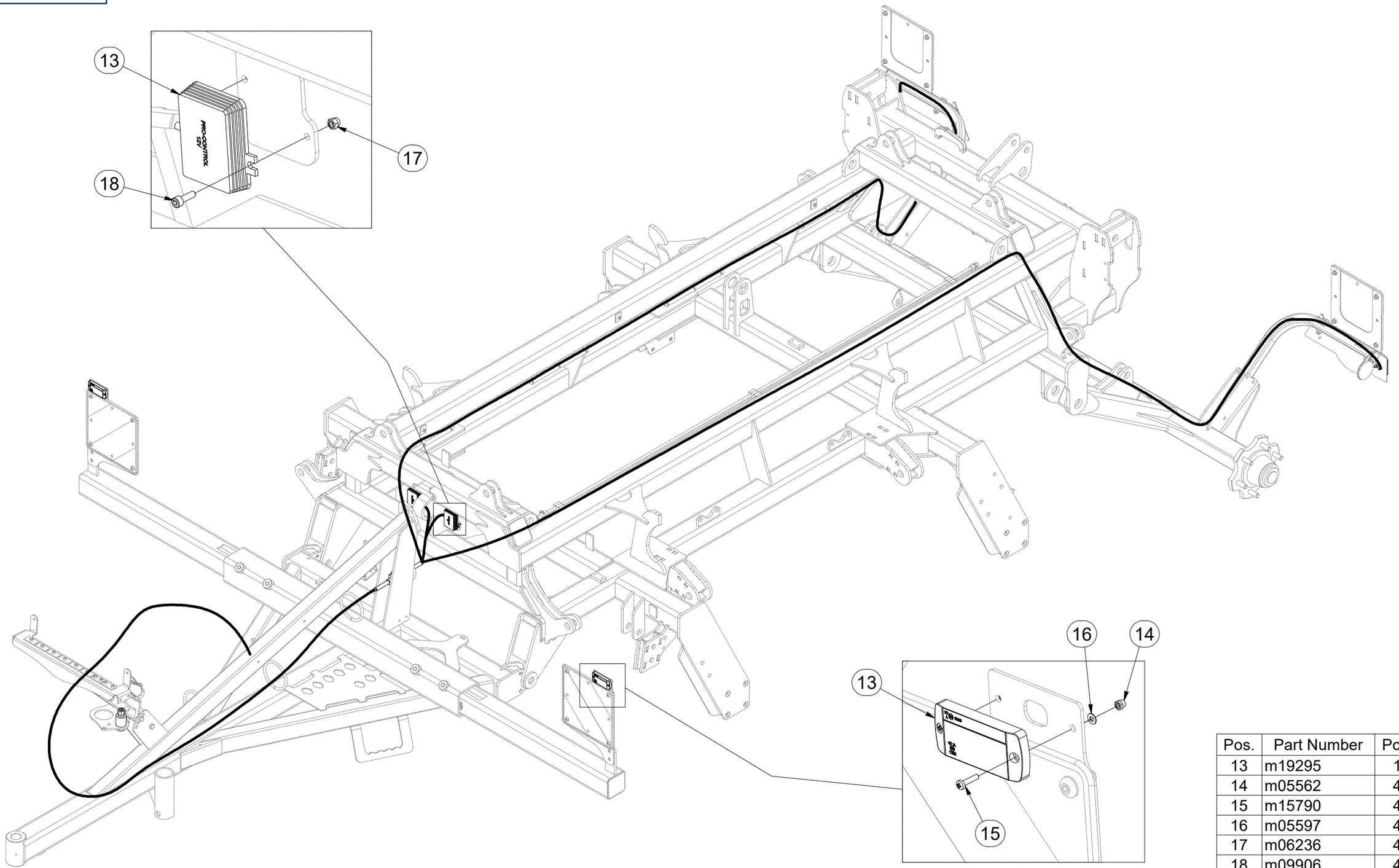

Pos.	Part Number	Pcs.
13	m19295	1
14	m05562	4
15	m15790	4
16	m05597	4
17	m06236	4
18	m09906	4
40	m05566	30

CZ SVĚTELNÁ SADA

D LEUCHTENSATZ

F KIT LUMINEUX

GB LIGHTING SET

RU ОСВЕТИТЕЛЬНЫЙ КОМПЛЕКТ

PL ZESTAW OŚWIETLENIA

3012742

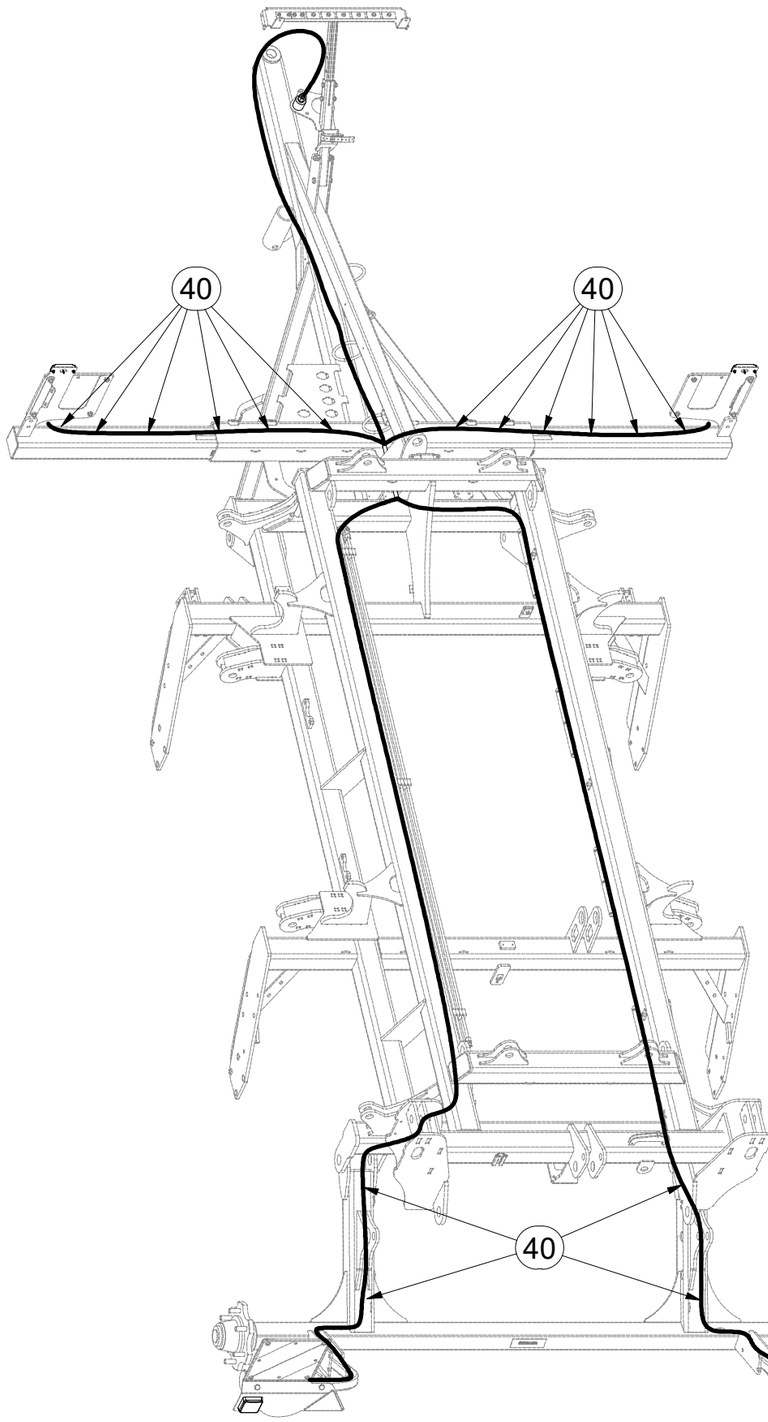

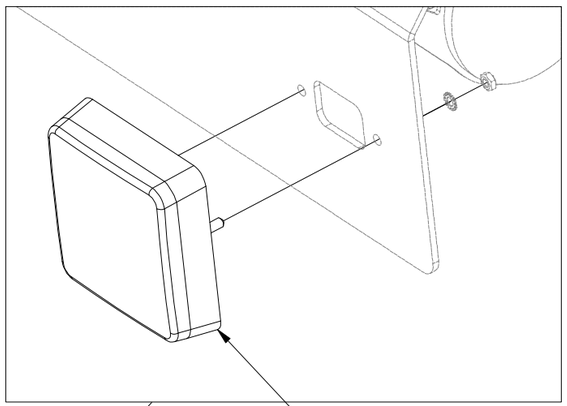

Pos.	Part Number	Pcs.
13	m19295	1
40	m05566	30

CZ SVĚTELNÁ SADA

D LEUCHTENSATZ

F KIT LUMINEUX

GB LIGHTING SET

RU ОСВЕТИТЕЛЬНЫЙ КОМПЛЕКТ

PL ZESTAW OŚWIETLENIA

m19295

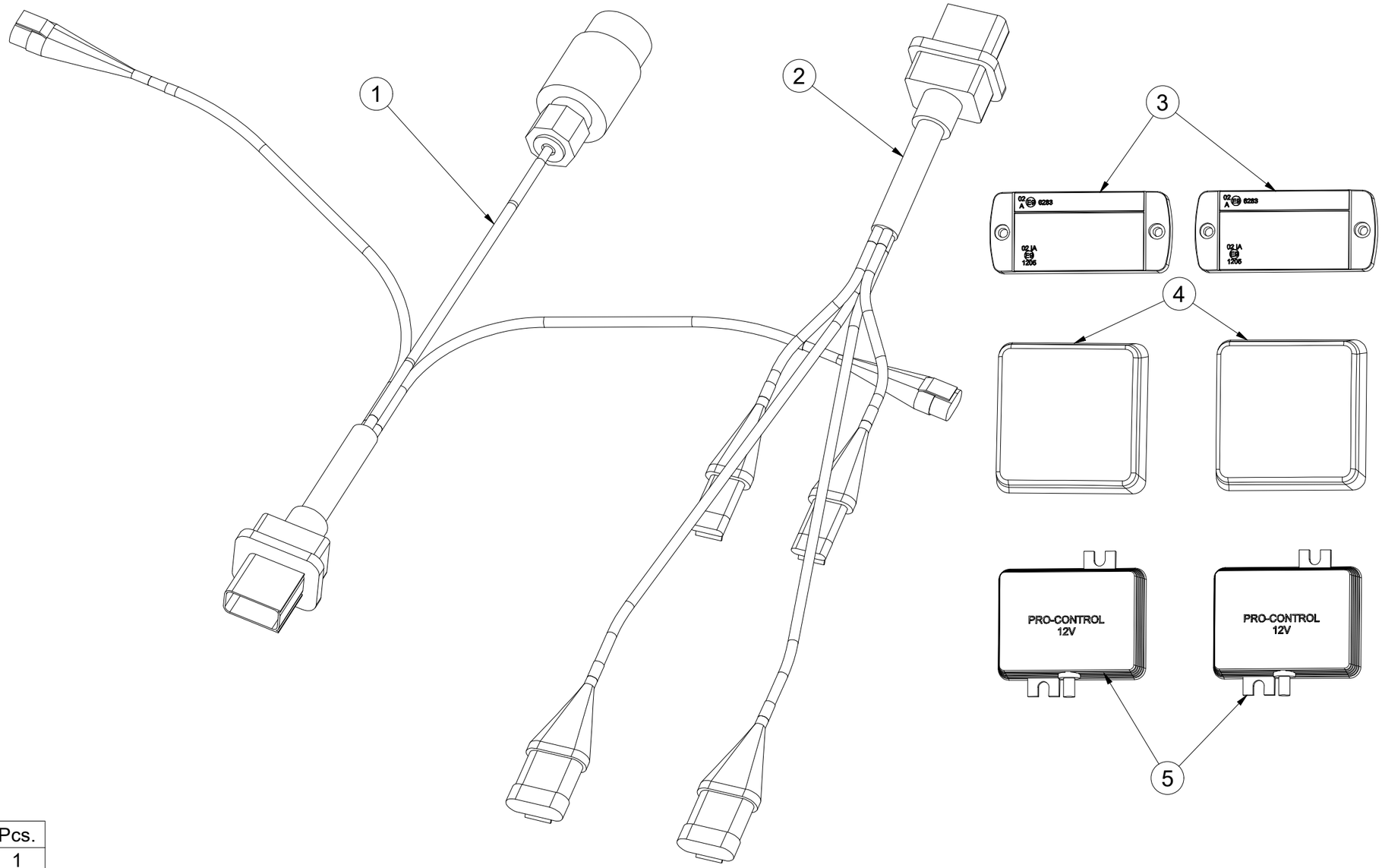

Pos.	Part Number	Pcs.
1	m14779	1
2	m14778	1
3	m14776	2
4	m19044	2
5	m14777	2

(CZ) UTAHOVACÍ MOMENTY ŠROUBŮ
(D) ANZUGMOMENTE VON SCHRAUBEN
(F) COUPLES DE SERRAGE DES VIS
(GB) SCREW TIGHTENING TORQUE
(RU) МОМЕНТЫ ЗАЖАТИЯ БОЛТОВ
(PL) MOMENTY DOKRĘCANIA ŚRUB

Farmet

P		5.8	8.8	10.9	12.9	Z DIN 7991;ISO 10642		S DIN 6912;DIN 7984	
D	R	Mu	Mu	Mu	Mu	8.8	10.9	8.8	10.9
		Nm	Nm	Nm	Nm	Nm	Nm	Nm	Nm
M 3	0,5	1,1	1,8	2,6	3	0,9	1	0,9	1
M 4	0,7	2	3,1	4,5	5,3	2	2,3	2,1	2,3
M 5	0,8	4	6,1	8,9	10,4	4	4,6	4	4,6
M 6	1	6,5	9,5	14,5	16,5	7,2	7,9	7,2	8,1
M 8	1,25	16	24	36	42	17	19	17,3	19,5
M10	1,5	32	48	71	83	35	38	34,5	38,5
M12	1,75	55	84	123	144	58	65	58	65
M14	2	88	133	196	229	93	100	93	105
M16	2	137	209	307	359	144	158	144	162
M18	2,5	188	286	420	492	-	220	-	-
M20	2,5	266	406	596	698	-	310	290	330
M22	2,5	366	588	820	960	-	420	-	-
M24	3	459	699	1 027	1 202	-	530	500	560
M27	3	681	1 038	1 524	1 784	-	-	-	-
M30	3,5	924	1 408	2 069	2 421	-	-	-	-
M33	3,5	1 256	1 914	2 811	3 290	-	-	-	-
M36	4	1 612	2 456	3 607	4 221	-	-	-	-
M39	4	2 094	3 191	4 686	5 484	-	-	-	-

Mu - (CZ) UTAHOVACÍ MOMENT / (D) ANZUGMOMENTE / (F) COUPLE DE SERRAGE / (GB) TIGHTENING TORQUE / (RU) МОМЕНТ ЗАЖАТИЯ / (PL) MOMENT DOKRĘCANIA

D - (CZ) JMENOVITÝ PRŮMĚR / (D) NENNDURCHMESSER / (F) DIAMETRE NOMINAL / (GB) NOMINAL DIAMETER / (RU) НОМИНАЛЬНЫЙ ДИАМЕТР / (PL) ŚREDNICA NOMINALNA

R - (CZ) ROZTEČ ZÁVITU - STOUPÁNÍ / (D) GEWINDESTEIGUNG / (F) PAS DE FILET - PAS / (GB) SCREW PITCH - LEAD / (RU) ШАГ РЕЗЬБЫ / (PL) ROZSTAW GWINTU - SKOKI

P - (CZ) PEVNOST / (D) FESTIGKEIT / (F) RÉSISTANCE / (GB) STRENGTH / (RU) ПРОЧНОСТЬ / (PL) WYTRZYMA OŚĆ

Z - (CZ) ZÁPUSTNÉ ŠROUBY / (D) SENKKOPFSCHRAUBEN / (F) VIS A TETE FRAISEE / (GB) COUNTERSUNK SCREWS / (RU) БОЛТЫ С УТОПЛЕННОЙ ГОЛОВКОЙ / (PL) ŚRUBY Z ŁBEM STOŻKOWYM PŁASKIM

S - (CZ) SNÍŽENÁ HLAVA / (D) NIEDRIGER KOPF / (F) TÊTE BASSE / (GB) LOW-PROFILE HEAD / (RU) ПОНИЖЕННАЯ ГОЛОВКА / (PL) OBNIŻONA GŁÓWKA

(CZ) Pokud je v dokumentaci definován spoj šroubu a matice o různých pevnostech, vždy utahujte na moment komponenty nižší.
(D) Wenn in der Dokumentation eine Verbindung von Schraube und Mutter mit verschiede Festigkeiten definiet ist, wird immer mit dem Moment des Bauteils mit der geringeren Festigkeit angezogen.
(F) Si les documents définissent un assemblage par boulon de diverses résistances, serrez toujours au moment de la composante avec résistance inférieure
(GB) If there is a joint with a screw and a nut at different strengths in the documentation, always tighten to the torque of the component with lower strength.
(RU) Если в документации установлено соединение из болта и гайки различной прочности, всегда зажимайте с моментом дпя компонента с меньшей прочностью
(PL) Jeśli w dokumentacji zdefiniowane jest połączenie ze śrubąi nakrętkąo różnych wytrzymałościach, zawsze należy dokręcać zachowując moment dokręcania komponentu z niższą wytrzymałością.

(CZ) Tabulka utahovacích momentů slouží k určení správného utahovacího momentu pro šroubové spoje, které nejsou mazány! Tzn. Mazivem není sníženo tření v závitu.
(D) Die Anzugsmomenttabelle dient zur Bestimmung des korrekten Anzugsdrehmoments für Schraubverbindungen, die nicht geschmiert sind! D.h. Die Reibung im Gewinde wird nicht durch Schmiermittel reduziert.
(F) Le tableau des couples de serrage sert à déterminer le couple de serrage correct pour les assemblages vissés qui ne sont pas lubrifiés ! C'est-à-dire que la friction dans le filetage n'est pas réduite par un lubrifiant.
(GB) The tightening torque table is used to determine the correct torque for bolted joints that are not lubricated! That means friction in the thread is not reduced by lubrication.
(RU) Таблица моментов затяжки используется для определения правильного момента затяжки для резьбовых соединений, которые не смазаны! То есть трение в резьбе не уменьшается смазкой.
(PL) Tabela momentów dokręcania służy do określenia prawidłowego momentu dokręcania dla połączeń śrubowych, które nie są smarowane! Oznacza to, że tarcie w gwincie nie jest zmniejszone przez smar.

(CZ) UTAHOVACÍ MOMENTY NEREZOVÝCH ŠROUBŮ
(D) ANZUGMOMENTE VON EDELSTAHLSCHRAUBEN
(F) COUPLES DE SERRAGE DES VIS EN ACIER INOXYDABLE

(GB) STAINLESS STEEL SCREW TIGHTENING TORQUE
(RU) МОМЕНТЫ ЗАТЯЖКИ НЕРЖАВЕЮЩИХ БОЛТОВ
(PL) MOMENT DOKRĘCANIA ŚRUB ZE STALI NIERDZEWNEJ

Farmet

P		A2/A4-70	A2/A4-80
D	R	Mu	Mu
		Nm	Nm
M 3	0,5	0,8	1,1
M 4	0,7	1,9	2,4
M 5	0,8	3,6	4,8
M 6	1	6,5	8,5
M 8	1,25	15	20
M10	1,5	30	39
M12	1,75	51	68
M14	2	82	109
M16	2	126	168
M18	2,5	176	235
M20	2,5	247	330
M22	2,5	337	450
M24	3	426	568
M27	3	561	748
M30	3,5	682	909

Mu - (CZ) UTAHOVACÍ MOMENT; (D) ANZUGMOMENTE; (F) COUPLE DE SERRAGE; (GB) TIGHTENING TORQUE; (RU) МОМЕНТ ЗАЖАТИЯ; (PL) MOMENT DOKRĘCANIA

D - (CZ) JMENOVITÝ PRŮMĚR; (D) NENNDURCHMESSER; (F) DIAMETRE NOMINAL; (GB) NOMINAL DIAMETER; (RU) НОМИНАЛЬНЫЙ ДИАМЕТР; (PL) ŚREDNICA NOMINALNA

R - (CZ) ROZTEČ ZÁVITU - STOUPÁNÍ; (D) GEWINDESTEIGUNG; (F) PAS DE FILET - PAS; (GB) SCREW PITCH - LEAD; (RU) ШАГ РЕЗЬБЫ; (PL) ROZSTAW GWINTU - SKOKI

P - (CZ) PEVNOST; (D) FESTIGKEIT; (F) RÉSISTANCE; (GB) STRENGTH; (RU) ПРОЧНОСТЬ; (PL) WYTRZYMA OŚĆ

(CZ) Pokud je v dokumentaci definován spoj šroubu a matice o různých pevnostech, vždy utahujte na moment komponenty nižší.
(D) Wenn in der Dokumentation eine Verbindung von Schraube und Mutter mit verschiede Festigkeiten definiet ist, wird immer mit dem Moment des Bauteils mit der geringeren Festigkeit angezogen.
(F) Si les documents définissent un assemblage par boulon de diverses résistances, serrez toujours au moment de la composante avec résistance inférieure
(GB) If there is a joint with a screw and a nut at different strengths in the documentation, always tighten to the torque of the component with lower strength.
(RU) Если в документации установлено соединение из болта и гайки различной прочности, всегда зажимайте с моментом дпя компонента с меньшей прочностью
(PL) Jeśli w dokumentacji zdefiniowane jest połączenie ze śrubąi nakrętkąo różnych wytrzymałościach, zawsze należy dokręcać zachowując moment dokręcania komponentu z niższą wytrzymałością.

(CZ) Tabulka utahovacích momentů slouží k určení správného utahovacího momentu pro šroubové spoje z nerezové oceli, které jsou mazány tuhými mazivy pouze v místě závitu!
Tzn. Použitím maziva je sníženo tření v závitu.

(D) Die Anzugsmomenttabelle dient zur Bestimmung des korrekten Anzugsdrehmoments für Schraubverbindungen aus Edelstahl, die ausschließlich im Gewindebereich mit Festschmierstoffen geschmiert sind!
Das bedeutet, dass die Reibung im Gewinde durch das Schmiermittel reduziert wird.

(F) Le tableau des couples de serrage sert à déterminer le couple de serrage correct pour les assemblages vissés en acier inoxydable, lubrifiés avec des lubrifiants solides uniquement au niveau du filetage !
Cela signifie que la friction dans le filetage est réduite par le lubrifiant.

(GB) The tightening torque table is used to determine the correct torque for stainless steel bolted joints that are lubricated with solid lubricants only at the thread area!
That means friction in the thread is reduced by the lubricant.

(RU) Таблица моментов затяжки используется для определения правильного момента затяжки для резьбовых соединений из нержавеющей стали, которые смазаны твердыми смазками только в области резьбы! Это означает, что использование смазки снижает трение в резьбе.

(PL) Tabela momentów dokręcania służy do określenia prawidłowego momentu dokręcania dla połączeń śrubowych ze stali nierdzewnej, które są smarowane smarami stałymi tylko w obszarze gwintu!
Oznacza to, że zastosowanie smaru zmniejsza tarcie w gwincie.

CZ OBECNÝ PŘEDPIS UTAHOVÁNÍ ZAJIŠTĚNÍ ČEPOVÝCH SPOJŮ:
D ALLGEMEINE VORSCHRIFT FÜR DAS ANZIEHEN VON BOLZENVERBINDUNGEN:
F CONSIGNE GENERALE POUR LE SERRAGE DES ARTICULATIONS CYLINDRIQUES:
GB GENERAL INSTRUCTION FOR TIGHTENING THE SECURING OF PIN JOINTS:
RU ОБЩЕЕ ОПИСАНИЕ ЗАЖАТИЯ ПРЕДОХРАНЕНИЯ СОЕДИНЕНИЙ ПАЛЬЦАМИ:
PL OGÓLNE ZASADY DOKTĘCANIA ZABEZPIECZENIA POŁĄCZEŃ CZOPEM:

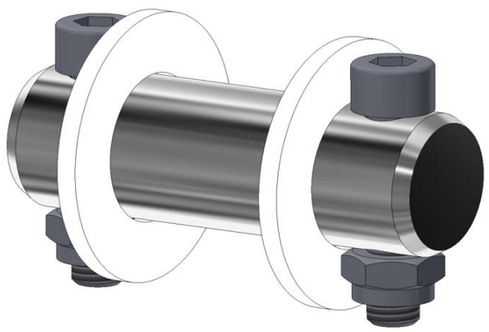

X (8.8)	M
M6	06-09 Nm
M8	15-20 Nm
M10	20-30 Nm
M12	25-35 Nm
M14, M16	30-40 Nm

X - CZ ROZMĚR ŠROUBU
D SCHRAUBENGRÖSSE
F DIMENSIONS DE LA VIS
GB BOLT DIMENSION
RU РАЗМЕР БОЛТА
PL ROZMIAR ŚRUBY

M - CZ ORIENTAČNÍ MOMENT
D ANZUGSMOMENT
F COUPLE D‘ORIENTATION
GB ORIENTATION TORQUE
RU ОРИЕНТАЦИОННЫЙ МОМЕНТ
PL ORIENTACYJNY MOMENT

CZ Tyto spoje není nutné ověřovat kontrolou momentovým klíčem = stačí vizuálně kontrolovat sešroubování.
D Diese Verbindungen müssen nicht mit einem Drehmomentschlüssel überprüft werden = es genügt, die Verschraubung visuell zu kontrollieren.
F Il n'est pas nécessaire de contrôler le serrage à l'aide d'une clé dynamométrique = un contrôle visuel de l'assemblage suffit
GB These joints do not have to be verified by checking with a torque wrench = visual inspection of bolting is sufficient.
RU Эти соединения не нужно контролировать динамометрическим ключаом = достаточно визуально проверять прикручивание.
PL Nie trzeba sprawdzać tych połączeń kluczem dynamometrycznym = wystarczy wizualnie skontrolować dokręcenie.

(CZ) UTAHOVACÍ MOMENTY HYDRAULICKÝCH KOMPONENT
(D) ANZUGSDREHMOMENTE VON HYDRAULIKKOMPONENTEN
(F) COUPLES DE SERRAGE DES COMPOSANTS HYDRAULIQUES

(GB) TIGHTENING TORQUES OF HYDRAULIC COMPONENTS
(RU) МОМЕНТЫ ЗАТЯЖКИ ГИДРАВЛИЧЕСКИХ КОМПОНЕНТОВ
(PL) MOMENT DOKRĘCANIA ELEMENTÓW HYDRAULICZNYCH

Farmet

K		R	Mu [Mn]
A	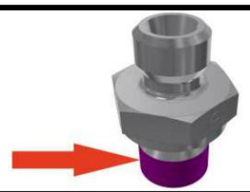	M12x1,5 (G1/4″)	35
		M16x1,5 (G3/8″)	70
		M18x1,5 (G1/2″)	80
		M22x1,5 (G5/8″)	100
		M26x1,5 (G3/4″)	130
B		22x1,5/16x1,5	70
C		M12x1,5 (G1/4″)	20
		M16x1,5 (G3/8″)	40
		M18x1,5 (G1/2″)	50
		M22x1,5 (G5/8″)	60
		M26x1,5 (G3/4″)	80
		M30x2 (G1/4″)	100
		M36x2 (-)	120
D		M16x1,5	70
		M22x1,5	100
E	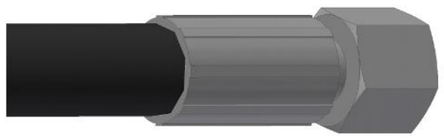	DN6 (M12x1,5)	20
		DN8 (M16x1,5)	30
		DN10 (M18x1,5)	35
		DN12 (M22x1,5)	40
		DN16 (M26x1,5)	55
		DN20 (M30x2)	65
		DN25 (M36x2)	80
		DN32 (G1 1/4″)	100
F	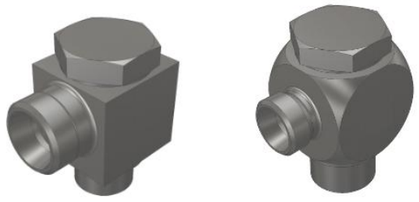	M16x1,5	80
		M22x1,5	120

(CZ) K - KOMPONENTA
(D) K - KOMPONENTE
(F) K - COMPOSANT

(GB) K - COMPONENT
(RU) K - КОМПОНЕНТ
(PL) K - KOMPONENT

(CZ) R - ROZMĚR
(D) R - ABMESSUNG
(F) R - DIMENSION

(GB) R - DIMENSION
(RU) R - РАЗМЕР
(PL) R - WYMIAR

(CZ) Mu - UTAHOVACÍ MOMENT
(D) Mu - ANZUGMOMENTE
(F) Mu - COUPLE DE SERRAGE

(GB) Mu - TIGHTENING TORQUE
(RU) Mu - МОМЕНТ ЗАЖАТИЯ
(PL) Mu - MOMENT DOKRĘCANIA

(CZ) A - HRDLO PŘÍMÉ
(D) A - GERADE EINSCHRAUBVERSCHRAUBUNG
(F) A - UNION MÂLE

(GB) A - MALE STUD COUPLING
(RU) A - ПРЯМОЕ ВВЕРТНОЕ СОЕДИНЕНИЕ
(PL) A - PRZYŁĄCZKA PROSTA

(CZ) B - REDUKČNÍ VLOŽKA
(D) B - REDUZIER-EINSATZ
(F) B - INSERT RÉDUCTEUR

(GB) B - REDUCING INSERT
(RU) B - РЕДУКЦИОННЫЙ ВКЛАДЫШ
(PL) B - WKŁADKA REDUKCYJNA

(CZ) C - SPOJKA T, L, PŘÍMÁ
(D) C - VERBINDER T, L, GERADER
(F) C - ÉGALE T, L, UNION

(GB) C - COUPLING T, L, STRAIGHT
(RU) C - СОЕДИНИТЕЛЬ T, L, ПРЯМОЙ
(PL) C - ŁĄCZNIK T, L, PROSTY

(CZ) D - PRŮTOKOVÝ ŠROUB
(D) D - DURCHFLUSSSCHRAUBE
(F) D - VIS DE DÉBIT

(GB) D - FLOW SCREW
(RU) D - ВИНТ РАСХОДА
(PL) D - ŚRUBA PRZEPŁYWOWA

(CZ) E - KONCOVKA HADICOVÁ
(D) E - SCHLAUCHANSCHLUSS
(F) E - RACCORD DE FLEXIBLE

(GB) E - HOSE FITTING
(RU) E - ГИДРАВЛИЧЕСКИЙ ФИТИНГ
(PL) E - ZŁĄCZKA DO WĘŻA

(CZ) F - PRŮTOKOVÝ SET
(D) F - SCHWENKVERSCHRAUBUNG
(F) F - RACCORD BANJO

(GB) F - BANJO FITTING
(RU) F - СОЕДИНЕНИЕ БАНДЖО
(PL) F - ZŁĄCZE BANJO"