Farmet

CZ KATALOG NÁHRADNÍCH DÍLŮ GB CATALOGUE OF SPARE PARTS D ERSATZTEILLISTE
RU КАТАЛОГ ЗАПАСНЫХ ЧАСТЕЙ F CATALOGUE DES PIÈCES DE RECHANGE PL KATALOG CZĘŚCI ZAMIENNYCH

KOMPAKTOMAT K1570PS

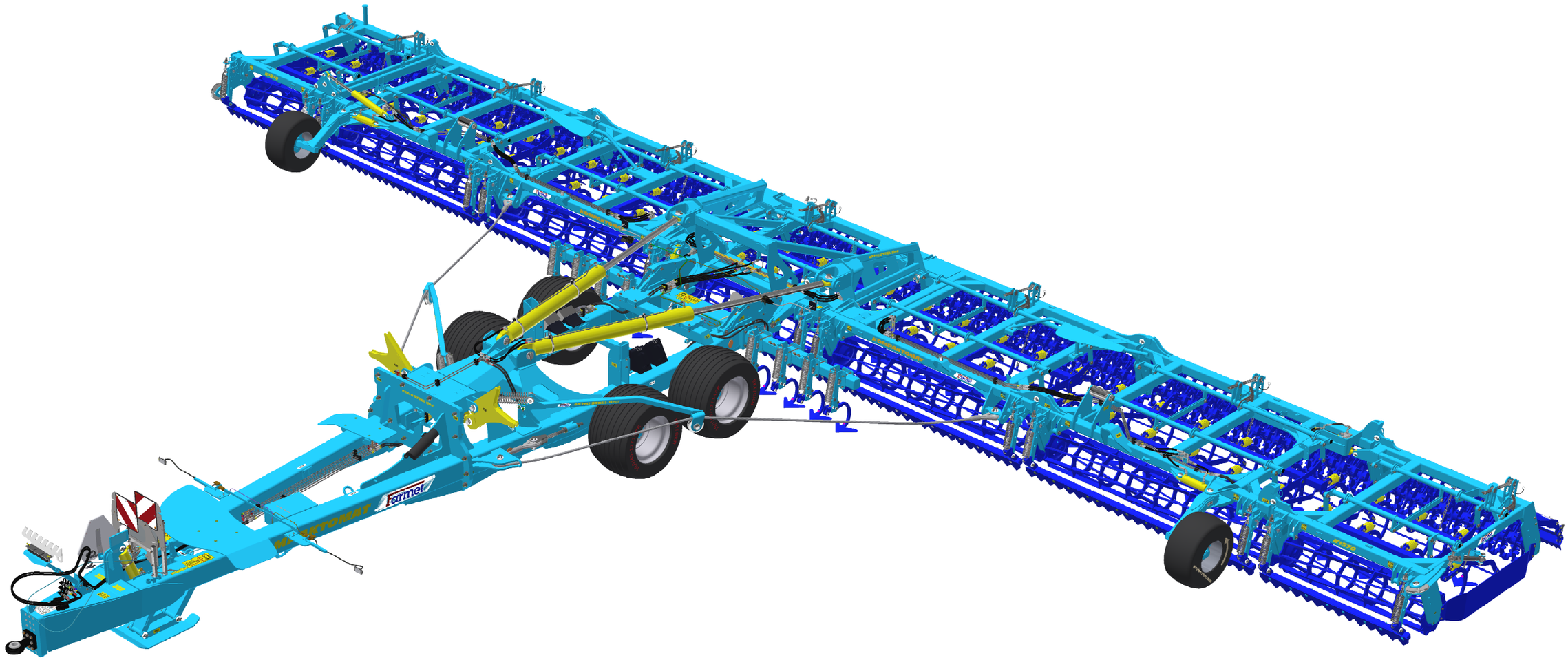

CZ Platnost pro vrcholové | výrobní číslo stroje GB Validity for the top | serial number of the machine
D Gültigkeit für die Haupt- | Herstellungsnummer der Maschine RU Действительно для главного | заводского номера машины
F Validité du numéro de référence | de série de la machine PL Obowiązuje dla numeru głównego | seryjnego maszyny

9333525 | **2026/0836**

Farmet a. s.
Jiřinková 276
552 03 Česká Skalice, CZ

phone: +420 491 450 111
GSM: +420 774 715 738

Id. No.: 46504931
Tax Id. No.: CZ46504931

web: **www.farmet.eu**
e-mail: dzt@farmet.cz

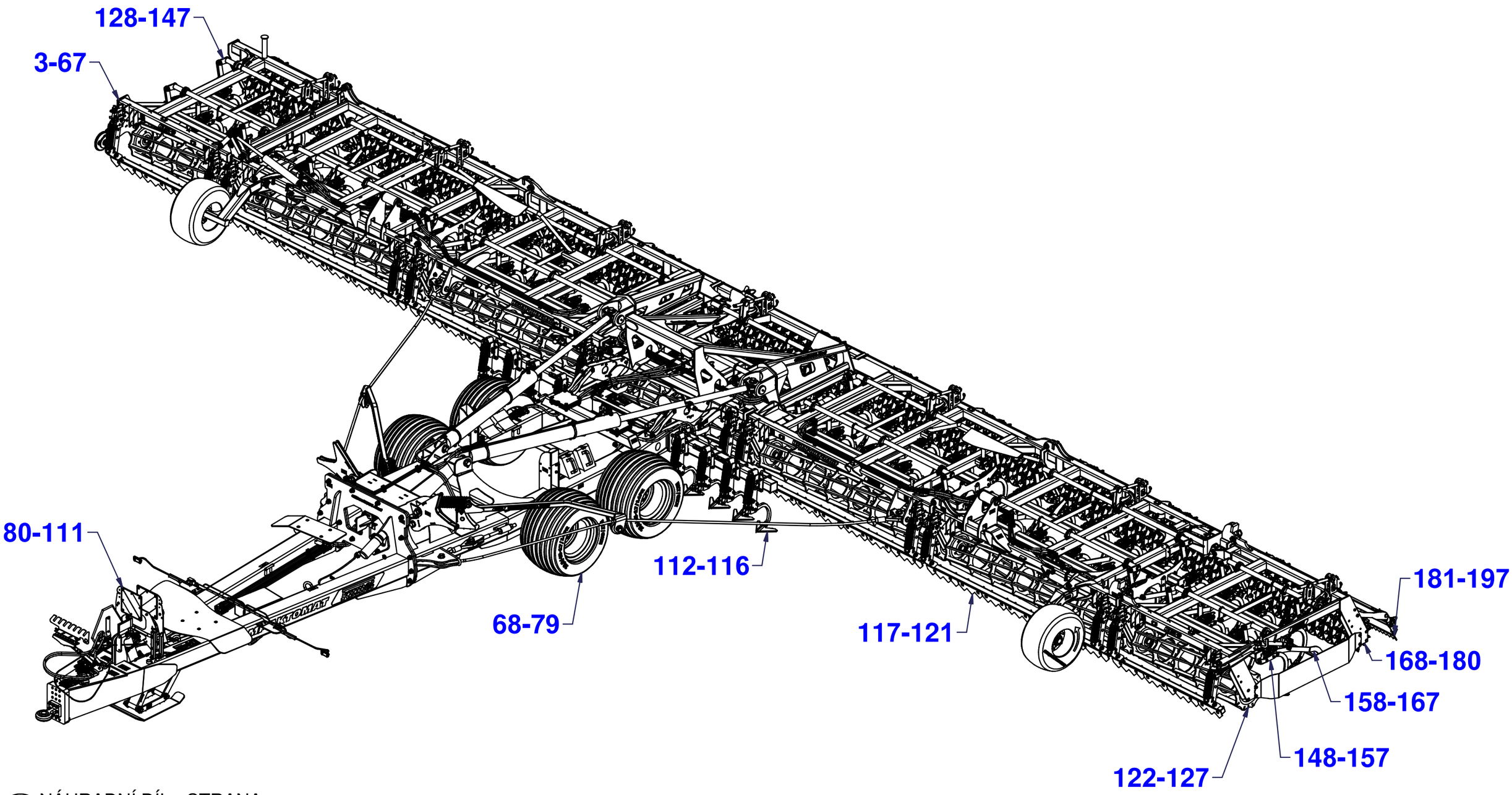

CZ NÁHRADNÍ DÍL - STRANA
GB SPARE PART - PAGE
D ERSATZTEILE - SEITE
RU ЗАПЧАСТЬ - СТРАНИЦА
F PIÈCE DE RECHANGE - PAGE
PL CZĘŚCI ZAMIENNE - STRONA

CZ POLOTOVAR STROJE

D MASCHINEN-HALBFABRIKAT

F MACHINE - SEMI-PRODUIT

GB SEMIFINISHED MACHINE

RU ПОЛУФАБРИКАТ МАШИНЫ

PL PÓŁFABRYKAT MASZYNY

VZ00023188

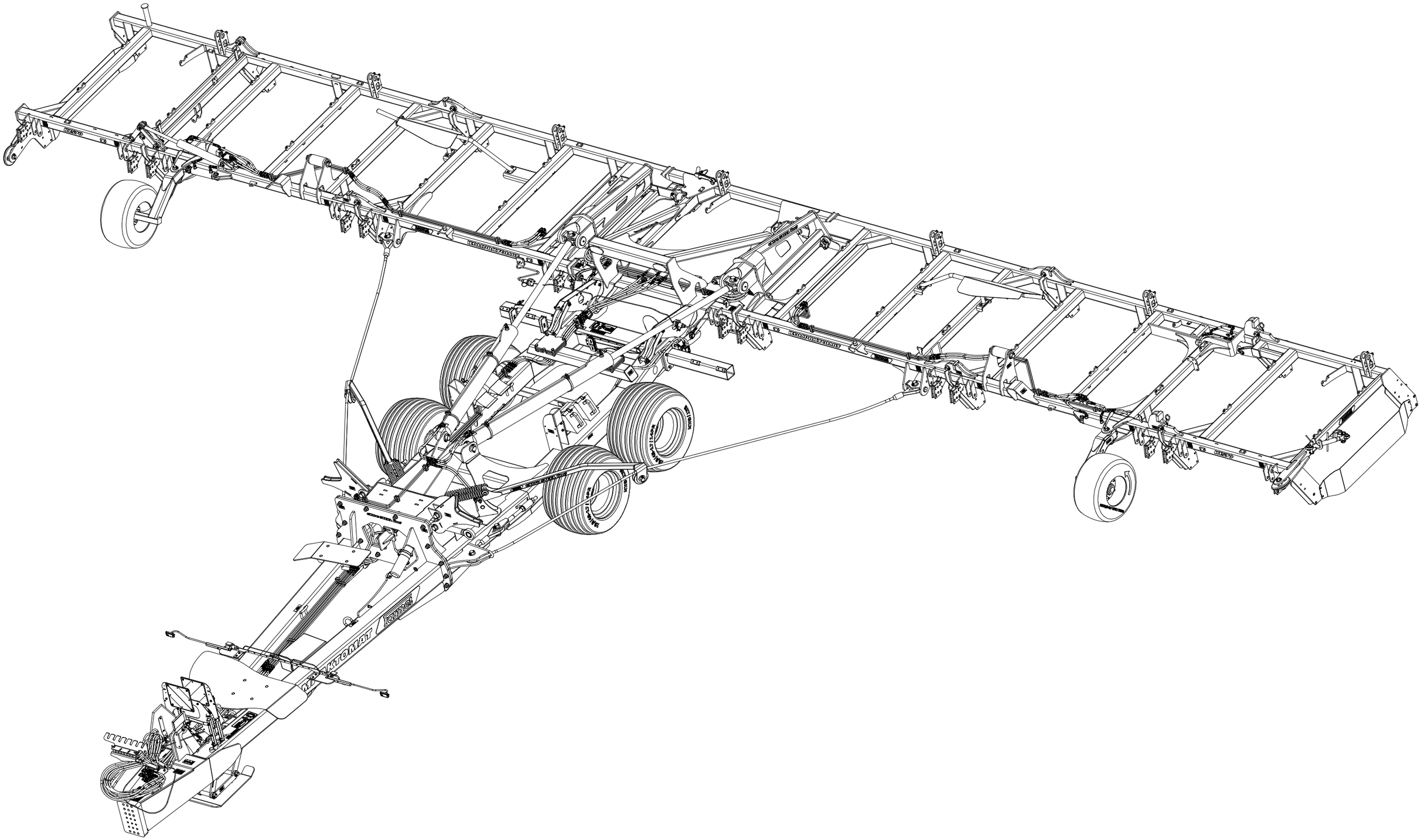

CZ POLOTOVAR STROJE

D MASCHINEN-HALBFABRIKAT

F MACHINE - SEMI-PRODUIT

GB SEMIFINISHED MACHINE

RU ПОЛУФАБРИКАТ МАШИНЫ

PL PÓŁFABRYKAT MASZYNY

VZ00023188

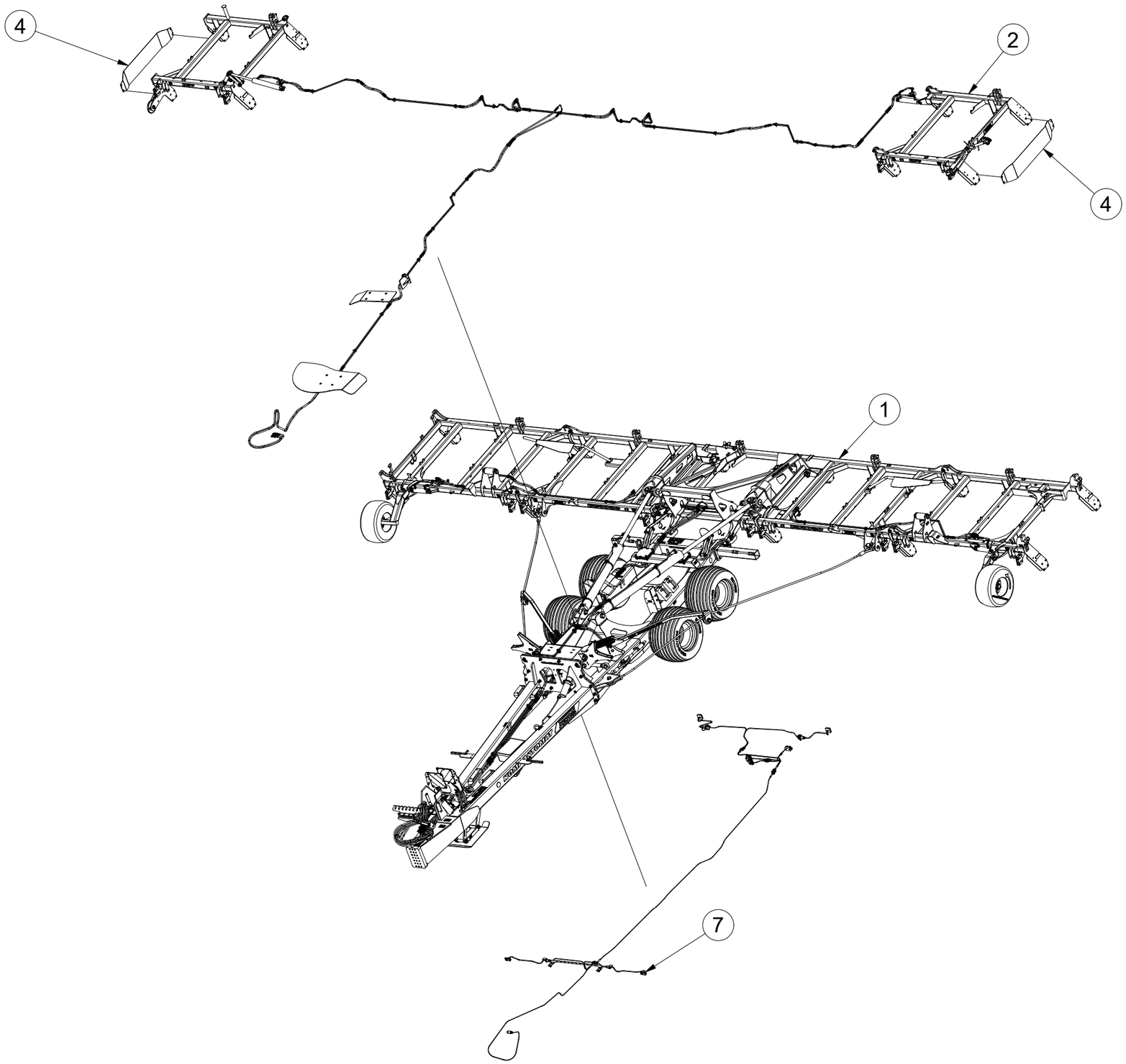

Pos.	Part Number	Pcs.
1	VZ00043344	1
2	VZ00043345	1
4	VZ00057183	2
7	VZ00038868	1

CZ POLOTOVAR STROJE

D MASCHINEN-HALBFABRIKAT

F MACHINE - SEMI-PRODUIT

GB SEMIFINISHED MACHINE

RU ПОЛУФАБРИКАТ МАШИНЫ

PL PÓŁFABRYKAT MASZYNY

VZ00023188

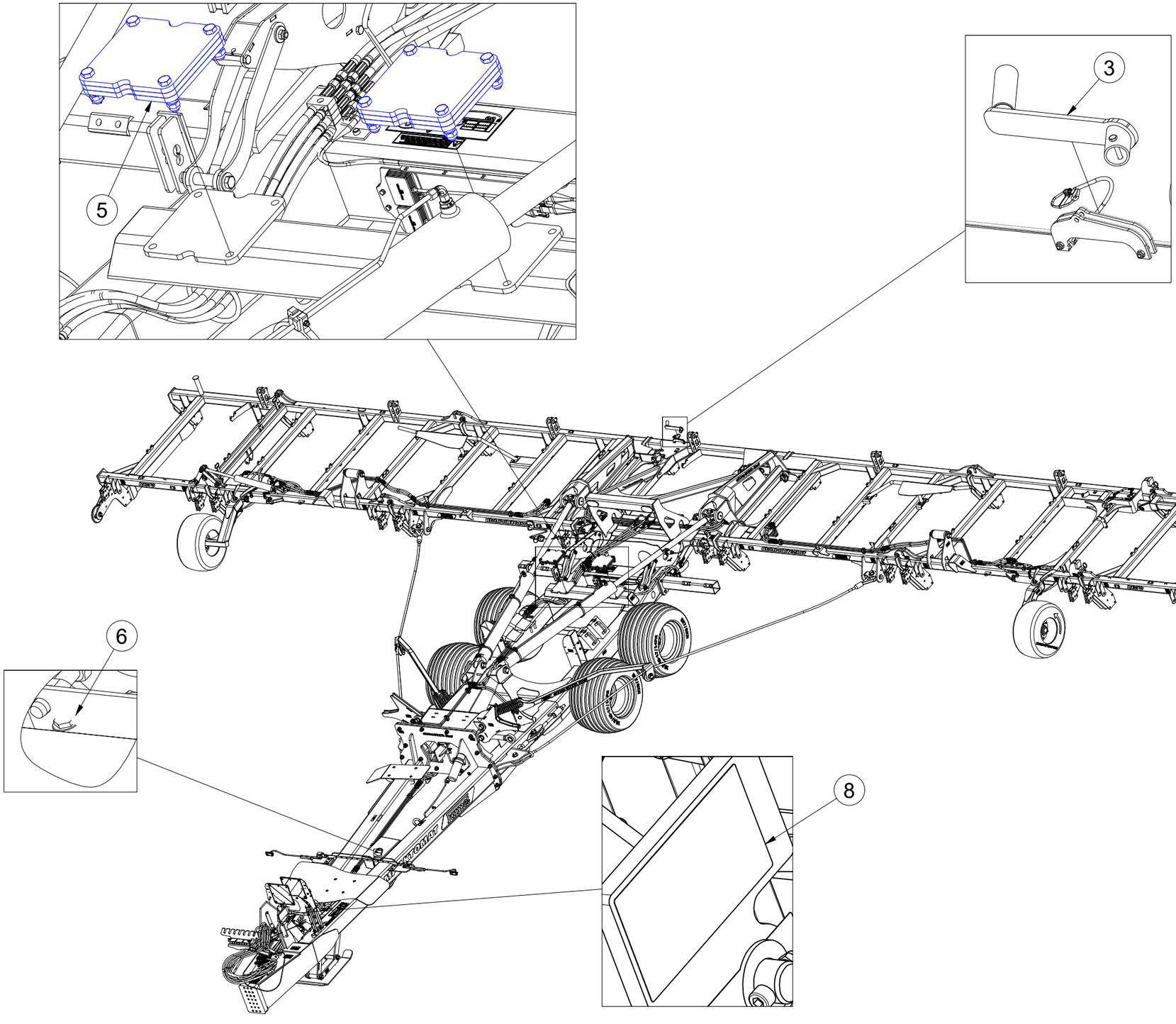

Pos.	Part Number	Pcs.
3	4003087	1
5	4023247	1
6	9002395	1
8	4025948	1

CZ NASAZOVACÍ KLIKA

D MONTAGEGRIFF

F POIGNÉE DE MONTAGE

GB MOUNTING HANDLE

RU МОНТАЖНАЯ РУЧКА

PL UCHWYT MONTAŻOWY

4003087

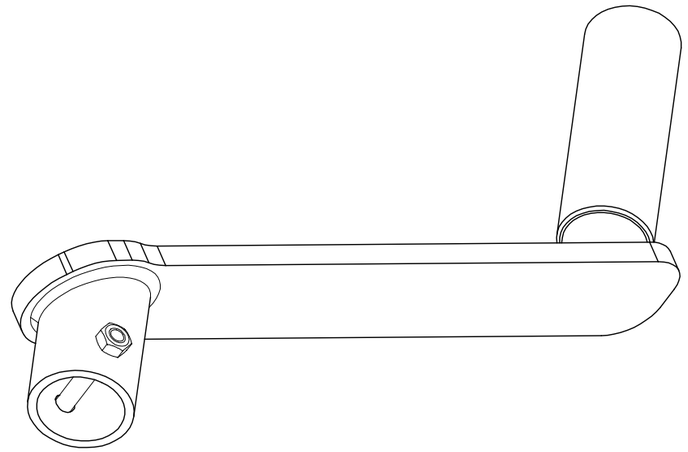

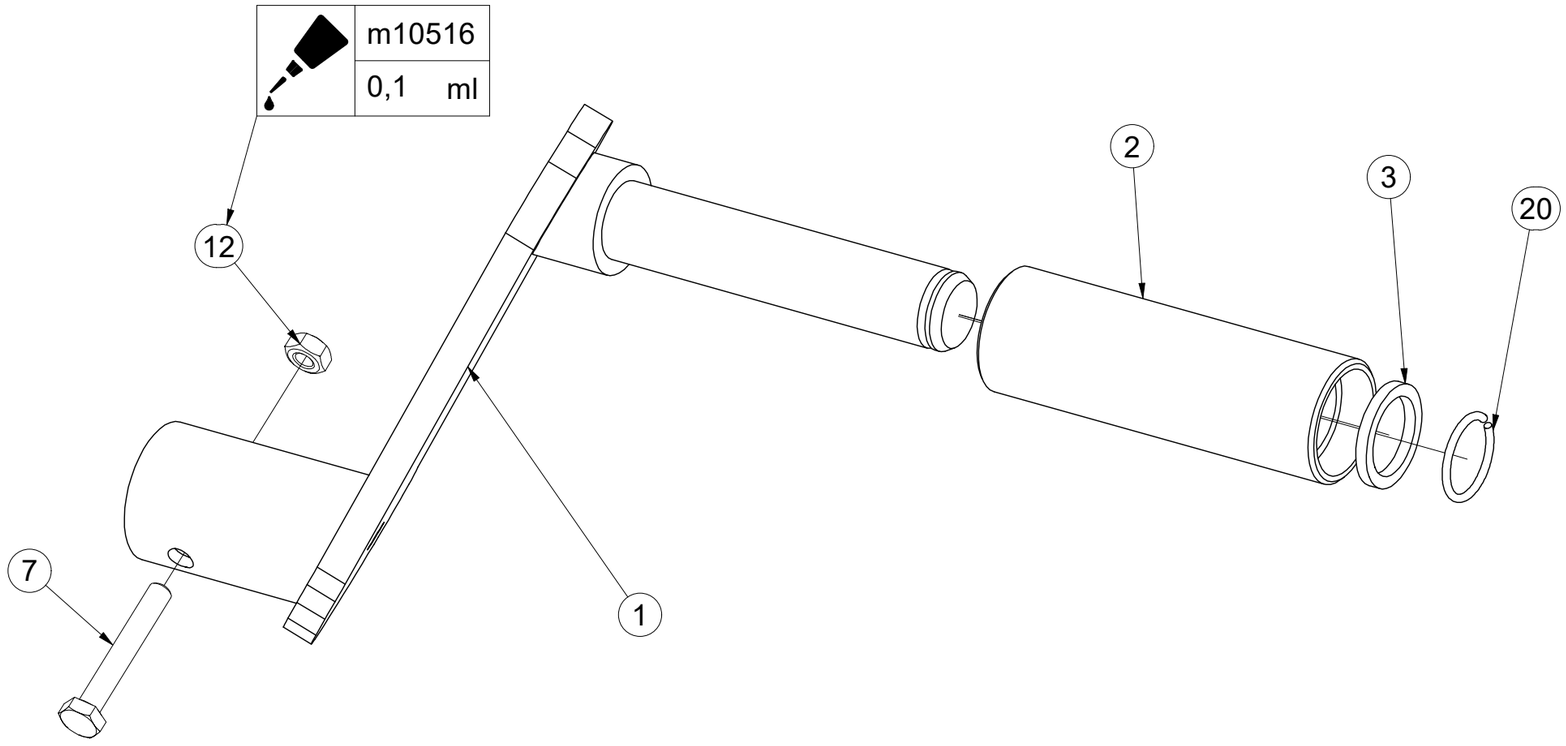

Pos.	Part Number	Pcs.
1	4003092	1
2	4001533	1
3	4004828	1
7	m04641	1
12	m01295	1
20	m06561	1
25	m10516	0,1

CZ SADA DORAZŮ

D ANSCHLAGSATZ

F KIT DE BUTÉES

GB SET OF BAR STOPS

RU КОМПЛЕКТ УПОРОВ

PL ZESTAW DOCISKÓW

4023247

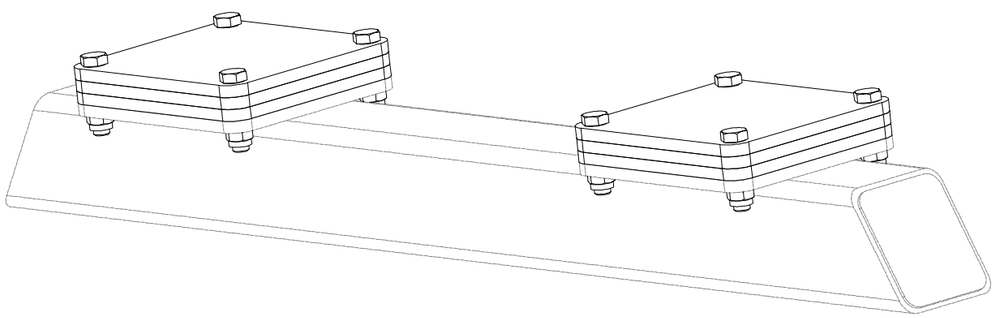

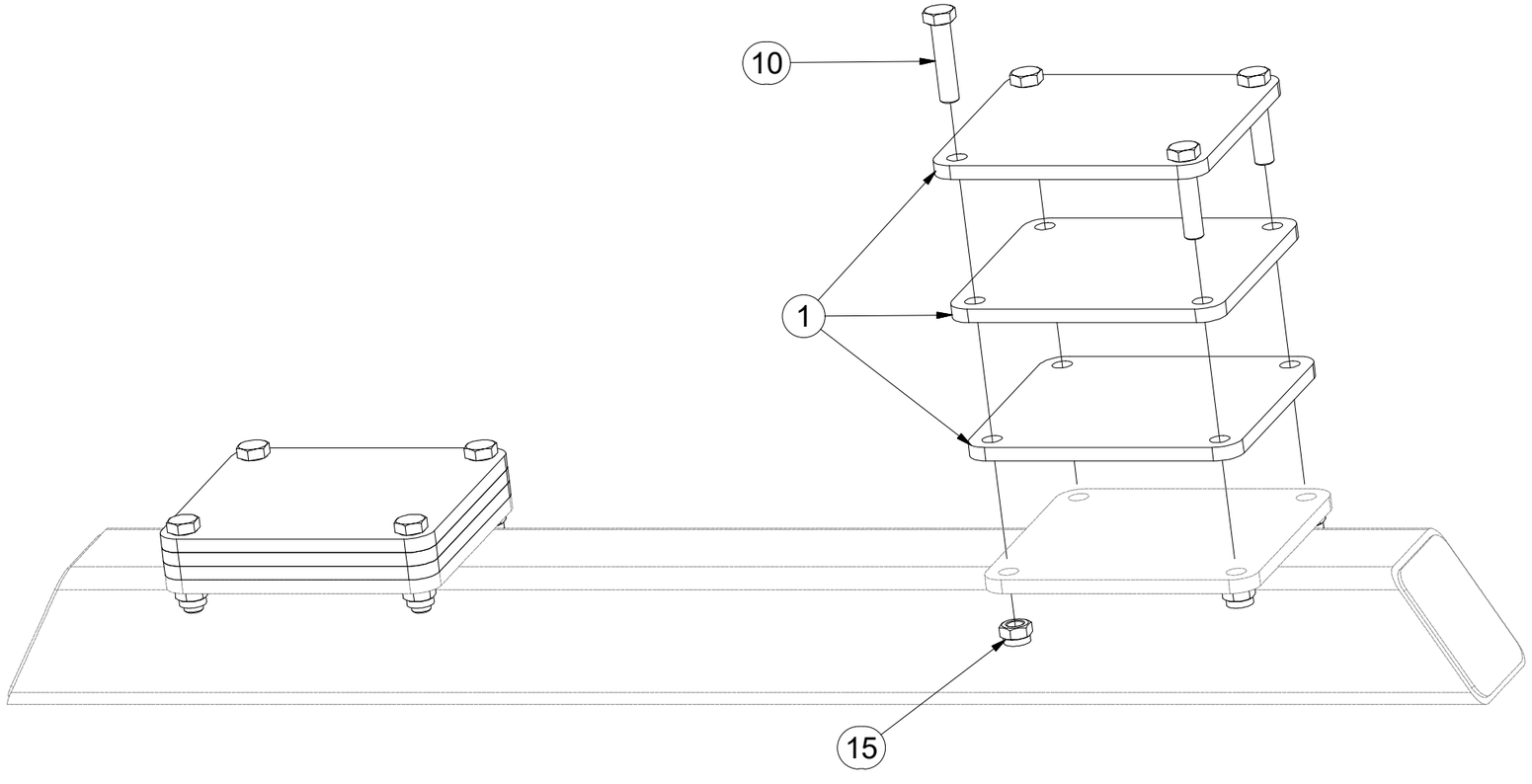

Pos.	Part Number	Pcs.
1	9002016	6
10	m18147	8
15	m03683	8

CZ POLOTOVAR STROJE

D MASCHINEN-HALBFABRIKAT

F MACHINE - SEMI-PRODUIT

GB SEMIFINISHED MACHINE

RU ПОЛУФАБРИКАТ МАШИНЫ

PL PÓŁFABRYKAT MASZYNY

VZ00043344

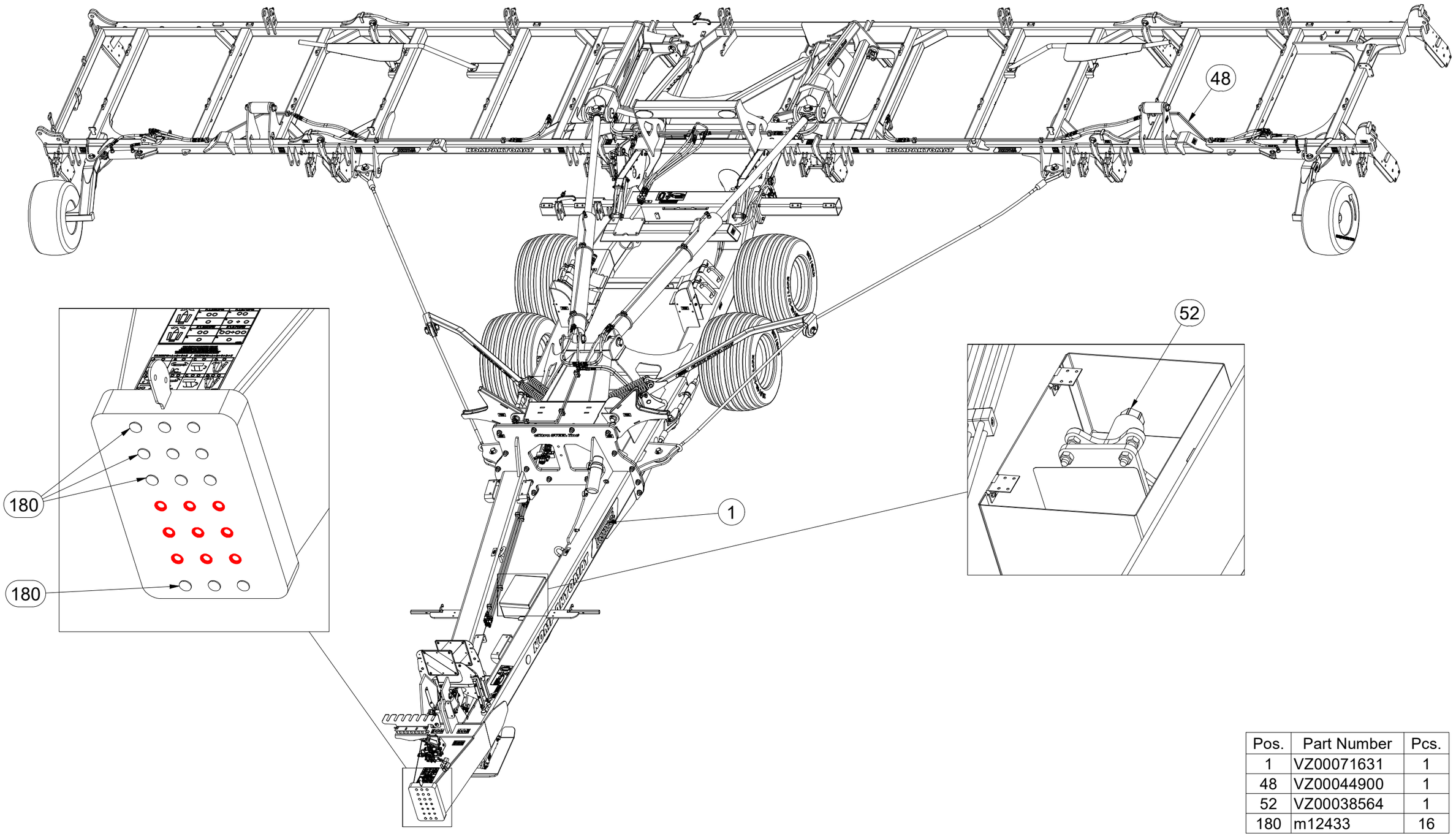

Pos.	Part Number	Pcs.
1	VZ00071631	1
48	VZ00044900	1
52	VZ00038564	1
180	m12433	16

CZ POLOTOVAR STROJE

D MASCHINEN-HALBFABRIKAT

F MACHINE - SEMI-PRODUIT

GB SEMIFINISHED MACHINE

RU ПОЛУФАБРИКАТ МАШИНЫ

PL PÓŁFABRYKAT MASZYNY

VZ00043344

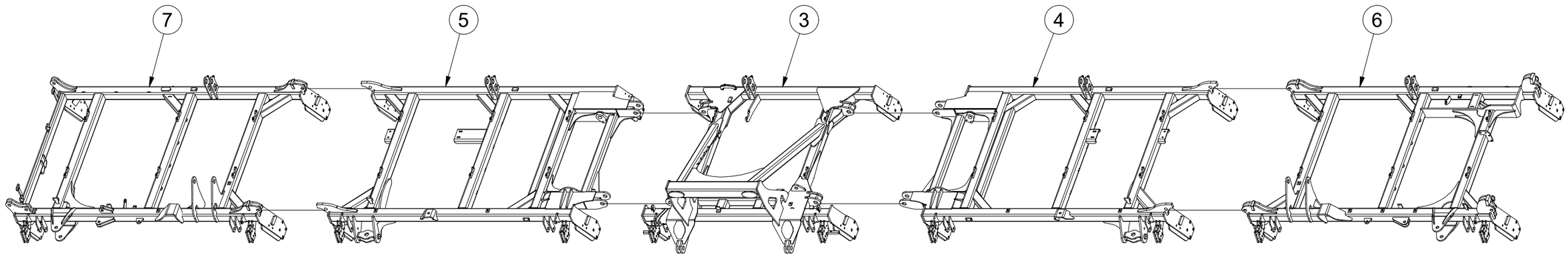

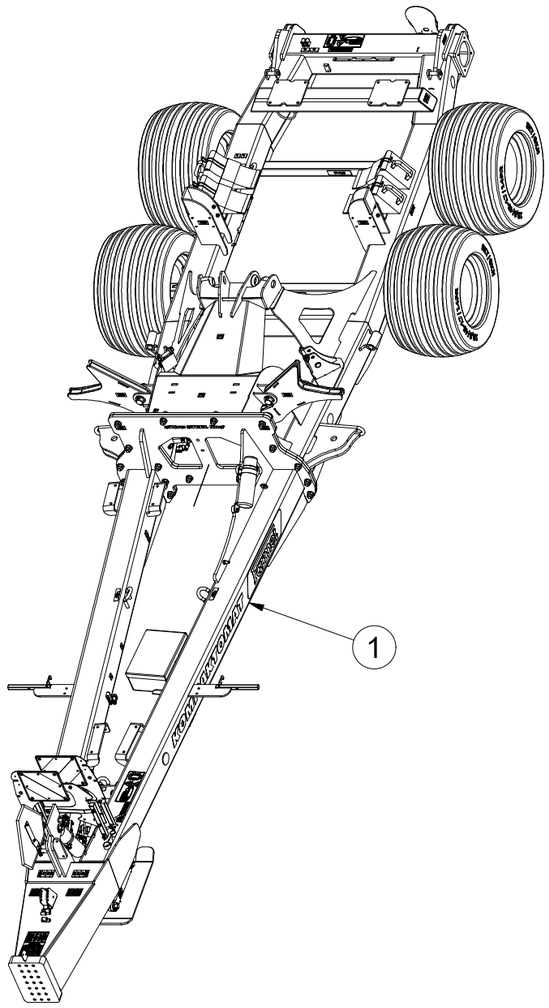

Pos.	Part Number	Pcs.
1	VZ00071631	1
3	VZ00039043	1
4	VZ00032427	1
5	VZ00032428	1
6	VZ00032429	1
7	VZ00032430	1

CZ POLOTOVAR STROJE

D MASCHINEN-HALBFABRIKAT

F MACHINE - SEMI-PRODUIT

GB SEMIFINISHED MACHINE

RU ПОЛУФАБРИКАТ МАШИНЫ

PL PÓŁFABRYKAT MASZYNY

VZ00043344

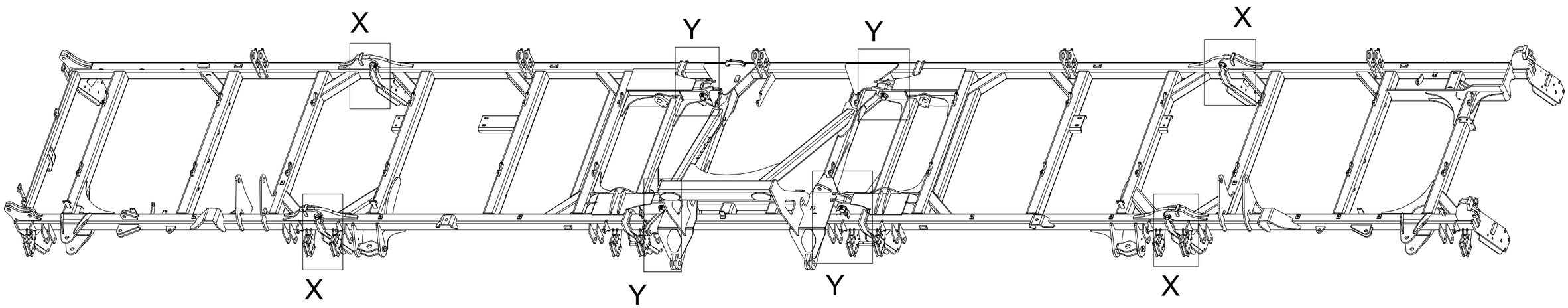

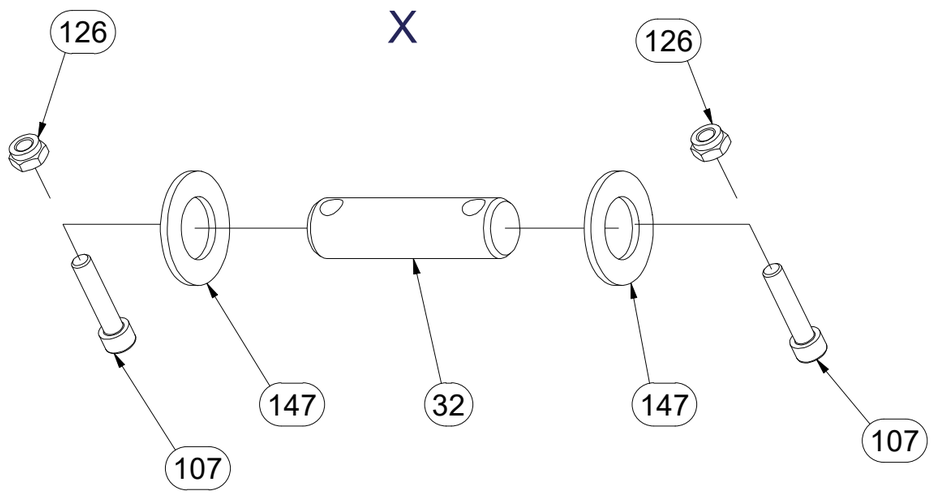

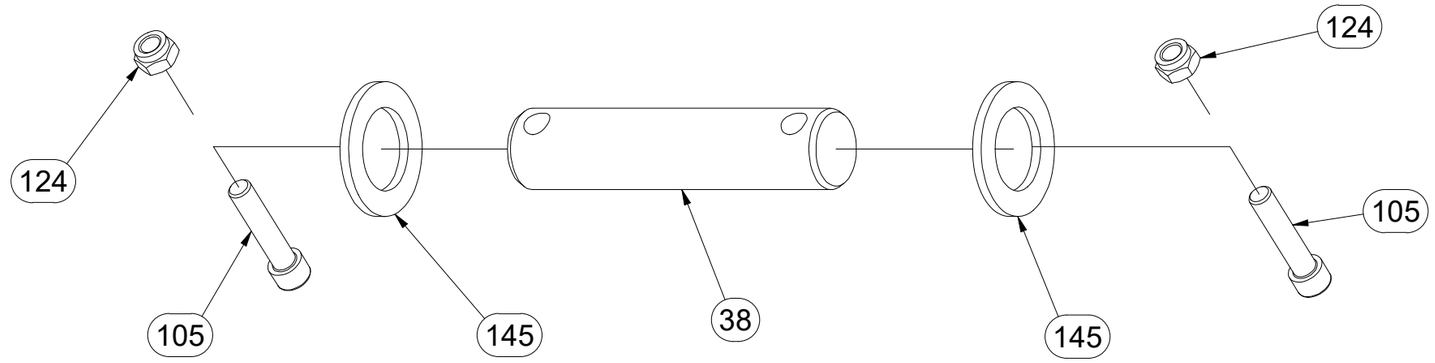

Pos.	Part Number	Pcs.
32	4007584	4
38	4011501	4
105	m14008	28
107	m14143	20
124	m04301	40
126	m03775	20
145	4013139	28
147	m14029	20

CZ POLOTOVAR STROJE

D MASCHINEN-HALBFABRIKAT

F MACHINE - SEMI-PRODUIT

GB SEMIFINISHED MACHINE

RU ПОЛУФАБРИКАТ МАШИНЫ

PL PÓŁFABRYKAT MASZYNY

VZ00043344

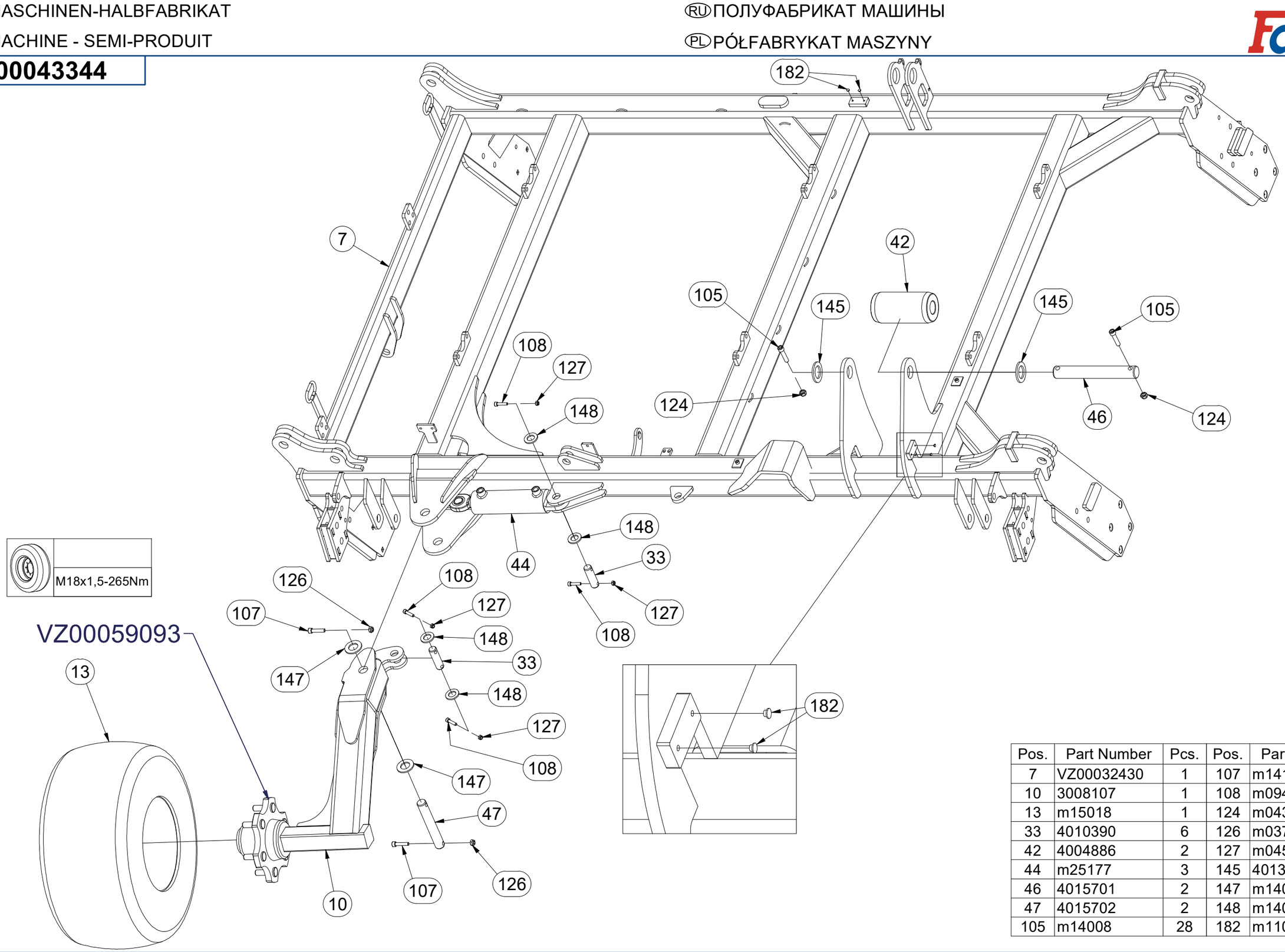

Pos.	Part Number	Pcs.	Pos.	Part Number	Pcs.
7	VZ00032430	1	107	m14143	20
10	3008107	1	108	m09464	12
13	m15018	1	124	m04301	40
33	4010390	6	126	m03775	20
42	4004886	2	127	m04503	16
44	m25177	3	145	4013139	28
46	4015701	2	147	m14029	20
47	4015702	2	148	m14028	12
105	m14008	28	182	m11099	34

CZ POLOTOVAR STROJE

D MASCHINEN-HALBFABRIKAT

F MACHINE - SEMI-PRODUIT

GB SEMIFINISHED MACHINE

RU ПОЛУФАБРИКАТ МАШИНЫ

PL PÓŁFABRYKAT MASZYNY

VZ00043344

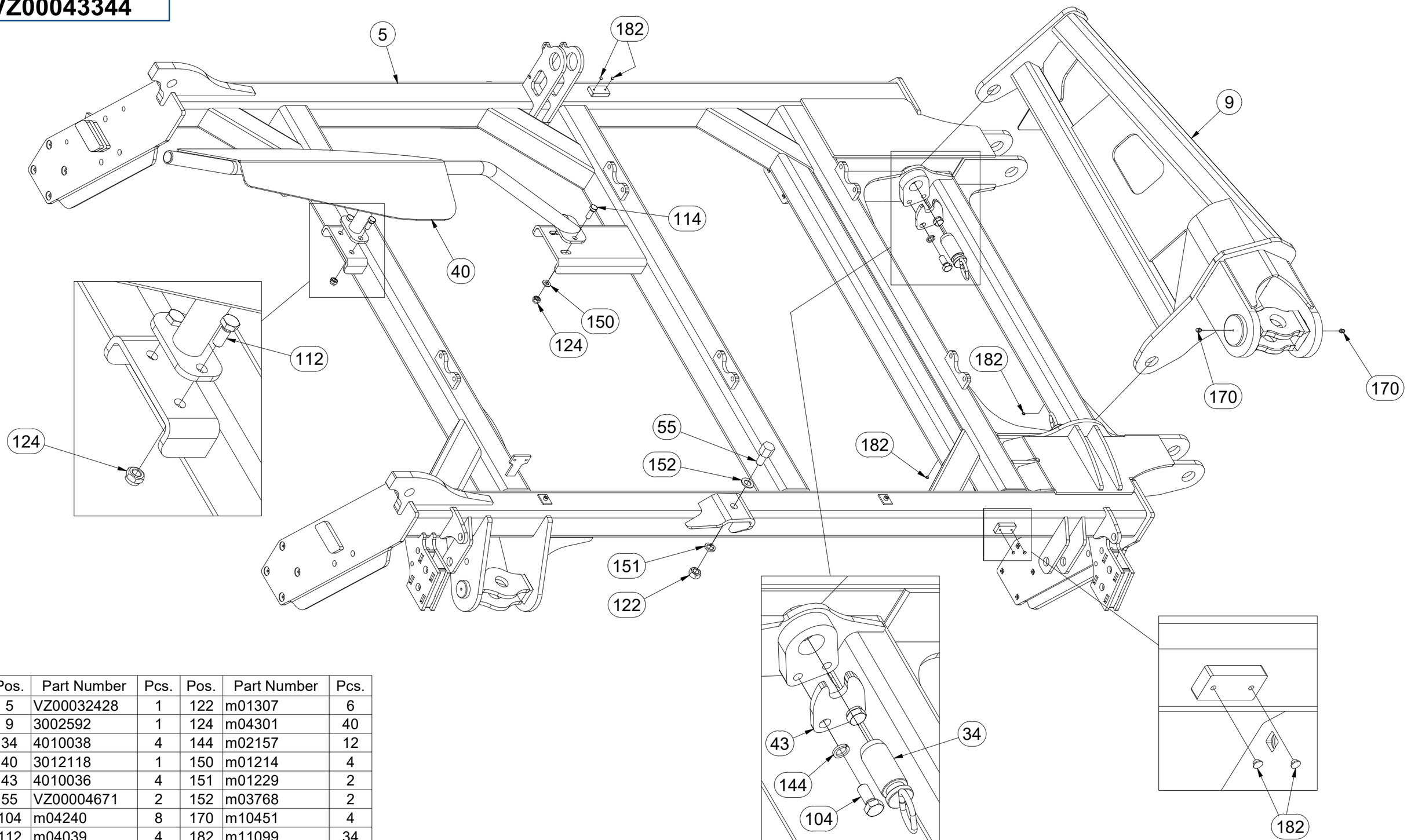

Pos.	Part Number	Pcs.	Pos.	Part Number	Pcs.
5	VZ00032428	1	122	m01307	6
9	3002592	1	124	m04301	40
34	4010038	4	144	m02157	12
40	3012118	1	150	m01214	4
43	4010036	4	151	m01229	2
55	VZ00004671	2	152	m03768	2
104	m04240	8	170	m10451	4
112	m04039	4	182	m11099	34
114	m04343	8			

CZ POLOTOVAR STROJE

D MASCHINEN-HALBFABRIKAT

F MACHINE - SEMI-PRODUIT

GB SEMIFINISHED MACHINE

RU ПОЛУФАБРИКАТ МАШИНЫ

PL PÓŁFABRYKAT MASZYNY

VZ00043344

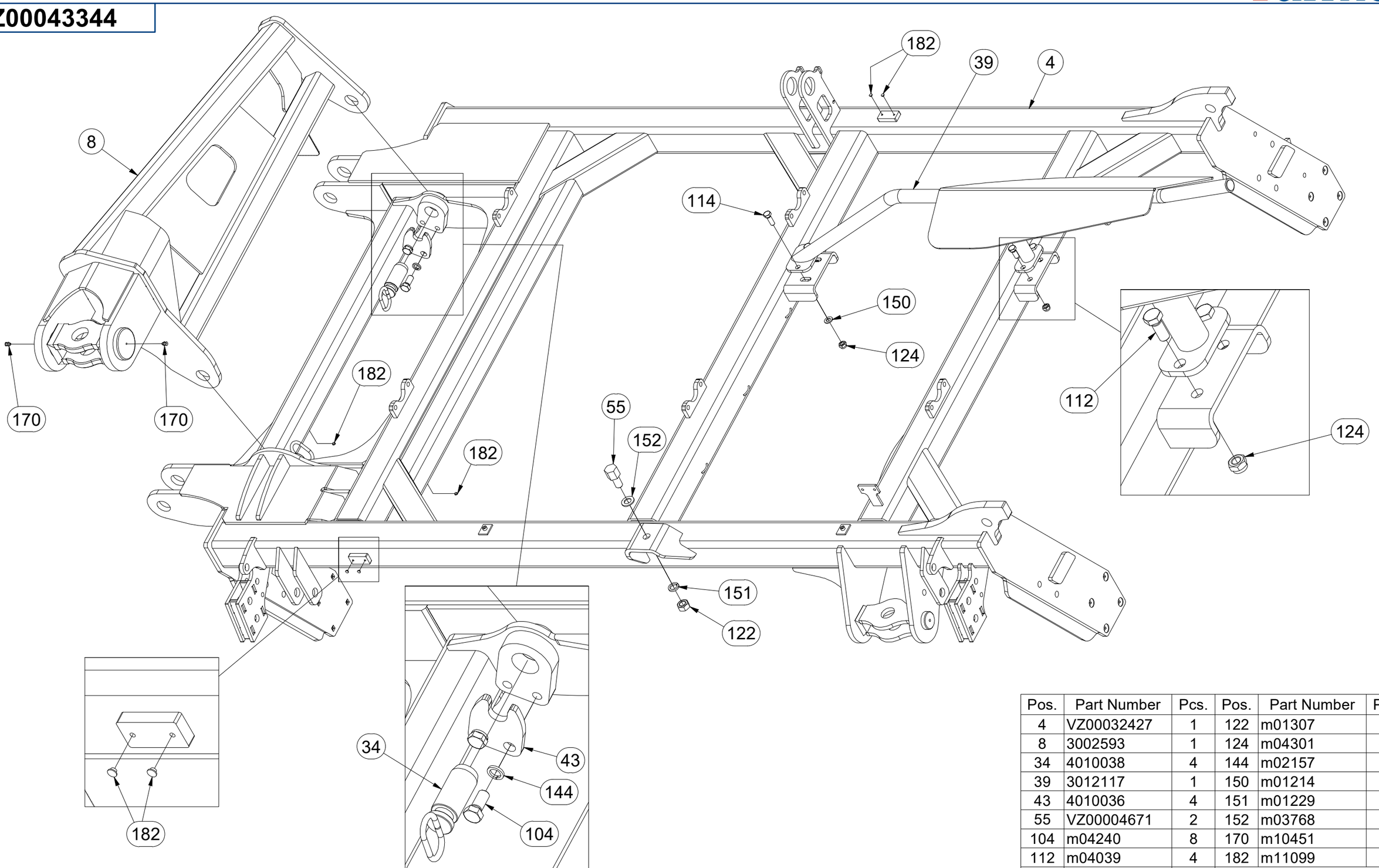

Pos.	Part Number	Pcs.	Pos.	Part Number	Pcs.
4	VZ00032427	1	122	m01307	6
8	3002593	1	124	m04301	40
34	4010038	4	144	m02157	12
39	3012117	1	150	m01214	4
43	4010036	4	151	m01229	2
55	VZ00004671	2	152	m03768	2
104	m04240	8	170	m10451	4
112	m04039	4	182	m11099	34
114	m04343	8			

CZ POLOTOVAR STROJE

D MASCHINEN-HALBFABRIKAT

F MACHINE - SEMI-PRODUIT

GB SEMIFINISHED MACHINE

RU ПОЛУФАБРИКАТ МАШИНЫ

PL PÓŁFABRYKAT MASZYNY

VZ00043344

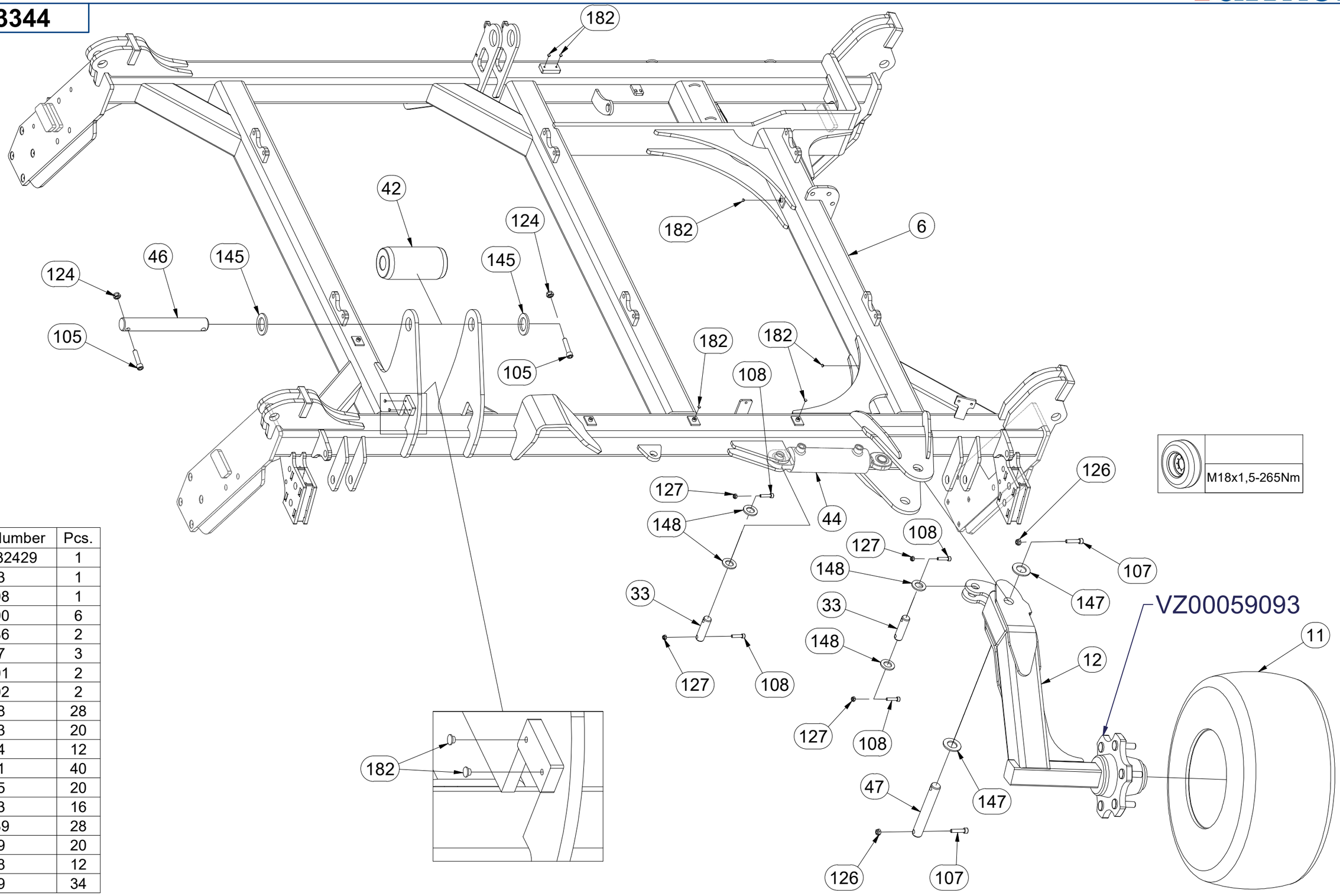

Pos.	Part Number	Pcs.
6	VZ00032429	1
11	m14983	1
12	3008108	1
33	4010390	6
42	4004886	2
44	m25177	3
46	4015701	2
47	4015702	2
105	m14008	28
107	m14143	20
108	m09464	12
124	m04301	40
126	m03775	20
127	m04503	16
145	4013139	28
147	m14029	20
148	m14028	12
182	m11099	34

CZ POLOTOVAR STROJE

D MASCHINEN-HALBFABRIKAT

F MACHINE - SEMI-PRODUIT

GB SEMIFINISHED MACHINE

RU ПОЛУФАБРИКАТ МАШИНЫ

PL PÓŁFABRYKAT MASZYNY

VZ00043344

Pos.	Part Number	Pcs.	Pos.	Part Number	Pcs.
22	4008205	4	111	m01075	4
31	4008234	4	126	m03775	20
53	m10454	2	128	m05560	4
54	m12467	2	147	m14029	20
107	m14143	20	182	m11099	34

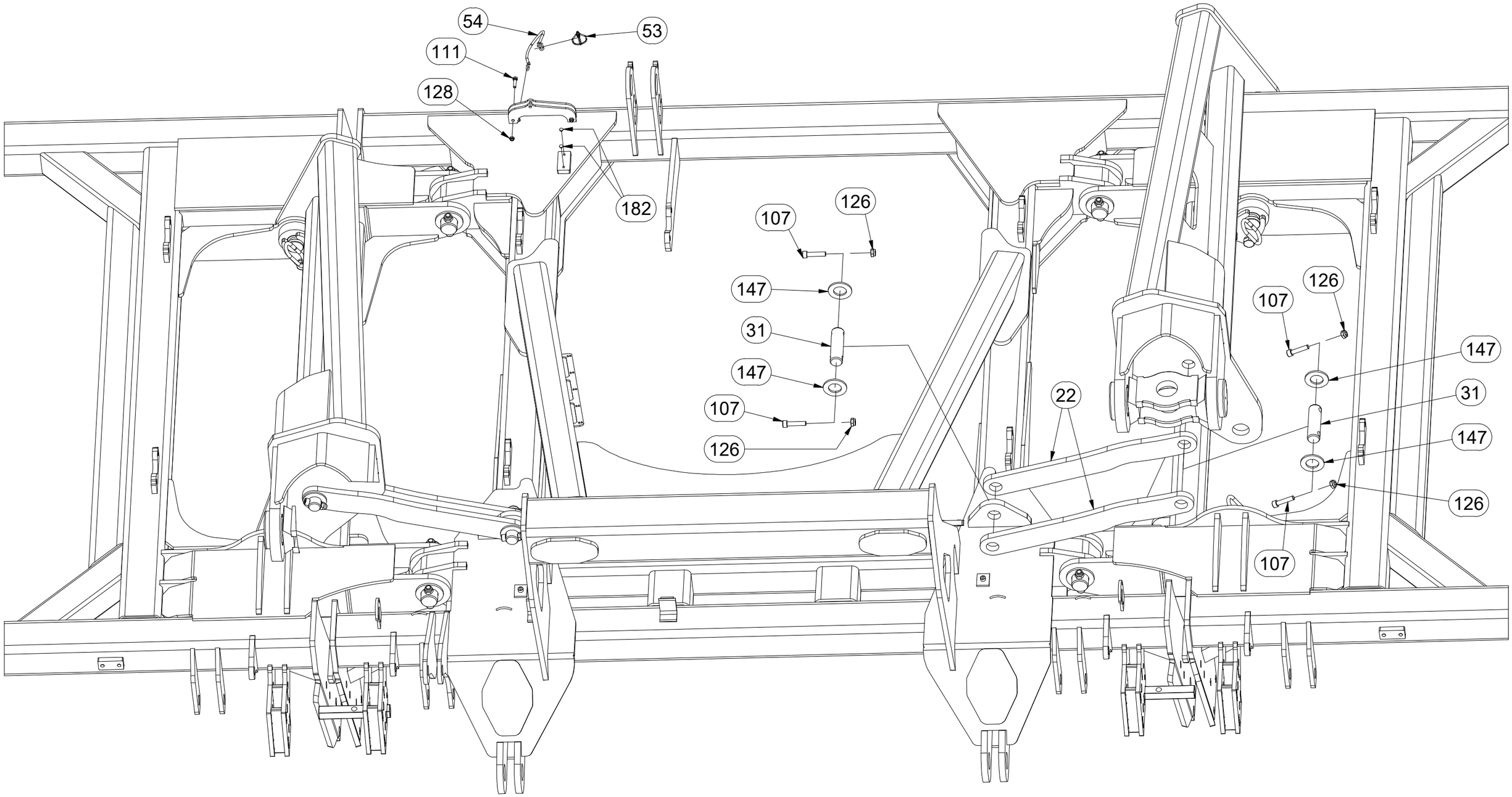

CZ POLOTOVAR STROJE

D MASCHINEN-HALBFABRIKAT

F MACHINE - SEMI-PRODUIT

GB SEMIFINISHED MACHINE

RU ПОЛУФАБРИКАТ МАШИНЫ

PL PÓŁFABRYKAT MASZYNY

VZ00043344

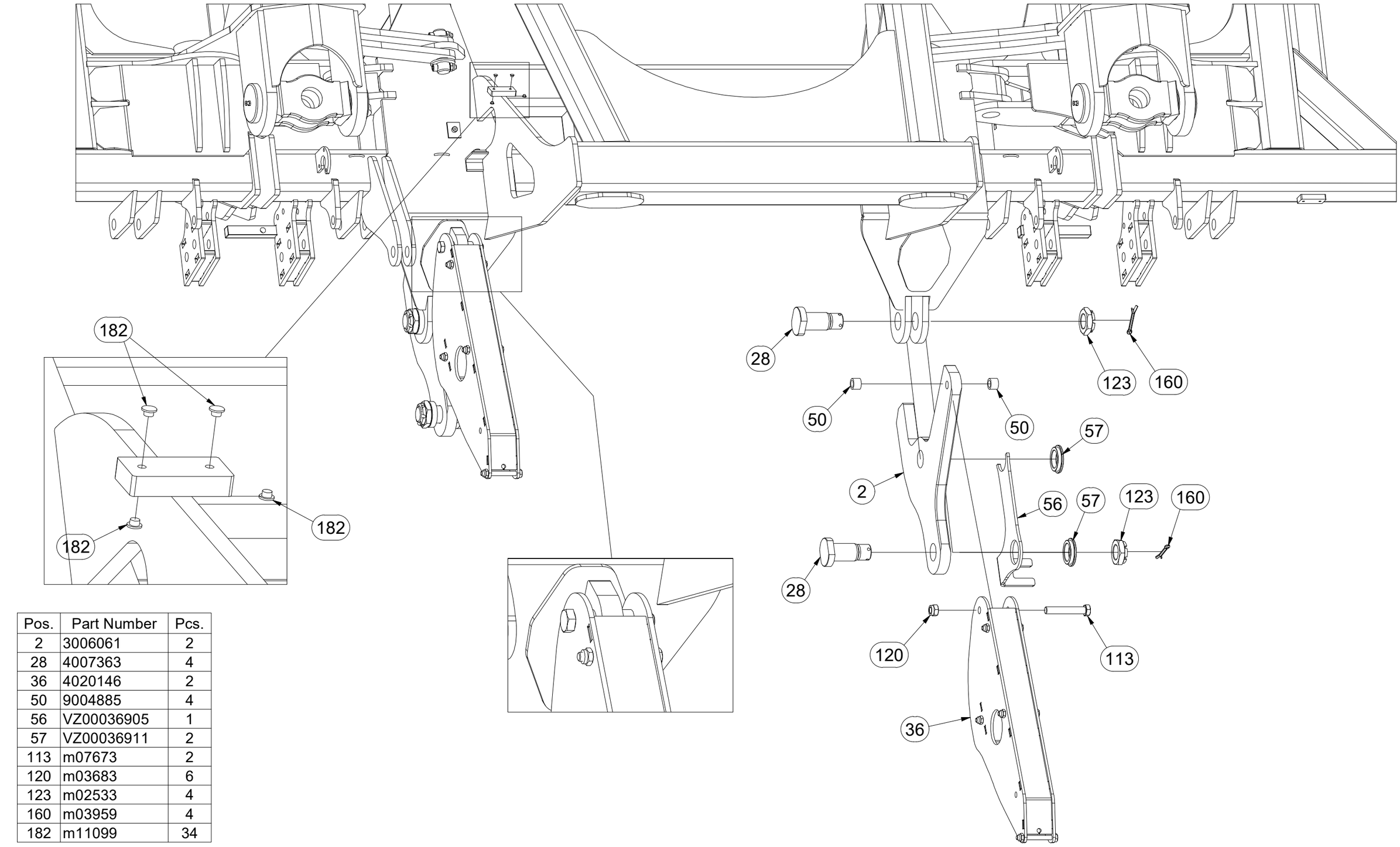

Pos.	Part Number	Pcs.
2	3006061	2
28	4007363	4
36	4020146	2
50	9004885	4
56	VZ00036905	1
57	VZ00036911	2
113	m07673	2
120	m03683	6
123	m02533	4
160	m03959	4
182	m11099	34

CZ POLOTOVAR STROJE

D MASCHINEN-HALBFABRIKAT

F MACHINE - SEMI-PRODUIT

GB SEMIFINISHED MACHINE

RU ПОЛУФАБРИКАТ МАШИНЫ

PL PÓŁFABRYKAT MASZYNY

VZ00043344

Pos.	Part Number	Pcs.	Pos.	Part Number	Pcs.	Pos.	Part Number	Pcs.	Pos.	Part Number	Pcs.
1	VZ00071631	1	44	m25177	3	111	m01075	4	143	m05651	4
21	4004697	2	51	4020153	4	114	m04343	8	144	m02157	12
23	3003002	1	53	m10454	2	120	m03683	6	148	m14028	12
28	4007363	4	54	m12467	2	123	m02533	4	160	m03959	4
33	4010390	6	101	m01129	4	124	m04301	40	180	m12433	16
37	4005544	4	103	m00144	2	127	m04503	16			
41	4007364	2	108	m09464	12	128	m05560	4			

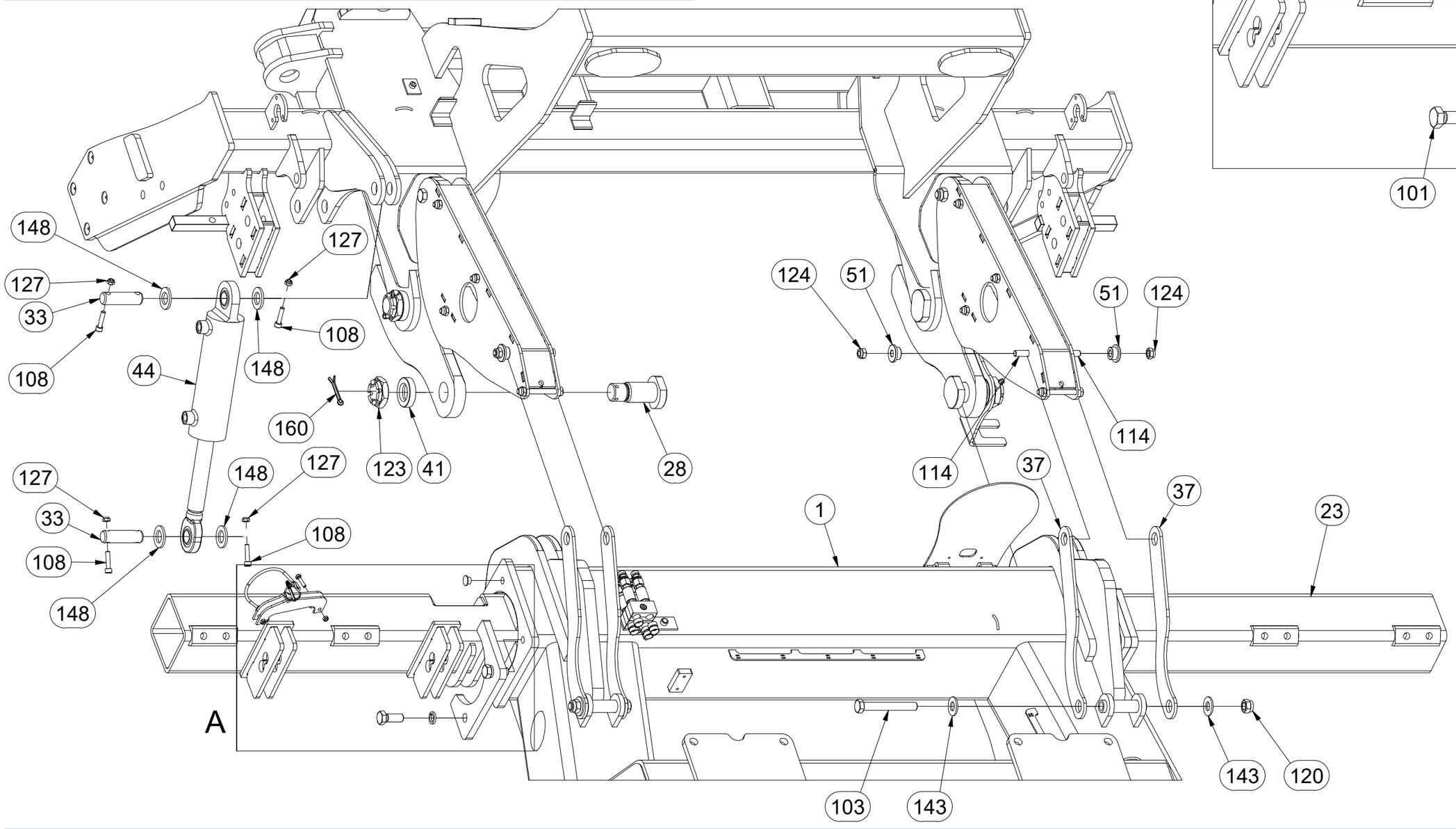

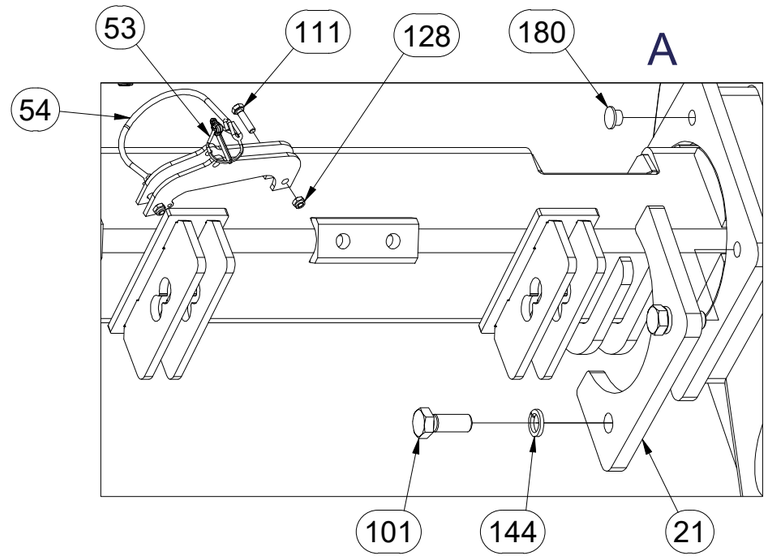

CZ POLOTOVAR STROJE

D MASCHINEN-HALBFABRIKAT

F MACHINE - SEMI-PRODUIT

GB SEMIFINISHED MACHINE

RU ПОЛУФАБРИКАТ МАШИНЫ

PL PÓŁFABRYKAT MASZYNY

VZ00043344

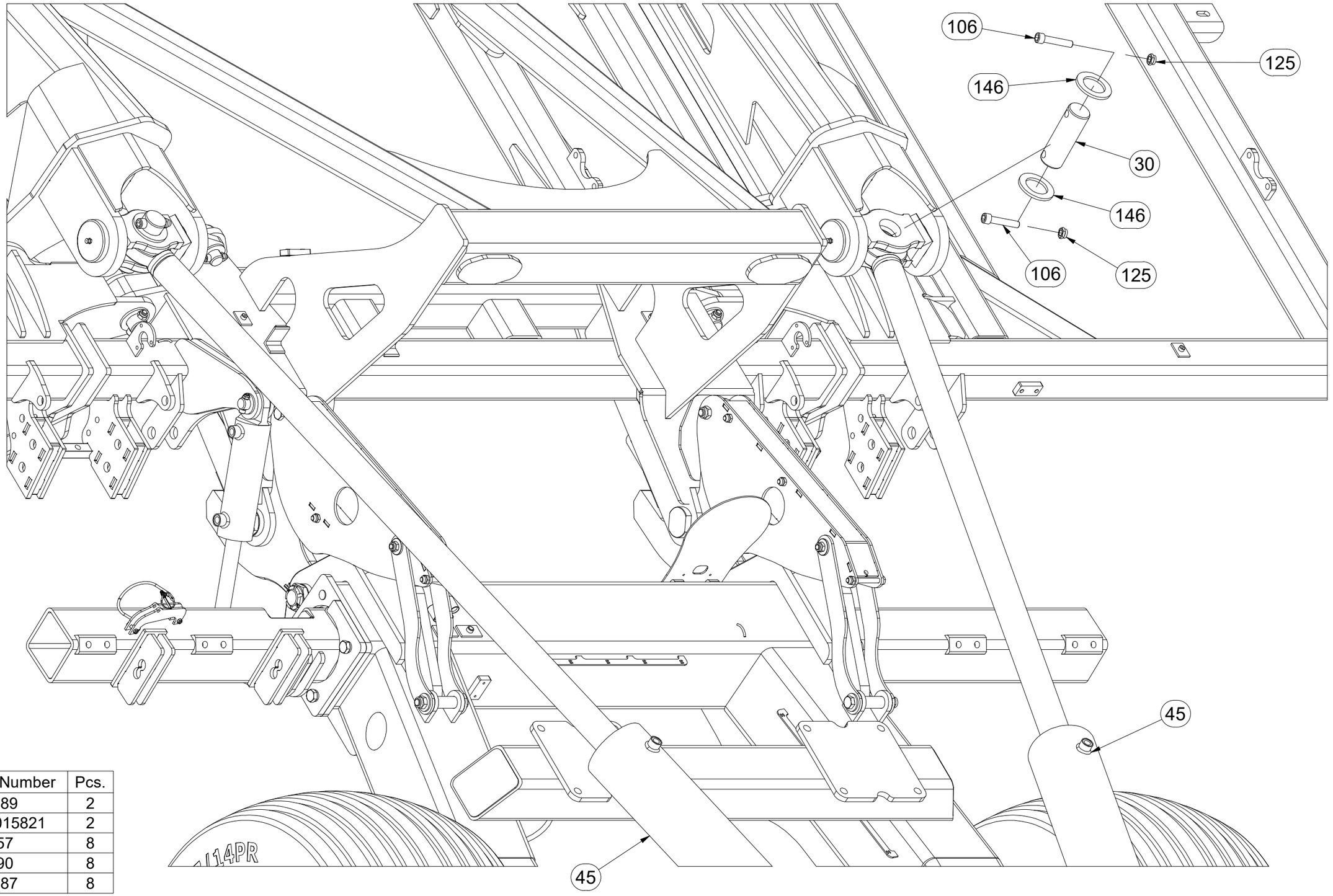

Pos.	Part Number	Pcs.
30	4015689	2
45	VZ00015821	2
106	m13957	8
125	m04990	8
146	4015687	8

CZ POLOTOVAR STROJE

D MASCHINEN-HALBFABRIKAT

F MACHINE - SEMI-PRODUIT

GB SEMIFINISHED MACHINE

RU ПОЛУФАБРИКАТ МАШИНЫ

PL PÓŁFABRYKAT MASZYNY

VZ00043344

Pos.	Part Number	Pcs.
29	4015688	2
106	m13957	8
125	m04990	8
146	4015687	8

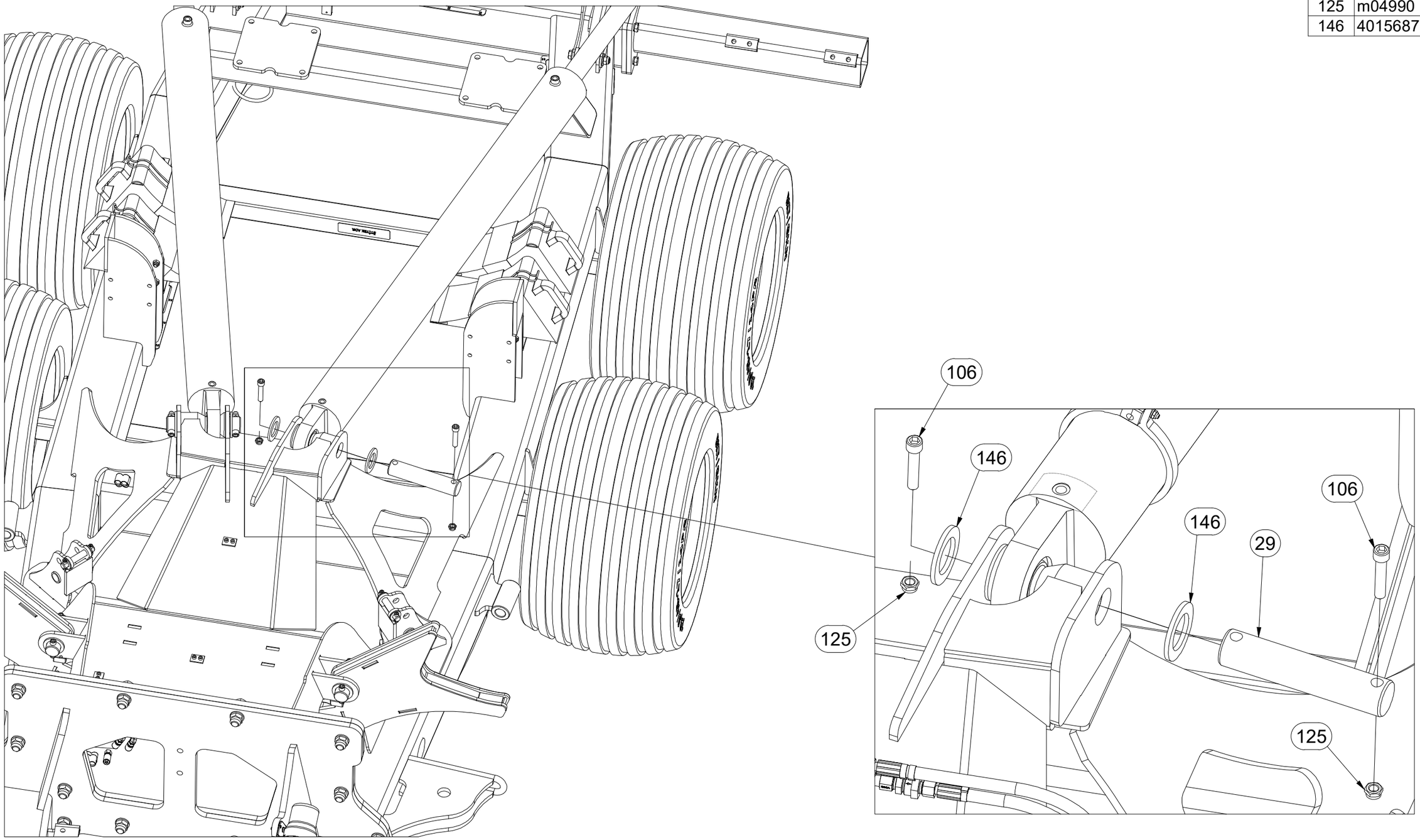

CZ POLOTOVAR STROJE

D MASCHINEN-HALBFABRIKAT

F MACHINE - SEMI-PRODUIT

GB SEMIFINISHED MACHINE

RU ПОЛУФАБРИКАТ МАШИНЫ

PL PÓŁFABRYKAT MASZYNY

VZ00043344

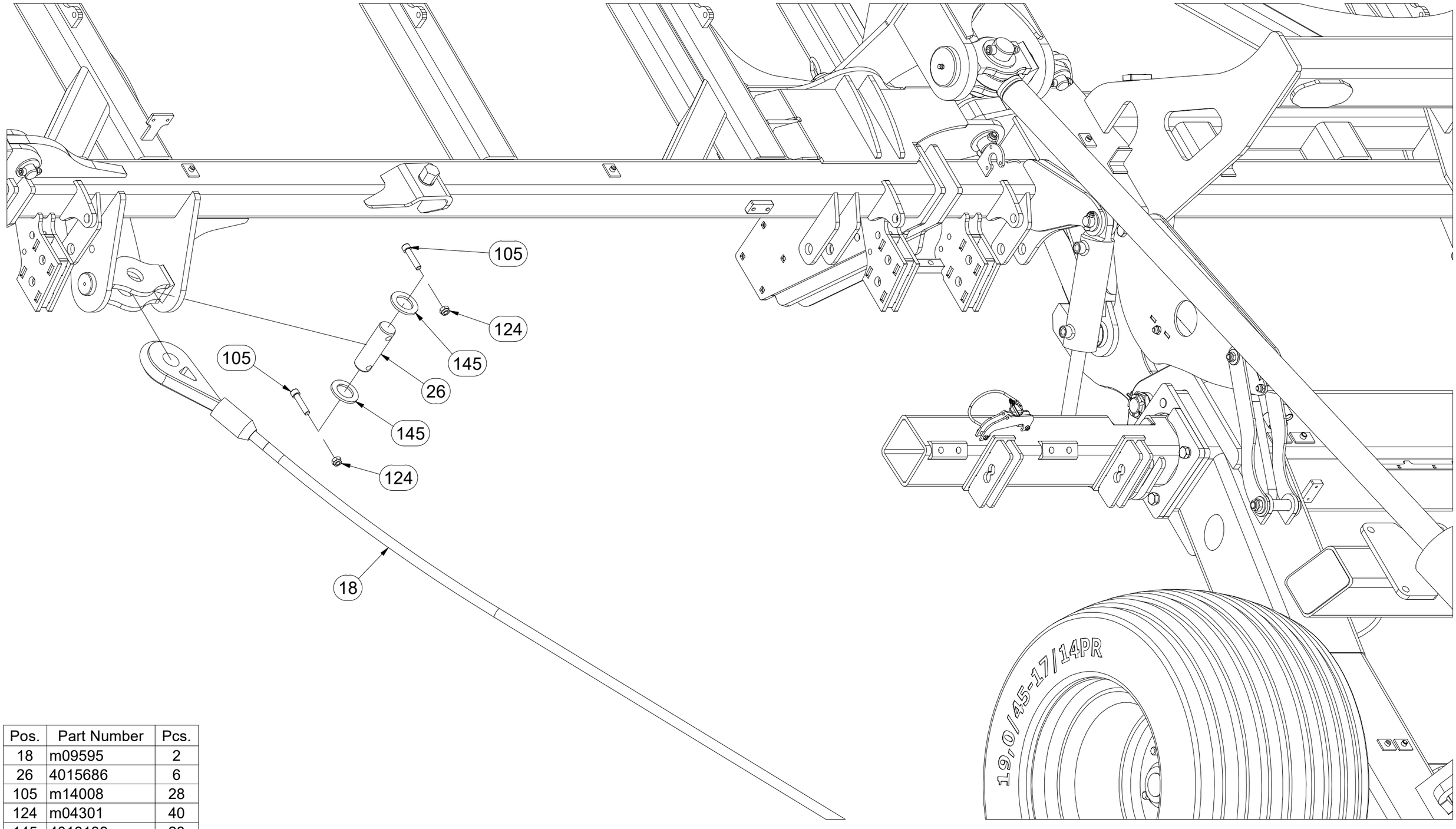

Pos.	Part Number	Pcs.
18	m09595	2
26	4015686	6
105	m14008	28
124	m04301	40
145	4013139	28

CZ POLOTOVAR STROJE

D MASCHINEN-HALBFABRIKAT

F MACHINE - SEMI-PRODUIT

GB SEMIFINISHED MACHINE

RU ПОЛУФАБРИКАТ МАШИНЫ

PL PÓŁFABRYKAT MASZYNY

VZ00043344

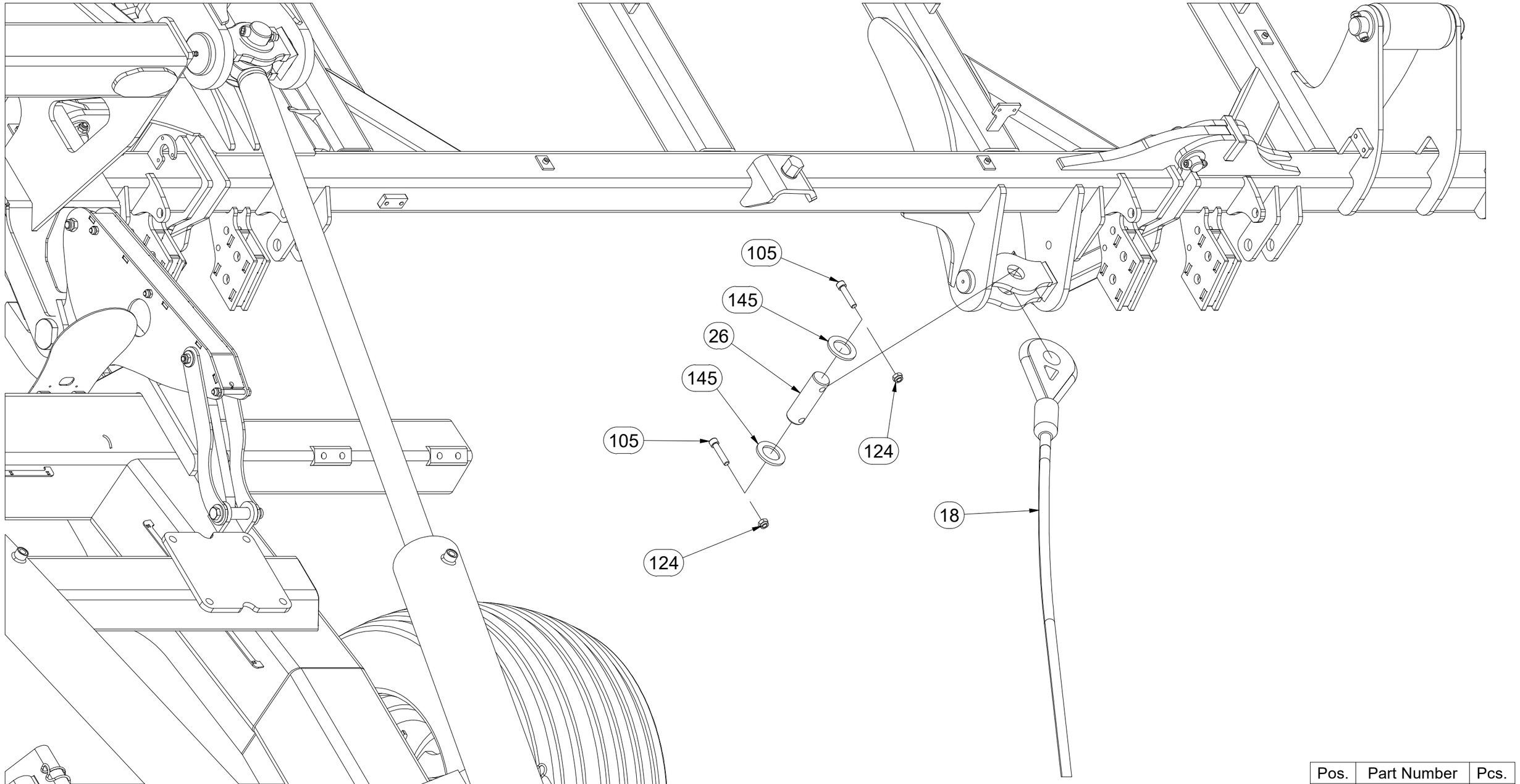

Pos.	Part Number	Pcs.
18	m09595	2
26	4015686	6
105	m14008	28
124	m04301	40
145	4013139	28

CZ POLOTOVAR STROJE

D MASCHINEN-HALBFABRIKAT

F MACHINE - SEMI-PRODUIT

GB SEMIFINISHED MACHINE

RU ПОЛУФАБРИКАТ МАШИНЫ

PL PÓŁFABRYKAT MASZYNY

VZ00043344

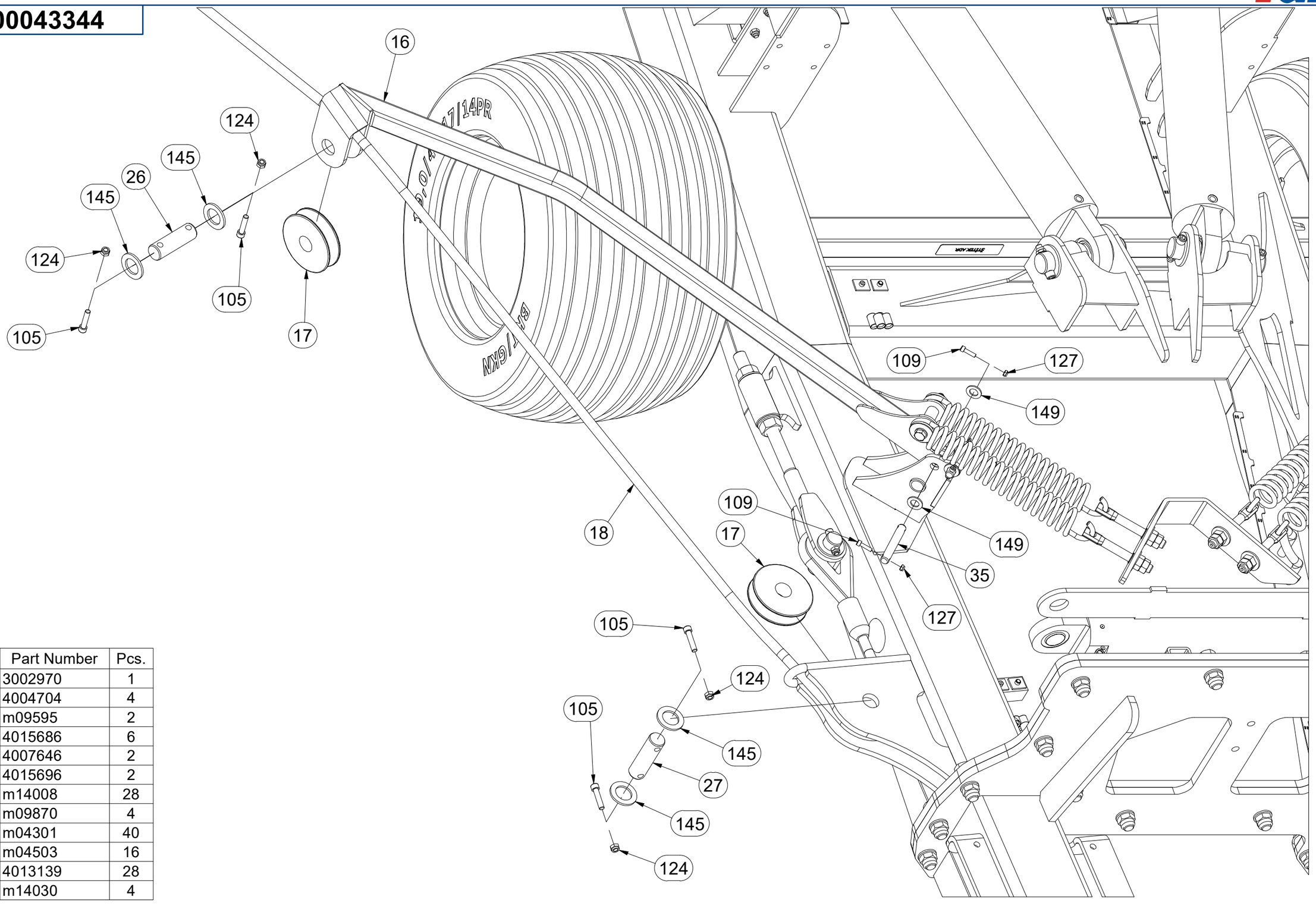

Pos.	Part Number	Pcs.
16	3002970	1
17	4004704	4
18	m09595	2
26	4015686	6
27	4007646	2
35	4015696	2
105	m14008	28
109	m09870	4
124	m04301	40
127	m04503	16
145	4013139	28
149	m14030	4

CZ POLOTOVAR STROJE

D MASCHINEN-HALBFABRIKAT

F MACHINE - SEMI-PRODUIT

GB SEMIFINISHED MACHINE

RU ПОЛУФАБРИКАТ МАШИНЫ

PL PÓŁFABRYKAT MASZYNY

VZ00043344

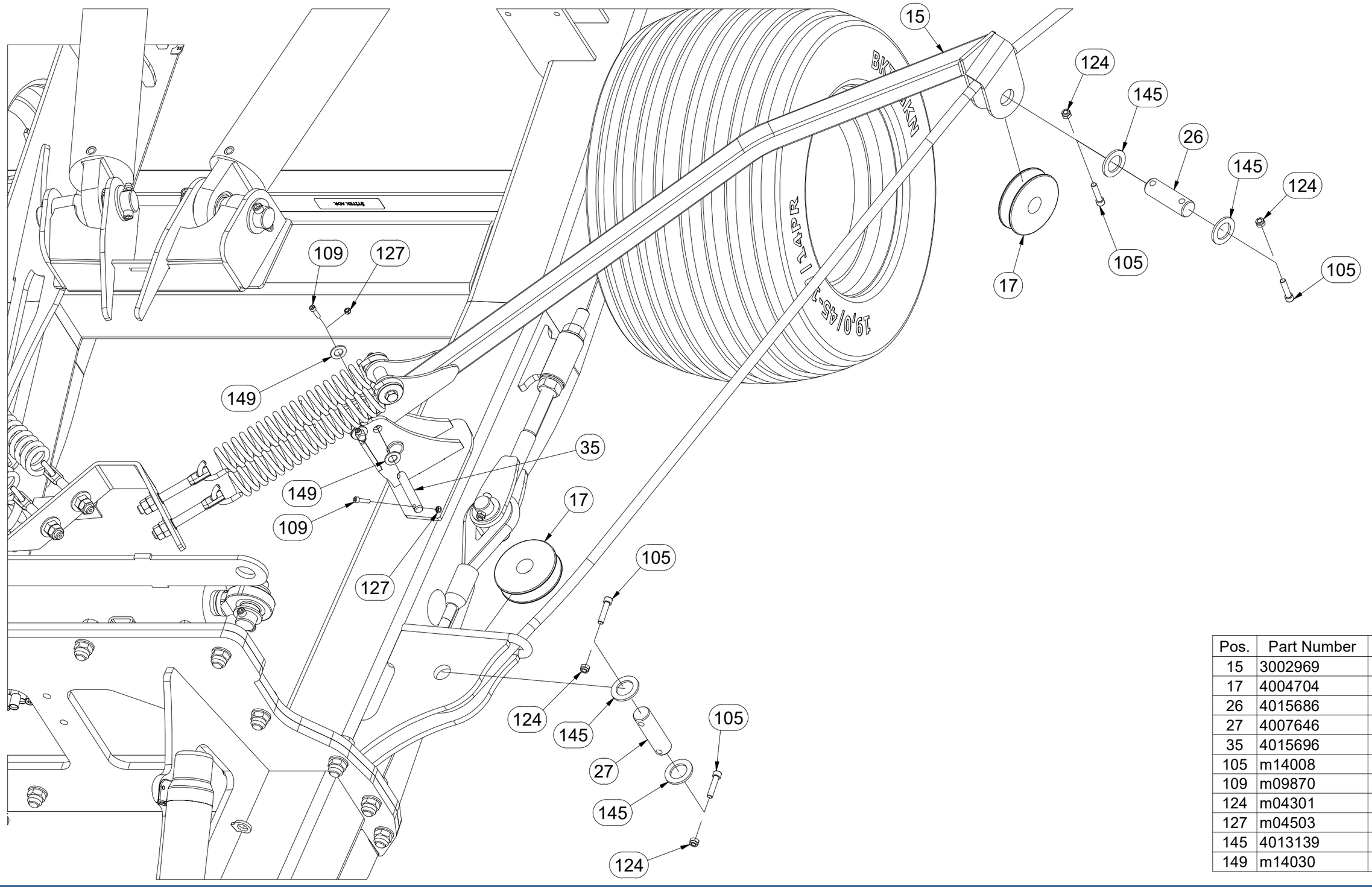

Pos.	Part Number	Pcs.
15	3002969	1
17	4004704	4
26	4015686	6
27	4007646	2
35	4015696	2
105	m14008	28
109	m09870	4
124	m04301	40
127	m04503	16
145	4013139	28
149	m14030	4

CZ POLOTOVAR STROJE

D MASCHINEN-HALBFABRIKAT

F MACHINE - SEMI-PRODUIT

GB SEMIFINISHED MACHINE

RU ПОЛУФАБРИКАТ МАШИНЫ

PL PÓŁFABRYKAT MASZYNY

VZ00043344

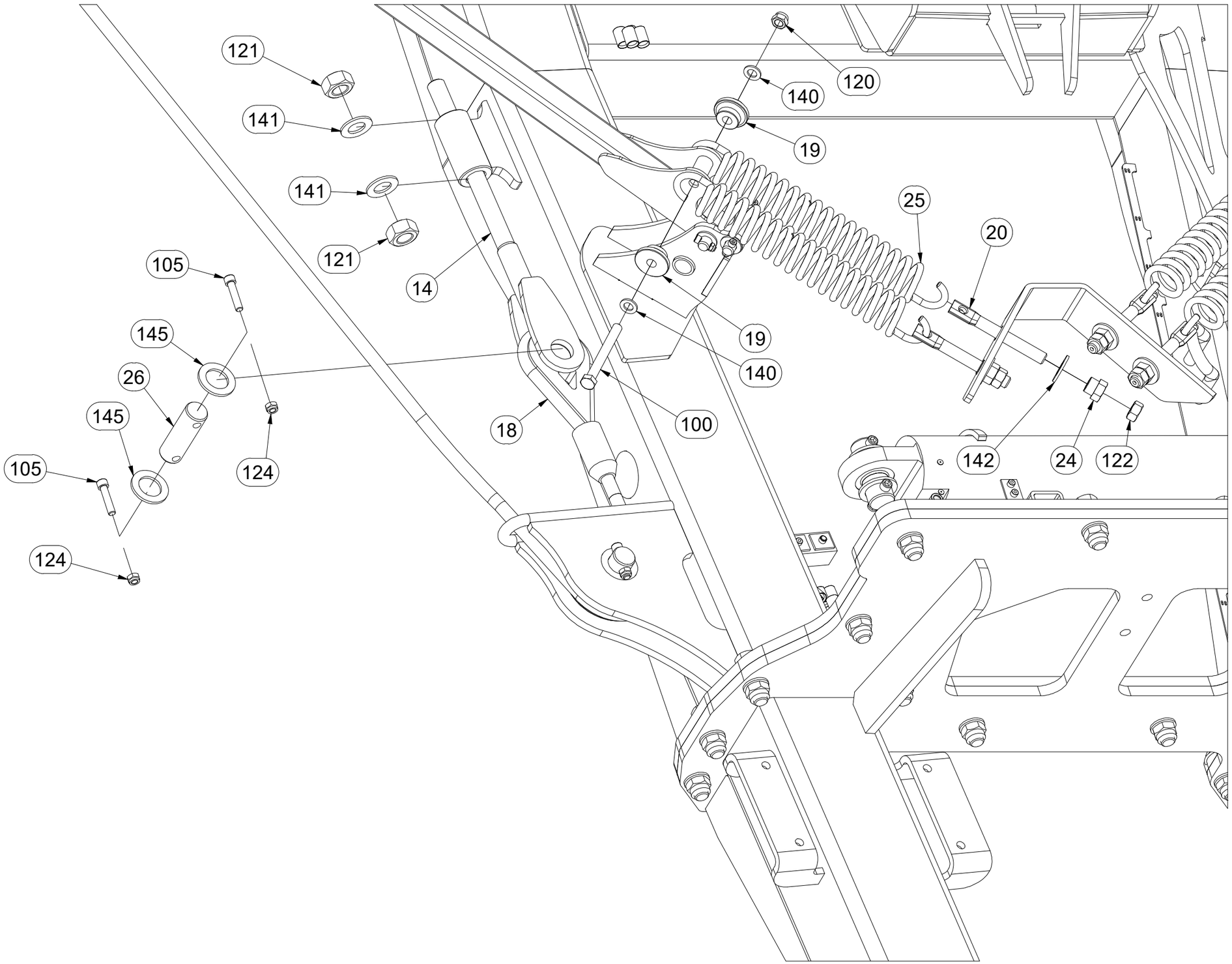

Pos.	Part Number	Pcs.
14	3002642	2
18	m09595	2
19	4004910	4
20	4003401	4
24	4000189	4
25	m02597	4
26	4015686	6
100	m06046	2
105	m14008	28
120	m03683	6
121	m01309	4
122	m01307	6
124	m04301	40
140	m01219	4
141	m02866	4
142	m01225	4
145	4013139	28

CZ POLOTOVAR STROJE

D MASCHINEN-HALBFABRIKAT

F MACHINE - SEMI-PRODUIT

GB SEMIFINISHED MACHINE

RU ПОЛУФАБРИКАТ МАШИНЫ

PL PÓŁFABRYKAT MASZYNY

VZ00043344

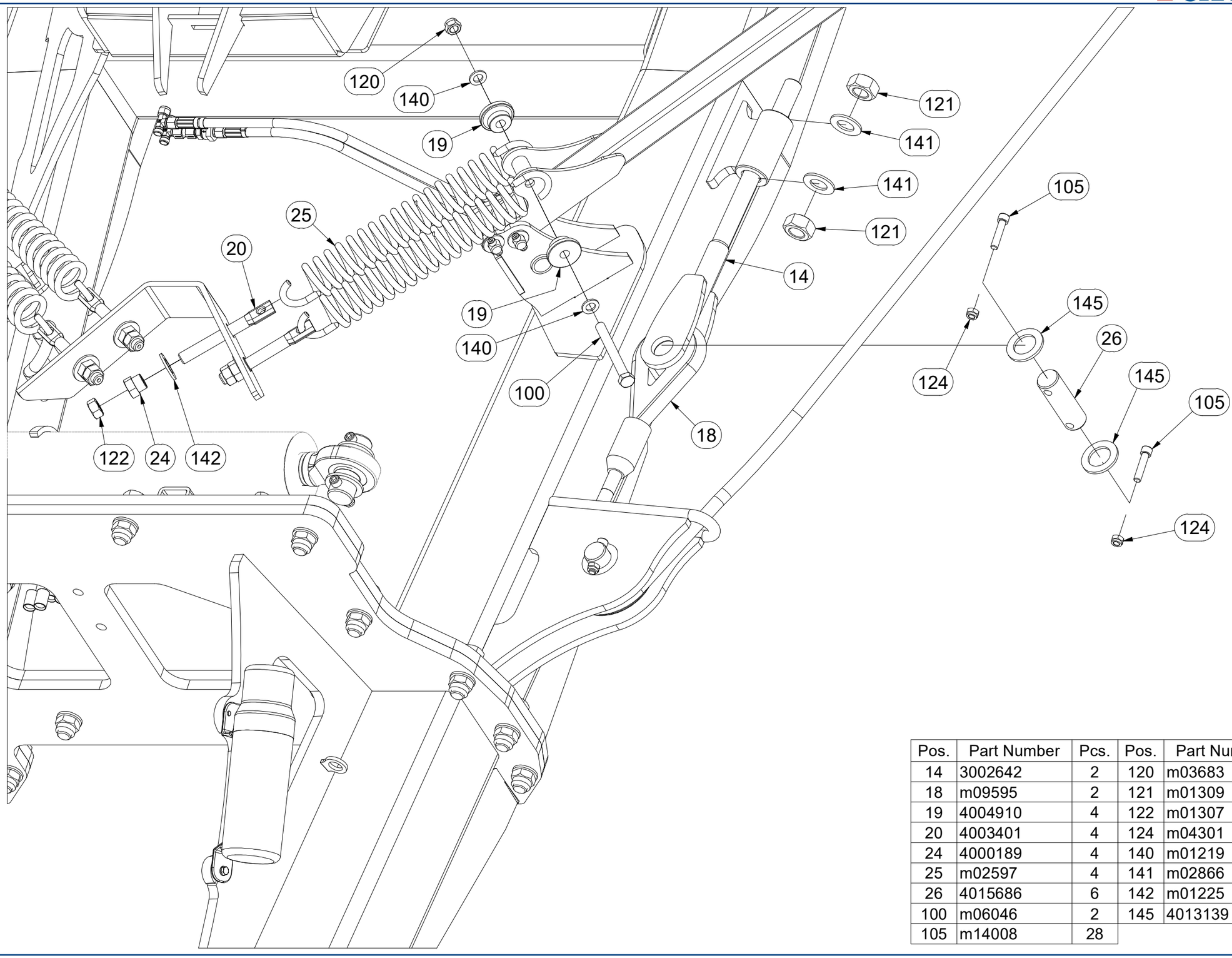

Pos.	Part Number	Pcs.	Pos.	Part Number	Pcs.
14	3002642	2	120	m03683	6
18	m09595	2	121	m01309	4
19	4004910	4	122	m01307	6
20	4003401	4	124	m04301	40
24	4000189	4	140	m01219	4
25	m02597	4	141	m02866	4
26	4015686	6	142	m01225	4
100	m06046	2	145	4013139	28
105	m14008	28			

CZ POLOTOVAR STROJE

D MASCHINEN-HALBFABRIKAT

F MACHINE - SEMI-PRODUIT

GB SEMIFINISHED MACHINE

RU ПОЛУФАБРИКАТ МАШИНЫ

PL PÓŁFABRYKAT MASZYNY

VZ00043344

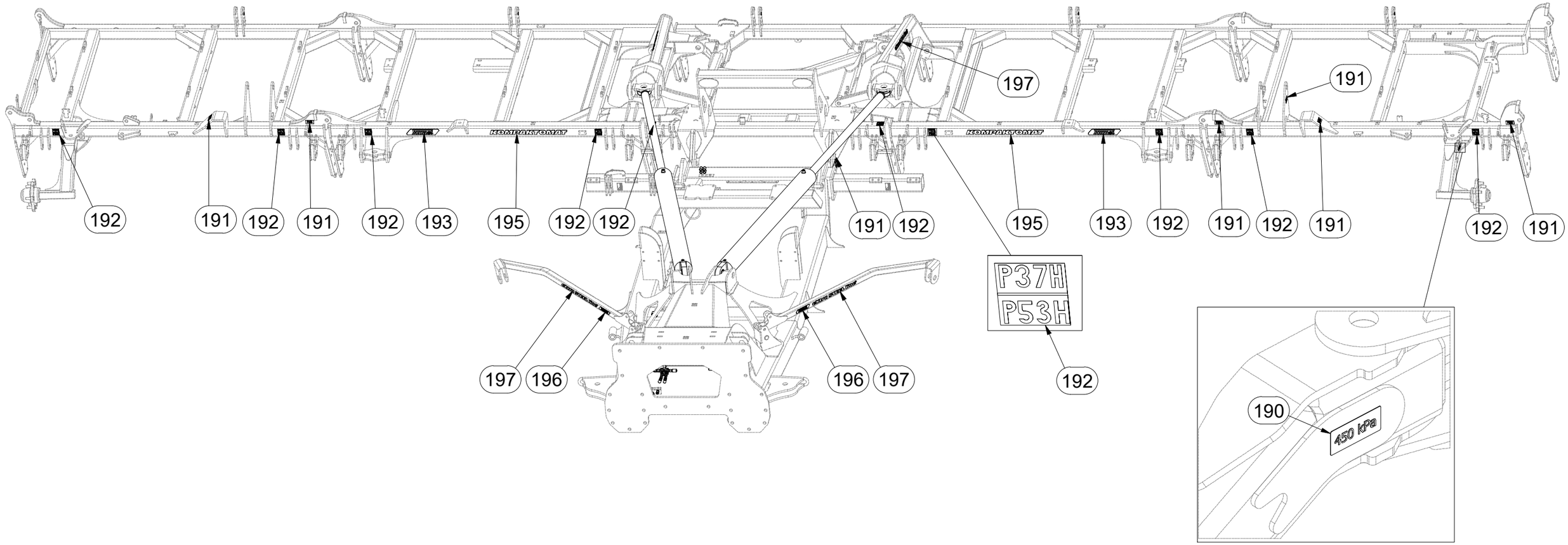

Pos.	Part Number	Pcs.
190	m15020	2
191	m04368	11
192	m11297	20
193	m13116	7
195	m07688	4
196	m13401	2
197	m10353	5

CZ POLOTOVAR STROJE

D MASCHINEN-HALBFABRIKAT

F MACHINE - SEMI-PRODUIT

GB SEMIFINISHED MACHINE

RU ПОЛУФАБРИКАТ МАШИНЫ

PL PÓŁFABRYKAT MASZYNY

VZ00043344

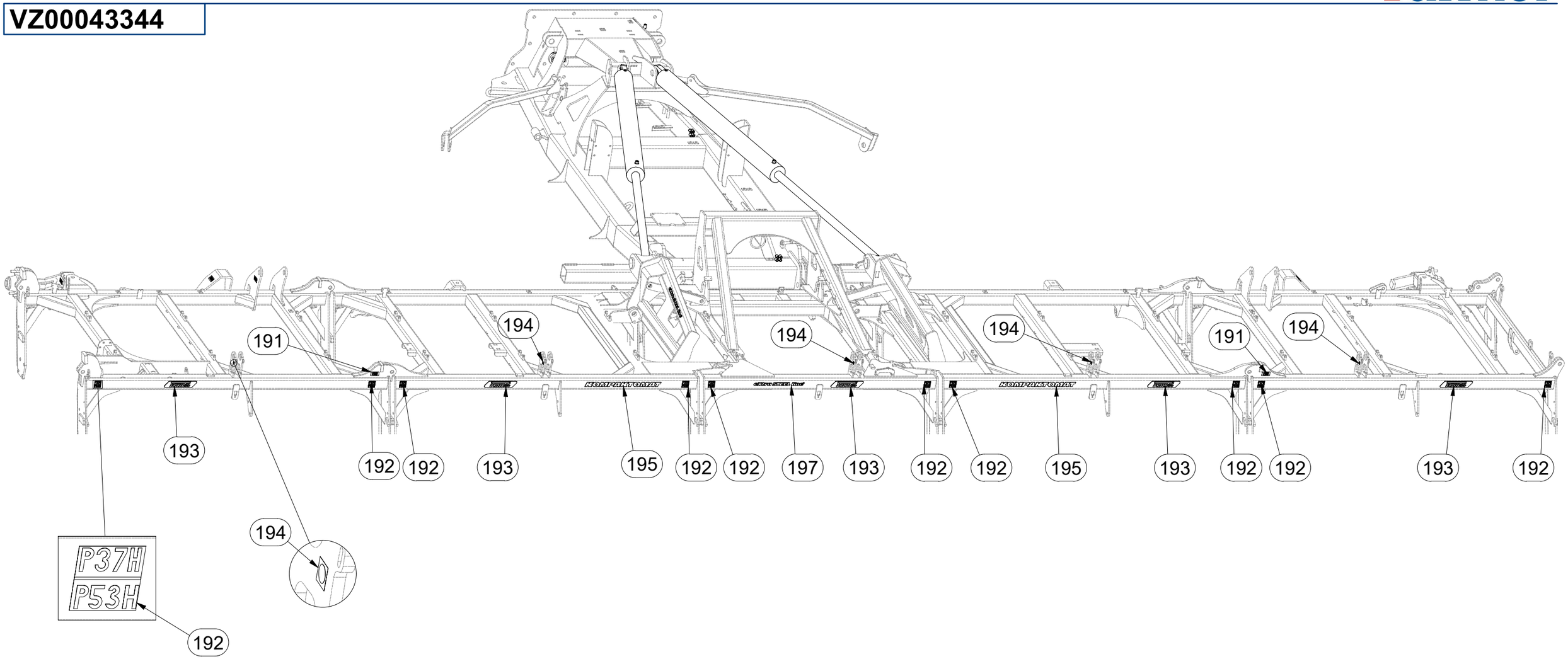

Pos.	Part Number	Pcs.
191	m04368	11
192	m11297	20
193	m13116	7
194	m03320	5
195	m07688	4
197	m10353	5

CZ BLATNÍK

D DER KOTFLÜGEL

F AILE

GB FENDER

RU КРЫЛО

PL BŁOTNIK

4020146

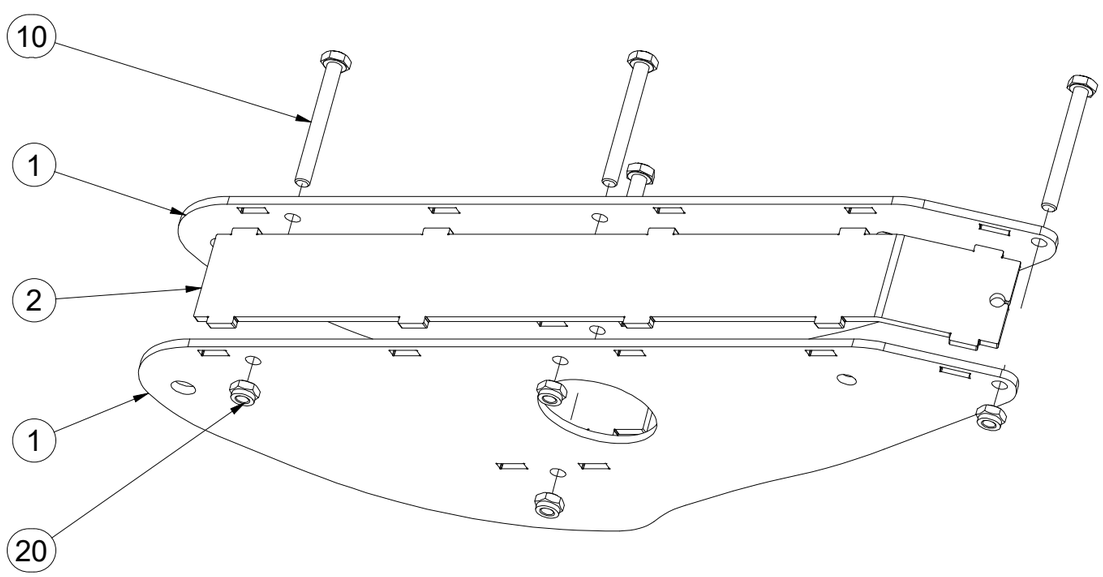

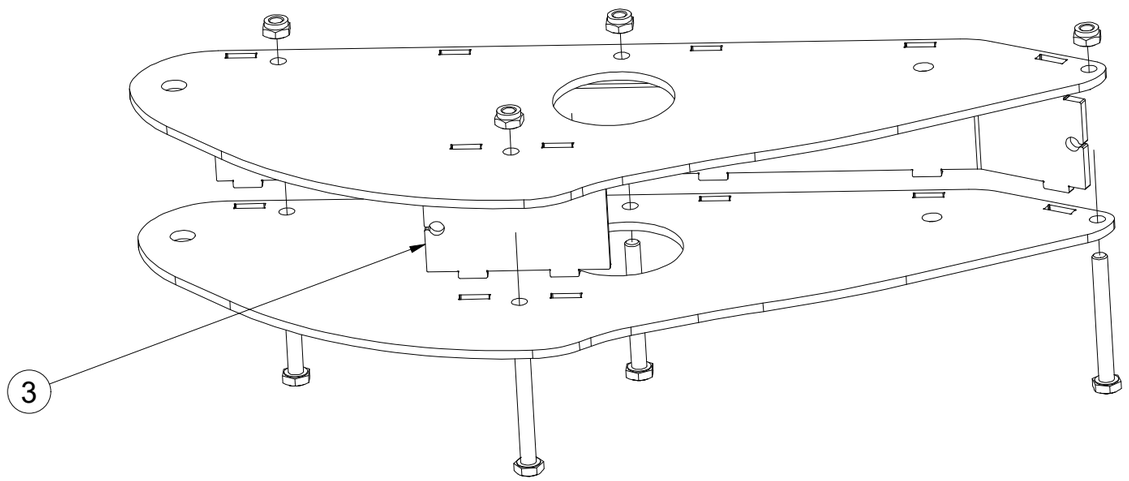

Pos.	Part Number	Pcs.
1	4020148	2
2	4020149	1
3	4020155	1
10	m10555	4
20	m03775	4

CZ NÁBOJ NEBRZDĚNÉ POLONÁPRAVY

D NABE DES UNGEBREMSTEN ACHSSCHENKELS

F MOYEU DE FUSÉE D'ESSIEU NON FREINÉ

GB UNBRAKED STUB AXLE HUB

RU СТУПИЦА НЕТОРМОЗНОЙ КОРОТКОЙ ОСИ

PL PIASTA NIEHAMOWANEJ KRÓTKIEJ OSI

VZ00059093 | **ADR S60LR600003**

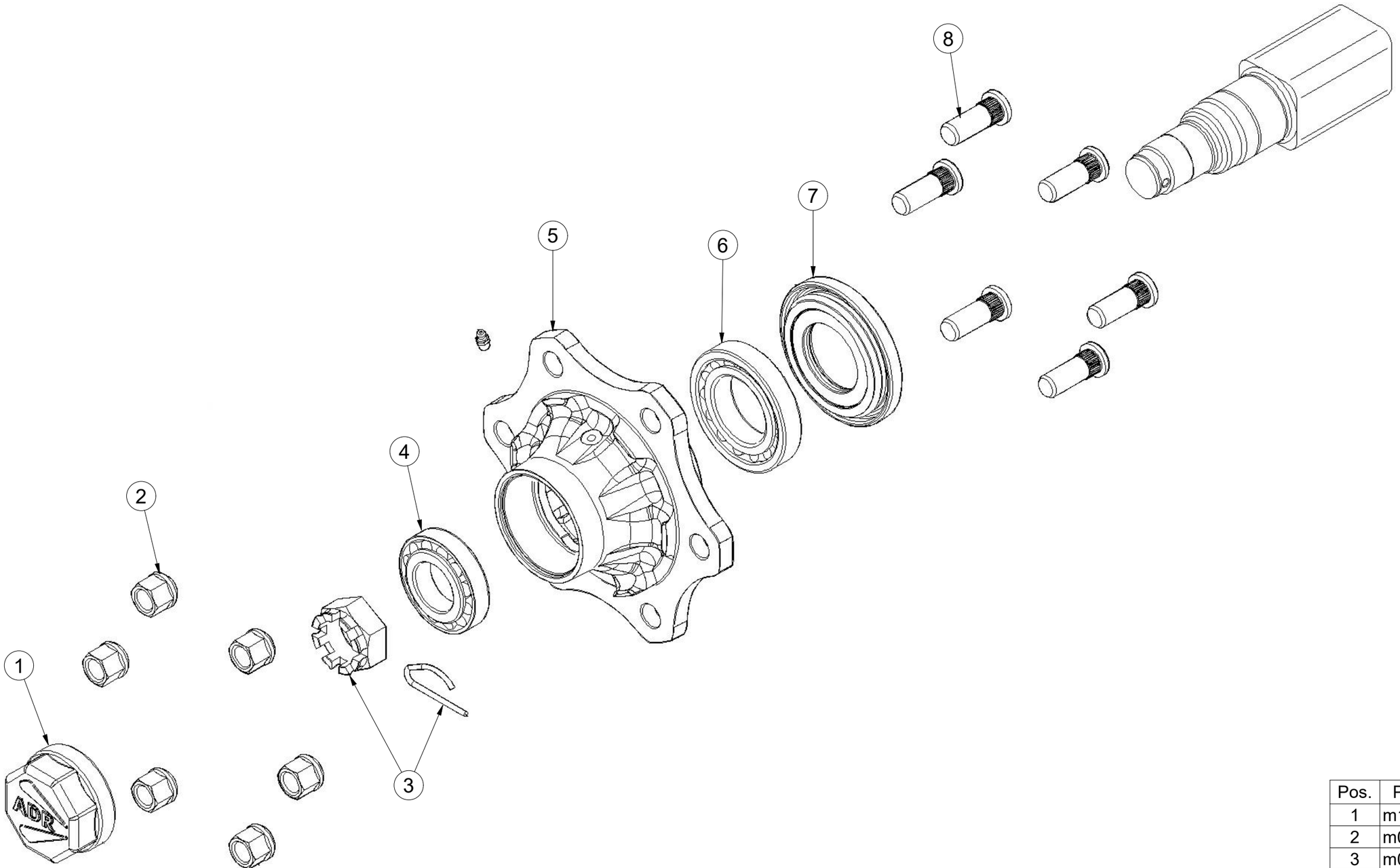

Pos.	Part Number	Pcs.
1	m19668	1
2	m08163	6
3	m08169	1
4	m07152	1
5	m19667	1
6	m07151	1
7	m15058	1
8	m08148	6

CZ HYDRAULIKA STROJE

D HYDRAULIK DER MASCHINE

F HYDRAULIQUE DE LA MACHINE

GB MACHINE HYDRAULICS

RU ГИДРАВЛИКА МАШИНЫ

PL HYDRAULIKA MASZYNY

VZ00044900

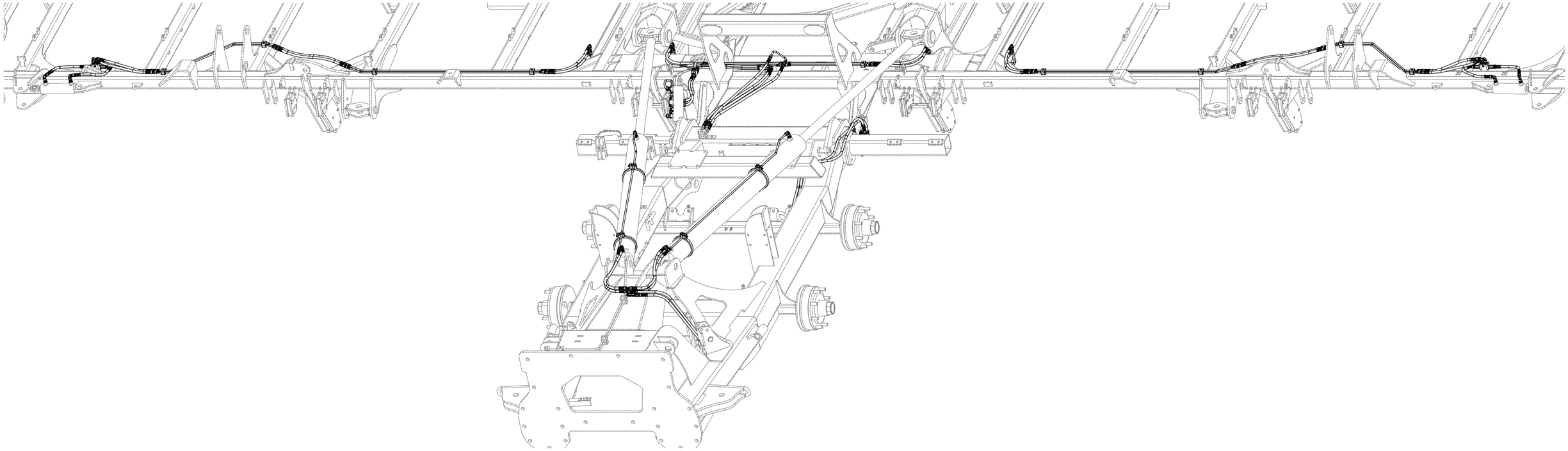

Pos.	Part Number	Pcs.
85	m01637	7

VZ00044900

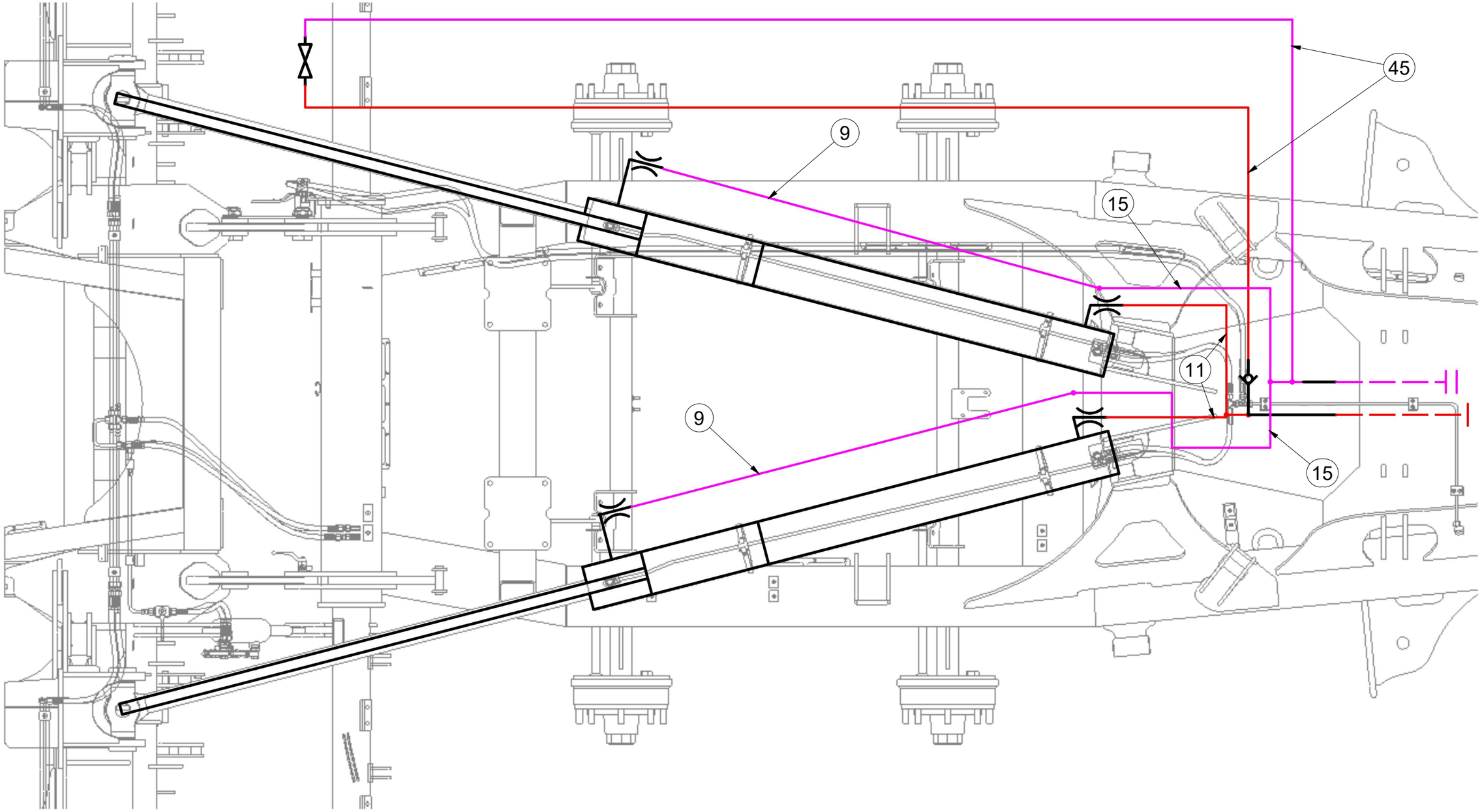

Pos.	Part Number	Pcs.
9	m09659	2
11	m03713	6
15	m09432	2
45	m05216	2

CZ HYDRAULIKA STROJE

D HYDRAULIK DER MASCHINE

F HYDRAULIQUE DE LA MACHINE

GB MACHINE HYDRAULICS

RU ГИДРАВЛИКА МАШИНЫ

PL HYDRAULIKA MASZYNY

VZ00044900

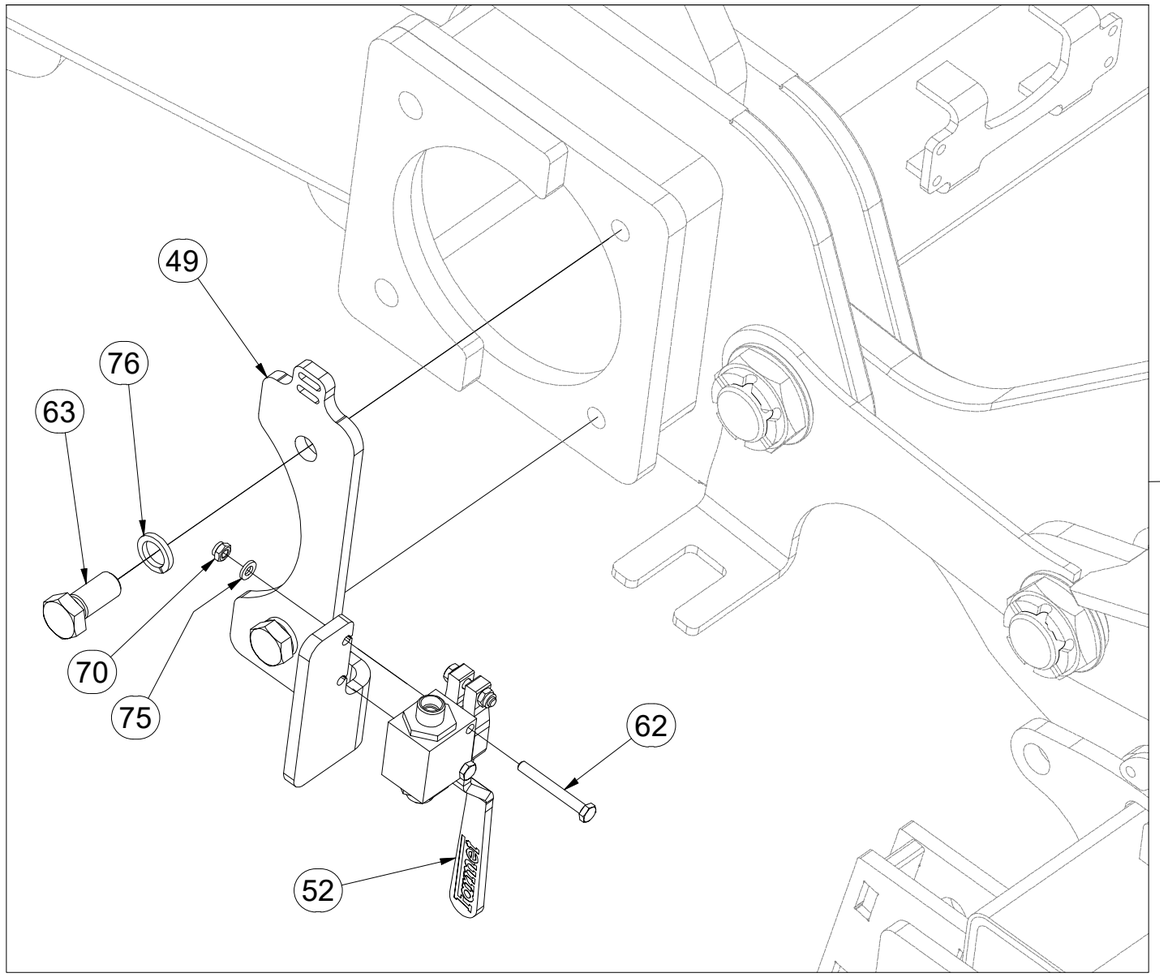

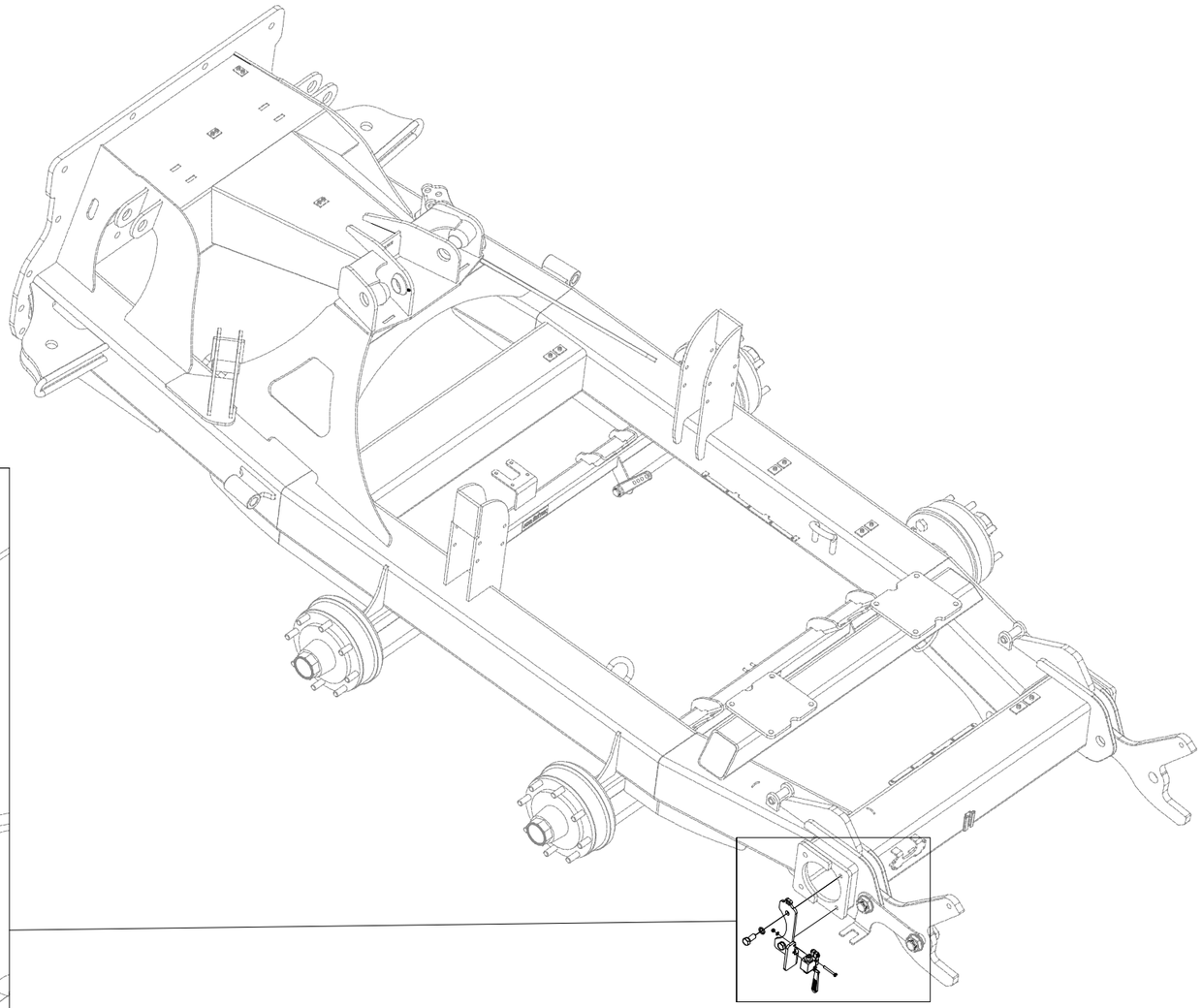

Pos.	Part Number	Pcs.
49	VZ00036907	1
52	VZ00036926	1
62	m04842	2
63	m04240	2
70	m05560	4
75	m01199	2
76	m02157	2

CZ HYDRAULIKA STROJE

D HYDRAULIK DER MASCHINE

F HYDRAULIQUE DE LA MACHINE

GB MACHINE HYDRAULICS

RU ГИДРАВЛИКА МАШИНЫ

PL HYDRAULIKA MASZYNY

VZ00044900

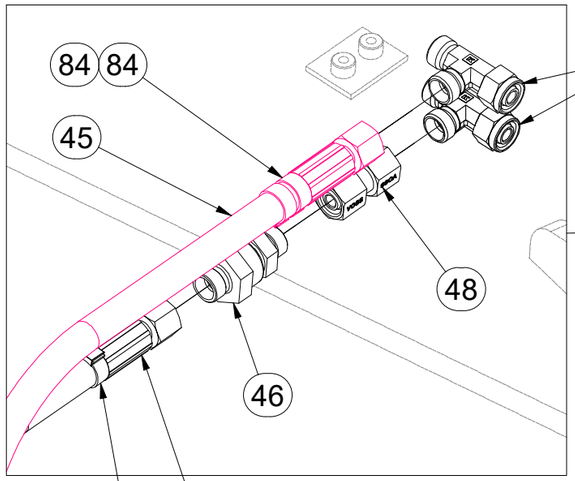

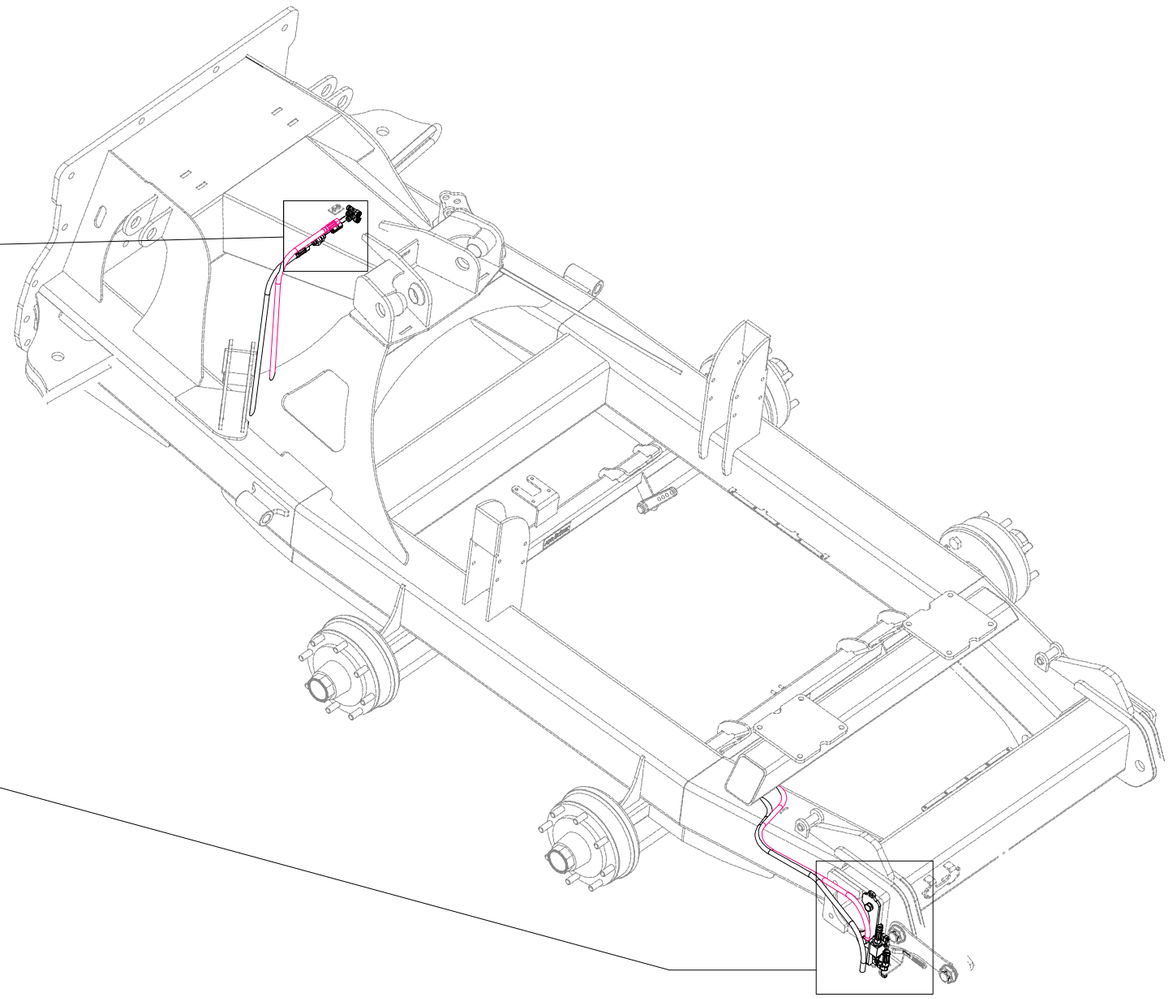

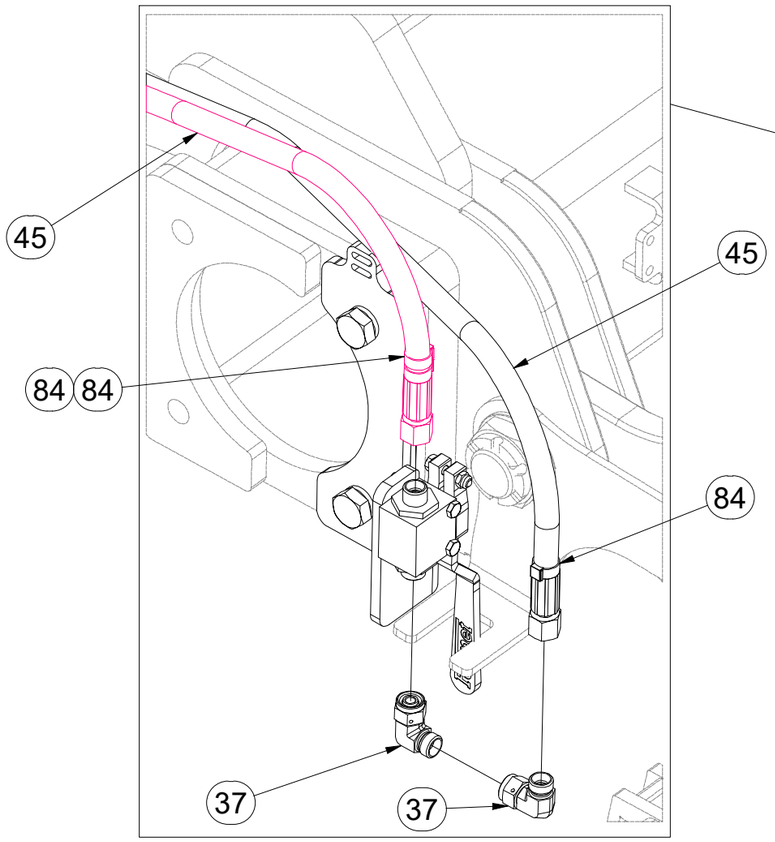

Pos.	Part Number	Pcs.
37	m06803	16
45	m05216	2
46	m09565	1
47	m07568	2
48	m22305	1
84	m11294	16

CZ HYDRAULIKA STROJE

D HYDRAULIK DER MASCHINE

F HYDRAULIQUE DE LA MACHINE

GB MACHINE HYDRAULICS

RU ГИДРАВЛИКА МАШИНЫ

PL HYDRAULIKA MASZYNY

VZ00044900

Pos.	Part Number	Pcs.
9	m09659	2
11	m03713	6
15	m09432	2
20	m10777	8
25	VZ00031754	4
29	m09934	4
32	m03889	4
37	m06803	16
42	m03213	28
84	m11294	16

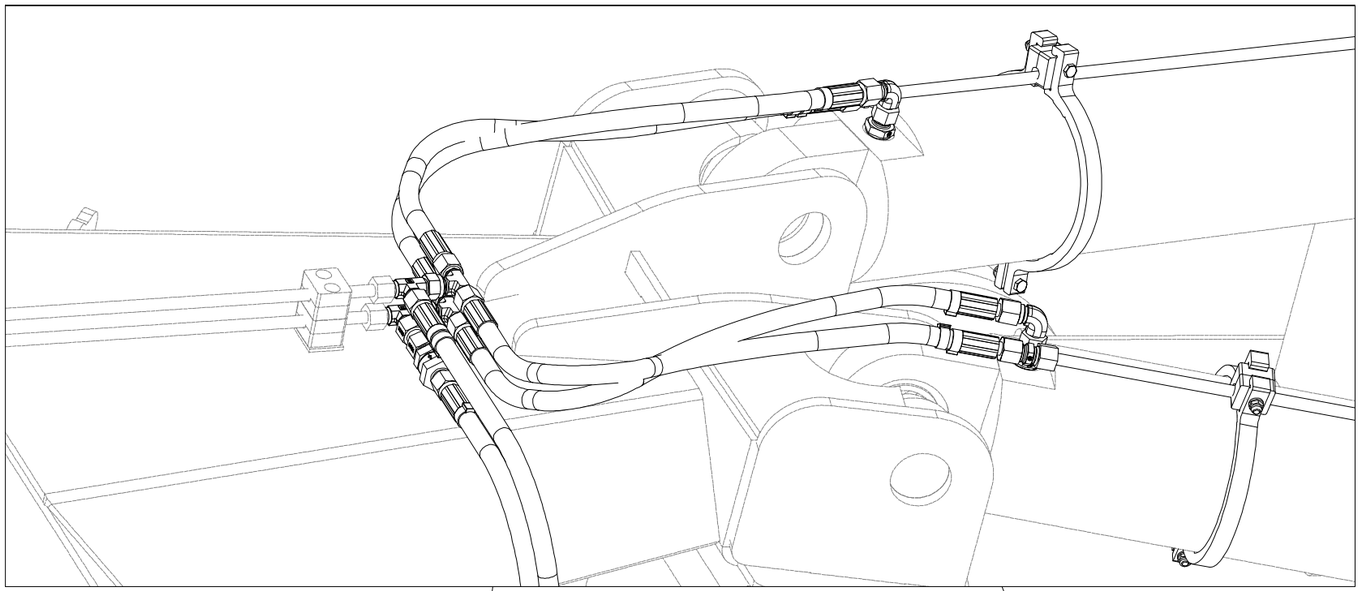

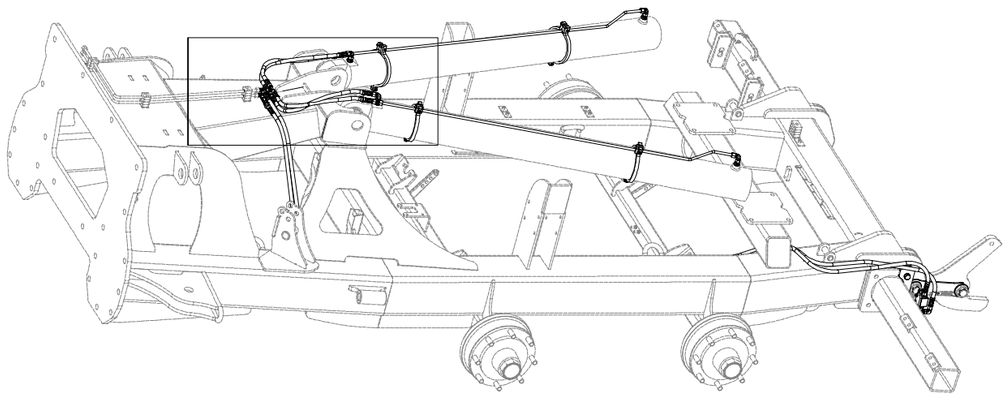

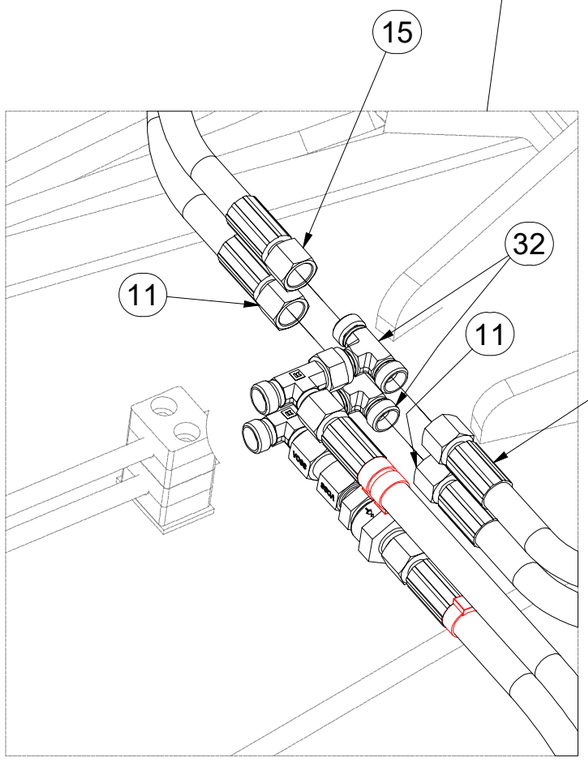

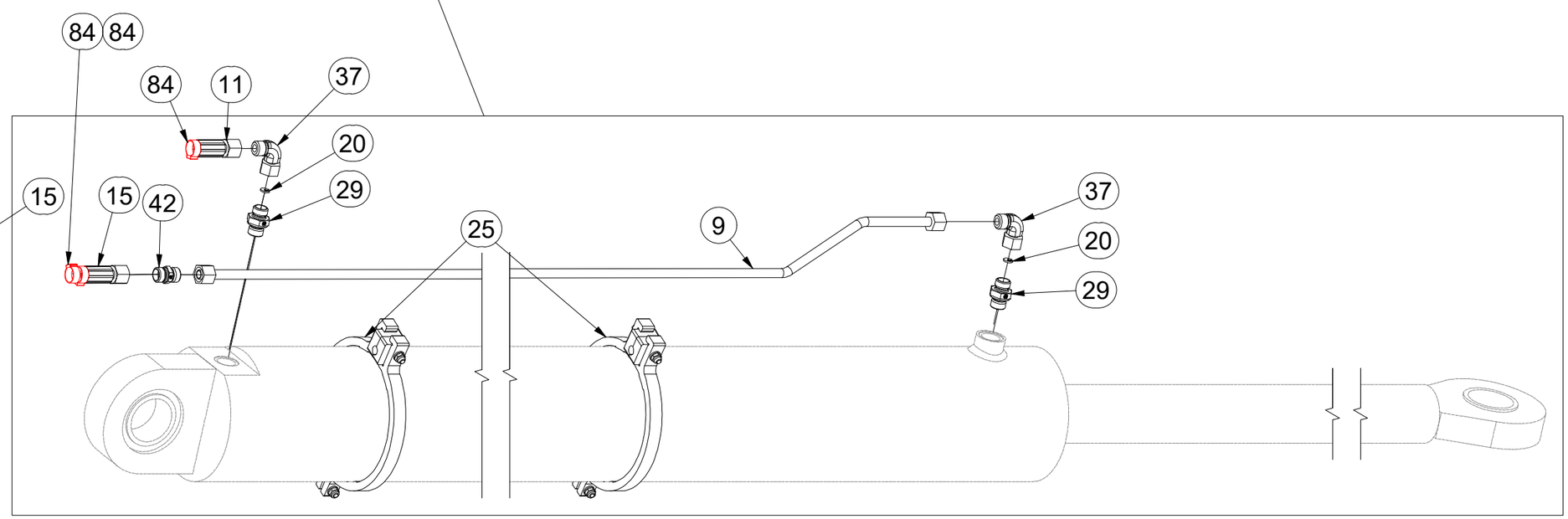

VZ00044900

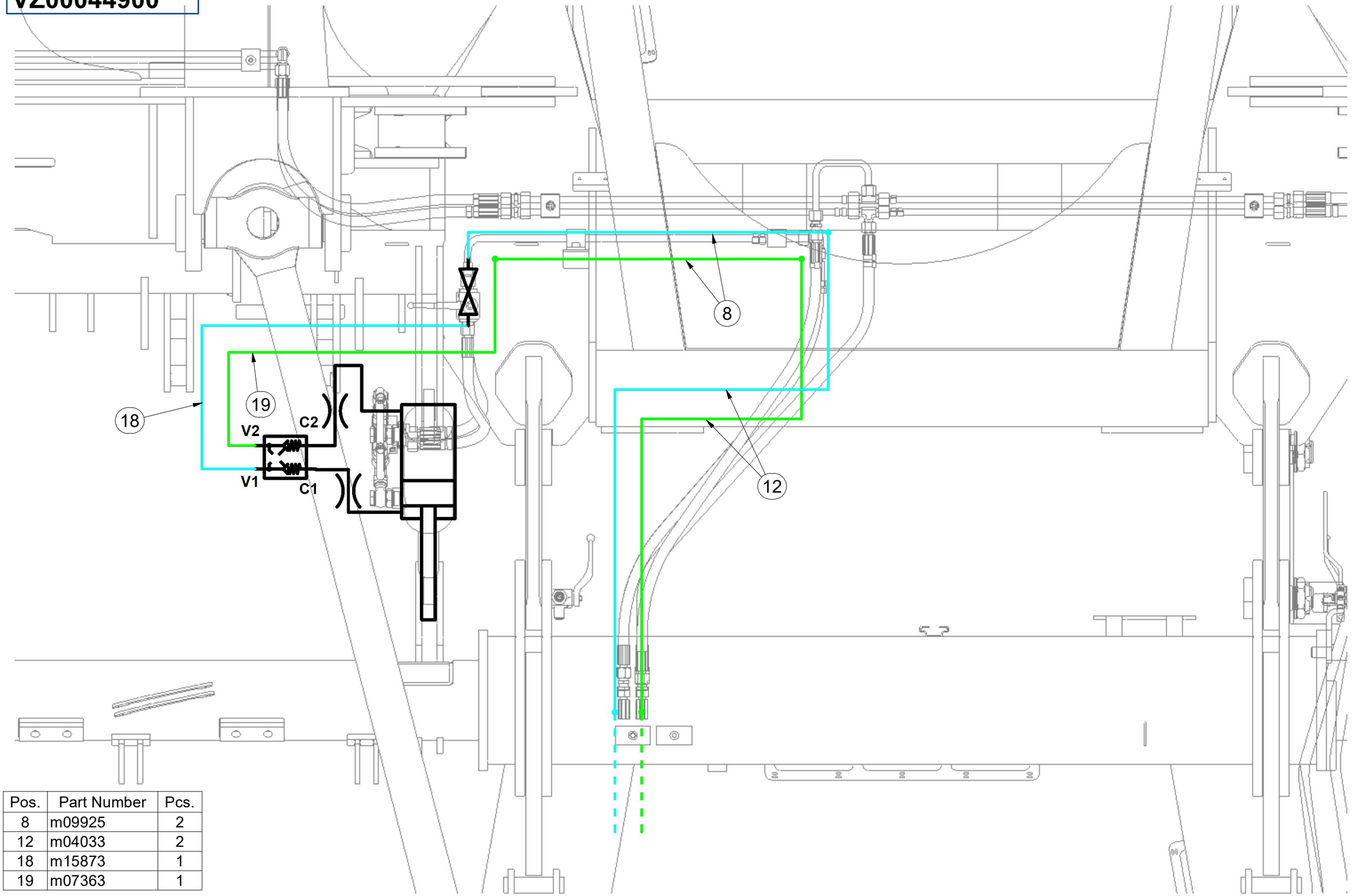

Pos.	Part Number	Pcs.
8	m09925	2
12	m04033	2
18	m15873	1
19	m07363	1

CZ HYDRAULIKA STROJE

D HYDRAULIK DER MASCHINE

F HYDRAULIQUE DE LA MACHINE

GB MACHINE HYDRAULICS

RU ГИДРАВЛИКА МАШИНЫ

PL HYDRAULIKA MASZYNY

VZ00044900

Pos.	Part Number	Pcs.	Pos.	Part Number	Pcs.
8	m09925	2	36	m06661	10
12	m04033	2	42	m03213	28
18	m15873	1	60	m04346	16
19	m07363	1	81	m11289	4
23	m04623	1	82	m11282	4
34	m05488	16	83	m11253	4
			84	m11294	16

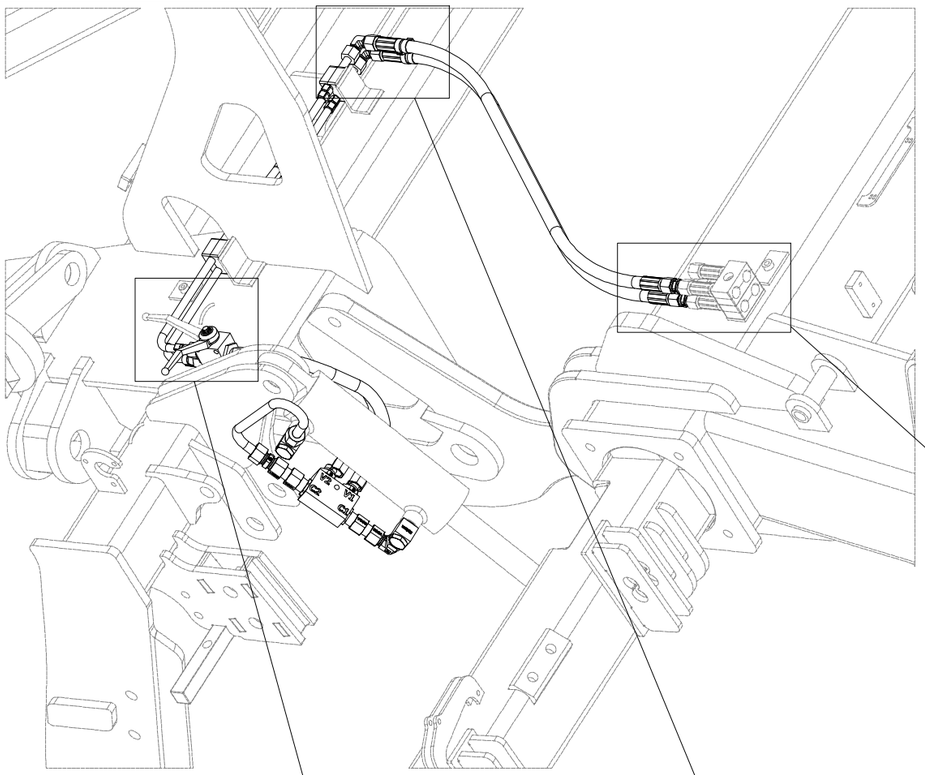

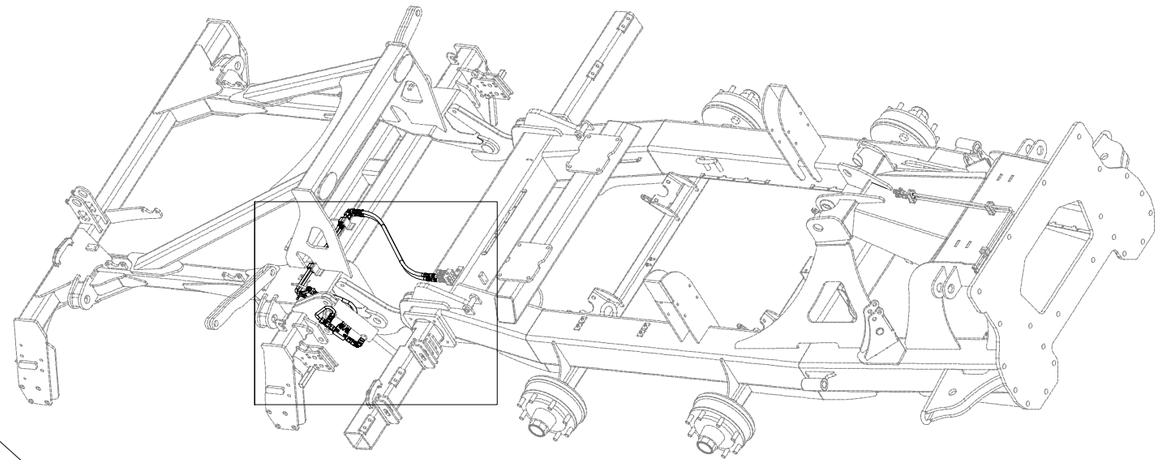

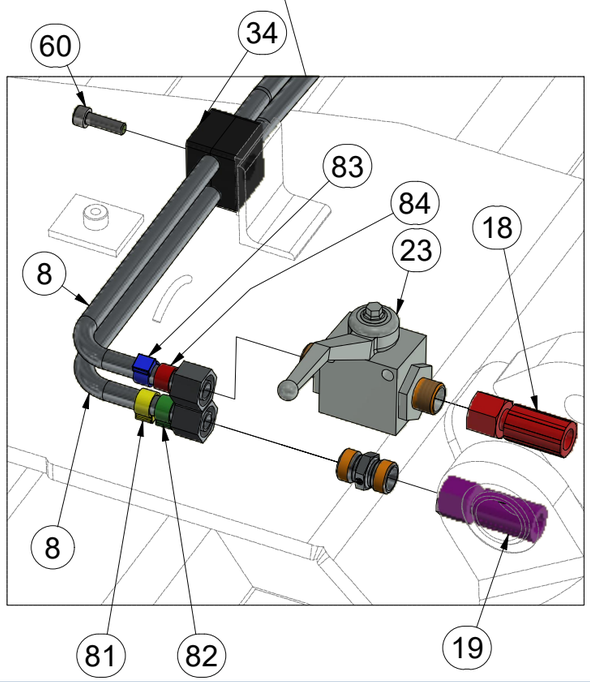

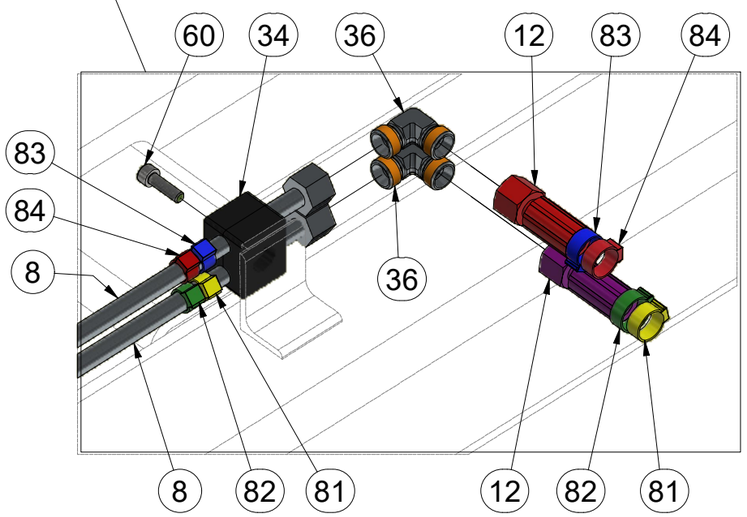

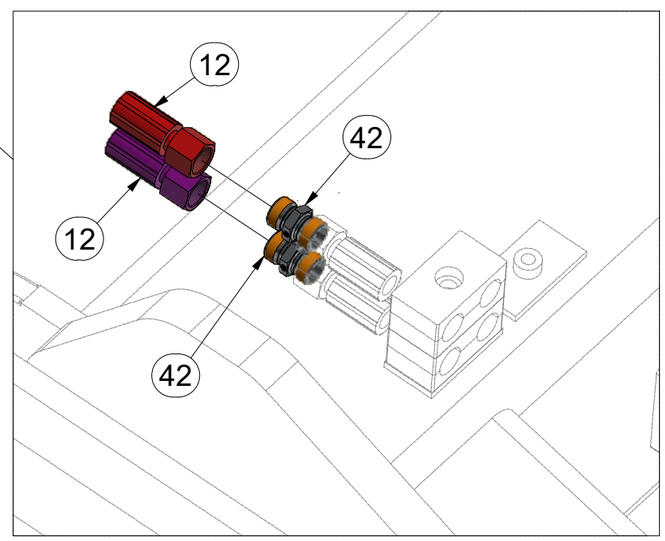

CZ HYDRAULIKA STROJE

D HYDRAULIK DER MASCHINE

F HYDRAULIQUE DE LA MACHINE

GB MACHINE HYDRAULICS

RU ГИДРАВЛИКА МАШИНЫ

PL HYDRAULIKA MASZYNY

VZ00044900

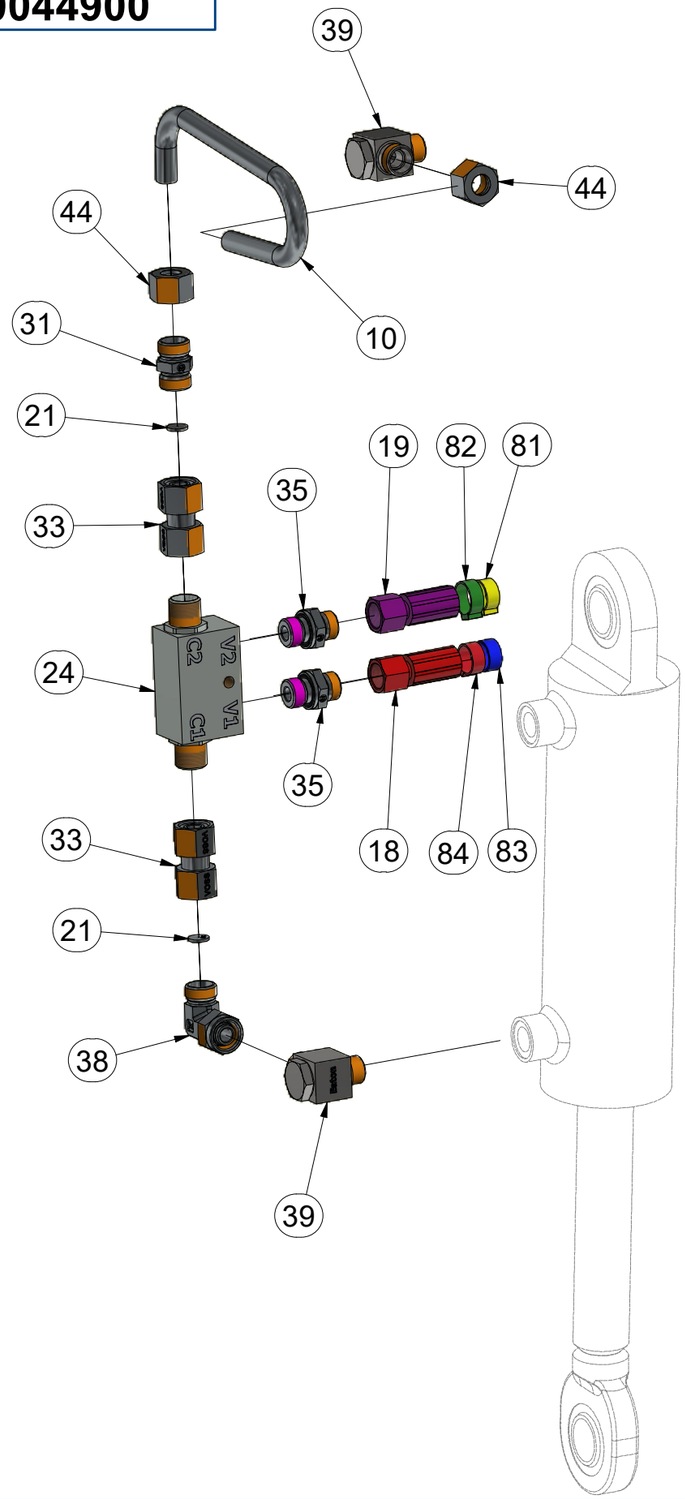

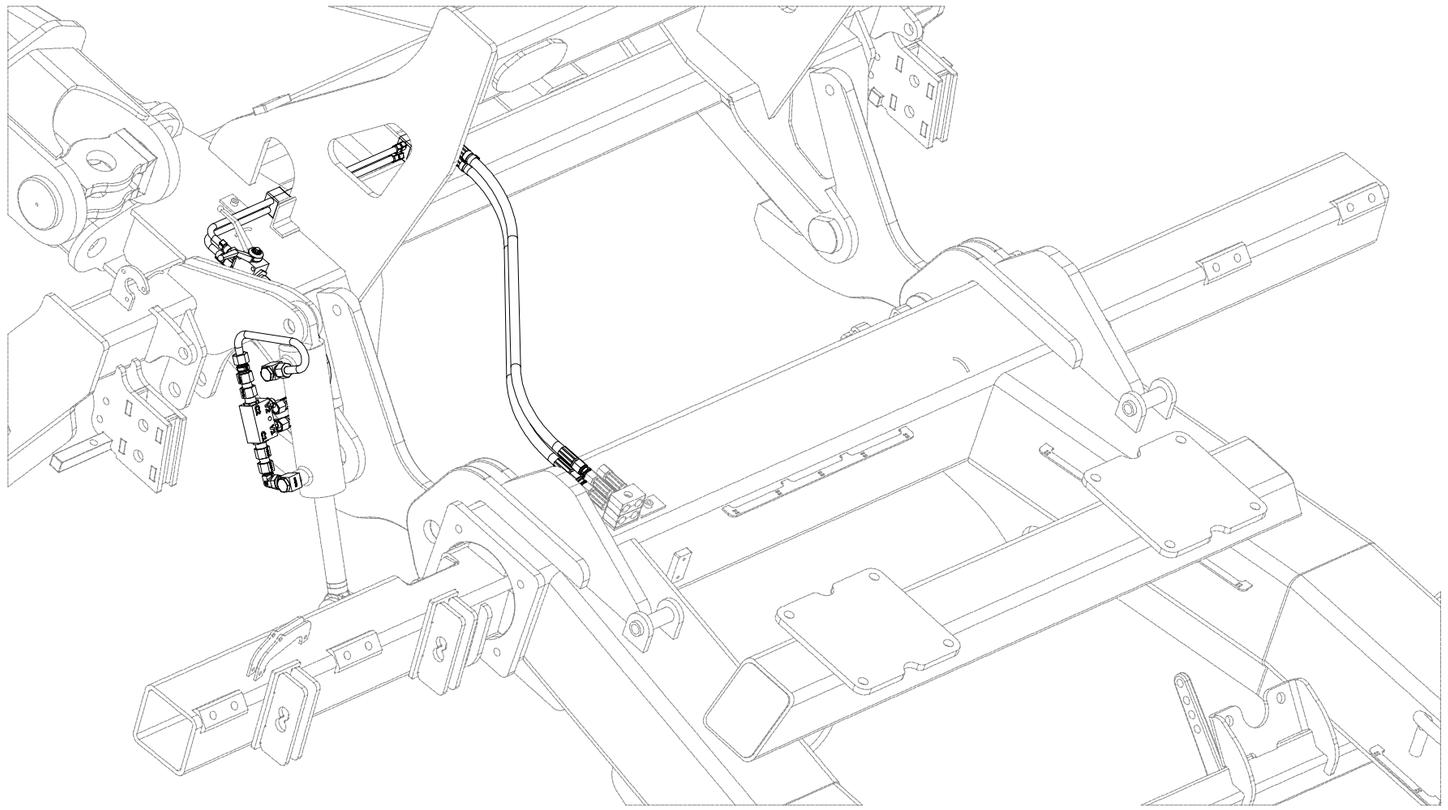

Pos.	Part Number	Pcs.	Pos.	Part Number	Pcs.
10	VZ00022659	1	38	m07654	1
18	m15873	1	39	m20882	2
19	m07363	1	44	m17321	2
21	m10774	2	81	m11289	4
24	m08083	1	82	m11282	4
31	m16910	1	83	m11253	4
33	m22306	2	84	m11294	16
35	m06528	10			

CZ HYDRAULIKA STROJE

D HYDRAULIK DER MASCHINE

F HYDRAULIQUE DE LA MACHINE

GB MACHINE HYDRAULICS

RU ГИДРАВЛИКА МАШИНЫ

PL HYDRAULIKA MASZYNY

VZ00044900

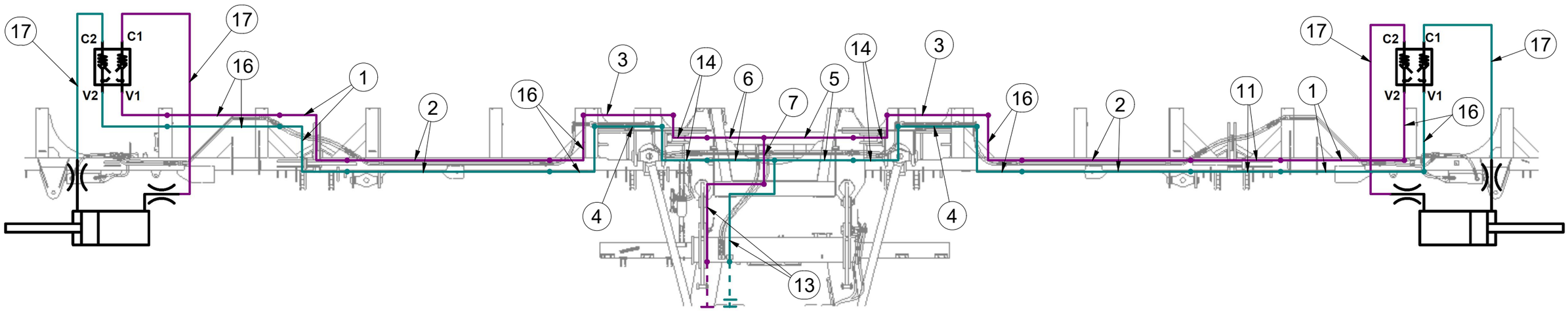

Pos.	Part Number	Pcs.
1	m10040	4
2	m10042	4
3	m10041	2
4	m10043	2
5	m03975	2
6	m09661	2
7	m13260	1
11	m03713	6
13	m07646	2
14	m09628	4
16	m04827	8
17	m09627	4

CZ HYDRAULIKA STROJE

D HYDRAULIK DER MASCHINE

F HYDRAULIQUE DE LA MACHINE

GB MACHINE HYDRAULICS

RU ГИДРАВЛИКА МАШИНЫ

PL HYDRAULIKA MASZYNY

VZ00044900

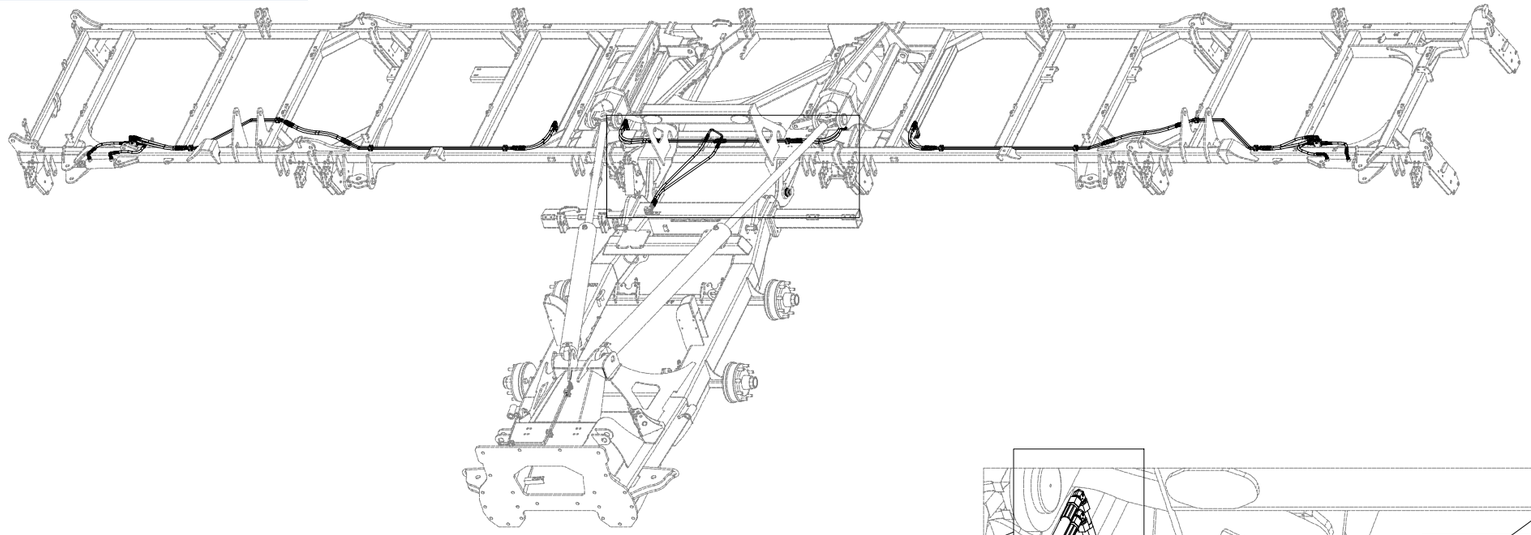

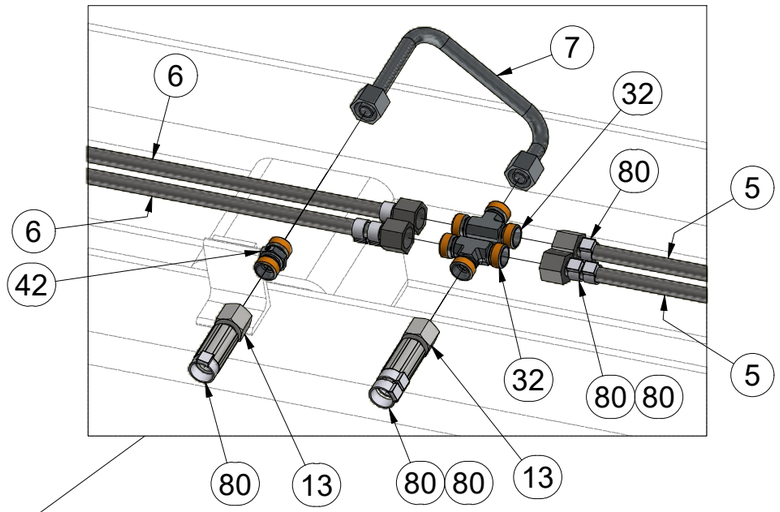

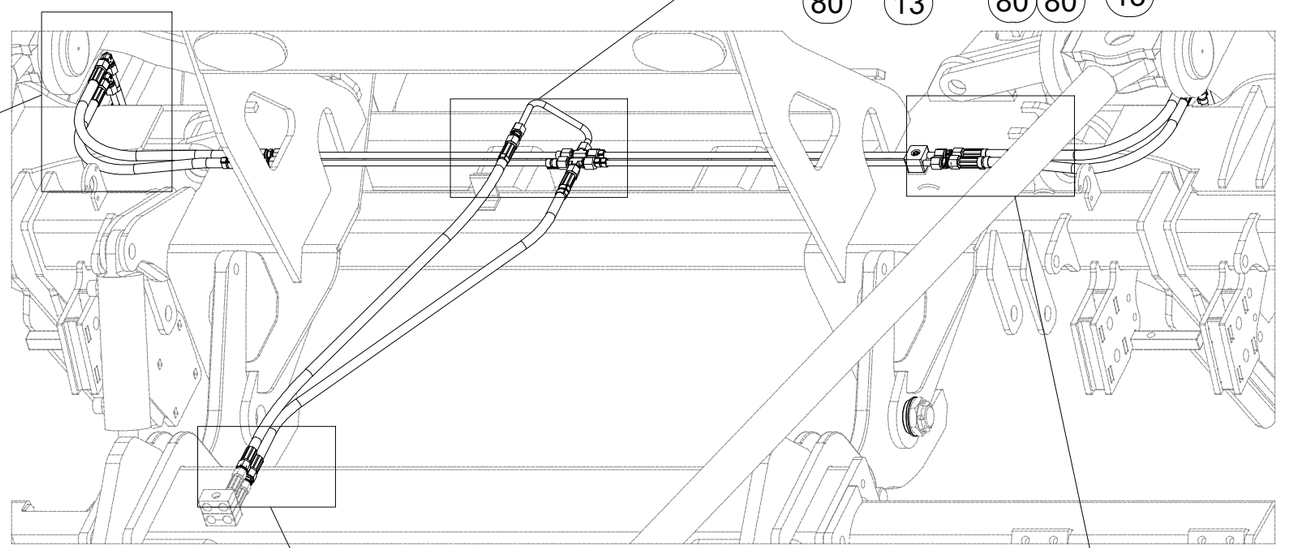

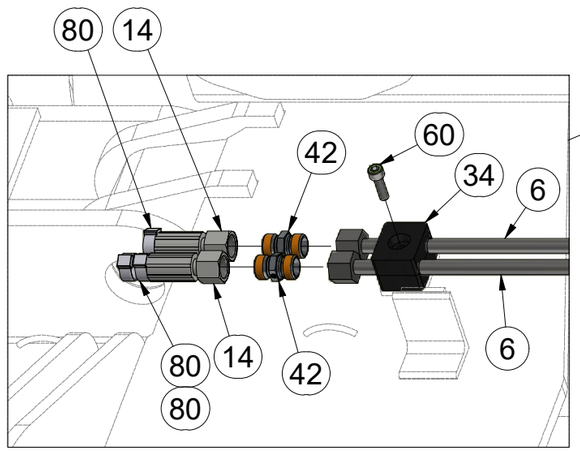

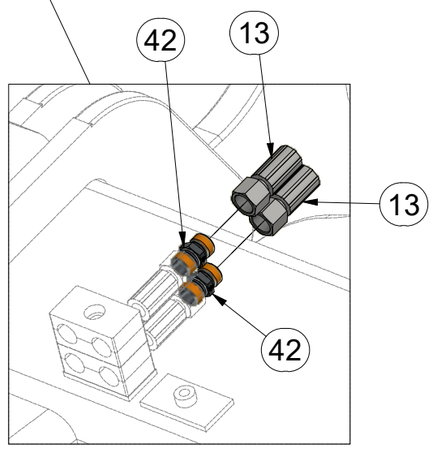

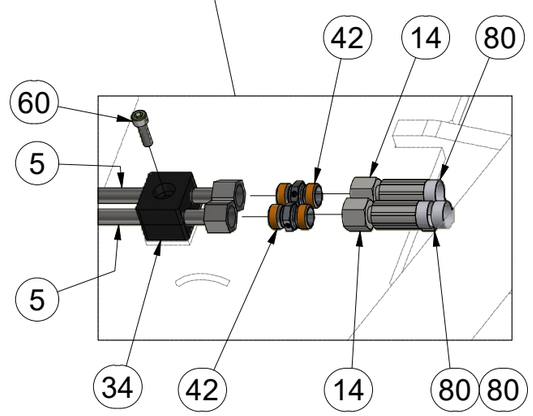

Pos.	Part Number	Pcs.
5	m03975	2
6	m09661	2
7	m13260	1
13	m07646	2
14	m09628	4
32	m03889	4
34	m05488	16
42	m03213	28
60	m04346	16
80	m11691	66

CZ HYDRAULIKA STROJE

D HYDRAULIK DER MASCHINE

F HYDRAULIQUE DE LA MACHINE

GB MACHINE HYDRAULICS

RU ГИДРАВЛИКА МАШИНЫ

PL HYDRAULIKA MASZYNY

VZ00044900

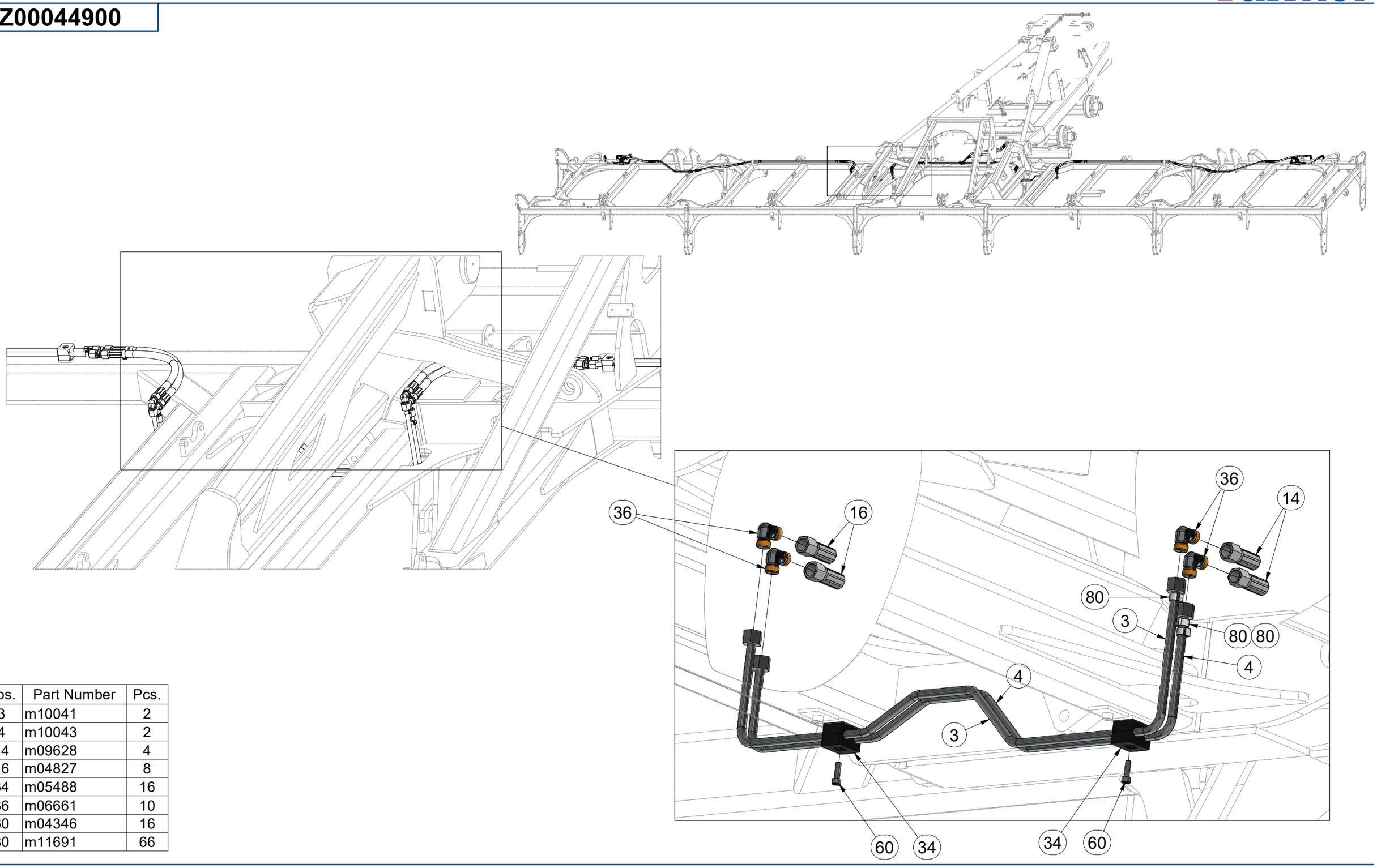

Pos.	Part Number	Pcs.
3	m10041	2
4	m10043	2
14	m09628	4
16	m04827	8
34	m05488	16
36	m06661	10
60	m04346	16
80	m11691	66

CZ HYDRAULIKA STROJE

D HYDRAULIK DER MASCHINE

F HYDRAULIQUE DE LA MACHINE

GB MACHINE HYDRAULICS

RU ГИДРАВЛИКА МАШИНЫ

PL HYDRAULIKA MASZYNY

VZ00044900

Pos.	Part Number	Pcs.
1	m10040	4
2	m10042	4
11	m03713	6
16	m04827	8
34	m05488	16
42	m03213	28
60	m04346	16
80	m11691	66

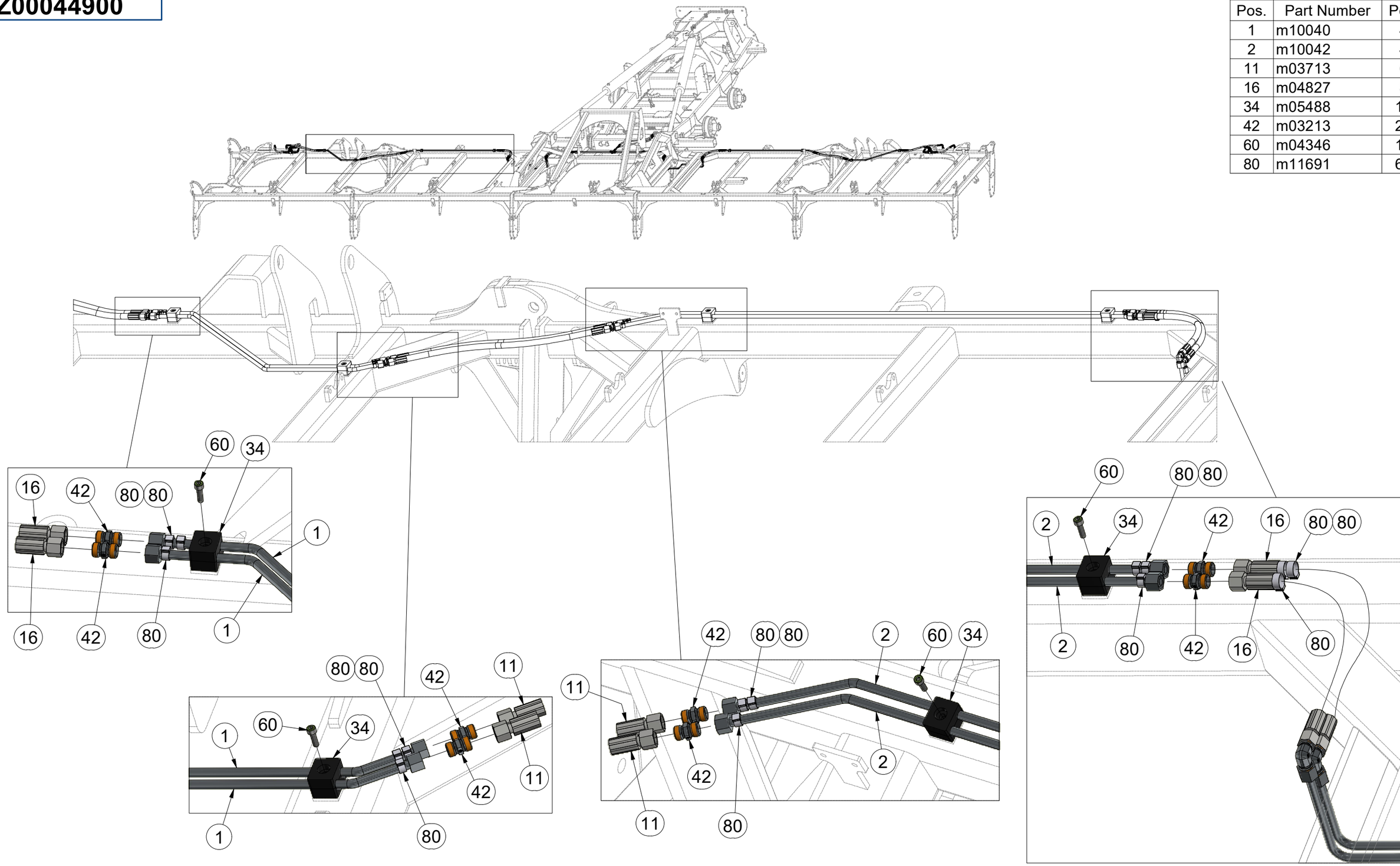

CZ HYDRAULIKA STROJE

D HYDRAULIK DER MASCHINE

F HYDRAULIQUE DE LA MACHINE

GB MACHINE HYDRAULICS

RU ГИДРАВЛИКА МАШИНЫ

PL HYDRAULIKA MASZYNY

VZ00044900

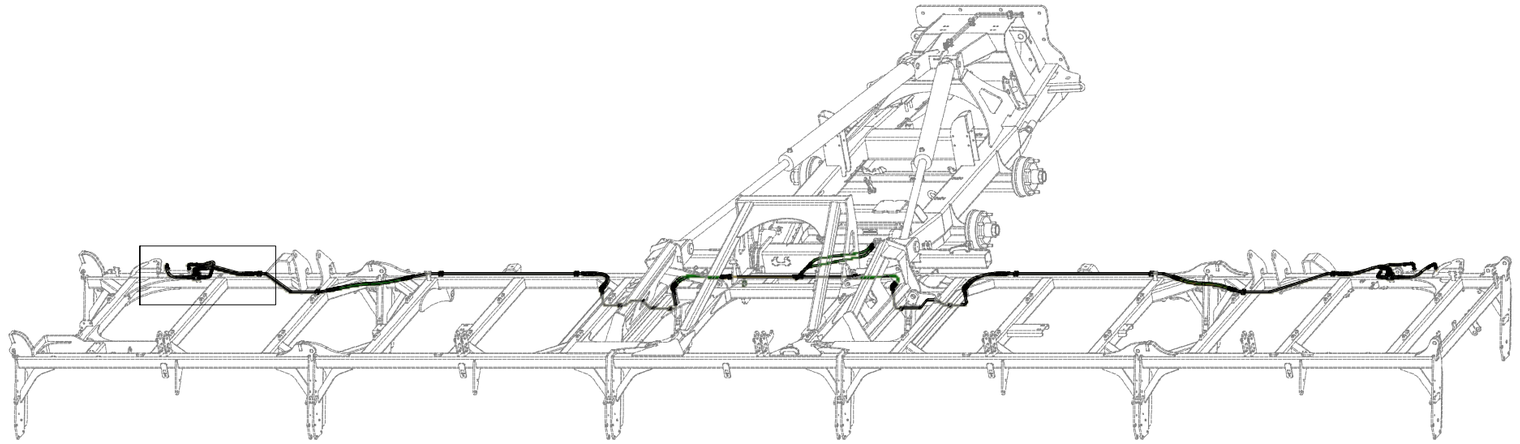

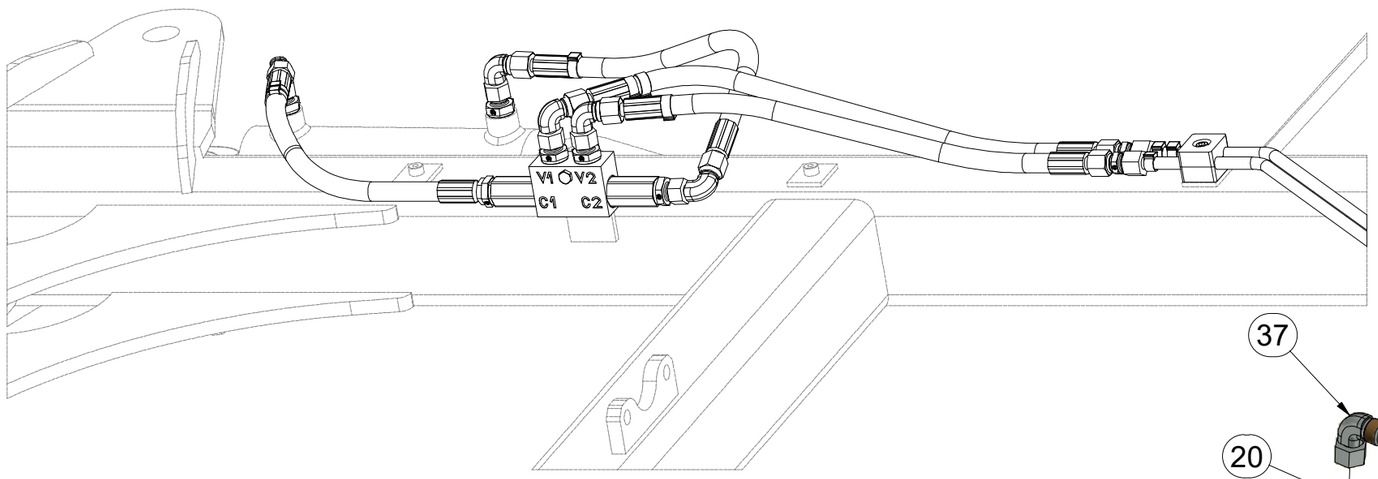

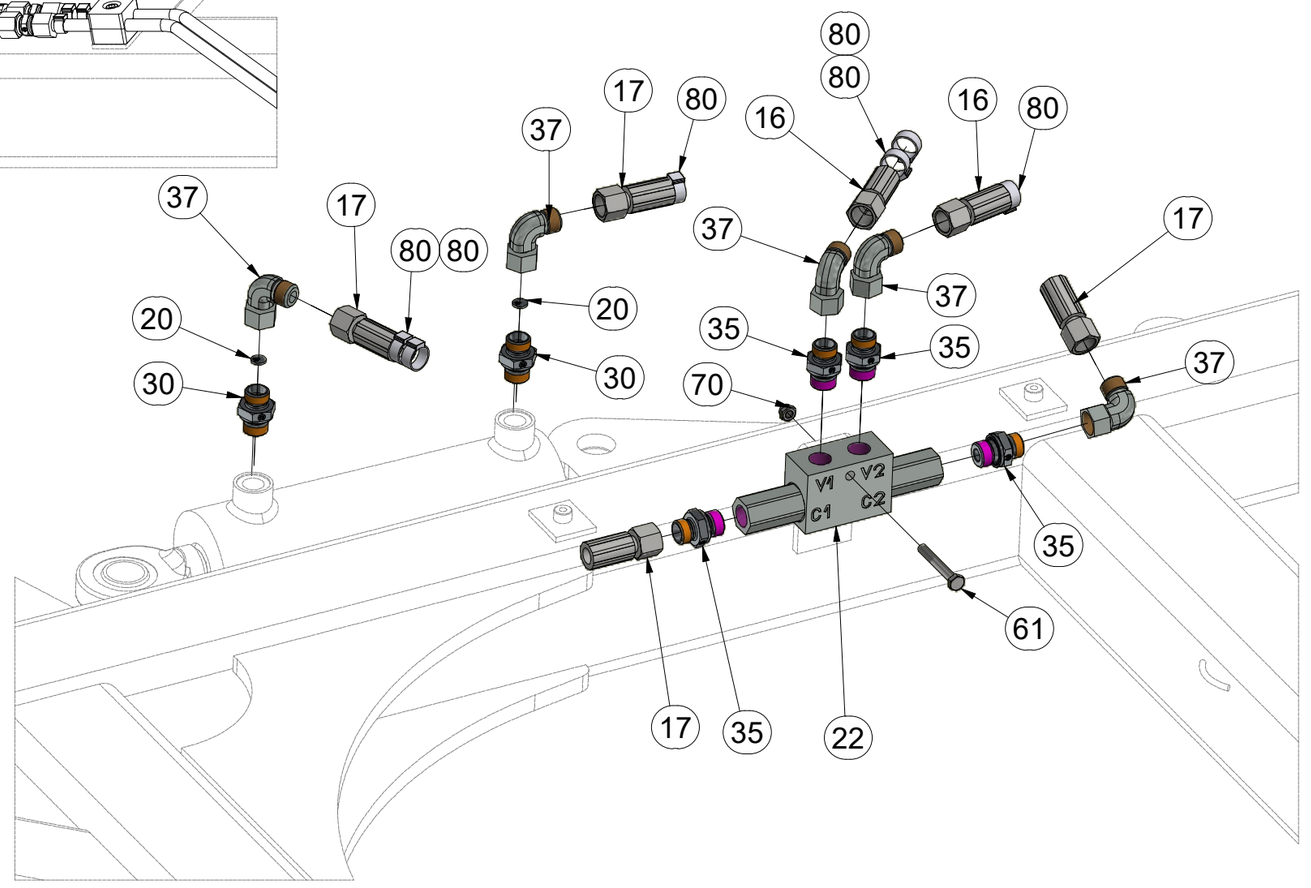

Pos.	Part Number	Pcs.
16	m04827	8
17	m09627	4
20	m10777	8
22	m06673	2
30	m07906	4
35	m06528	10
37	m06803	16
61	m05561	2
70	m05560	4
80	m11691	66

CZ HYDRAULIKA STROJE

D HYDRAULIK DER MASCHINE

F HYDRAULIQUE DE LA MACHINE

GB MACHINE HYDRAULICS

RU ГИДРАВЛИКА МАШИНЫ

PL HYDRAULIKA MASZYNY

VZ00044900

Pos.	Part Number	Pcs.	Pos.	Part Number	Pcs.
3	m10041	2	34	m05488	16
4	m10043	2	36	m06661	10
14	m09628	4	60	m04346	16
16	m04827	8	80	m11691	66

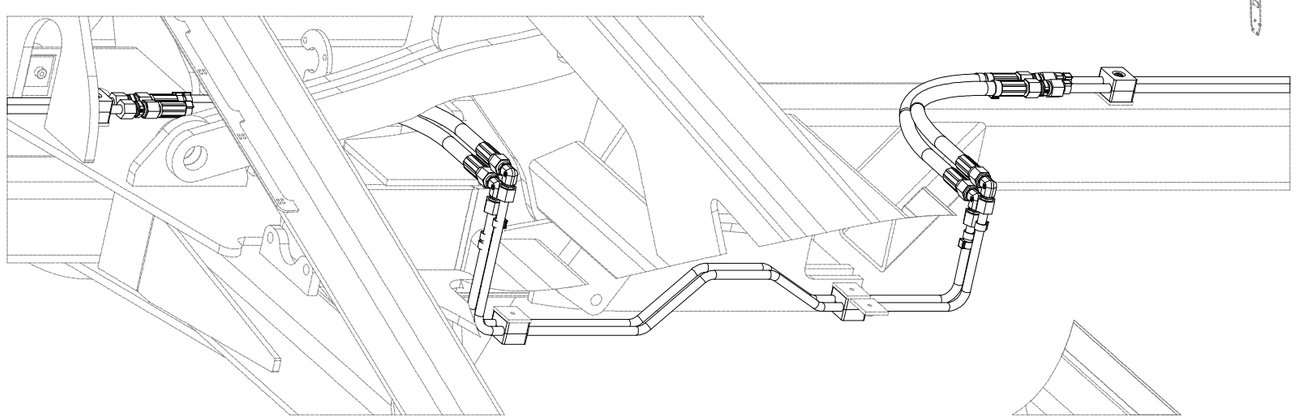

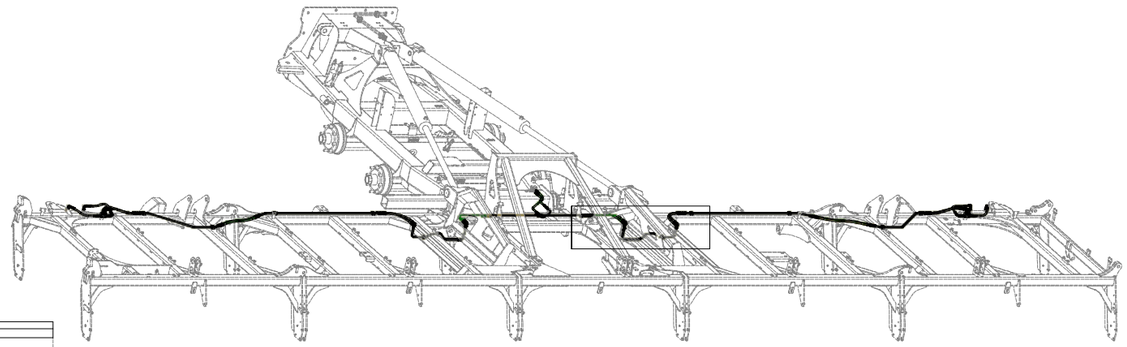

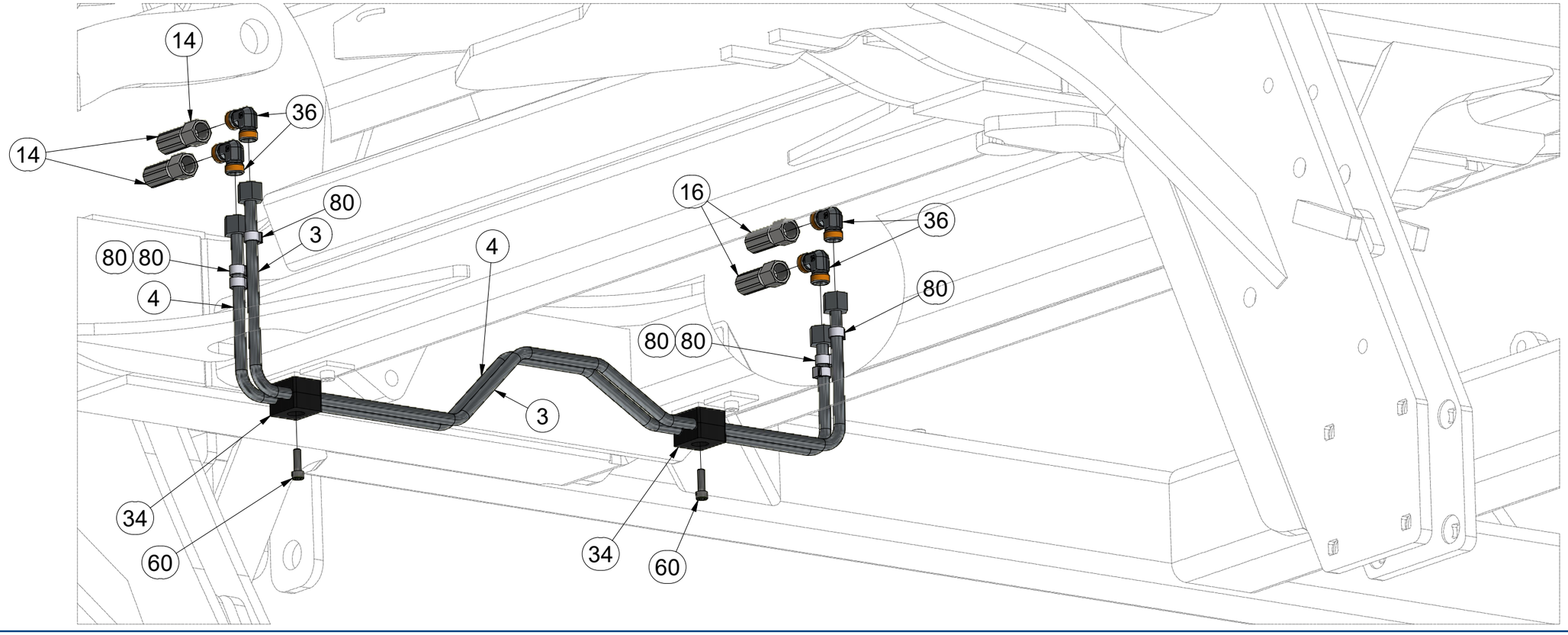

CZ HYDRAULIKA STROJE

D HYDRAULIK DER MASCHINE

F HYDRAULIQUE DE LA MACHINE

GB MACHINE HYDRAULICS

RU ГИДРАВЛИКА МАШИНЫ

PL HYDRAULIKA MASZYNY

VZ00044900

Pos.	Part Number	Pcs.	Pos.	Part Number	Pcs.
1	m10040	4	34	m05488	16
2	m10042	4	42	m03213	28
11	m03713	6	60	m04346	16
16	m04827	8	80	m11691	66

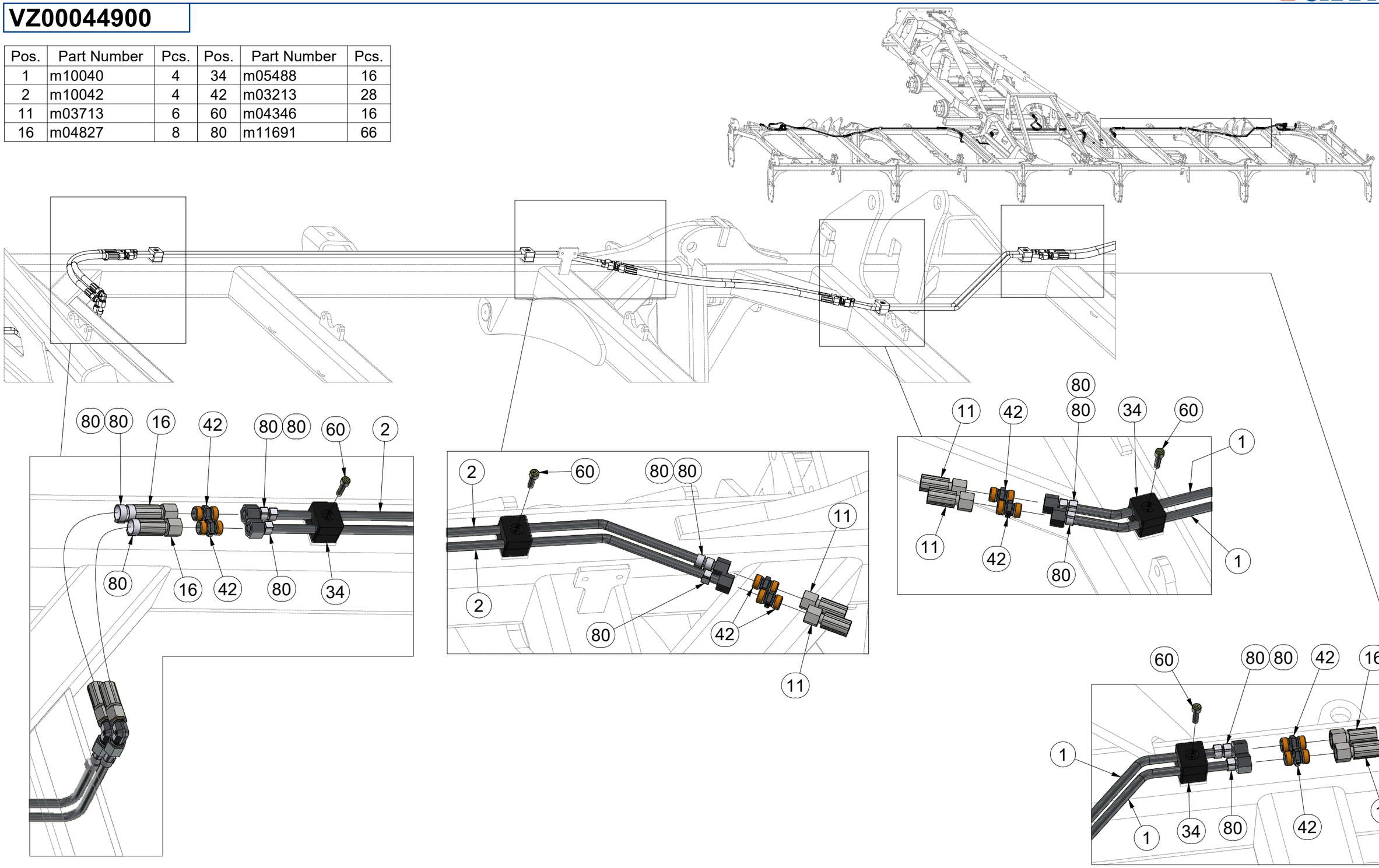

CZ HYDRAULIKA STROJE

D HYDRAULIK DER MASCHINE

F HYDRAULIQUE DE LA MACHINE

GB MACHINE HYDRAULICS

RU ГИДРАВЛИКА МАШИНЫ

PL HYDRAULIKA MASZYNY

VZ00044900

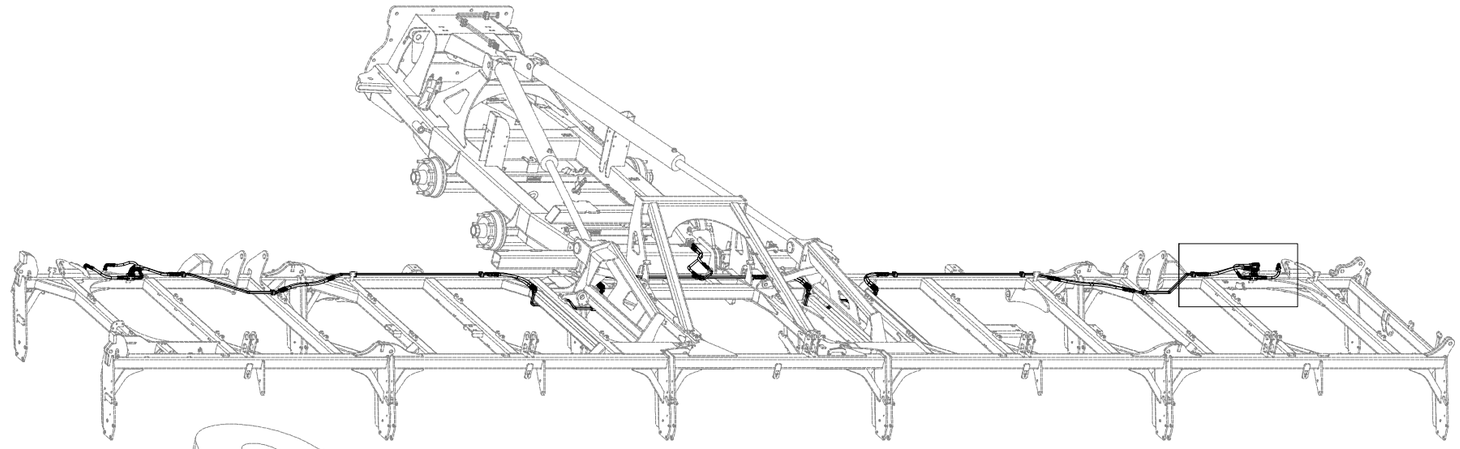

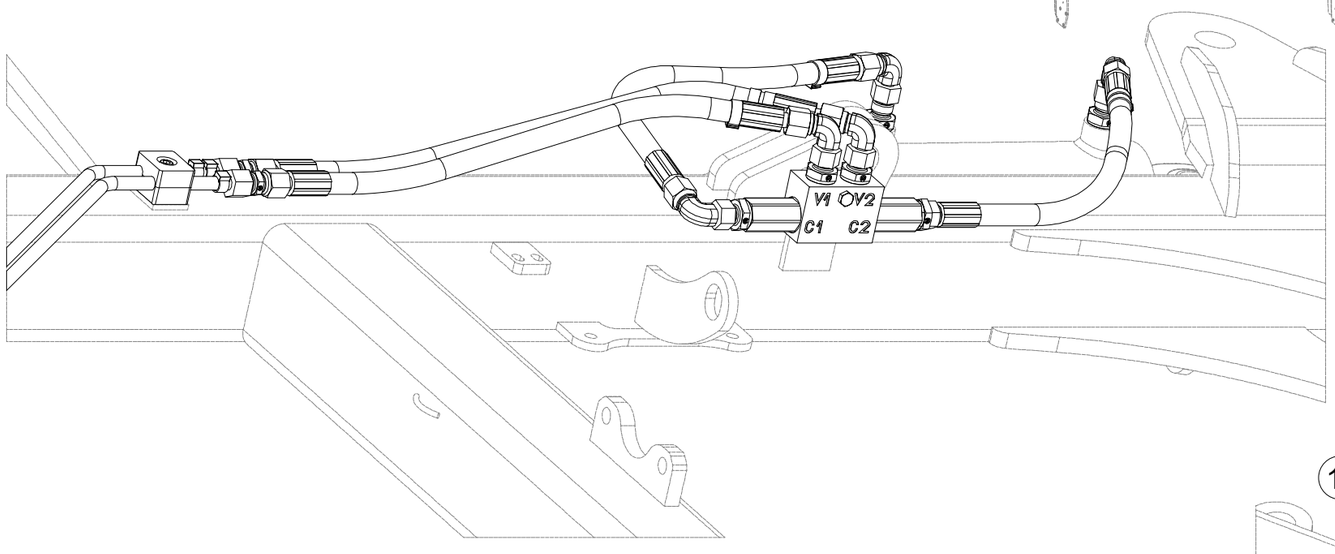

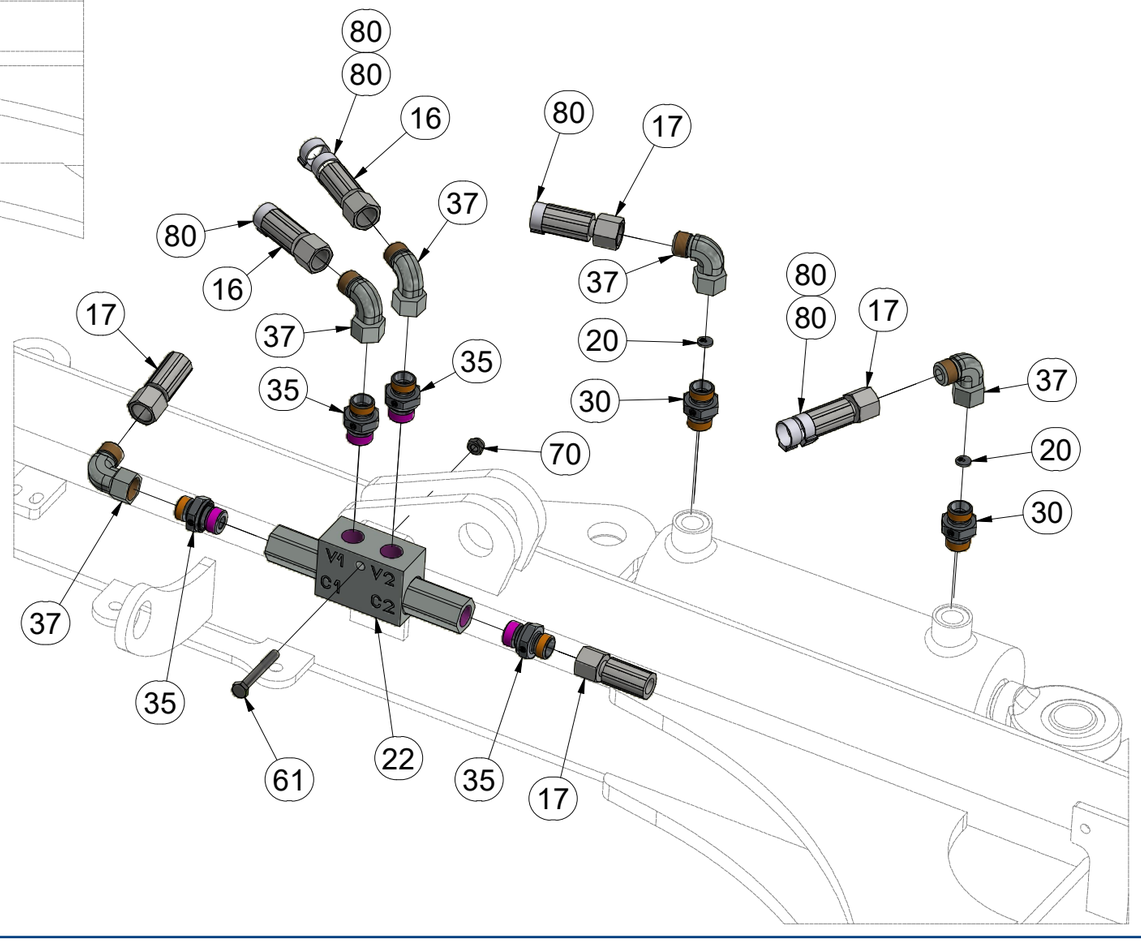

Pos.	Part Number	Pcs.
16	m04827	8
17	m09627	4
20	m10777	8
22	m06673	2
30	m07906	4
35	m06528	10
37	m06803	16
61	m05561	2
70	m05560	4
80	m11691	66

CZ HYDRAULIKA STROJE

D HYDRAULIK DER MASCHINE

F HYDRAULIQUE DE LA MACHINE

GB MACHINE HYDRAULICS

RU ГИДРАВЛИКА МАШИНЫ

PL HYDRAULIKA MASZYNY

VZ00036926

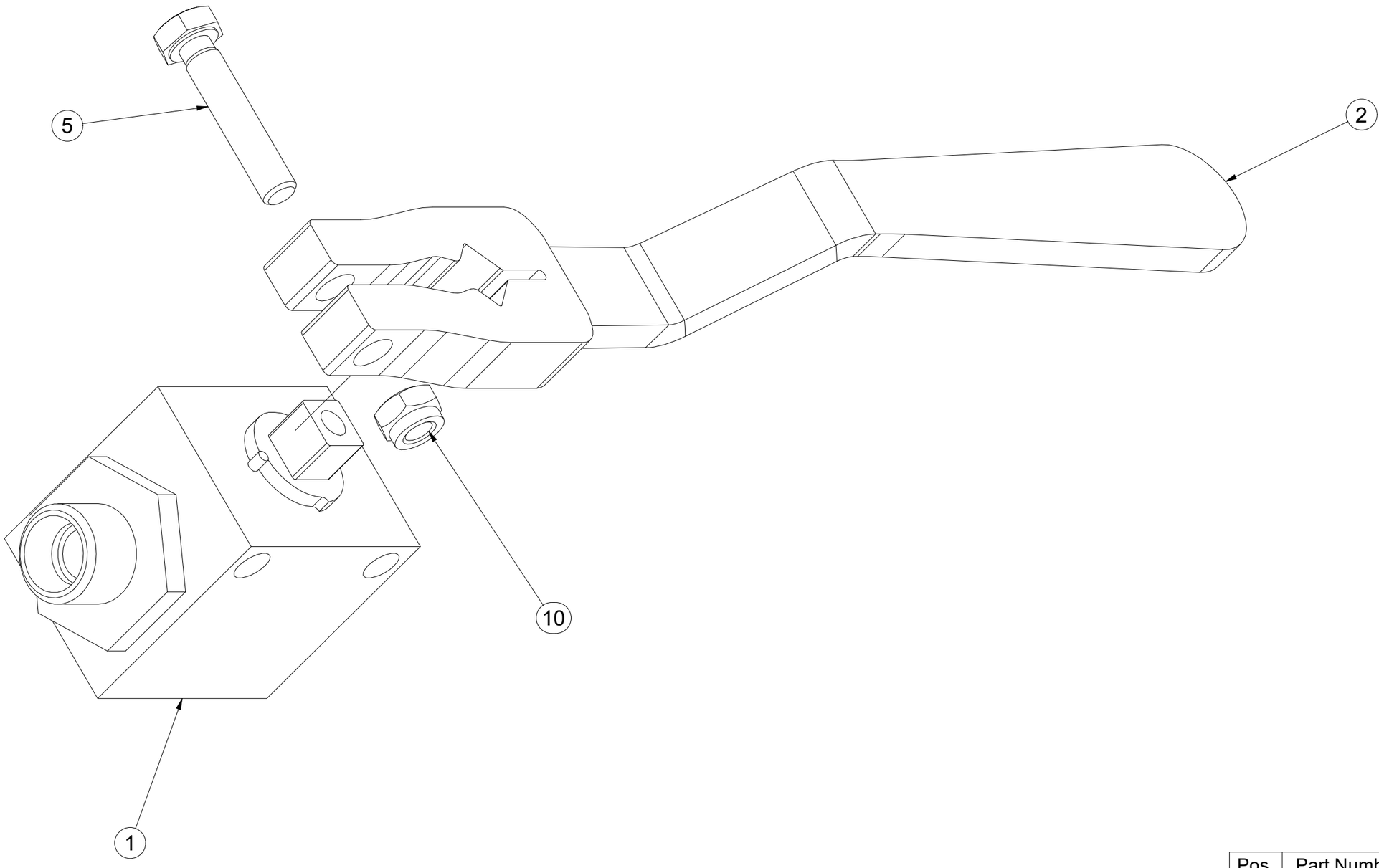

Pos.	Part Number	Pcs.
1	m04623	1
2	VZ00037343	1
5	m01077	1
10	m05560	1

CZ DRŽÁK

D HALTER

F SUPPORT

GB HOLDER

RU ДЕРЖАТЕЛЬ

PL UCHWYT

VZ00031754

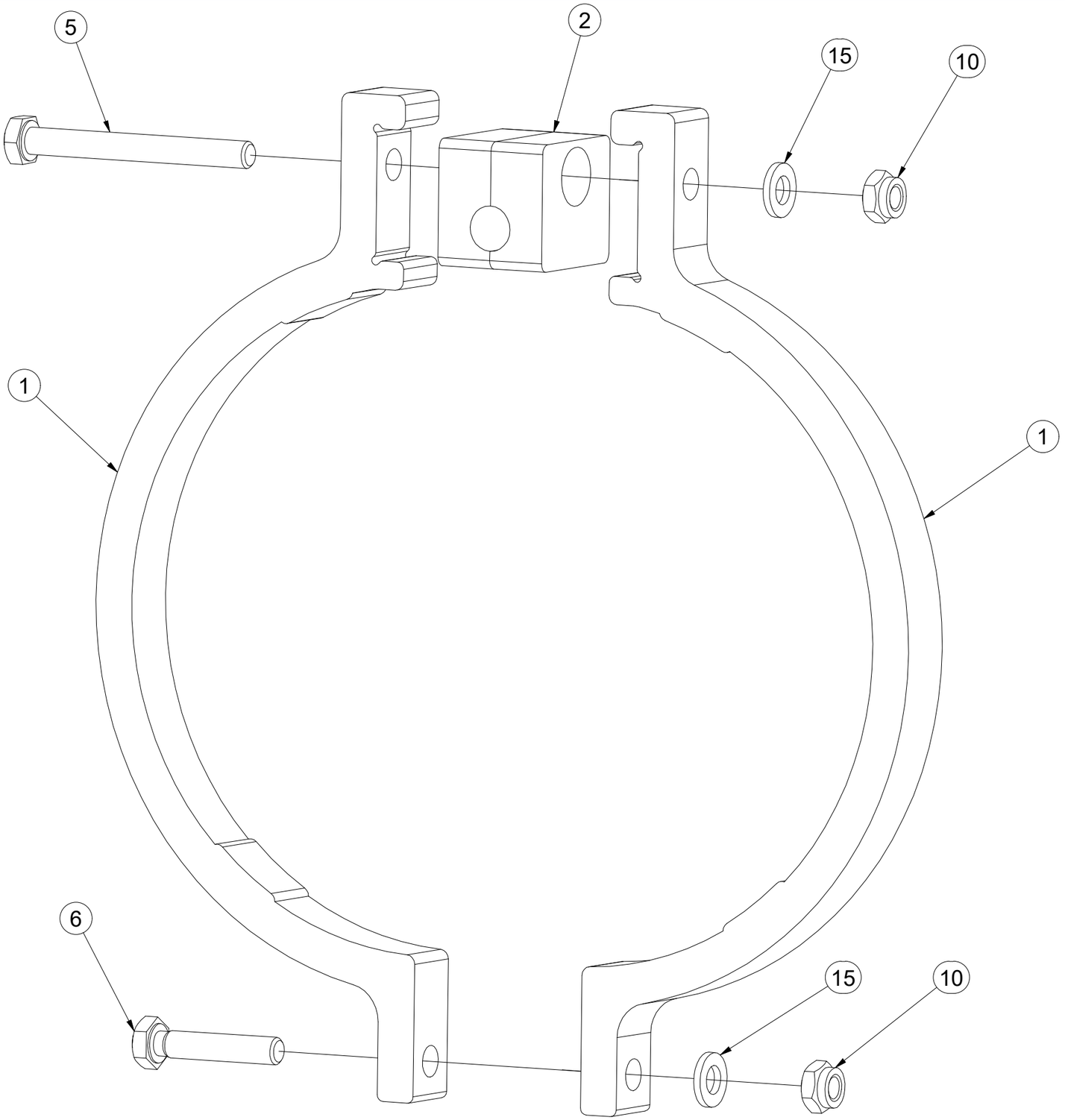

Pos.	Part Number	Pcs.
1	VZ00031753	2
2	m05485	1
5	m16903	1
6	m01077	1
10	m05560	2
15	m01199	2

(CZ) POLOTOVAR STROJE

(D) MASCHINEN-HALBFABRIKAT

(F) MACHINE - SEMI-PRODUIT

(GB) SEMIFINISHED MACHINE

(RU) ПОЛУФАБРИКАТ МАШИНЫ

(PL) PÓŁFABRYKAT MASZYNY

VZ00043345

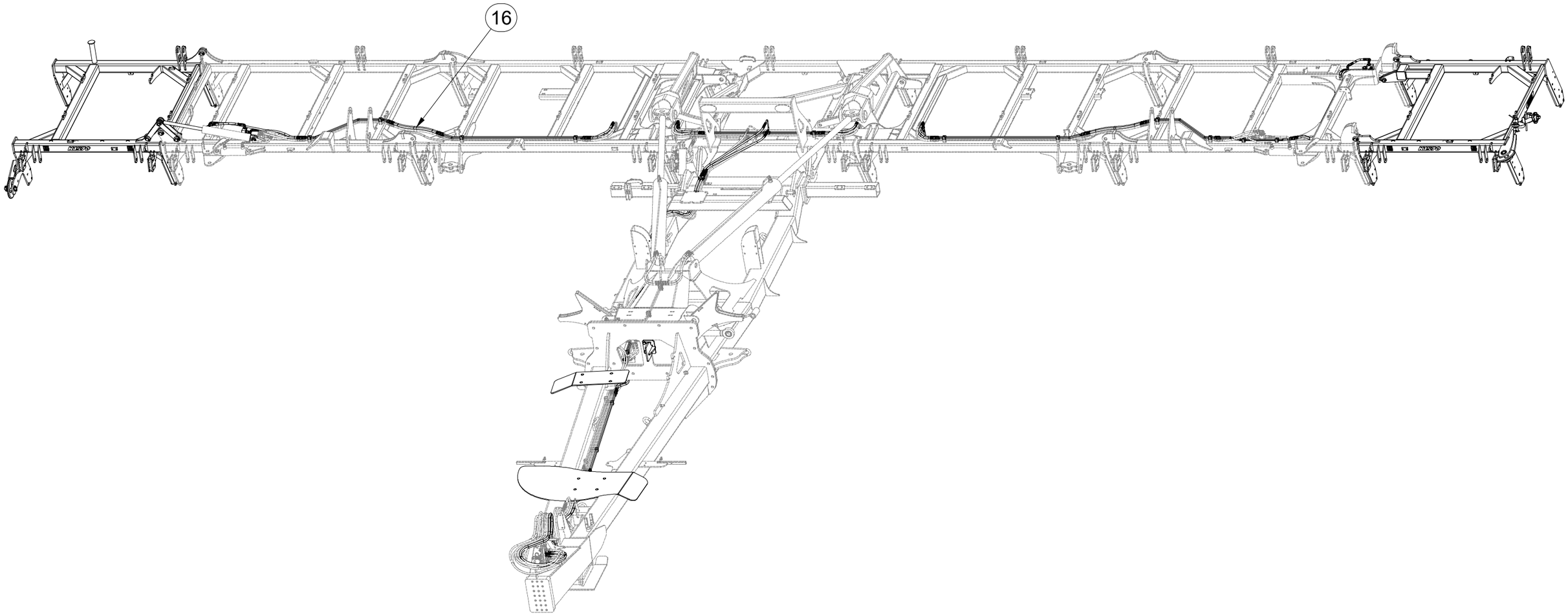

Pos.	Part Number	Pcs.
16	3012044	1

CZ POLOTOVAR STROJE

D MASCHINEN-HALBFABRIKAT

F MACHINE - SEMI-PRODUIT

GB SEMIFINISHED MACHINE

RU ПОЛУФАБРИКАТ МАШИНЫ

PL PÓŁFABRYKAT MASZYNY

VZ00043345

Pos.	Part Number	Pcs.
13	VZ00017273	1
14	4007158	1
15	VZ00020341	1
97	m02491	8
98	m10112	2
113	m04301	8
114	m03683	2
140	m01219	2
141	m17741	8

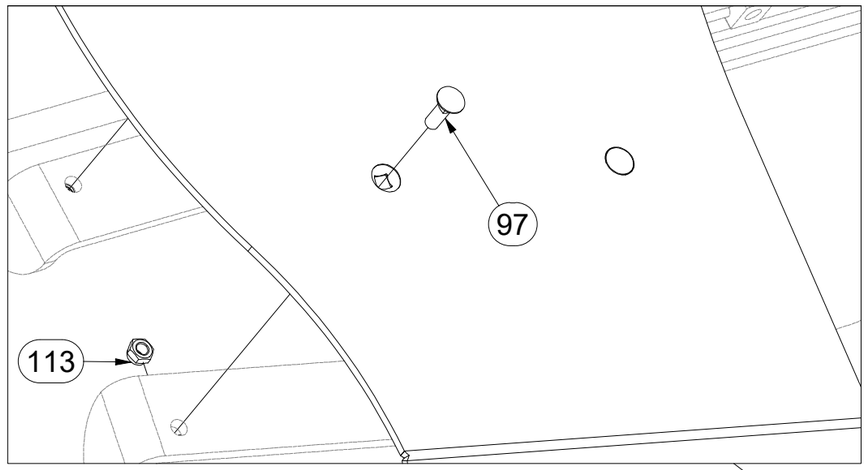

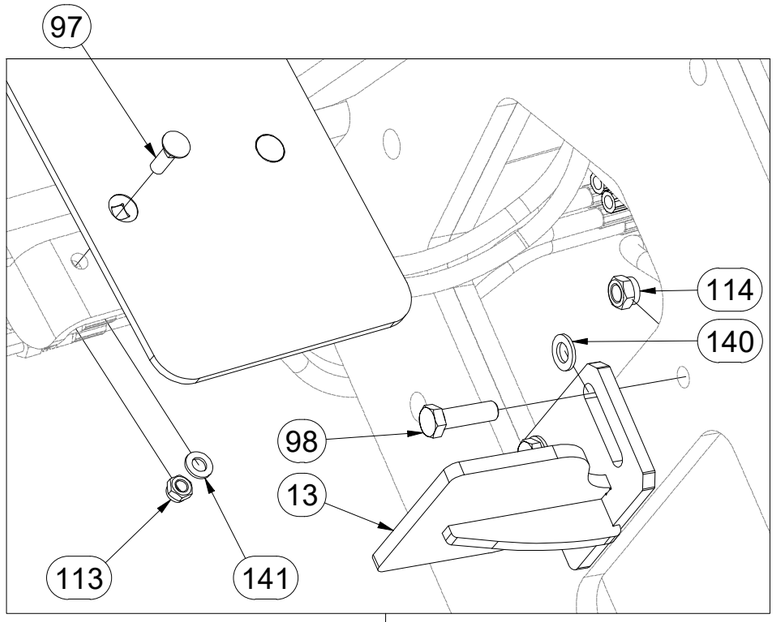

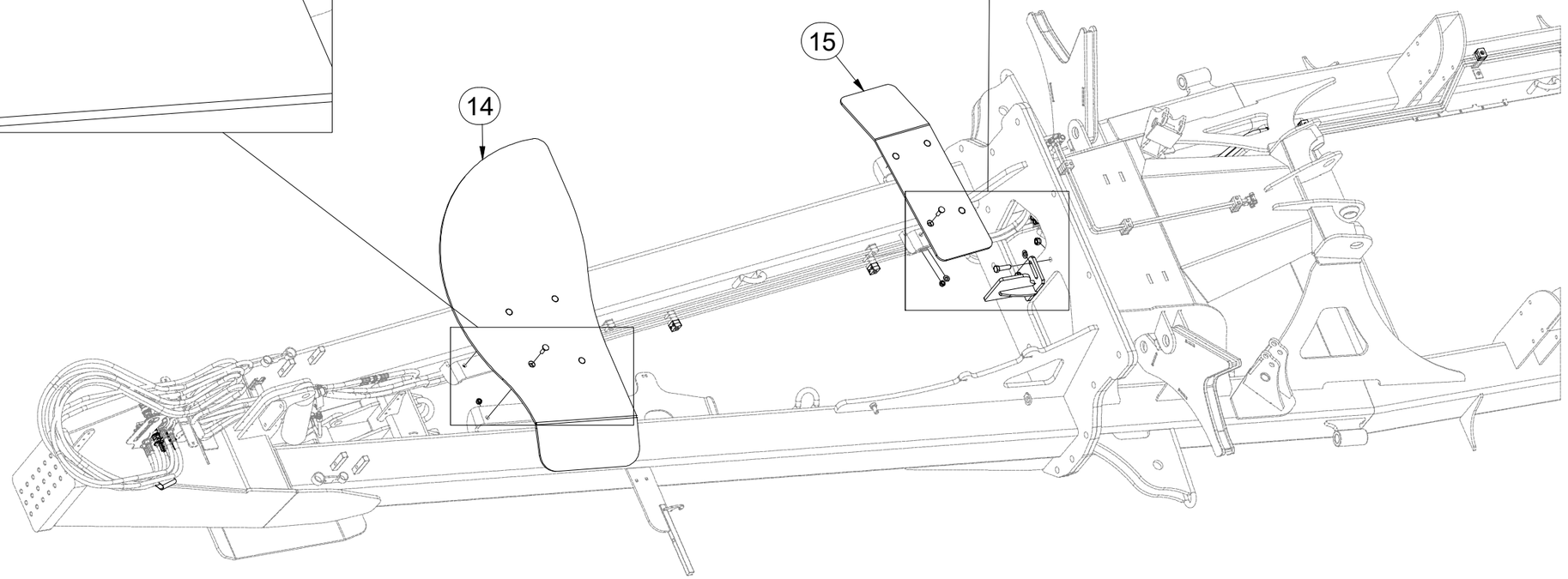

CZ POLOTOVAR STROJE

D MASCHINEN-HALBFABRIKAT

F MACHINE - SEMI-PRODUIT

GB SEMIFINISHED MACHINE

RU ПОЛУФАБРИКАТ МАШИНЫ

PL PÓŁFABRYKAT MASZYNY

VZ00043345

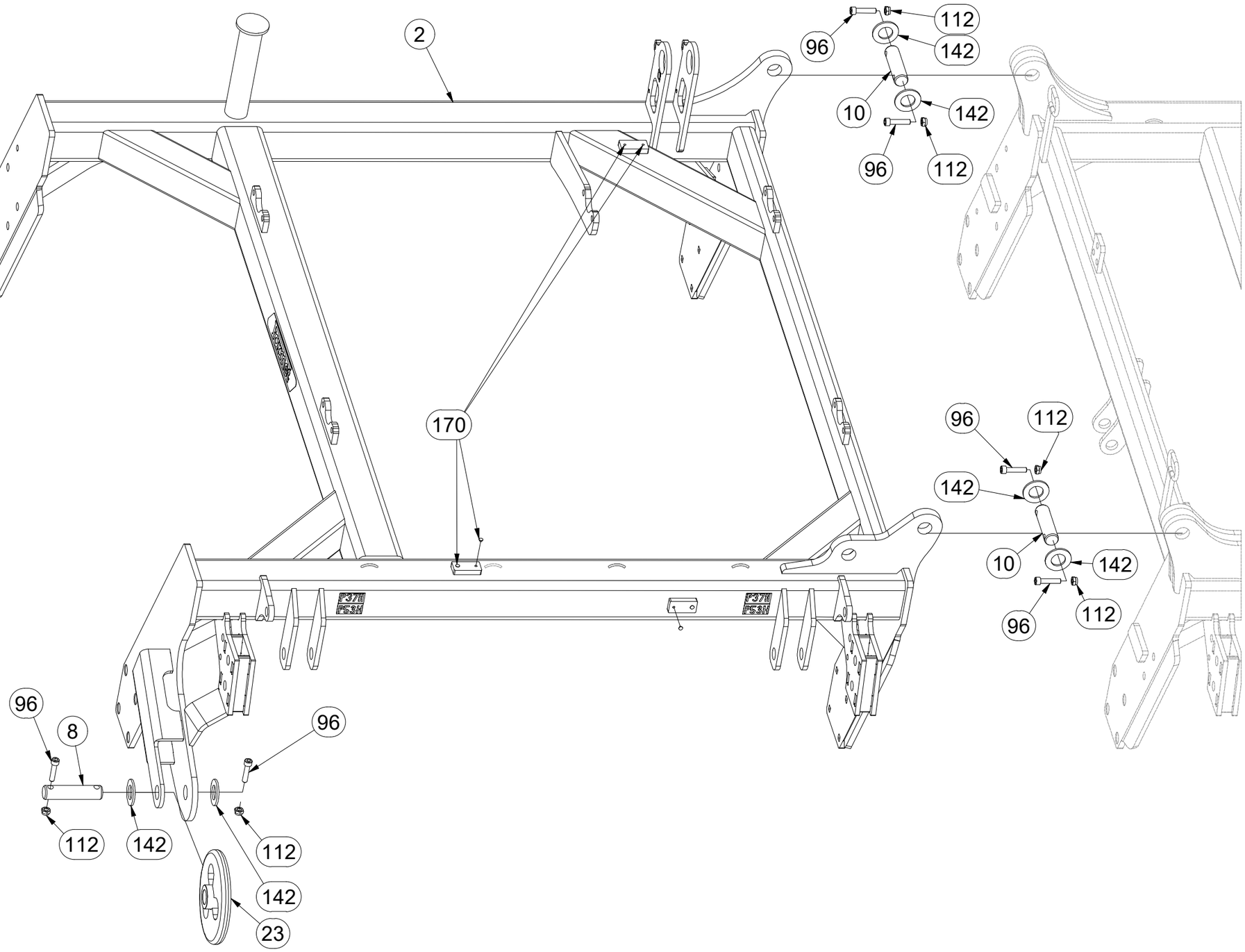

Pos.	Part Number	Pcs.
2	VZ00039045	1
8	4011761	3
10	4007584	4
23	VZ00020348	2
96	m14143	16
112	m03775	16
142	m14029	16
170	m11099	12

CZ POLOTOVAR STROJE

D MASCHINEN-HALBFABRIKAT

F MACHINE - SEMI-PRODUIT

GB SEMIFINISHED MACHINE

RU ПОЛУФАБРИКАТ МАШИНЫ

PL PÓŁFABRYKAT MASZYNY

VZ00043345

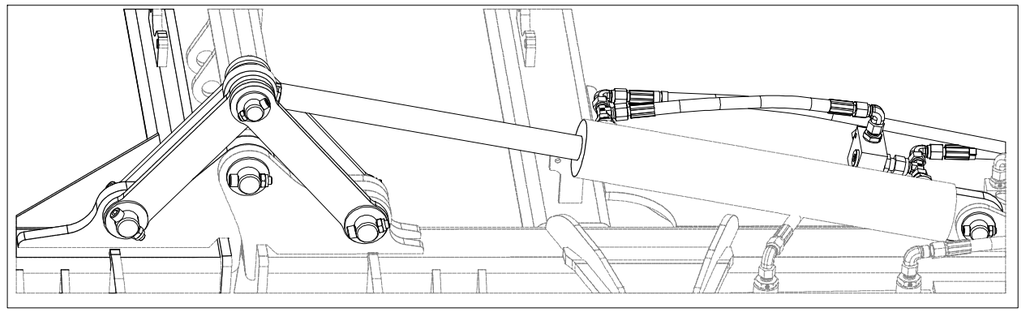

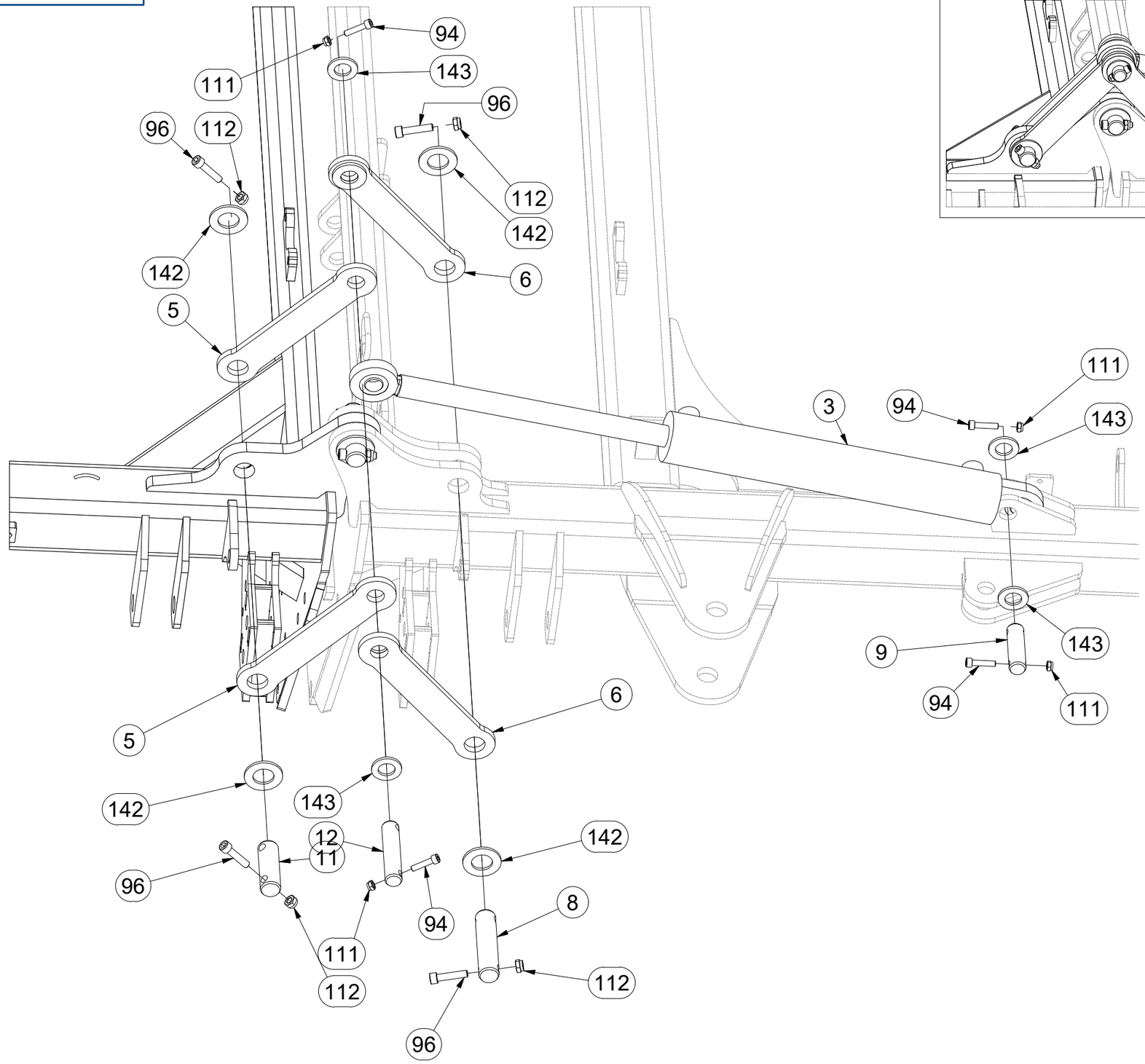

Pos.	Part Number	Pcs.
3	VZ00020299	1
5	9002067	2
6	4005097	2
8	4011761	3
9	4010390	3
11	4008278	1
12	4015755	1
94	m09464	10
96	m14143	16
111	m04503	10
112	m03775	16
142	m14029	16
143	m14028	10

CZ POLOTOVAR STROJE

D MASCHINEN-HALBFABRIKAT

F MACHINE - SEMI-PRODUIT

GB SEMIFINISHED MACHINE

RU ПОЛУФАБРИКАТ МАШИНЫ

PL PÓŁFABRYKAT MASZYNY

VZ00043345

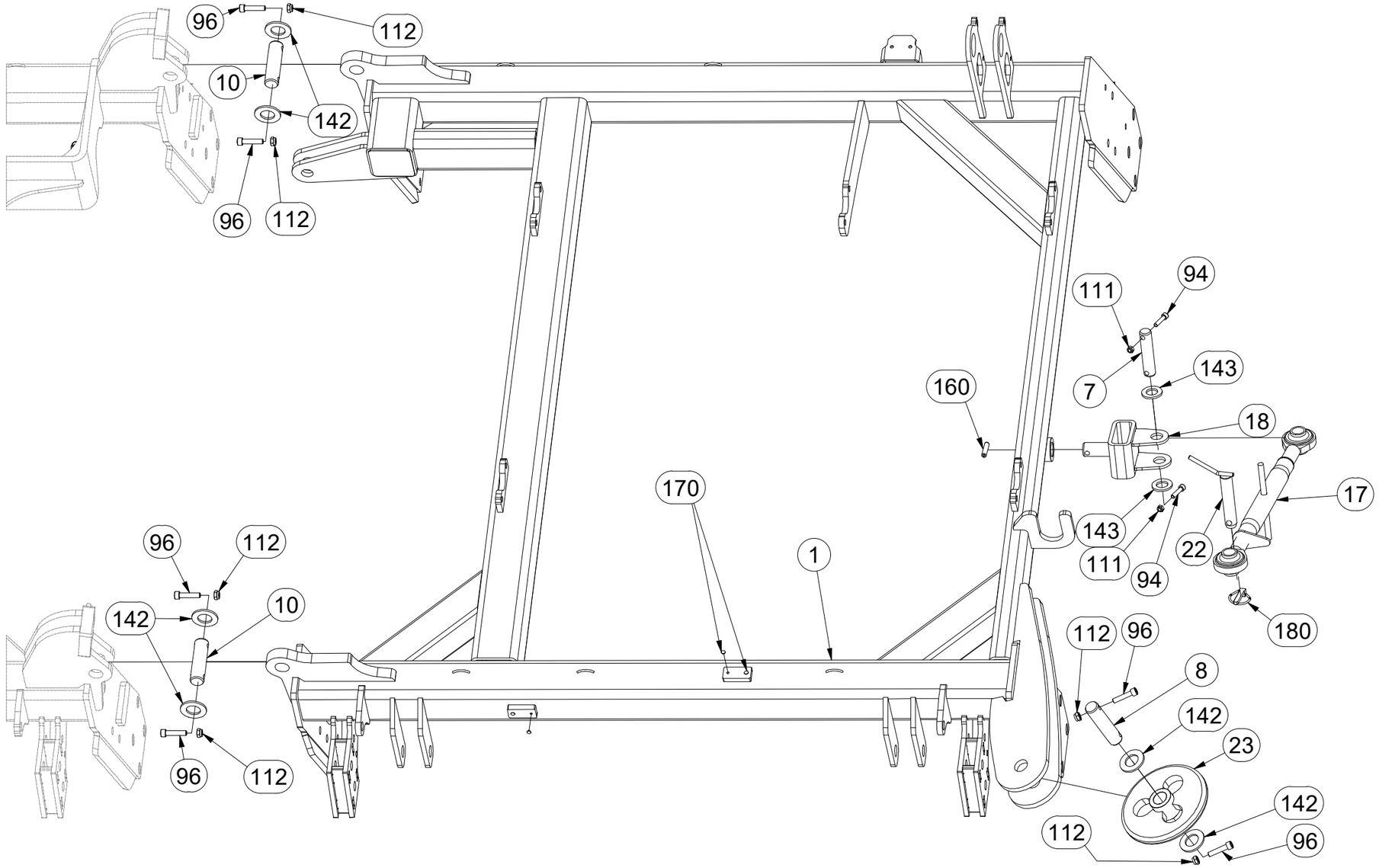

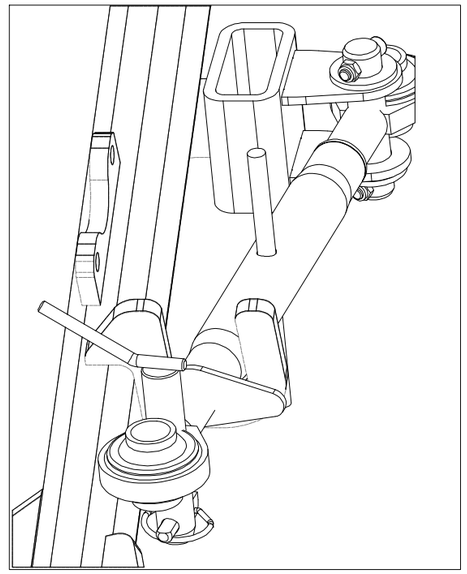

Pos.	Part Number	Pcs.
1	VZ00039044	1
7	4015756	1
8	4011761	3
10	4007584	4
17	m08879	1
18	VZ00013049	1
22	4000156	1
23	VZ00020348	2
94	m09464	10
96	m14143	16
111	m04503	10
112	m03775	16
142	m14029	16
143	m14028	10
160	m11550	1
170	m11099	12
180	m02505	1

CZ POLOTOVAR STROJE

D MASCHINEN-HALBFABRIKAT

F MACHINE - SEMI-PRODUIT

GB SEMIFINISHED MACHINE

RU ПОЛУФАБРИКАТ МАШИНЫ

PL PÓŁFABRYKAT MASZYNY

VZ00043345

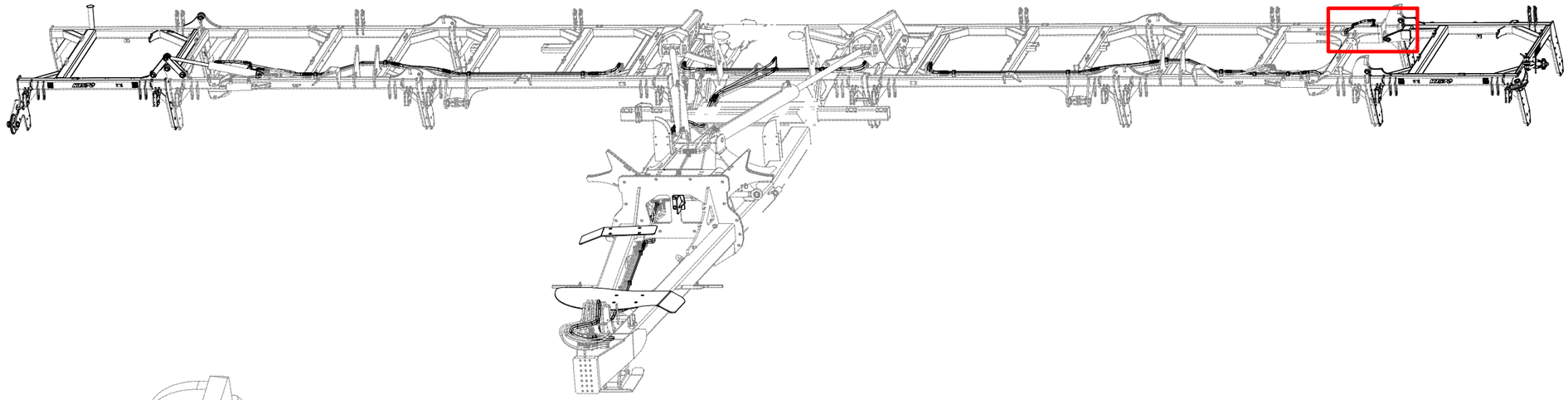

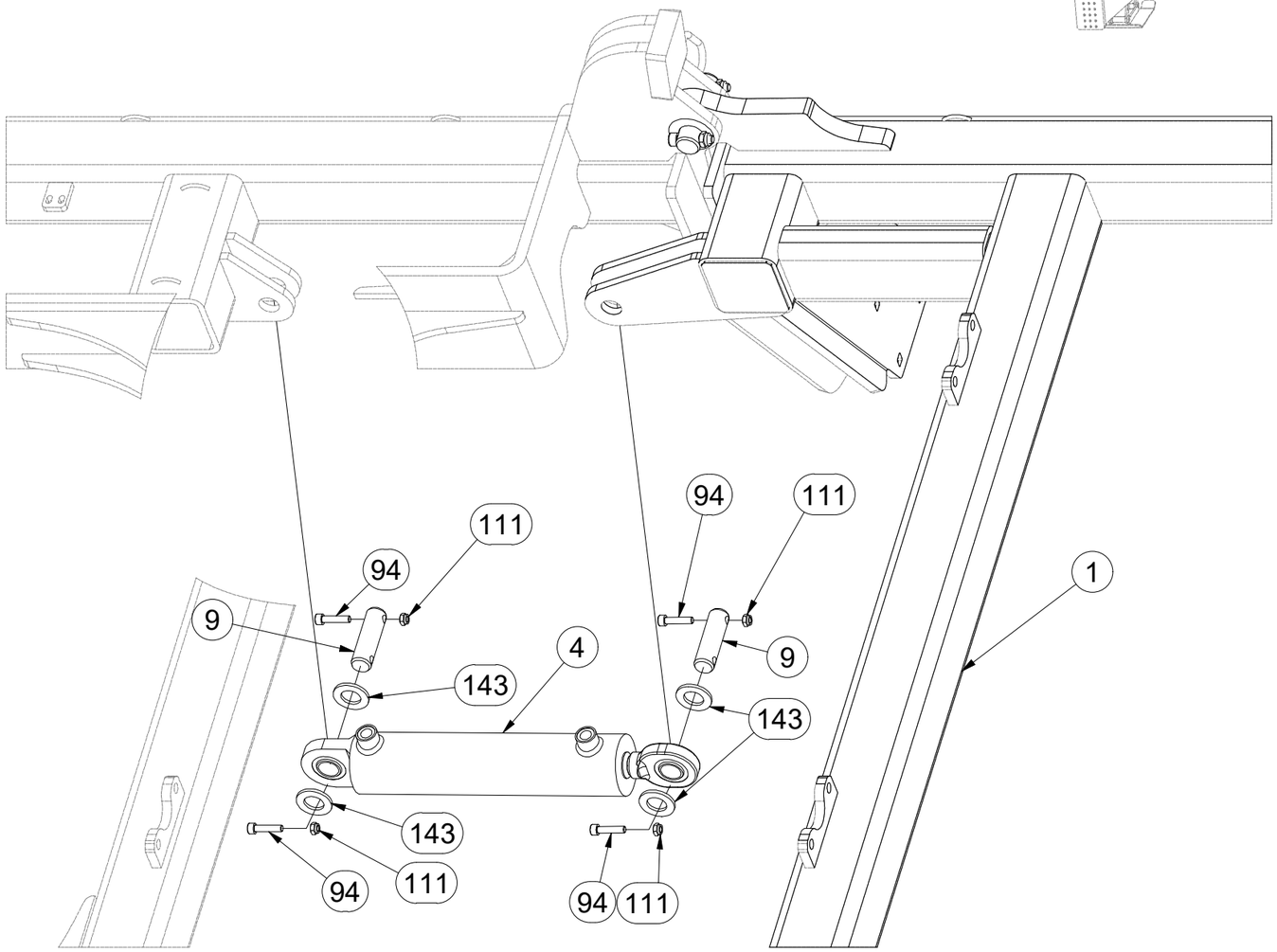

Pos.	Part Number	Pcs.
1	VZ00039044	1
4	m26207	1
9	4010390	3
94	m09464	10
111	m04503	10
143	m14028	10

CZ POLOTOVAR STROJE

D MASCHINEN-HALBFABRIKAT

F MACHINE - SEMI-PRODUIT

GB SEMIFINISHED MACHINE

RU ПОЛУФАБРИКАТ МАШИНЫ

PL PÓŁFABRYKAT MASZYNY

VZ00043345

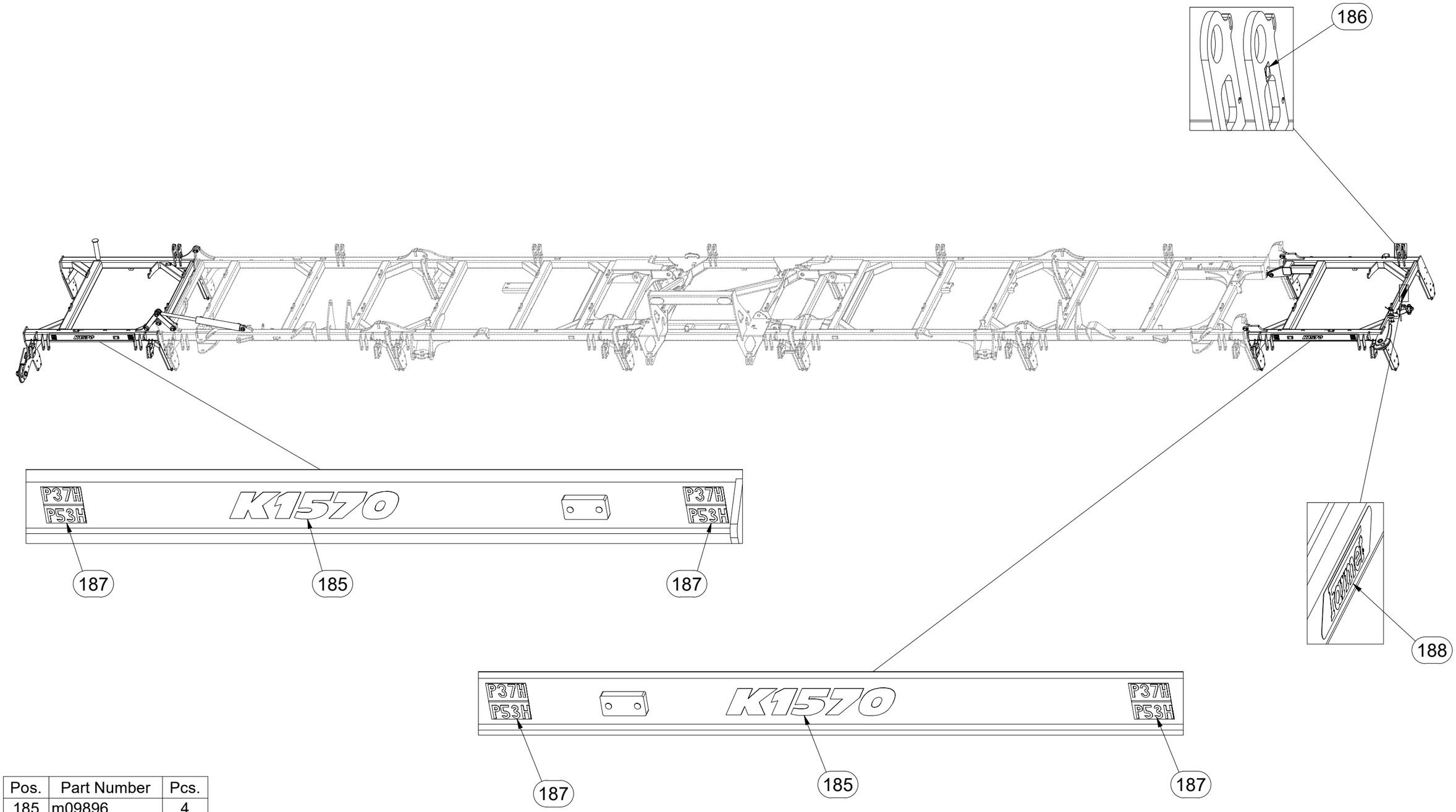

Pos.	Part Number	Pcs.
185	m09896	4
186	m03320	2
187	m11297	8
188	m13116	2

CZ POLOTOVAR STROJE

D MASCHINEN-HALBFABRIKAT

F MACHINE - SEMI-PRODUIT

GB SEMIFINISHED MACHINE

RU ПОЛУФАБРИКАТ МАШИНЫ

PL PÓŁFABRYKAT MASZYNY

VZ00043345

Pos.	Part Number	Pcs.
185	m09896	4
186	m03320	2
187	m11297	8
188	m13116	2

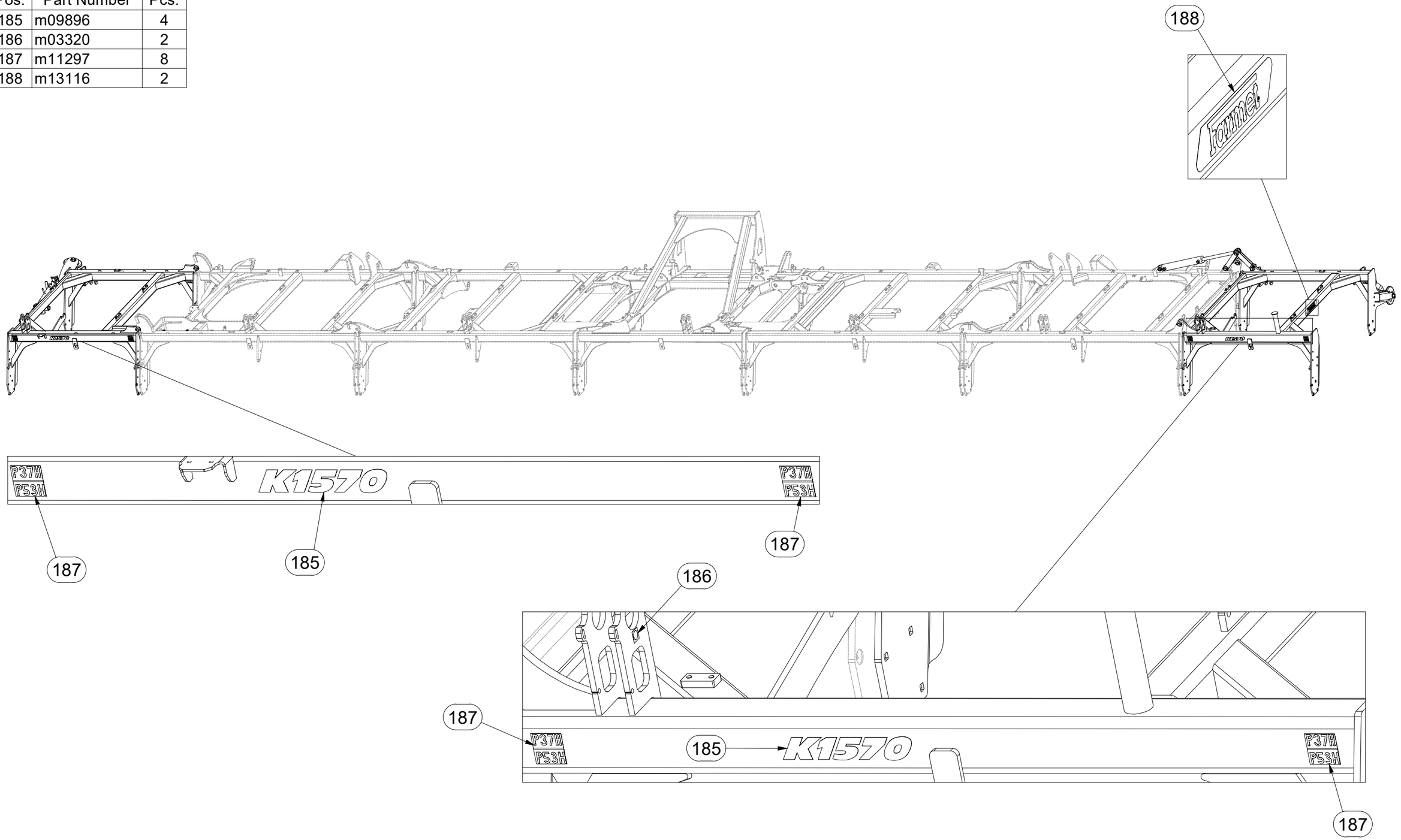

CZ HYDRAULIKA STROJE

D HYDRAULIK DER MASCHINE

F HYDRAULIQUE DE LA MACHINE

GB MACHINE HYDRAULICS

RU ГИДРАВЛИКА МАШИНЫ

PL HYDRAULIKA MASZYNY

3012044

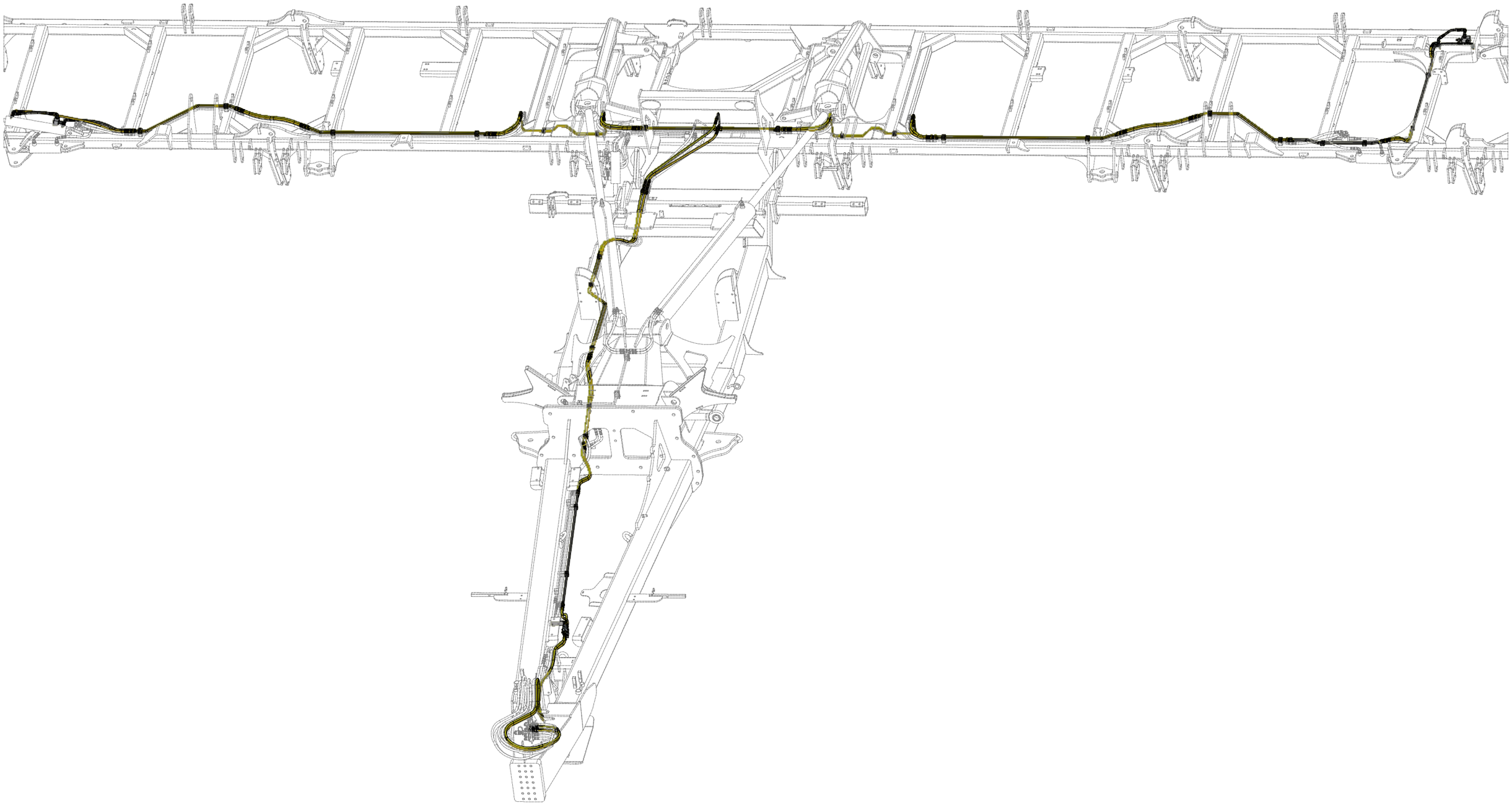

3012044

I

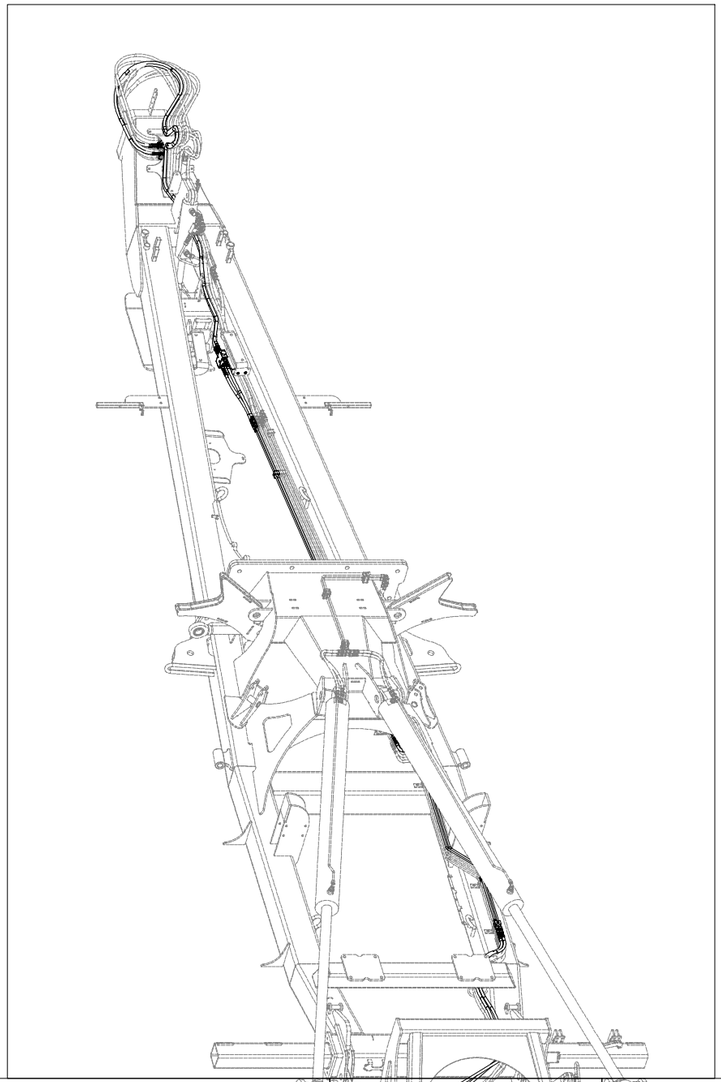

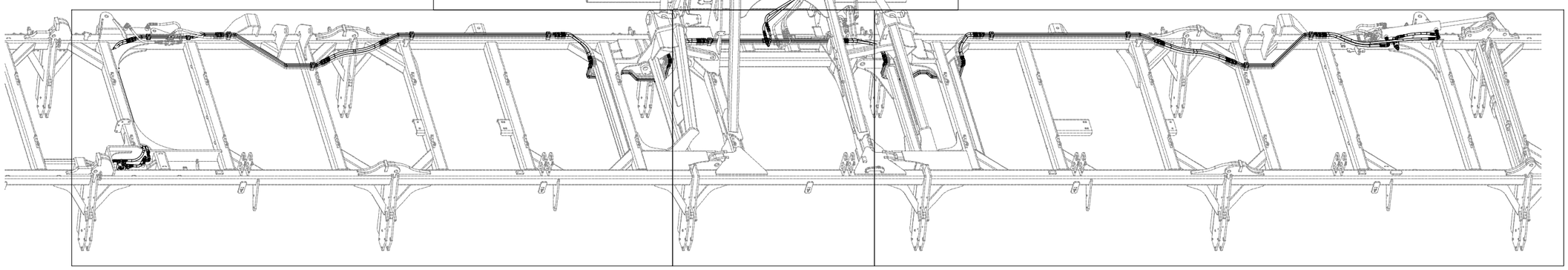

IV II III

3012044

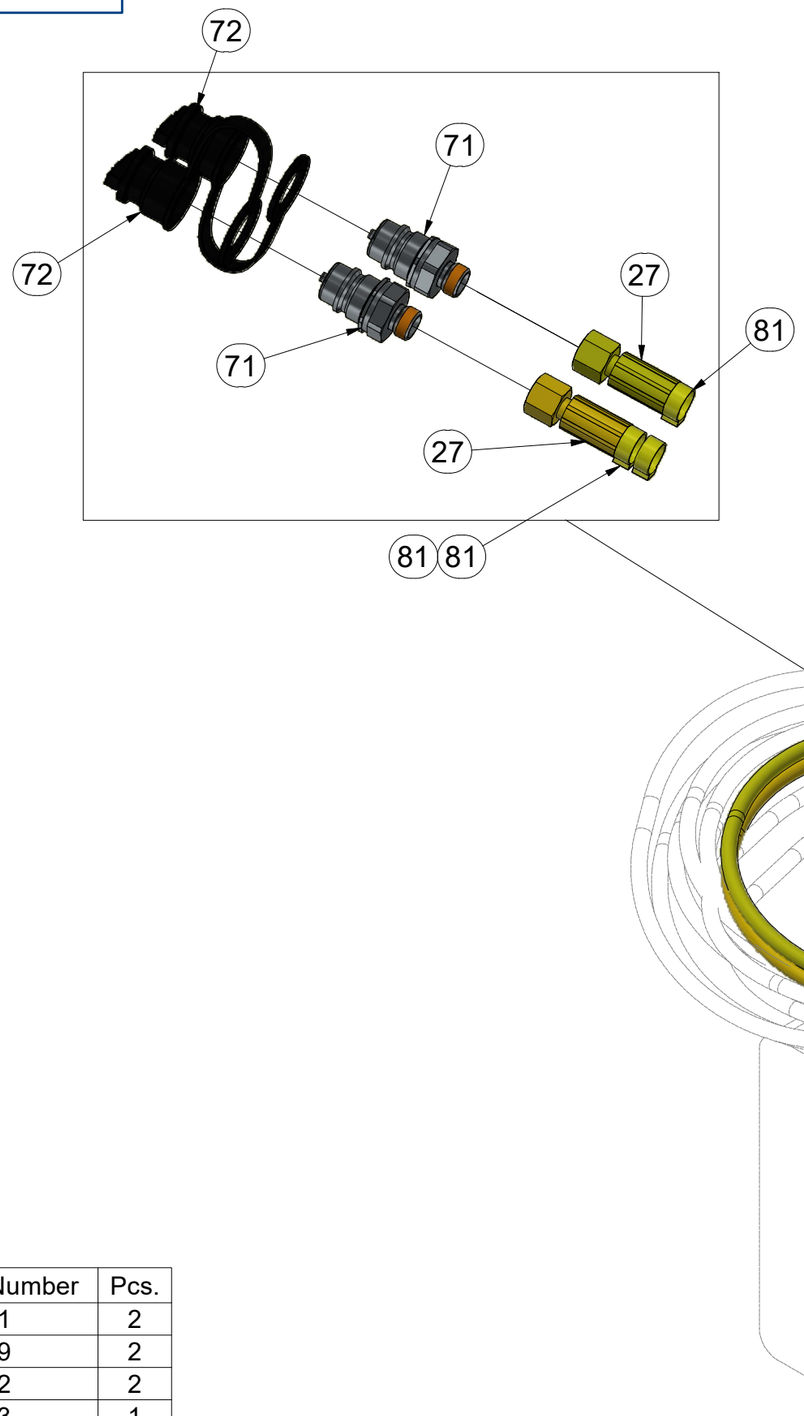

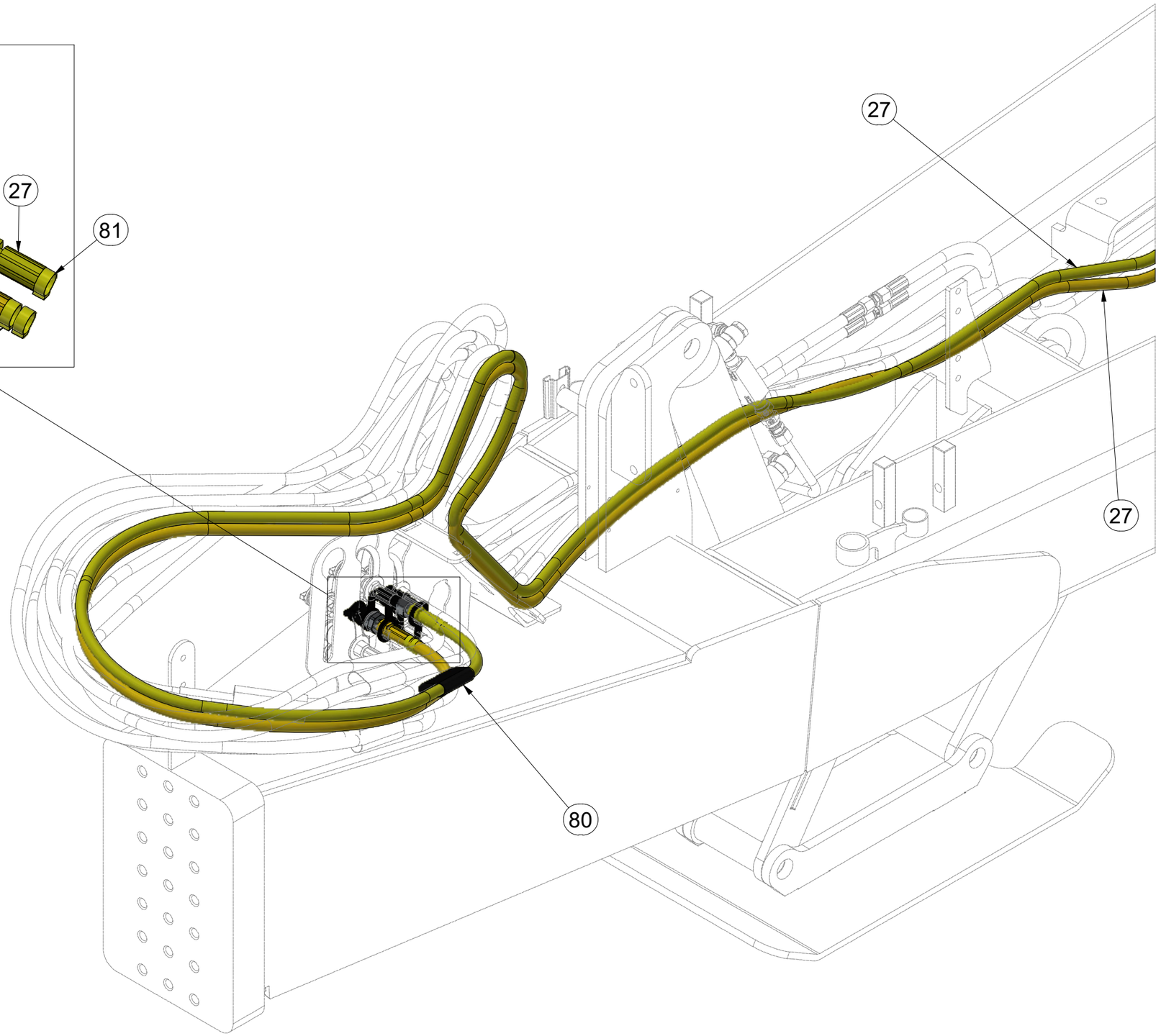

Pos.	Part Number	Pcs.
27	m05221	2
71	m03849	2
72	m04622	2
80	m11183	1
81	m11289	105

CZ HYDRAULIKA STROJE

D HYDRAULIK DER MASCHINE

F HYDRAULIQUE DE LA MACHINE

GB MACHINE HYDRAULICS

RU ГИДРАВЛИКА МАШИНЫ

PL HYDRAULIKA MASZYNY

3012044

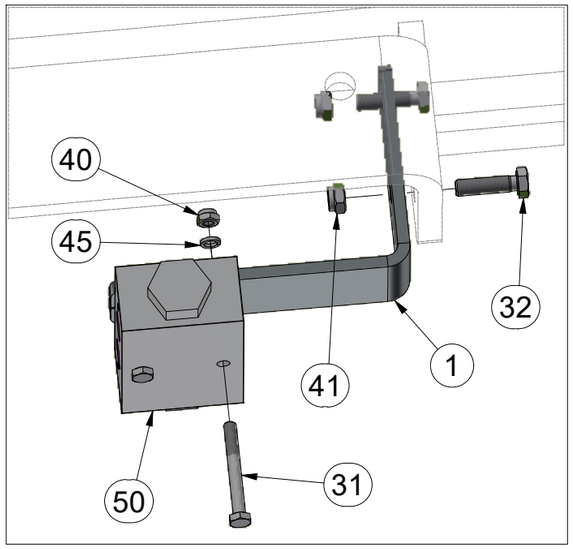

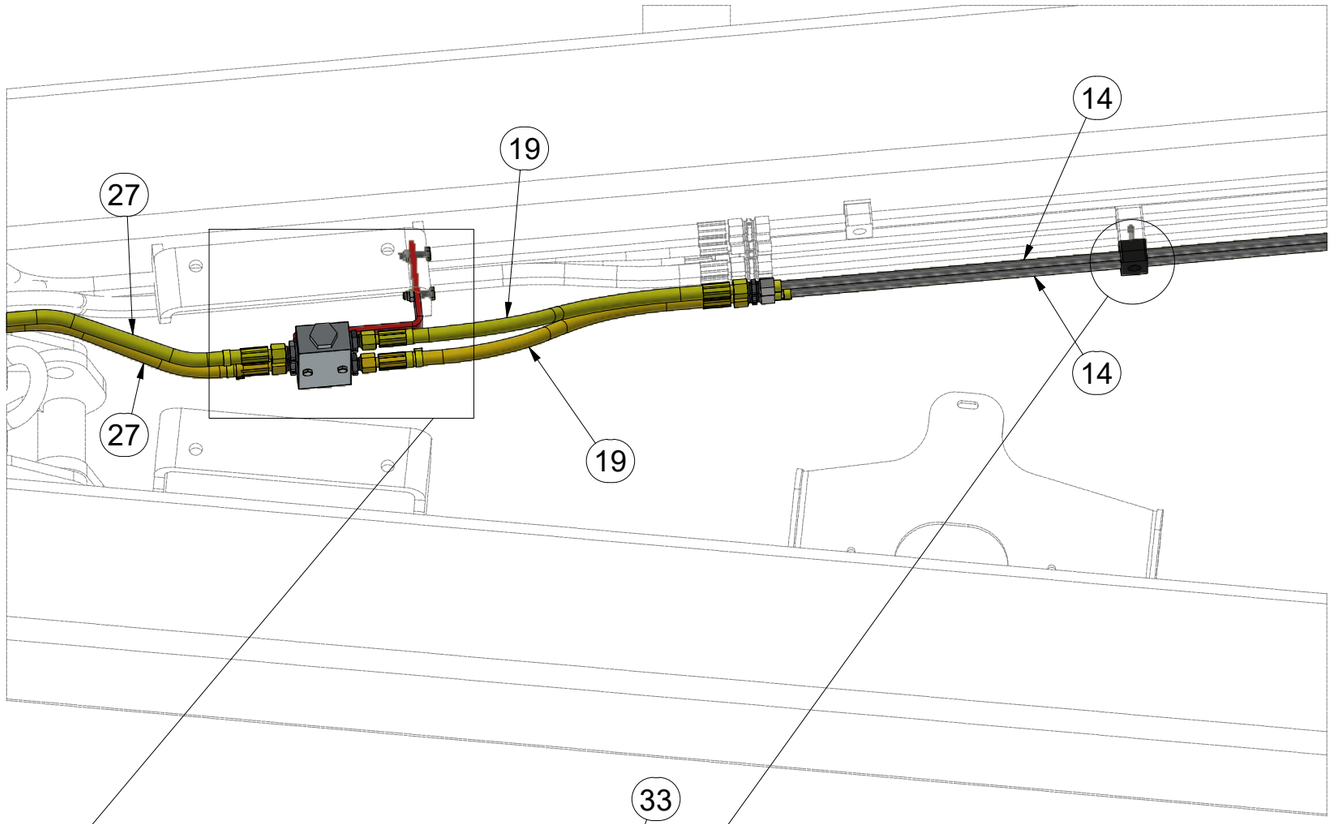

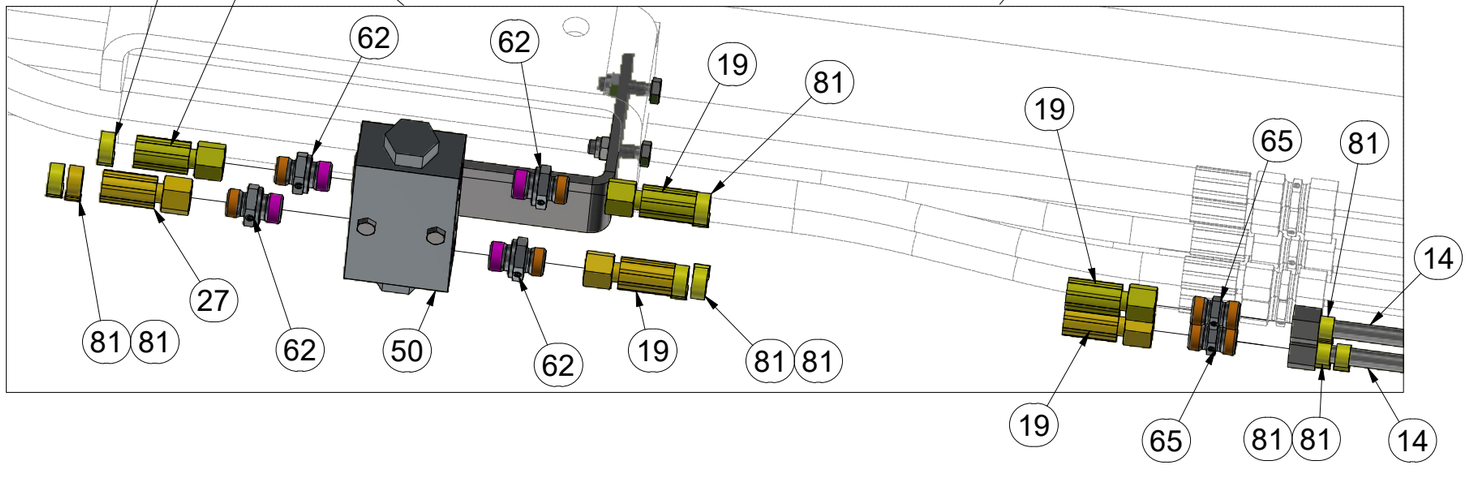

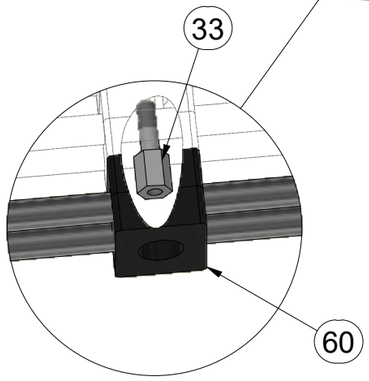

Pos.	Part Number	Pcs.	Pos.	Part Number	Pcs.
1	4017739	1	81	m11289	105
14	m09662	2	50	m09911	1
19	m04827	6	41	m04503	2
27	m05221	2	45	m01200	2
31	m04842	2	60	m05488	25
32	m04791	2	62	m06528	6
33	m09956	21	65	m03213	41
40	m05560	2			

CZ HYDRAULIKA STROJE

D HYDRAULIK DER MASCHINE

F HYDRAULIQUE DE LA MACHINE

GB MACHINE HYDRAULICS

RU ГИДРАВЛИКА МАШИНЫ

PL HYDRAULIKA MASZYNY

3012044

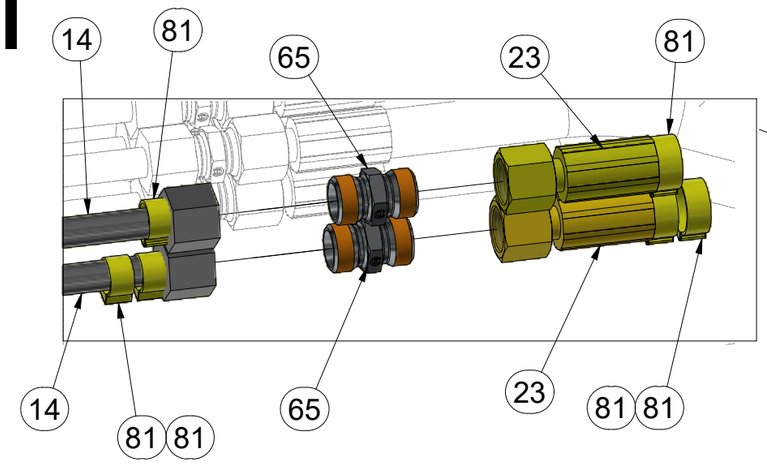

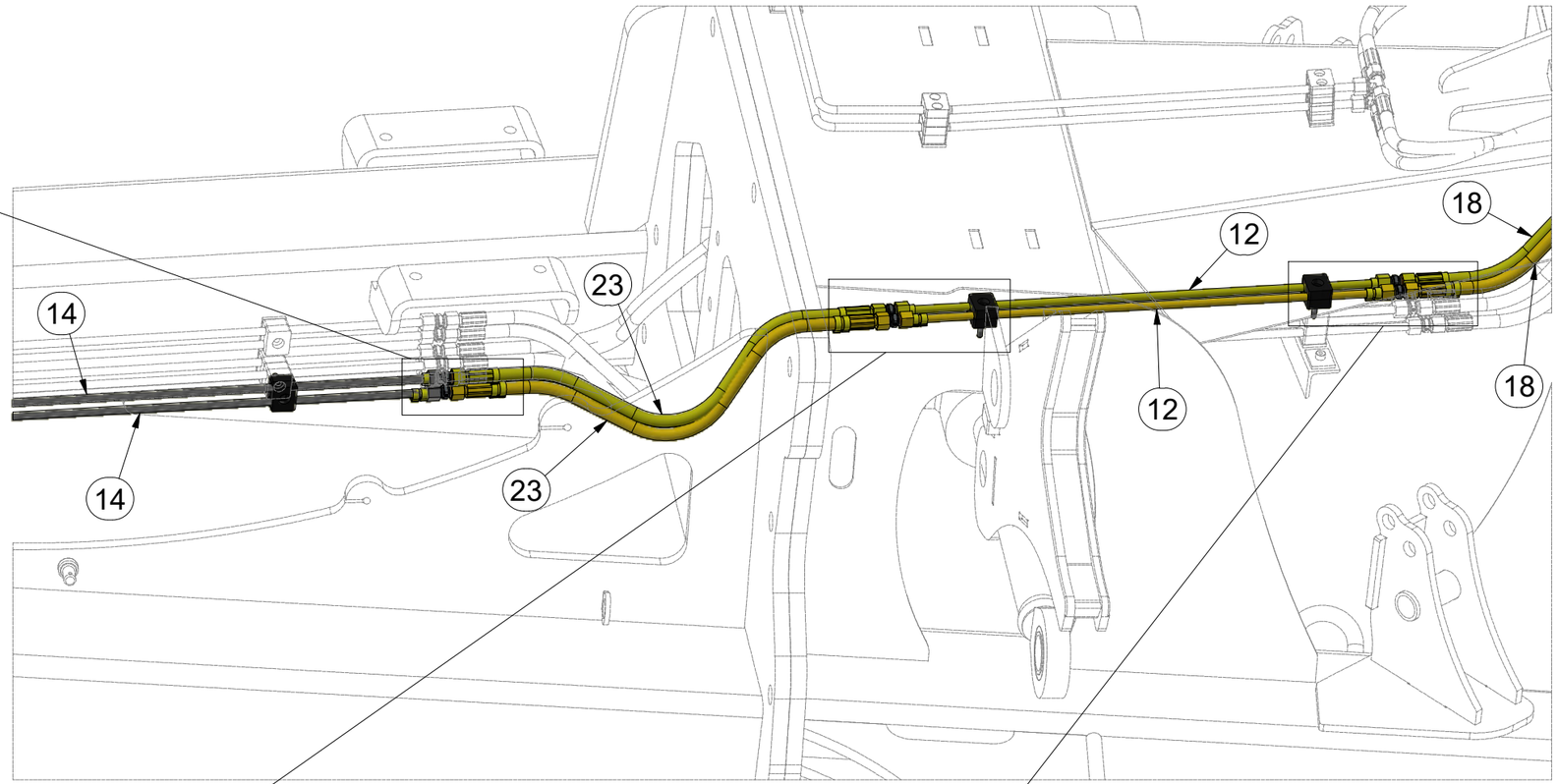

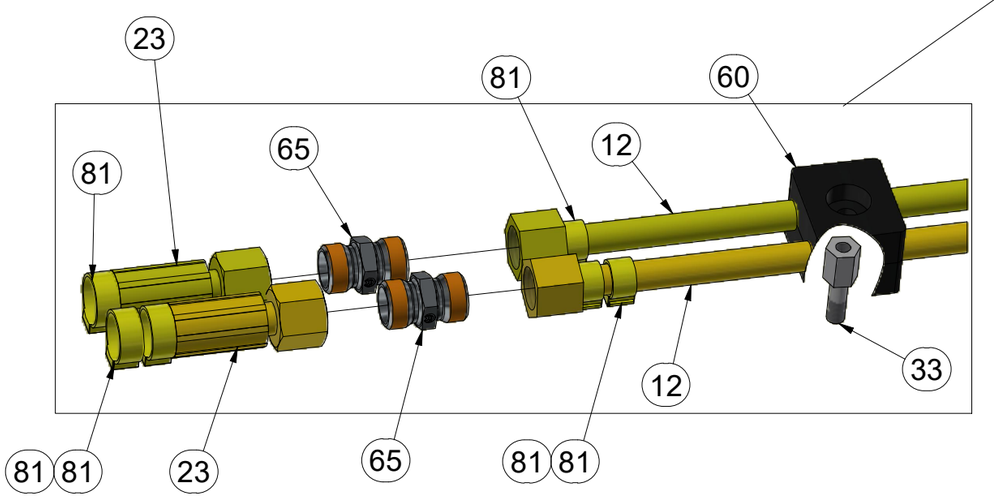

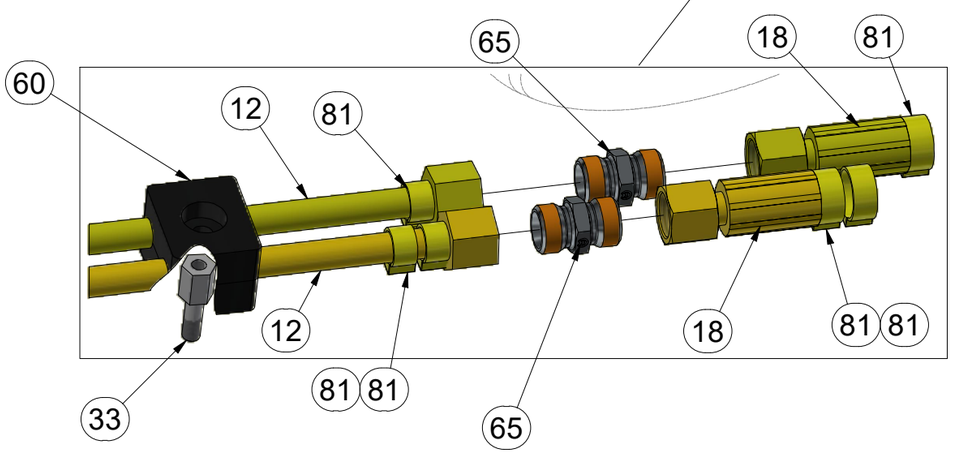

Pos.	Part Number	Pcs.
12	m03975	4
14	m09662	2
18	m11126	2
23	m09432	2
33	m09956	21
60	m05488	25
65	m03213	41
81	m11289	105

CZ HYDRAULIKA STROJE

D HYDRAULIK DER MASCHINE

F HYDRAULIQUE DE LA MACHINE

GB MACHINE HYDRAULICS

RU ГИДРАВЛИКА МАШИНЫ

PL HYDRAULIKA MASZYNY

3012044

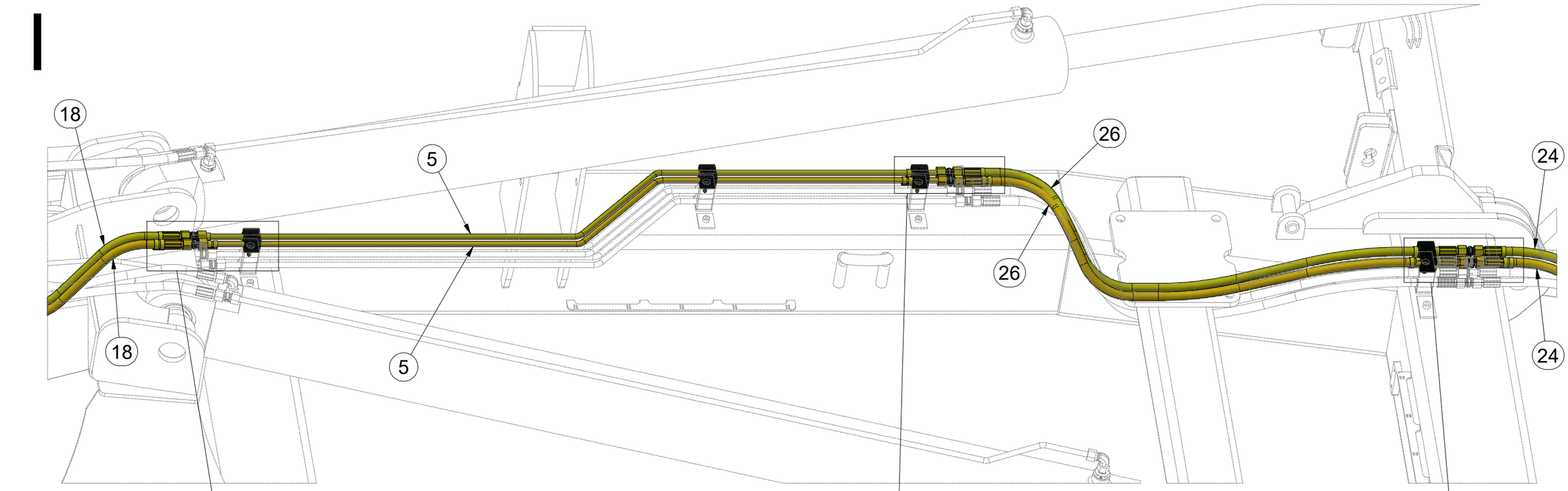

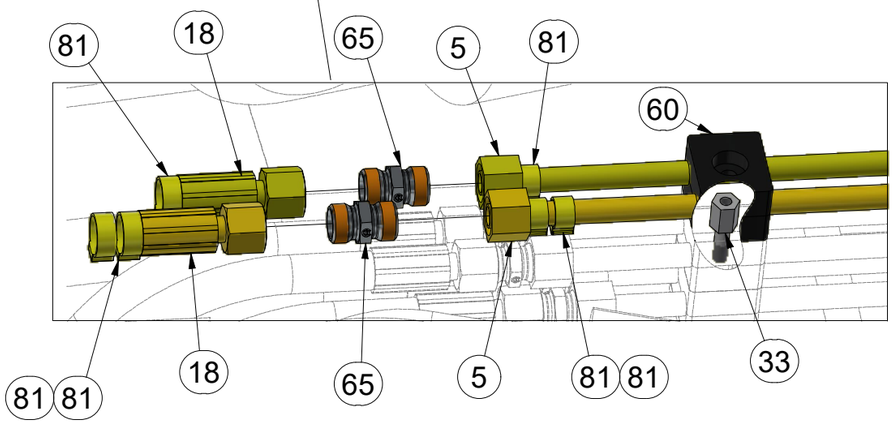

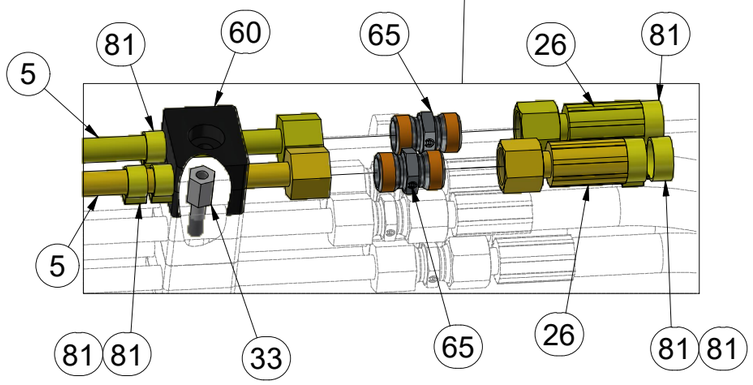

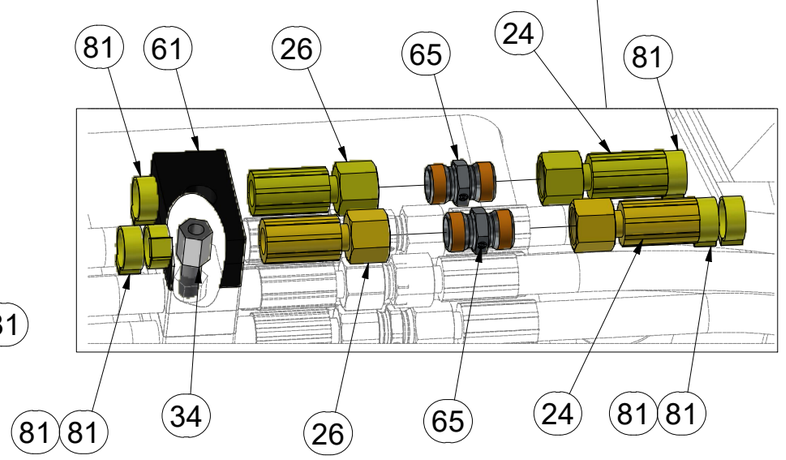

Pos.	Part Number	Pcs.	Pos.	Part Number	Pcs.
5	m18009	2	34	m04627	1
18	m11126	2	60	m05488	25
24	m06532	2	61	m04171	1
26	m17222	2	65	m03213	41
33	m09956	21	81	m11289	105

3012044

II

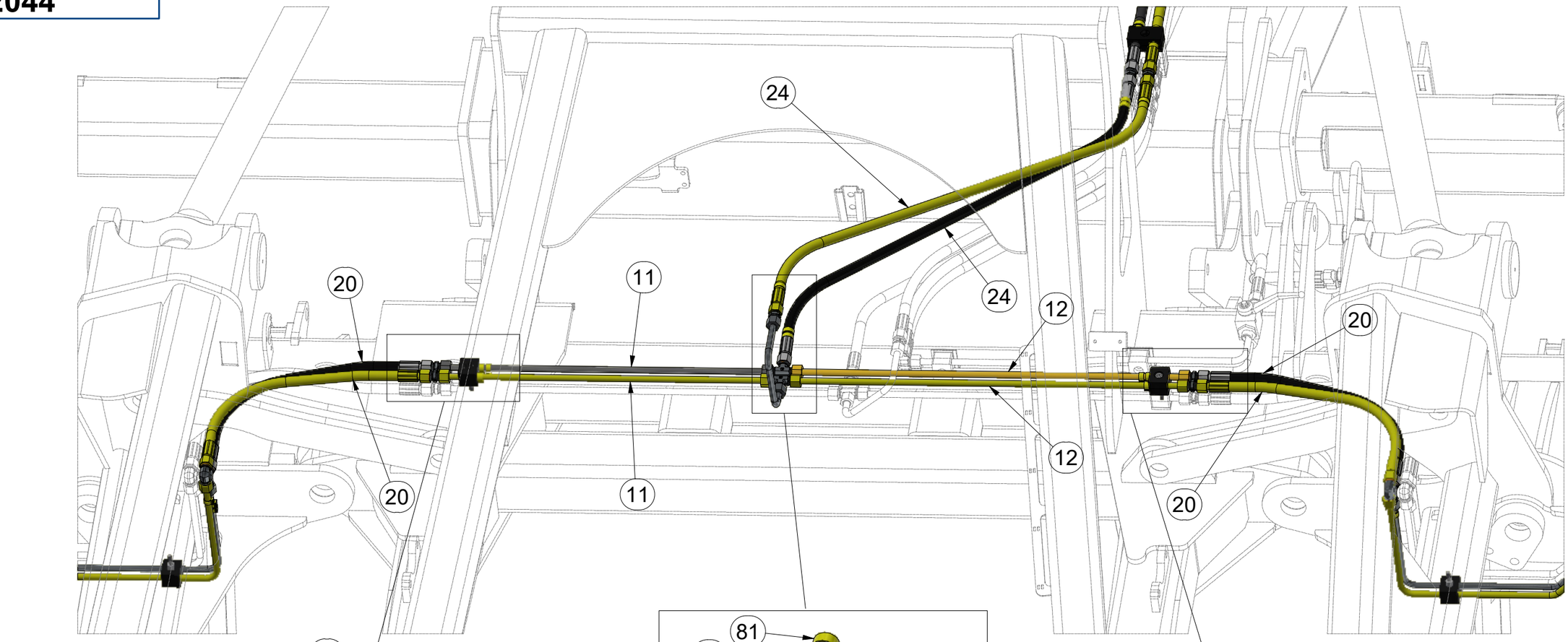

Pos.	Part Number	Pcs.	Pos.	Part Number	Pcs.
9	m13260	1	81	m11289	105
11	m09661	2	60	m05488	25
12	m03975	4	33	m09956	21
20	m09628	5	67	m03889	2
24	m06532	2	65	m03213	41

CZ HYDRAULIKA STROJE

D HYDRAULIK DER MASCHINE

F HYDRAULIQUE DE LA MACHINE

GB MACHINE HYDRAULICS

RU ГИДРАВЛИКА МАШИНЫ

PL HYDRAULIKA MASZYNY

3012044

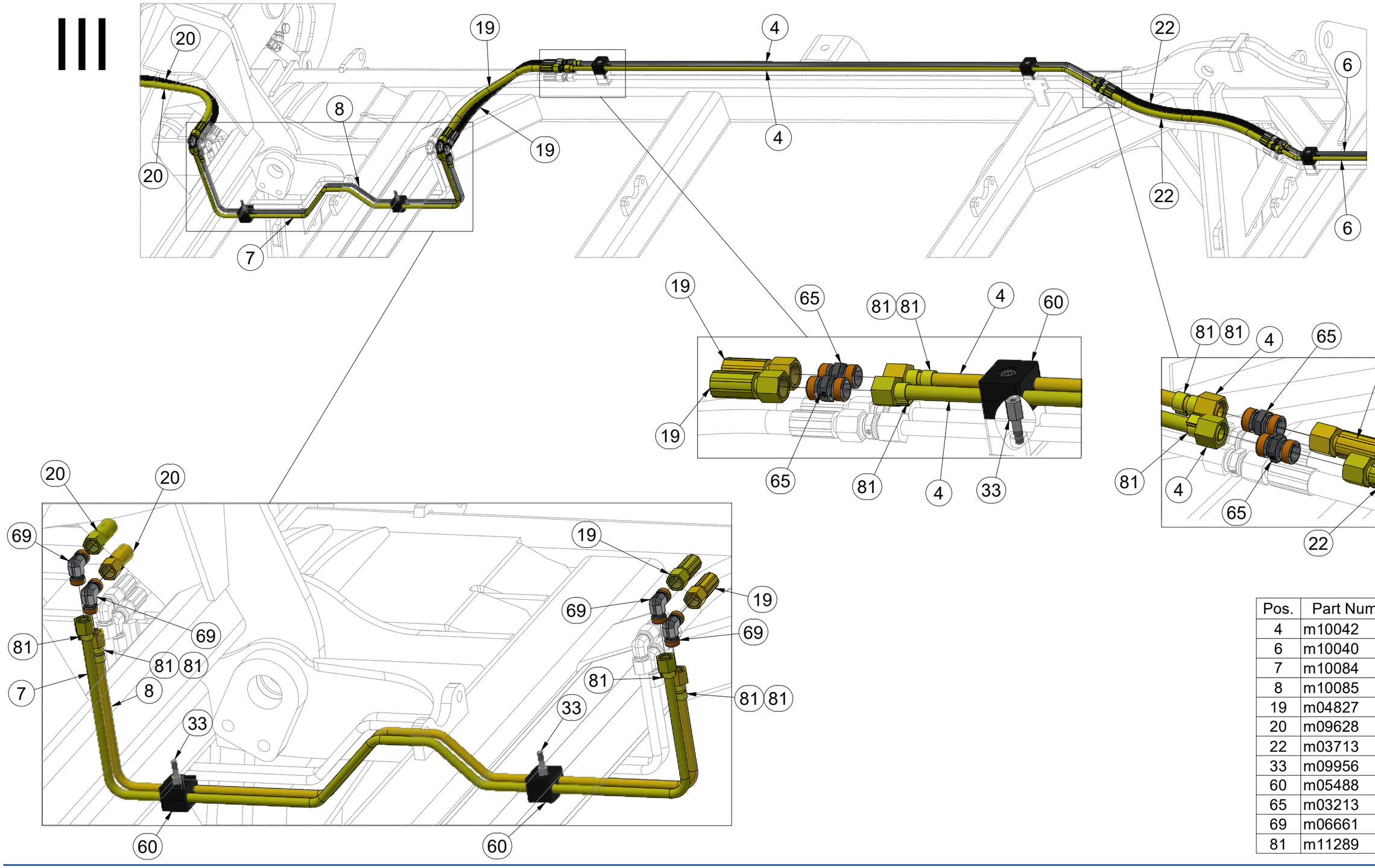

Pos.	Part Number	Pcs.
4	m10042	4
6	m10040	4
7	m10084	2
8	m10085	2
19	m04827	6
20	m09628	5
22	m03713	4
33	m09956	21
60	m05488	25
65	m03213	41
69	m06661	8
81	m11289	105

CZ HYDRAULIKA STROJE

D HYDRAULIK DER MASCHINE

F HYDRAULIQUE DE LA MACHINE

GB MACHINE HYDRAULICS

RU ГИДРАВЛИКА МАШИНЫ

PL HYDRAULIKA MASZYNY

3012044

III

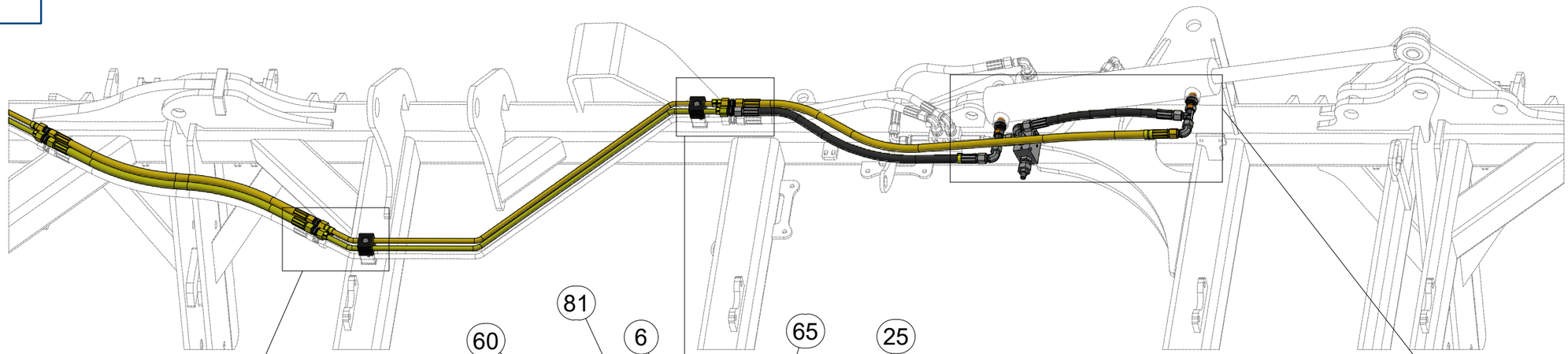

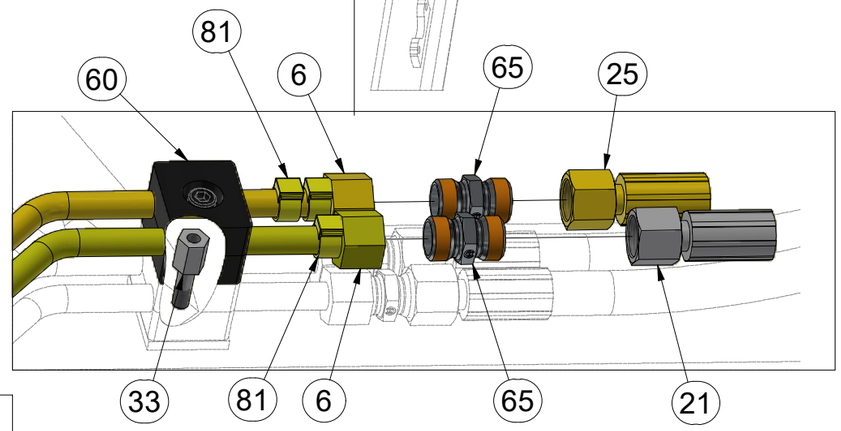

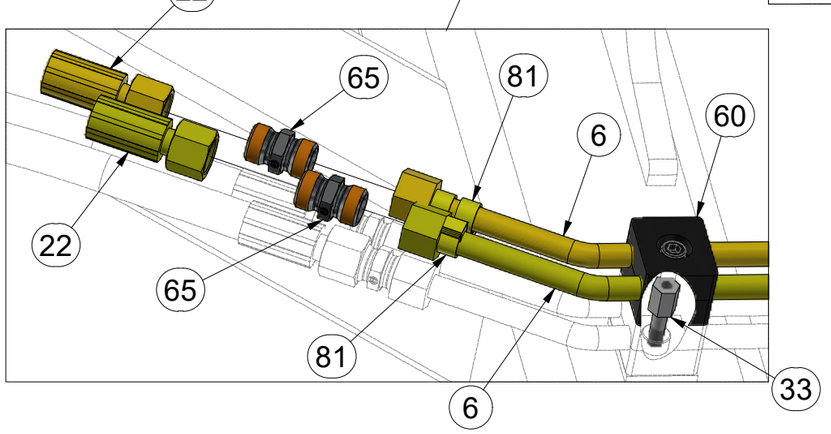

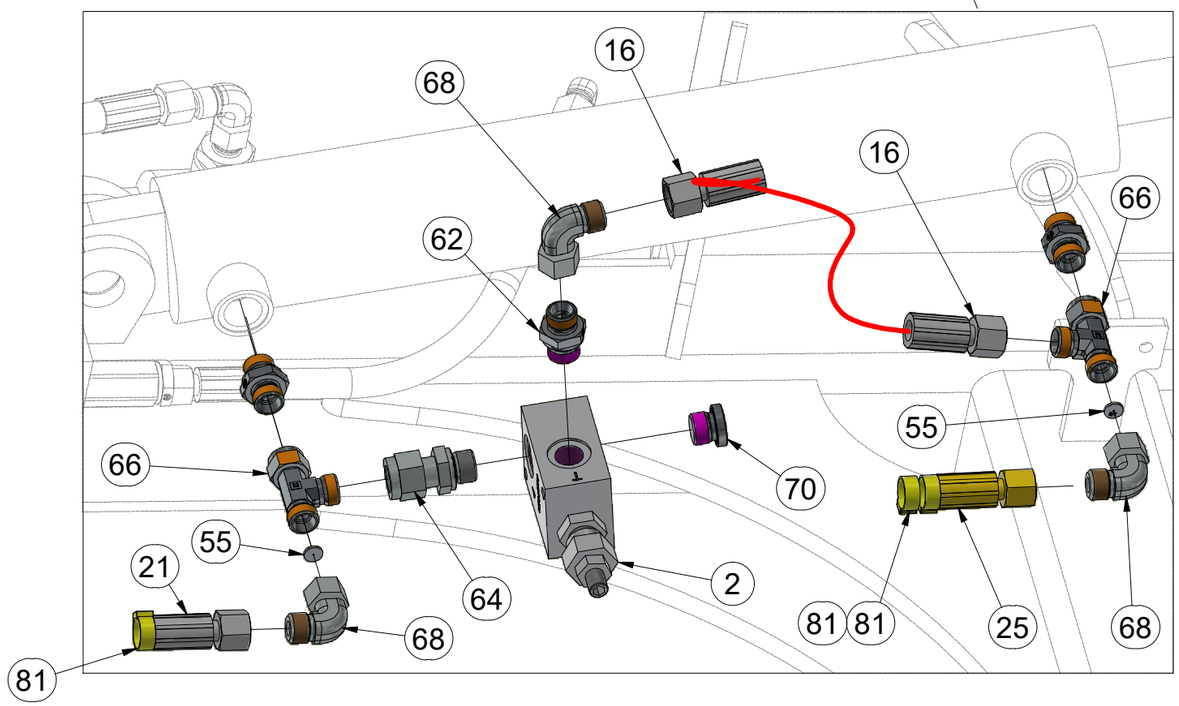

Pos.	Part Number	Pcs.	Pos.	Part Number	Pcs.
2	4024099	2	60	m05488	25
6	m10040	4	62	m06528	6
16	m07363	3	64	m18544	2
21	m04761	1	65	m03213	41
22	m03713	4	66	m07568	4
25	m17221	1	68	m06803	8
33	m09956	21	70	m06529	2
55	m10780	4	81	m11289	105

CZ HYDRAULIKA STROJE
D HYDRAULIK DER MASCHINE
F HYDRAULIQUE DE LA MACHINE

GB MACHINE HYDRAULICS
RU ГИДРАВЛИКА МАШИНЫ
PL HYDRAULIKA MASZYNY

3012044

IV

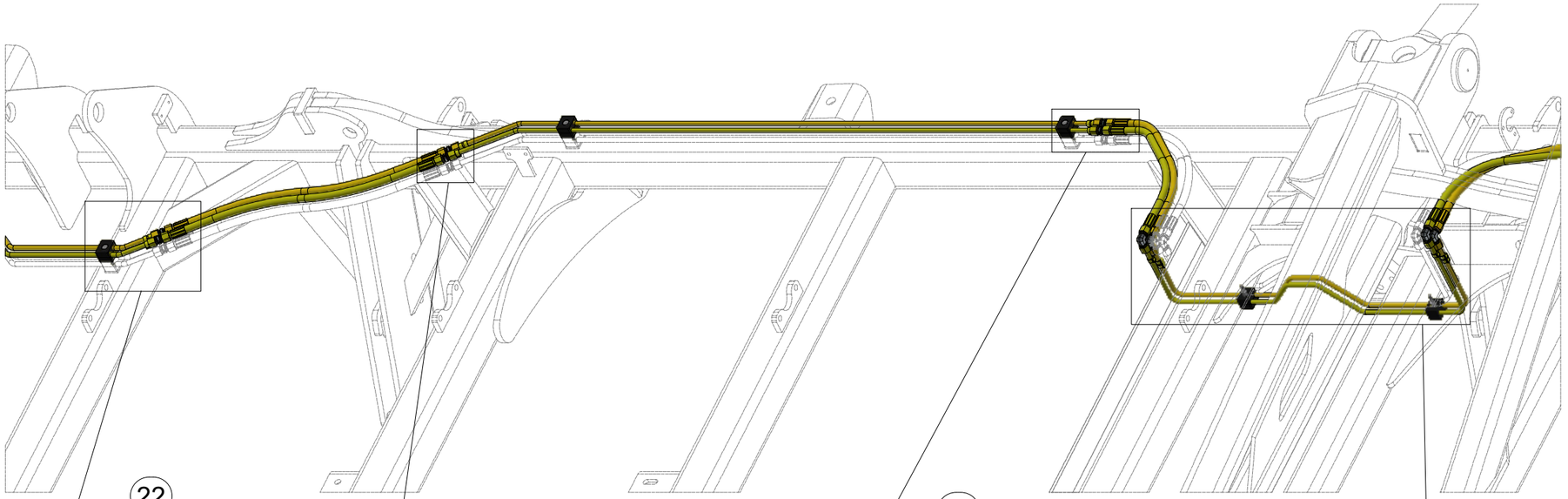

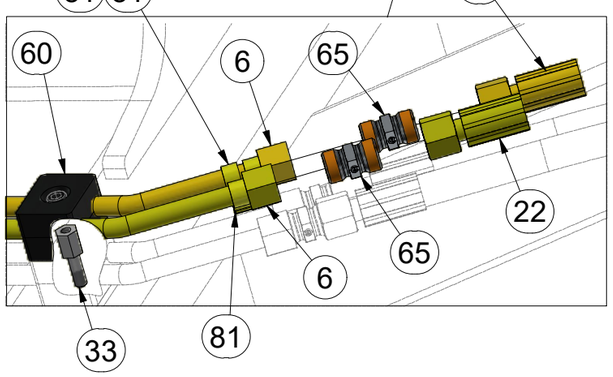

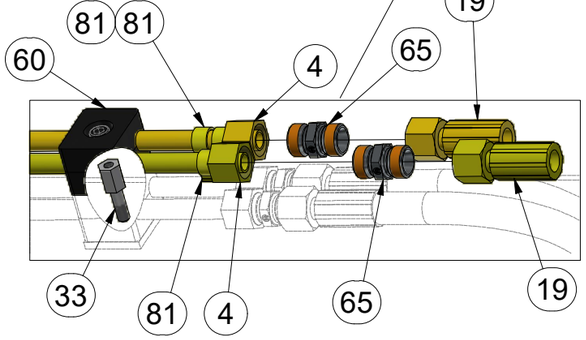

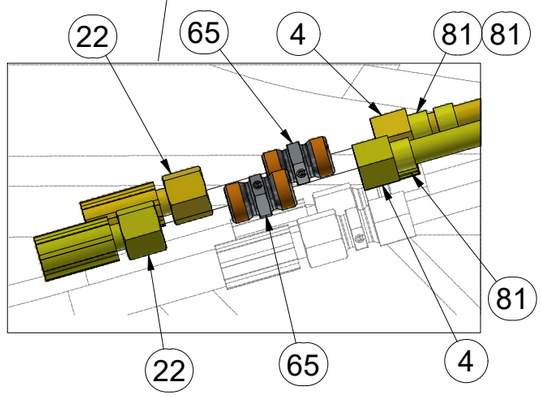

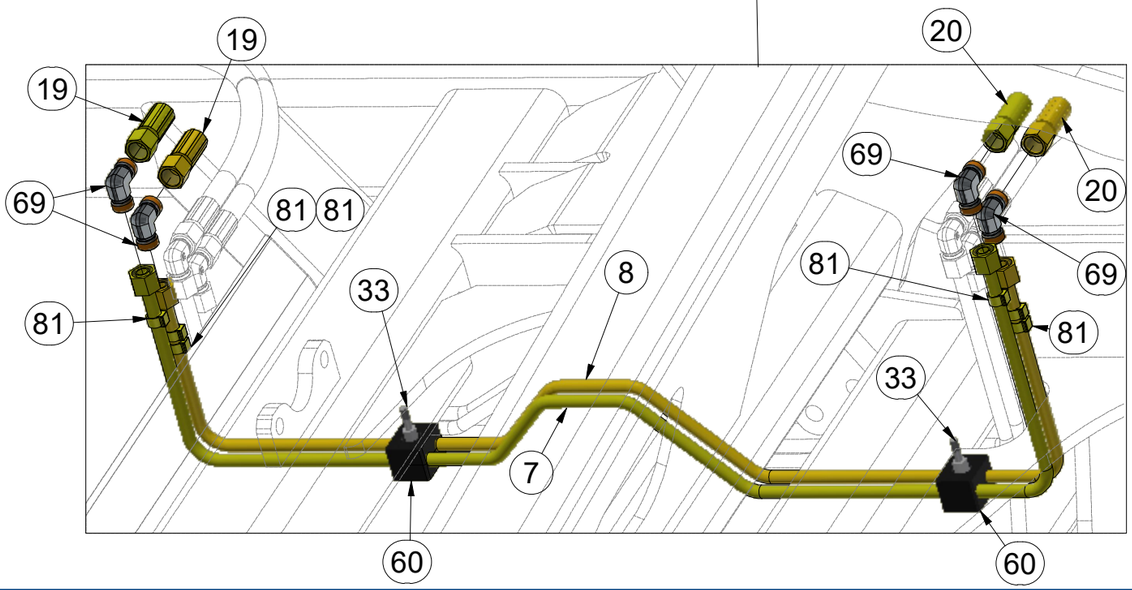

Pos.	Part Number	Pcs.
4	m10042	4
6	m10040	4
7	m10084	2
8	m10085	2
19	m04827	6
20	m09628	5
22	m03713	4
33	m09956	21
60	m05488	25
65	m03213	41
69	m06661	8
81	m11289	105

CZ HYDRAULIKA STROJE
D HYDRAULIK DER MASCHINE
F HYDRAULIQUE DE LA MACHINE

GB MACHINE HYDRAULICS
RU ГИДРАВЛИКА МАШИНЫ
PL HYDRAULIKA MASZYNY

3012044

IV

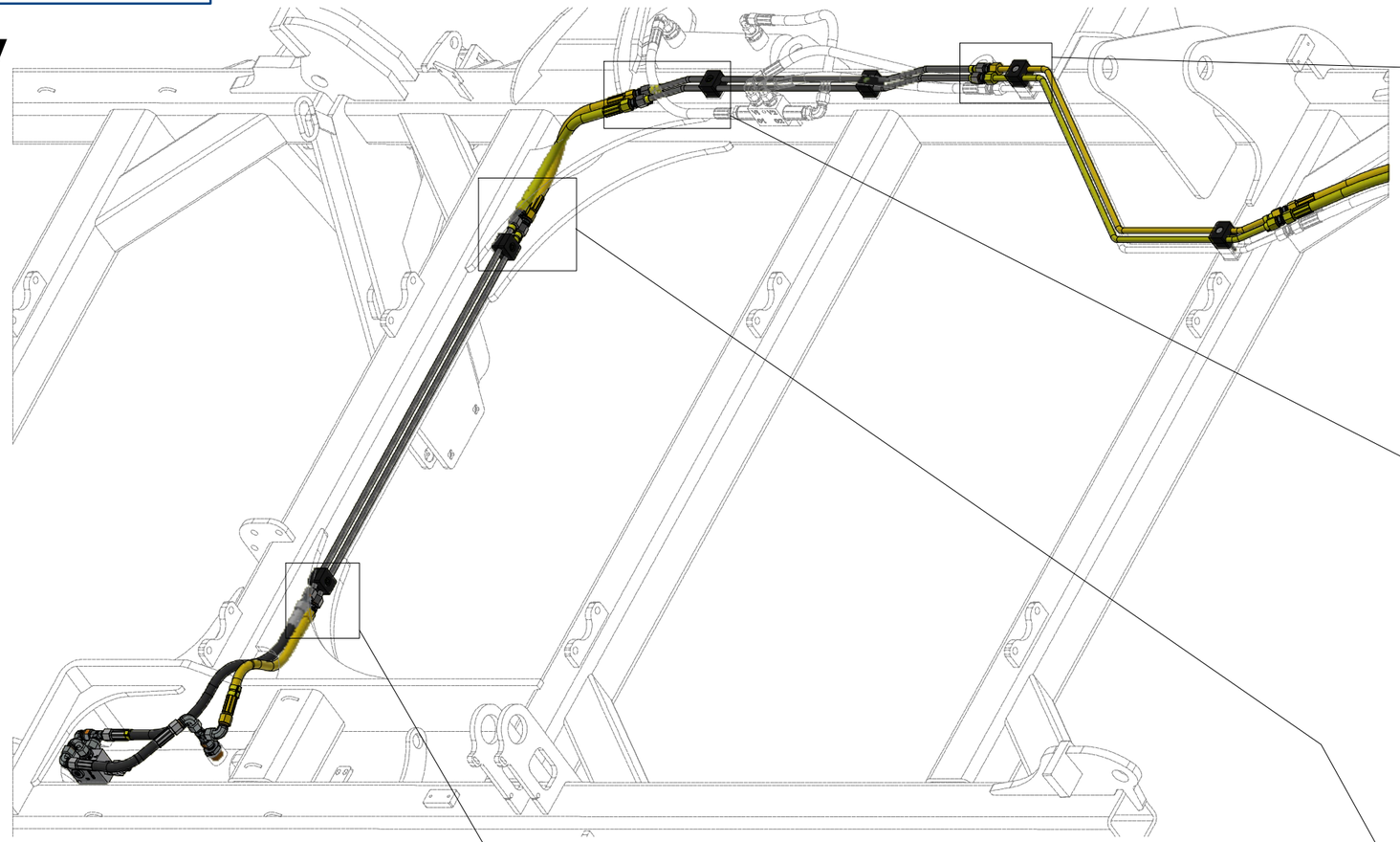

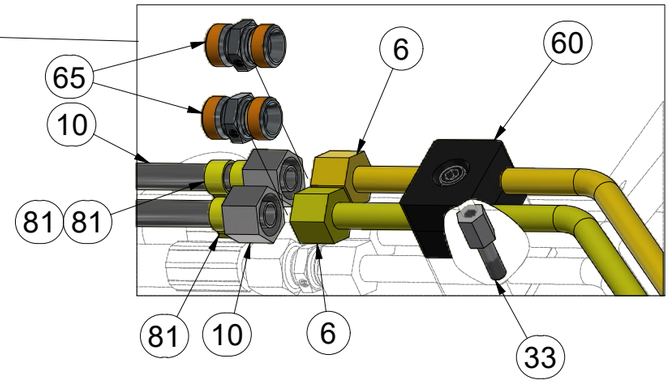

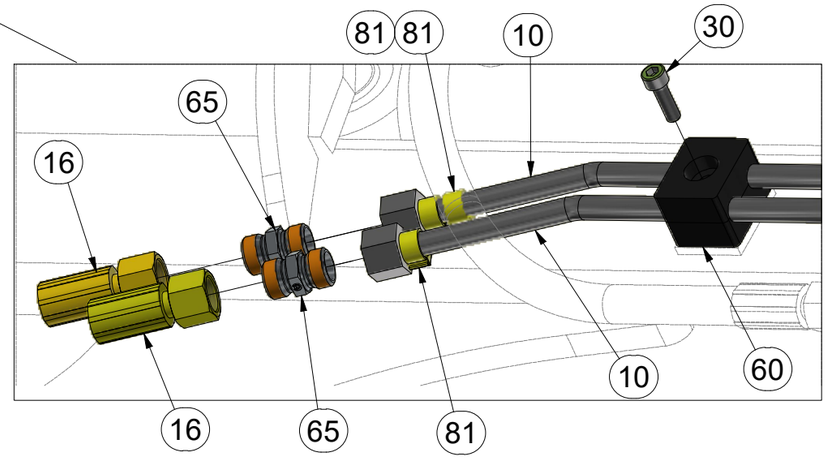

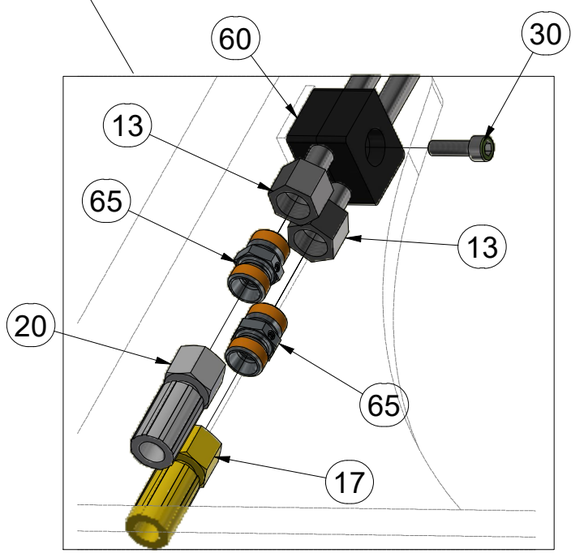

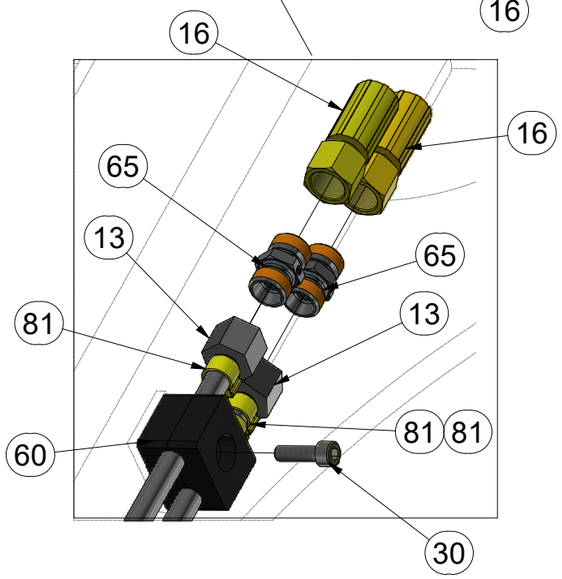

Pos.	Part Number	Pcs.
6	m10040	4
10	m10086	2
13	m10087	2
16	m07363	3
17	m09627	1
20	m09628	5
30	m04346	4
33	m09956	21
60	m05488	25
65	m03213	41
81	m11289	105

3012044

V

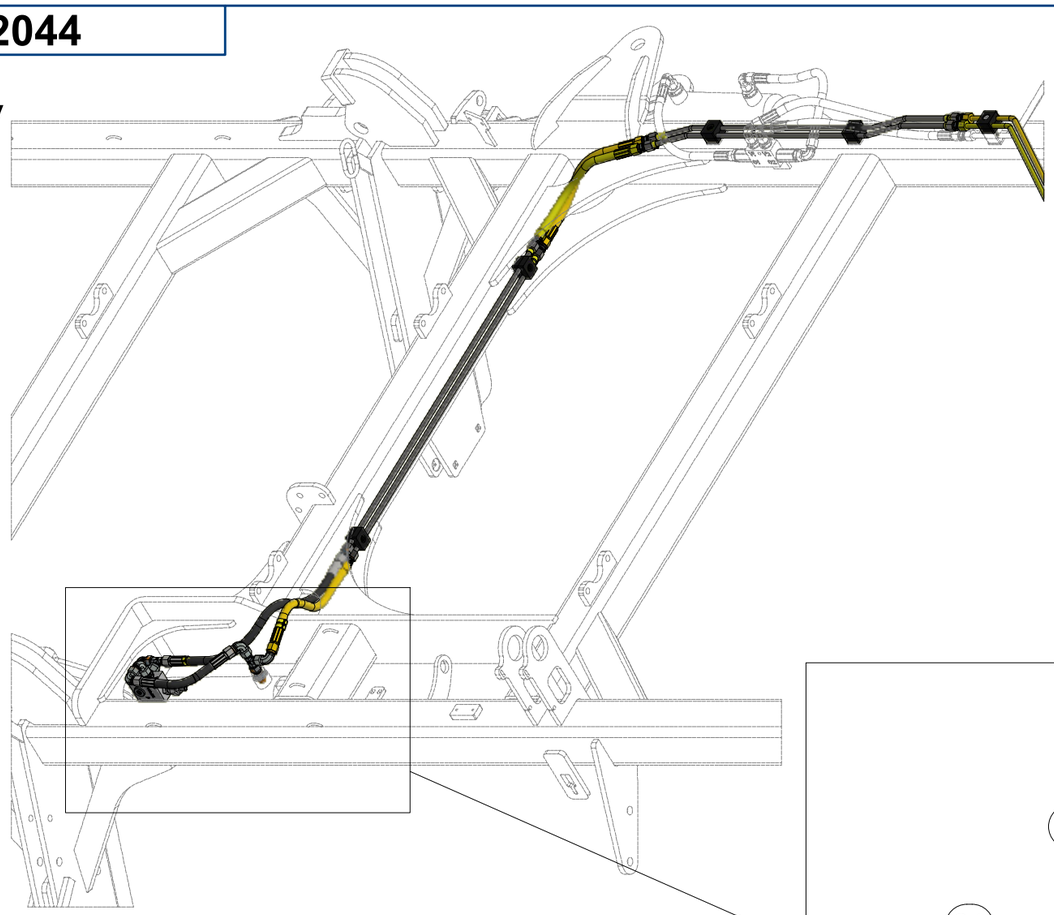

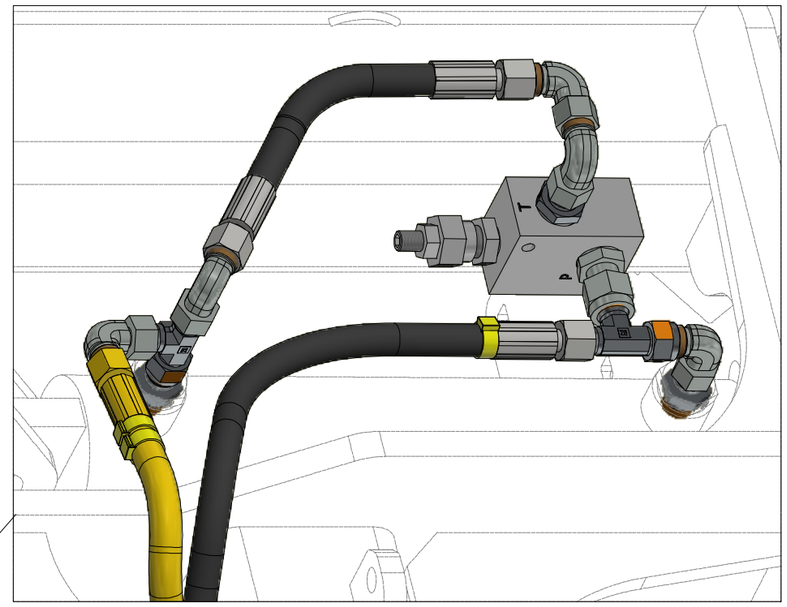

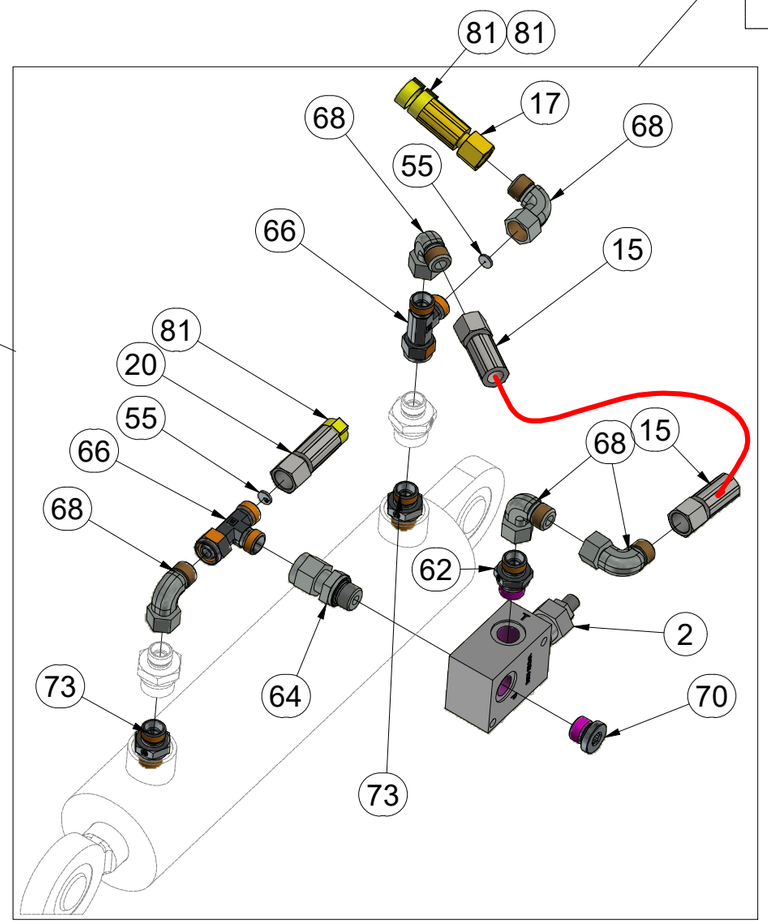

Pos.	Part Number	Pcs.
2	4024099	2
15	m18195	1
17	m09627	1
20	m09628	5
55	m10780	4
62	m06528	6
64	m18544	2
66	m07568	4
68	m06803	8
70	m06529	2
73	m07906	4
81	m11289	105

CZ PODVOZEK

D CHASSIS

F CHÂSSIS

GB FAHRGESTELL

RU ШАССИ

PL PODWOZIE

VZ00071631

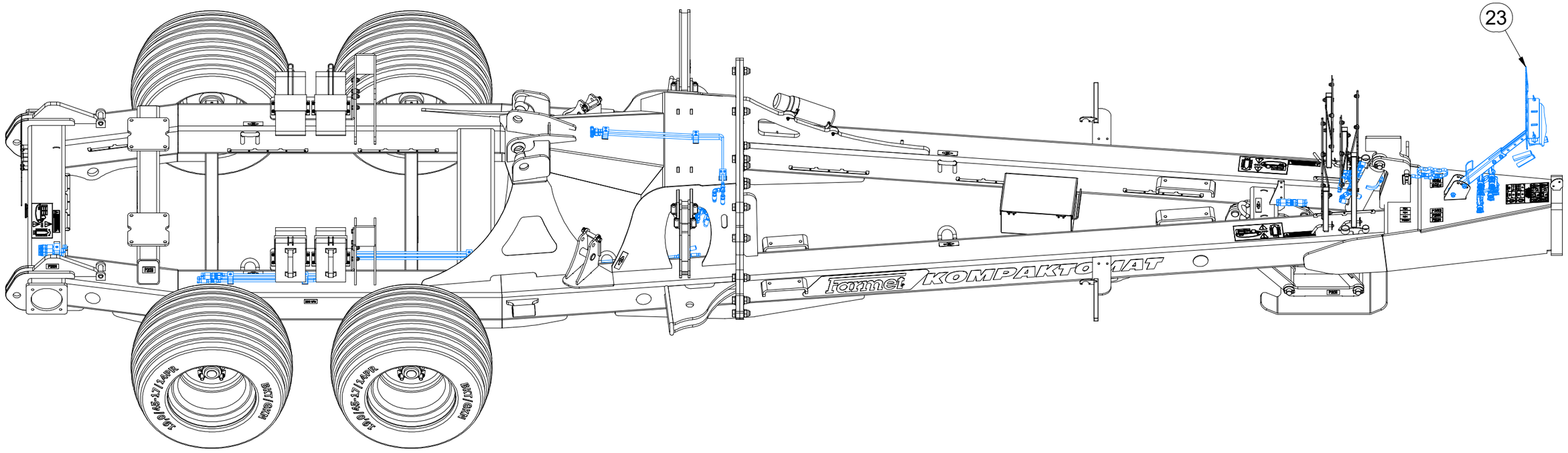

	M18x1,5-265Nm
	280 kPa

Pos.	Part Number	Pcs.
23	VZ00071632	1

CZ PODVOZEK
D CHASSIS
F CHÂSSIS
GB FAHRGESTELL
RU ШАССИ
PL PODWOZIE

Farmet

VZ00071631

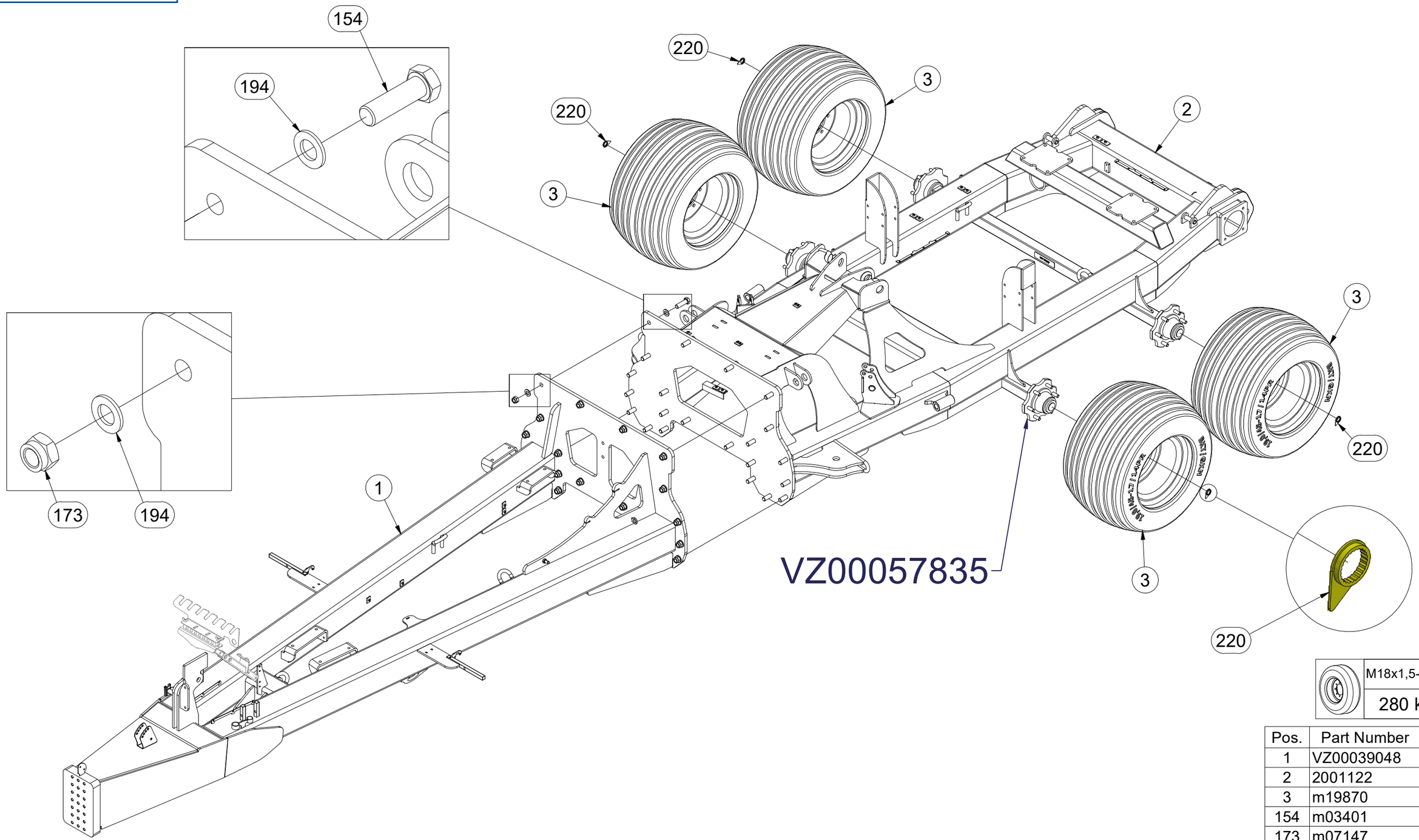

M18x1,5-265Nm
280 kPa

Pos.	Part Number	Pcs.
1	VZ00039048	1
2	2001122	1
3	m19870	4
154	m03401	22
173	m07147	22
194	m03718	44
220	m19657	24

CZ PODVOZEK

D CHASSIS

F CHÂSSIS

GB FAHRGESTELL

RU ШАССИ

PL PODWOZIE

VZ00071631

Pos.	Part Number	Pcs.
18	VZ00038870	1
19	VZ00038869	1
20	VZ00038871	1
21	VZ00038872	1
22	m05371	1
35	VZ00039031	1
152	m01073	4
174	m05560	4

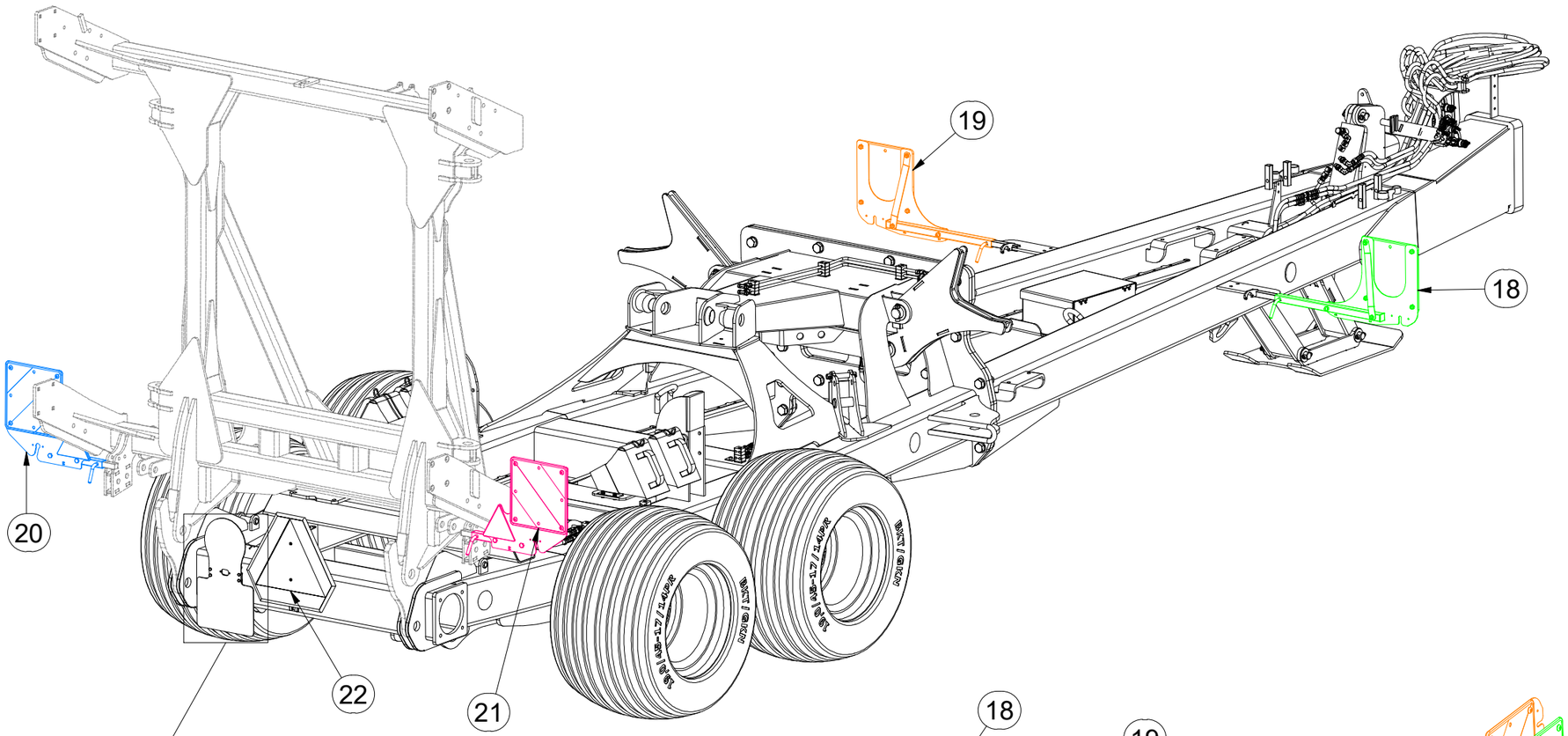

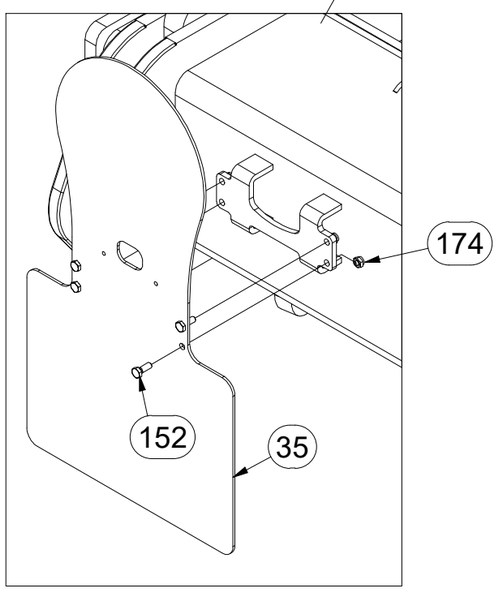

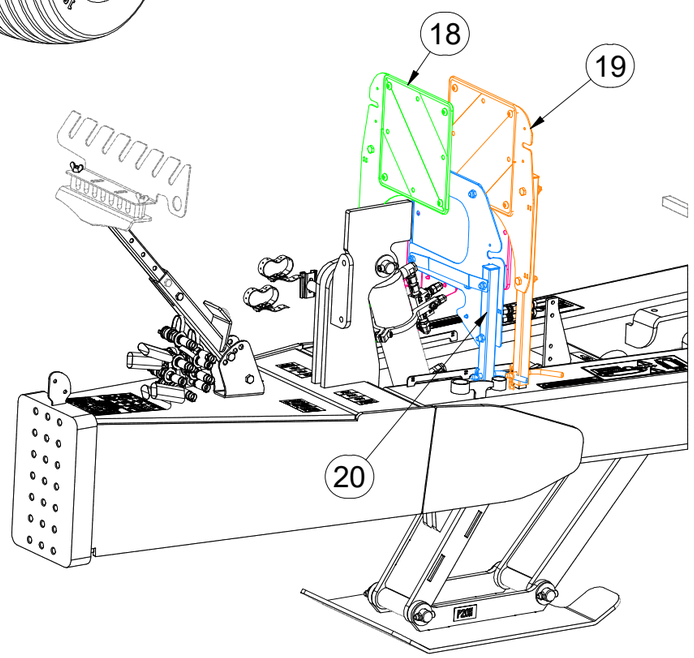

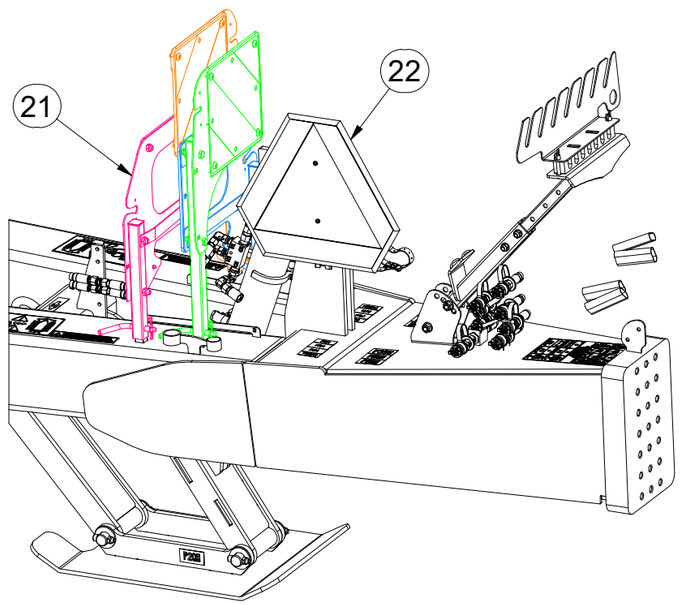

CZ PODVOZEK

D CHASSIS

F CHÂSSIS

GB FAHRGESTELL

RU ШАССИ

PL PODWOZIE

VZ00071631

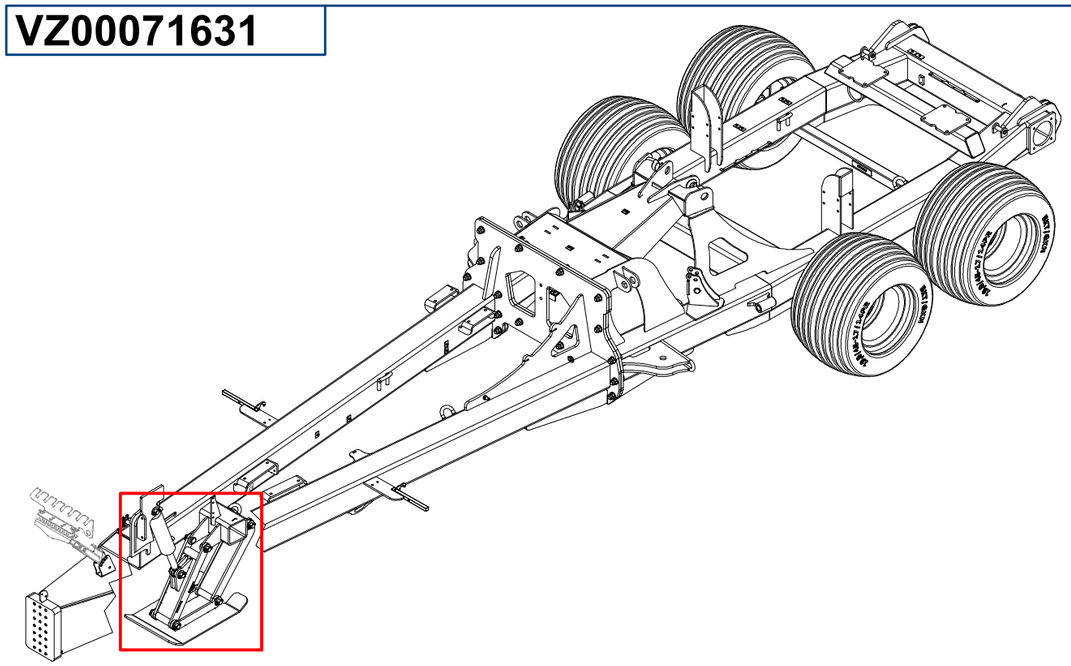

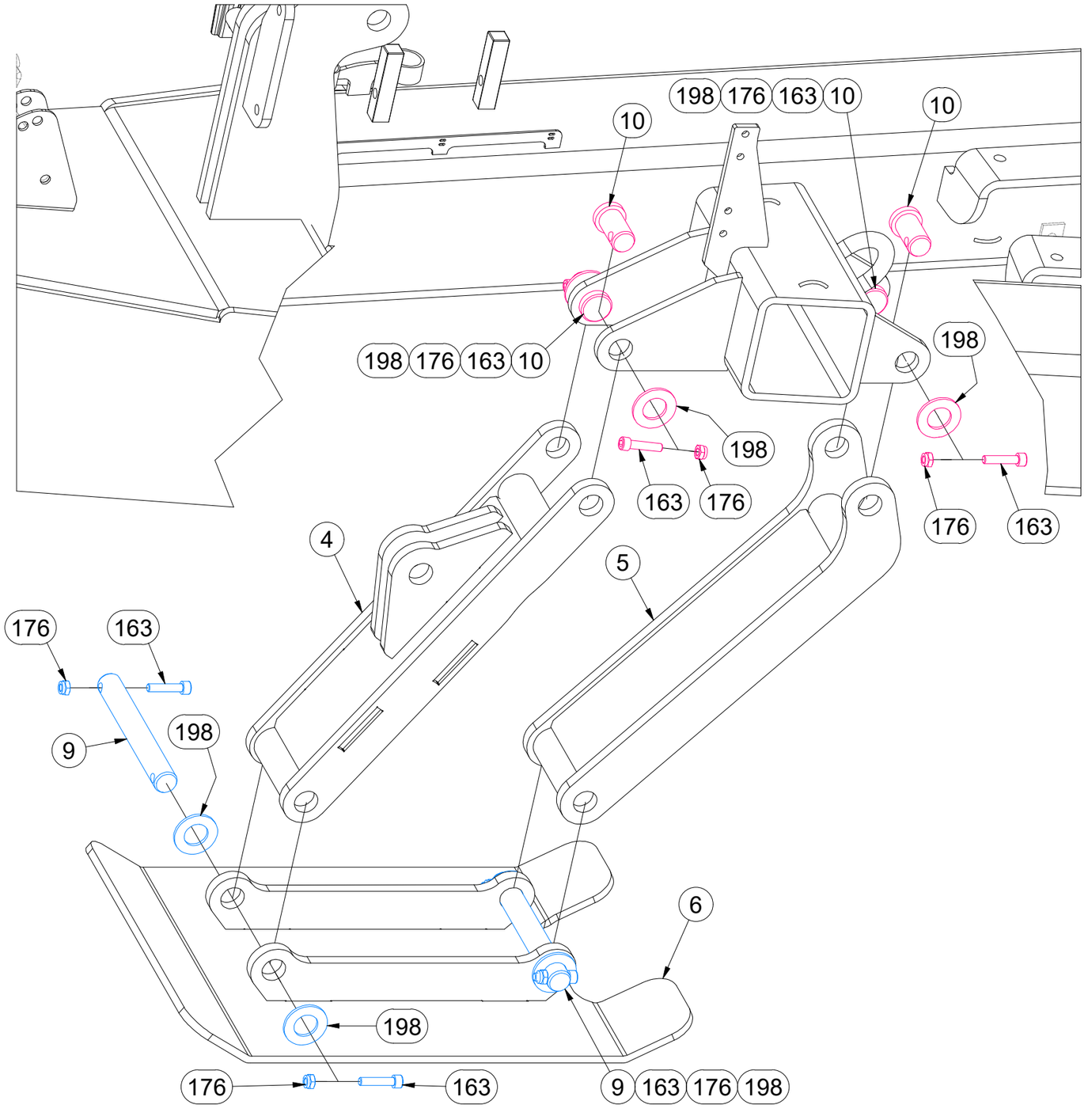

Pos.	Part Number	Pcs.
4	3002929	1
5	3002928	1
6	3002927	1
9	4014597	2
10	4015692	4
163	m14143	12
176	m03775	12
198	m14029	12

CZ PODVOZEK

D CHASSIS

F CHÂSSIS

GB FAHRGESTELL

RU ШАССИ

PL PODWOZIE

VZ00071631

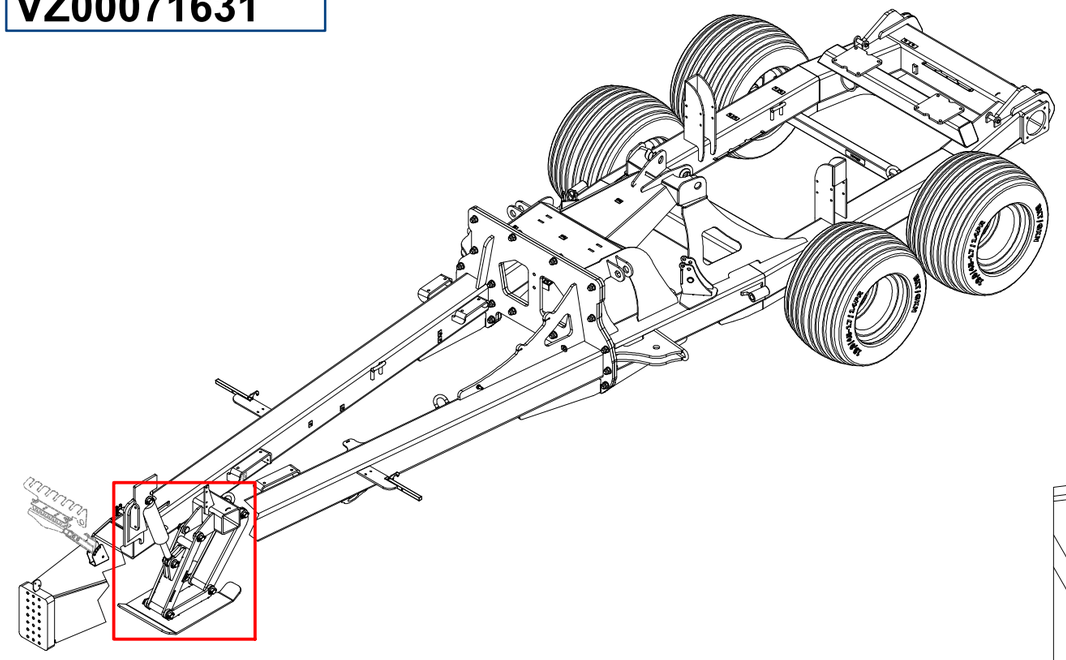

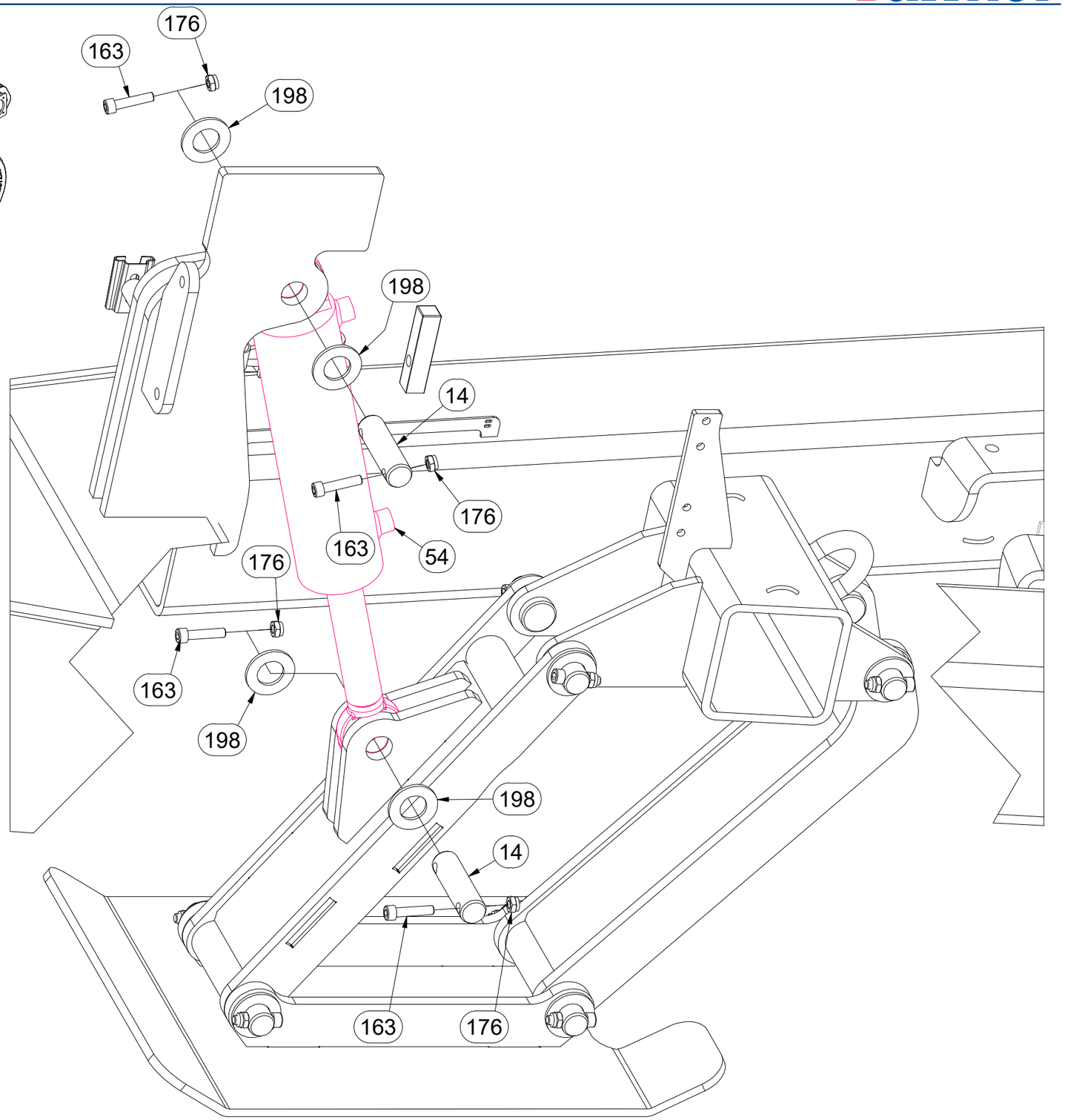

Pos.	Part Number	Pcs.
14	4007584	2
54	m25173	1
163	m14143	12
176	m03775	12
198	m14029	12

CZ PODVOZEK

D CHASSIS

F CHÂSSIS

GB FAHRGESTELL

RU ШАССИ

PL PODWOZIE

VZ00071631

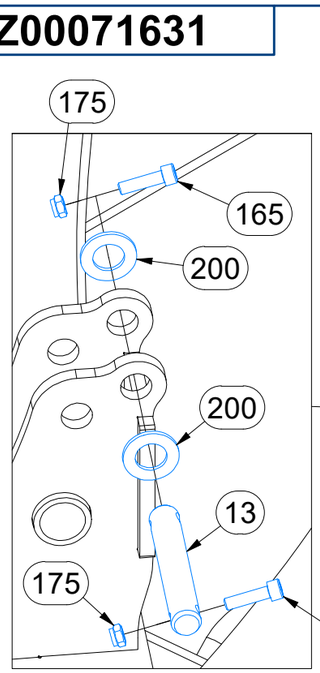

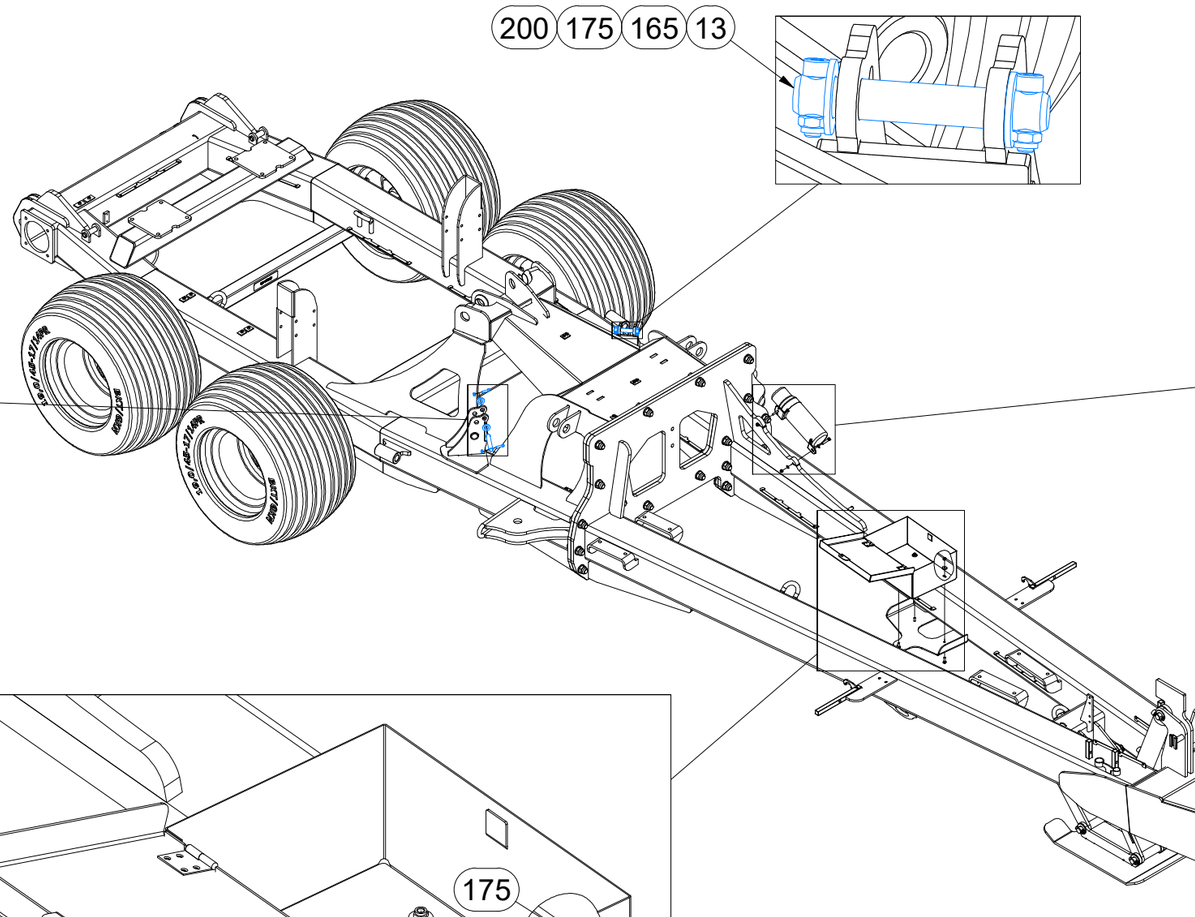

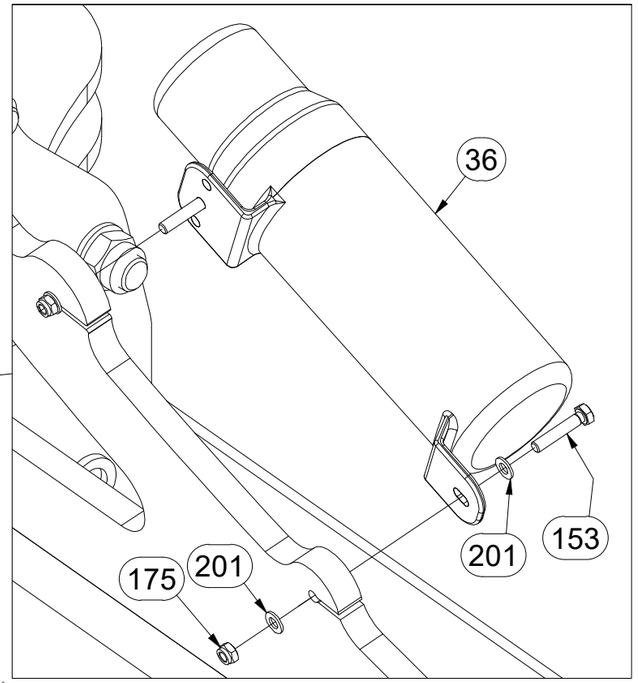

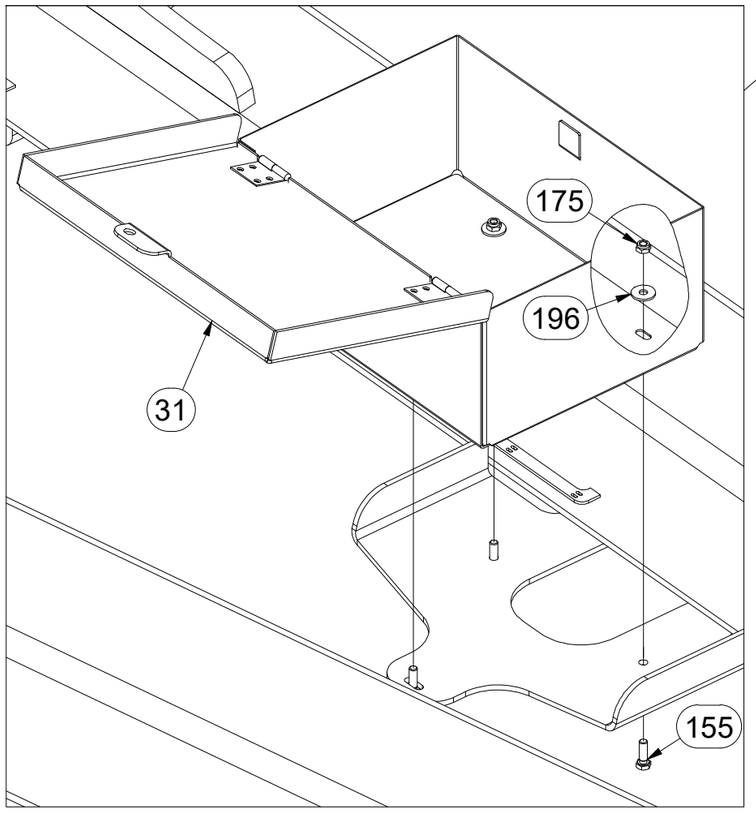

Pos.	Part Number	Pcs.
13	4015696	2
31	m12296	1
36	m15900	1
153	m01097	2
155	m01092	3
165	m09870	4
175	m04503	25
196	m07936	3
200	m14030	4
201	m01203	20

CZ PODVOZEK

D CHASSIS

F CHÂSSIS

GB FAHRGESTELL

RU ШАССИ

PL PODWOZIE

VZ00071631

Pos.	Part Number	Pcs.
8	3002925	2
11	4015693	2
12	4015695	2
51	m27080	1
164	m04293	8
177	m04301	16
202	4013561	8

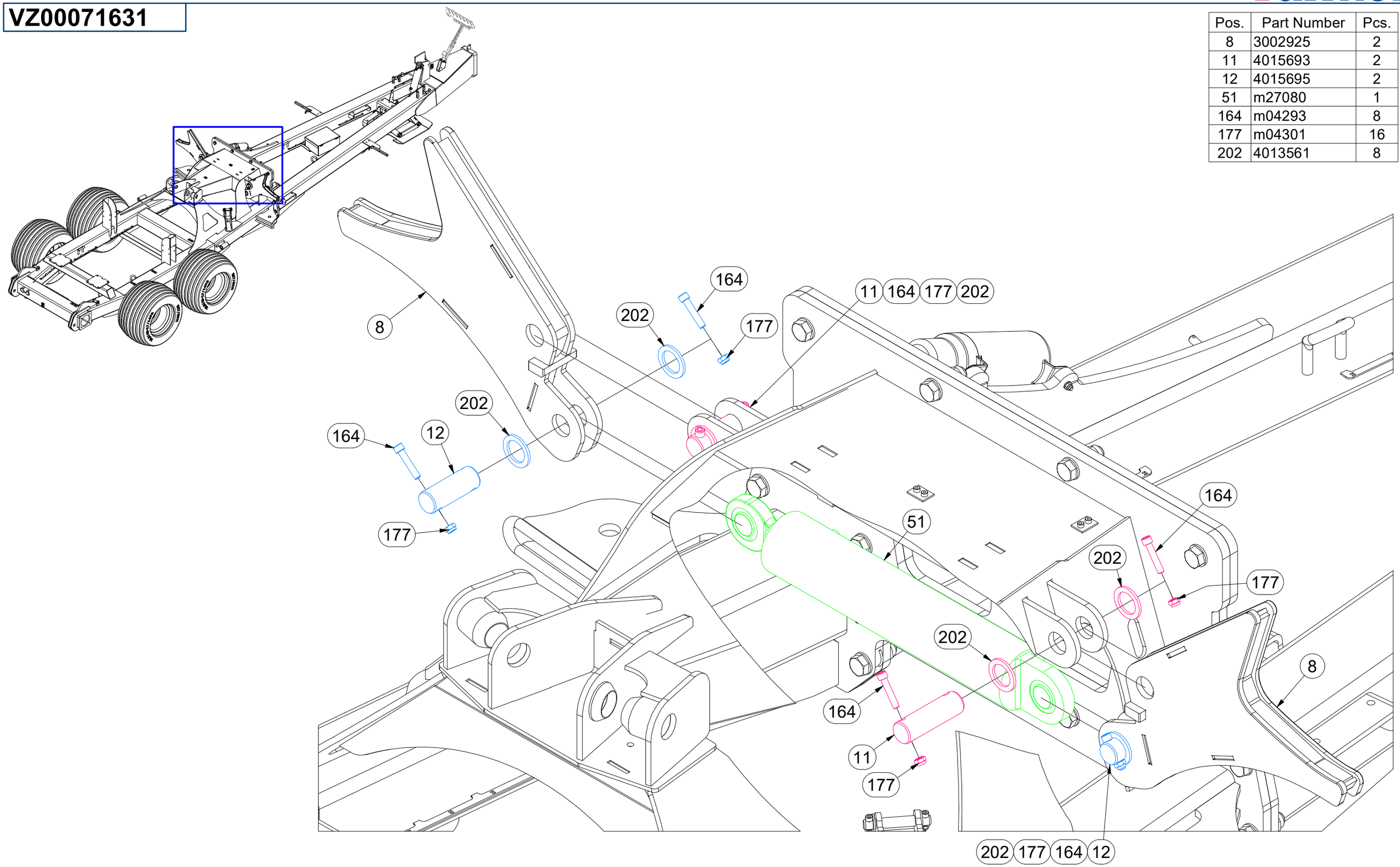

CZ PODVOZEK

D CHASSIS

F CHÂSSIS

GB FAHRGESTELL

RU ШАССИ

PL PODWOZIE

VZ00071631

Pos.	Part Number	Pcs.
32	4016351	2
33	m12572	4
34	m16186	4
160	m01089	16
166	m04343	8
175	m04503	25
177	m04301	16
201	m01203	20

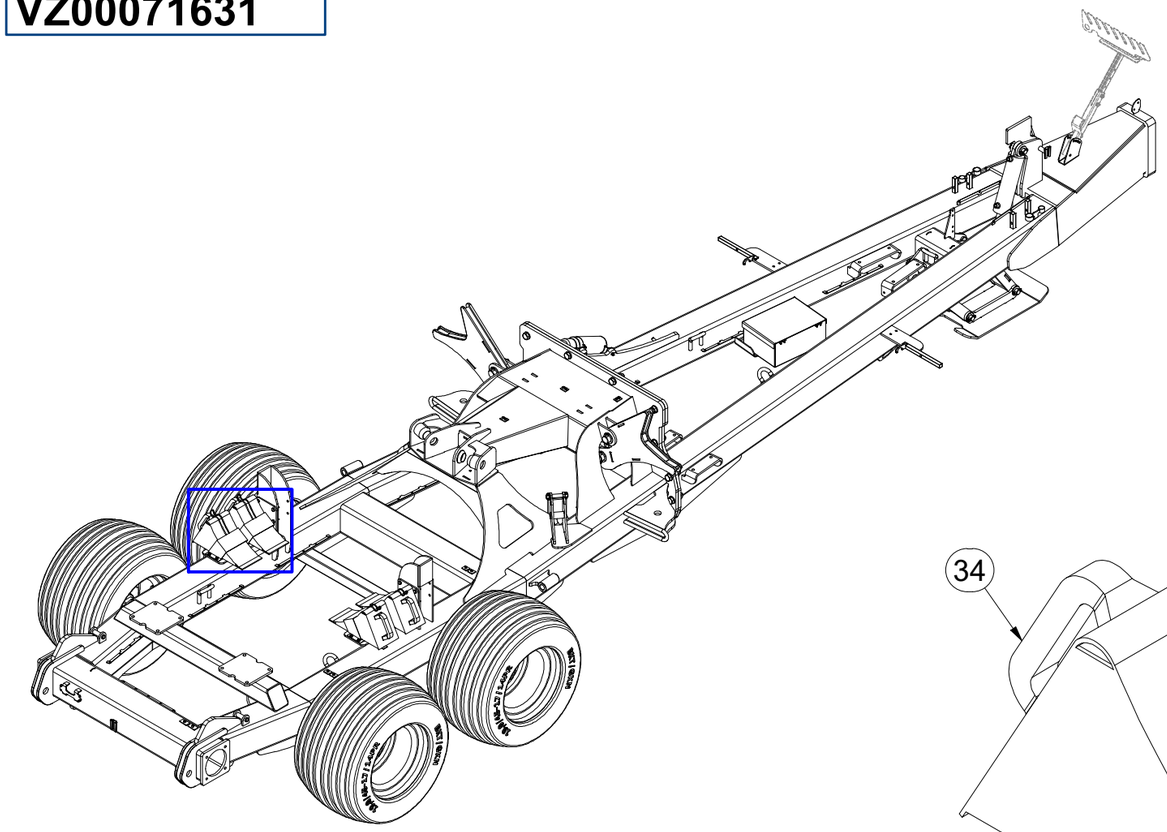

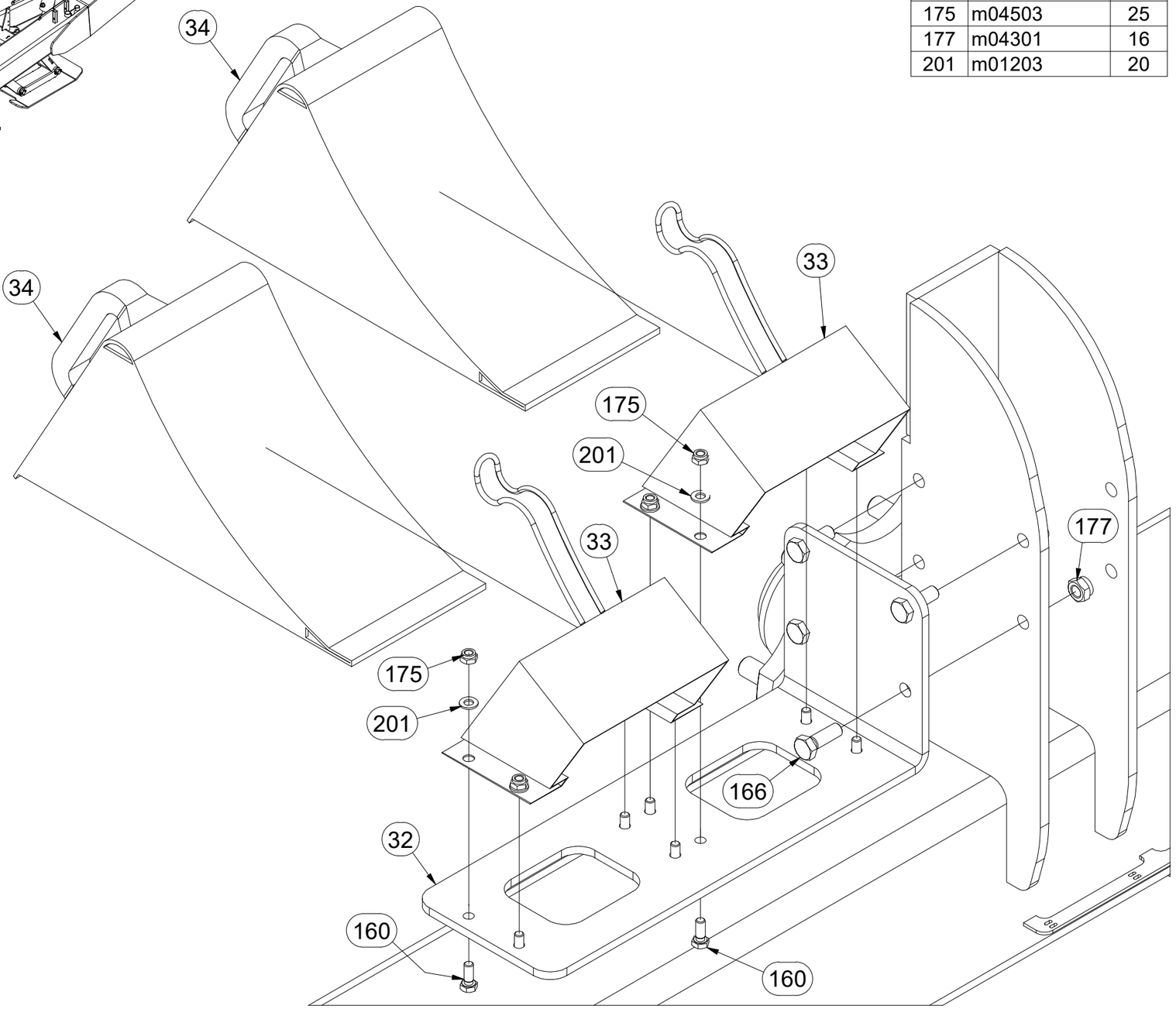

Ⓒ PODVOZEK

Ⓓ CHASSIS

Ⓕ CHÂSSIS

Ⓖ FAHRGESTELL

Ⓡ ШАССИ

Ⓟ PODWOZIE

VZ00071631

Pos.	Part Number	Pcs.
32	4016351	2
33	m12572	4
34	m16186	4
160	m01089	16
166	m04343	8
175	m04503	25
177	m04301	16
201	m01203	20

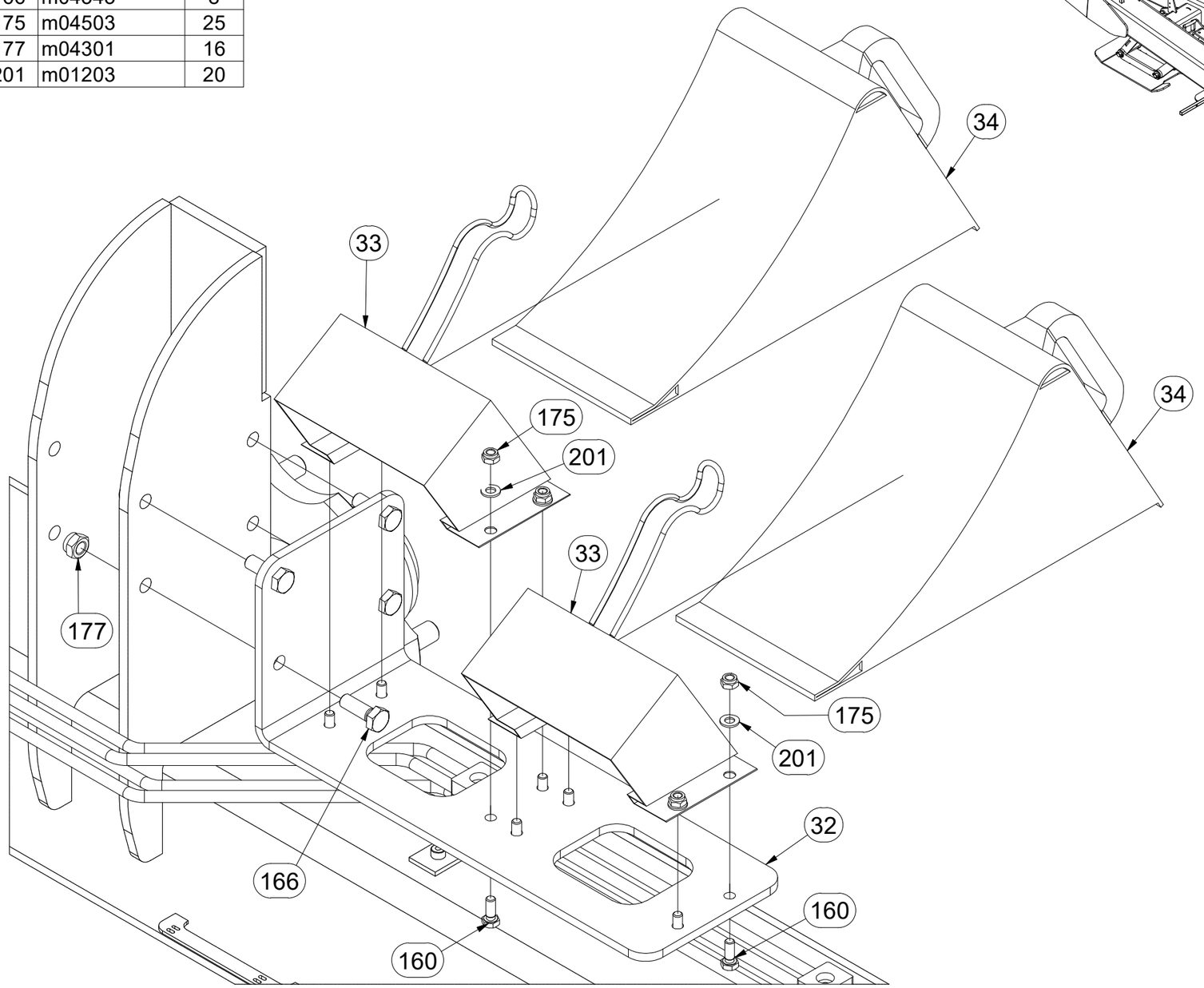

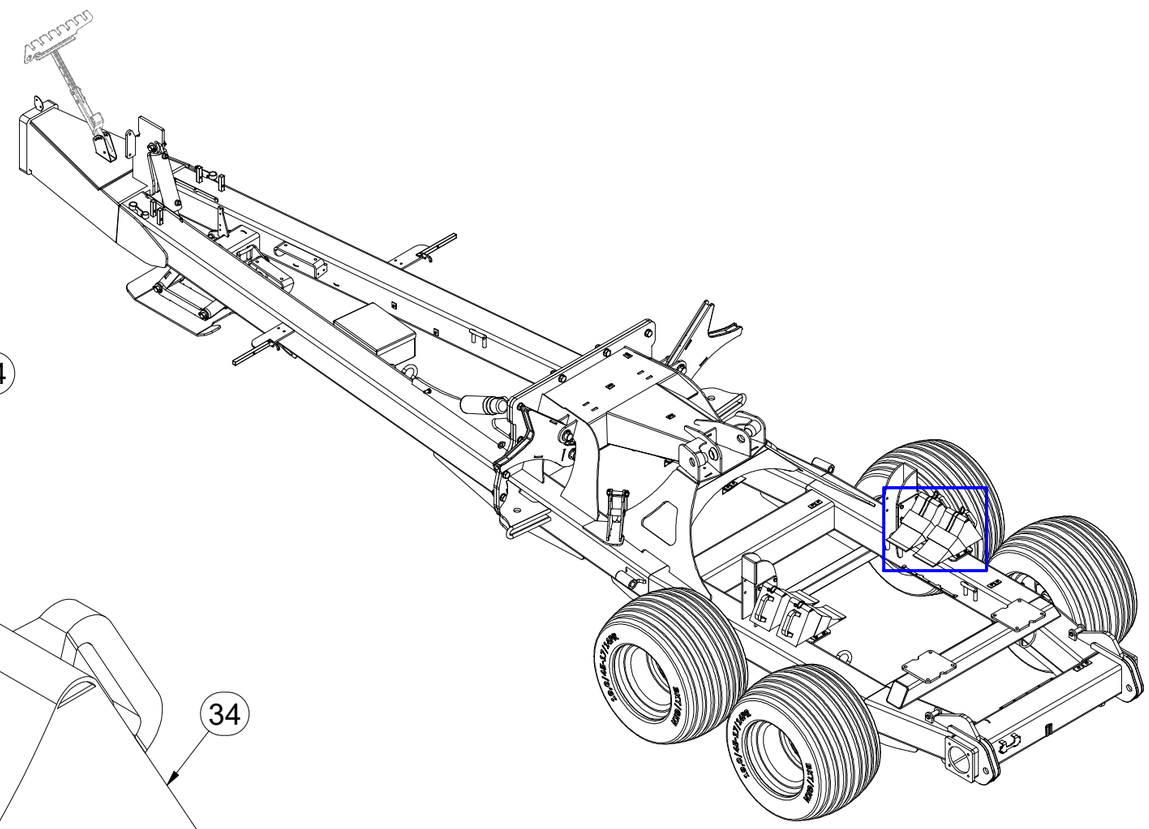

VZ00071631

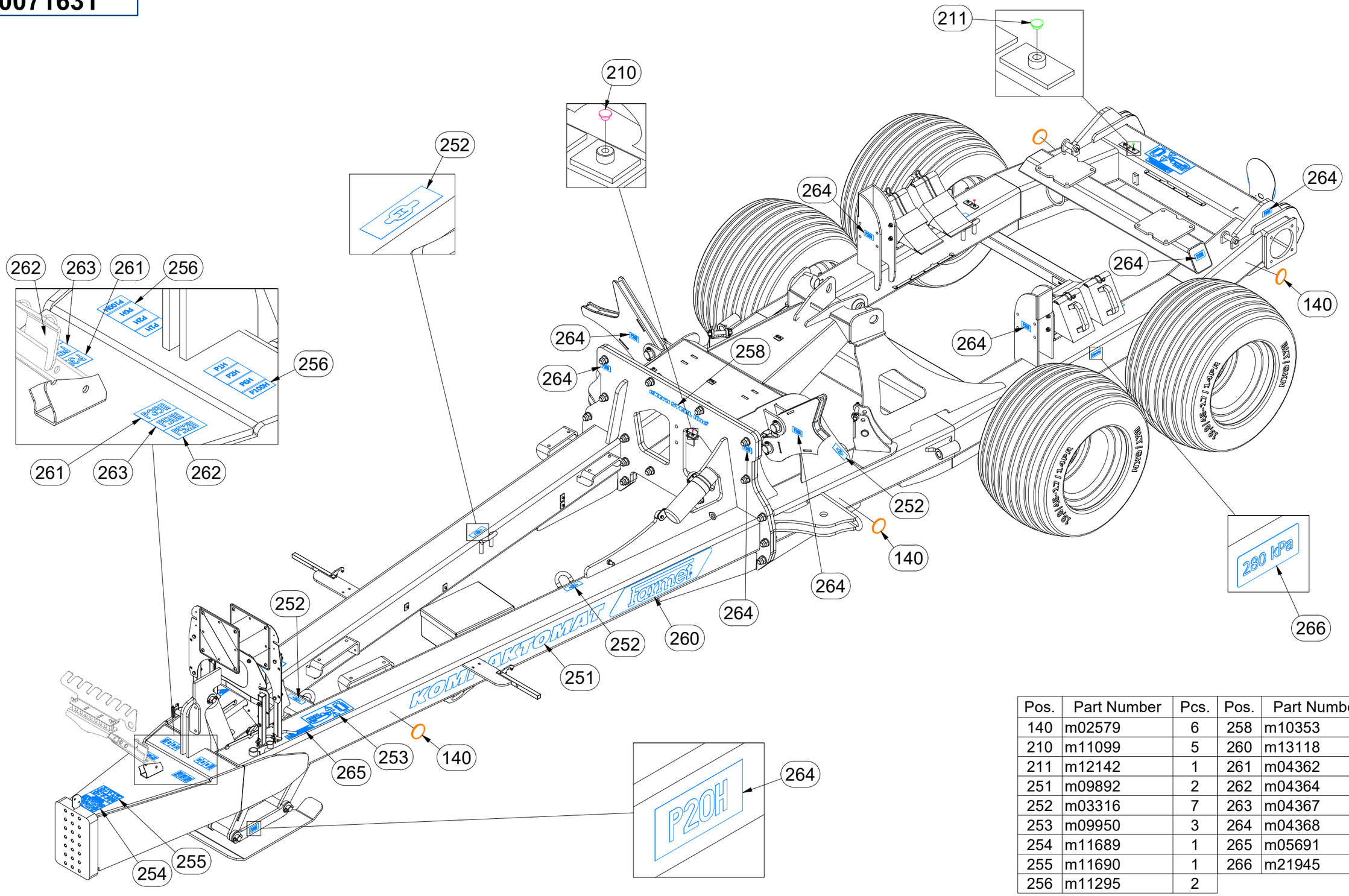

Pos.	Part Number	Pcs.	Pos.	Part Number	Pcs.
140	m02579	6	258	m10353	1
210	m11099	5	260	m13118	2
211	m12142	1	261	m04362	2
251	m09892	2	262	m04364	2
252	m03316	7	263	m04367	2
253	m09950	3	264	m04368	12
254	m11689	1	265	m05691	3
255	m11690	1	266	m21945	2
256	m11295	2			

CZ PODVOZEK
D CHASSIS
F CHÂSSIS
GB FAHRGESTELL
RU ШАССИ
PL PODWOZIE

VZ00071631

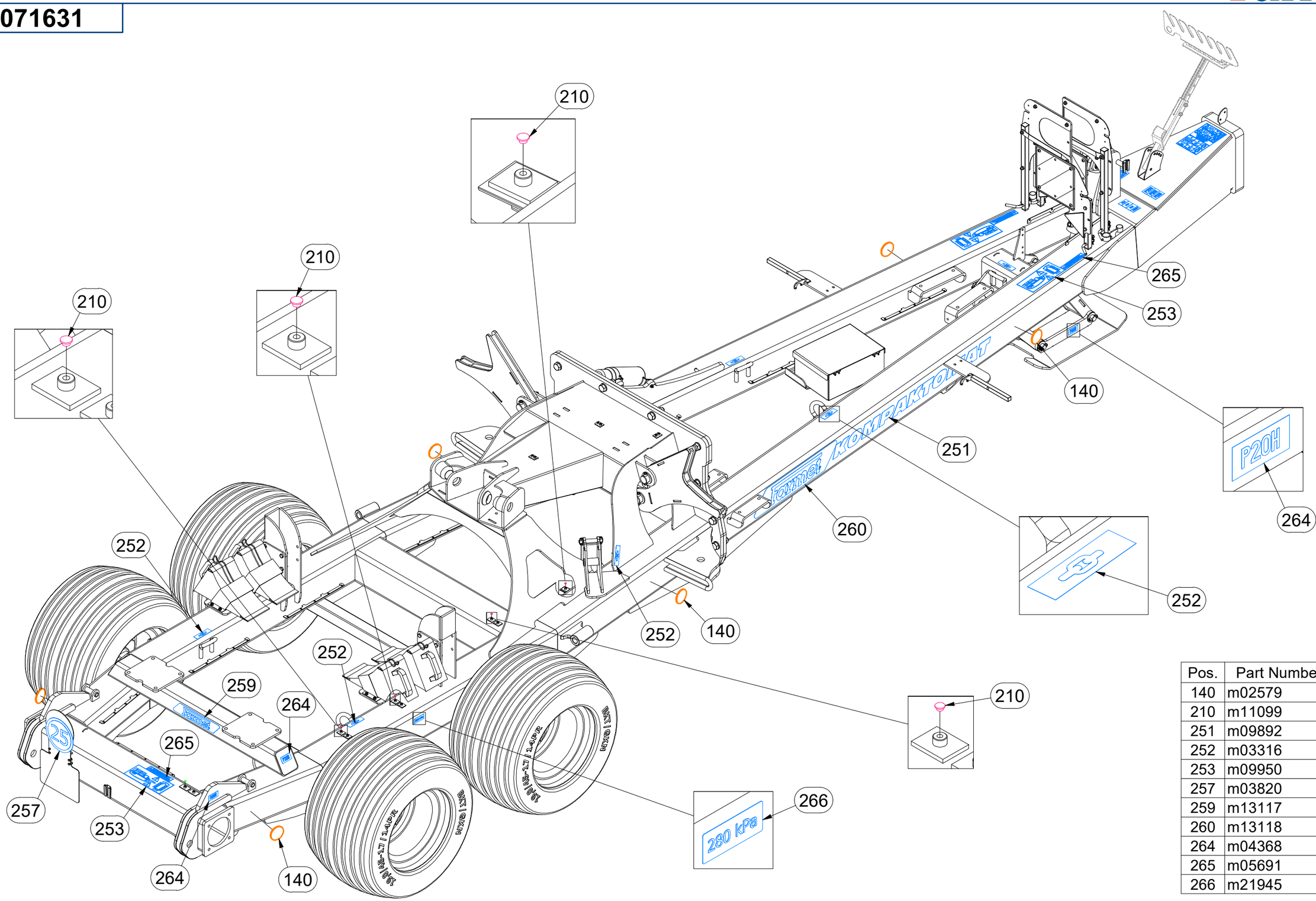

Pos.	Part Number	Pcs.
140	m02579	6
210	m11099	5
251	m09892	2
252	m03316	7
253	m09950	3
257	m03820	1
259	m13117	1
260	m13118	2
264	m04368	12
265	m05691	3
266	m21945	2

CZ NÁBOJ NEBRZDĚNÉ NÁPRAVY

D NABE DER UNGEBREMSTEN ACHSE

F MOYEU D'ESSIEU NON FREINÉ

GB UNBRAKED AXLE HUB

RU СТУПИЦА НЕТОРМОЗНОЙ ОСИ

PL PIASTA NIEHAMOWANEJ OSI

VZ00057835 | **ADR A70MR600N002**

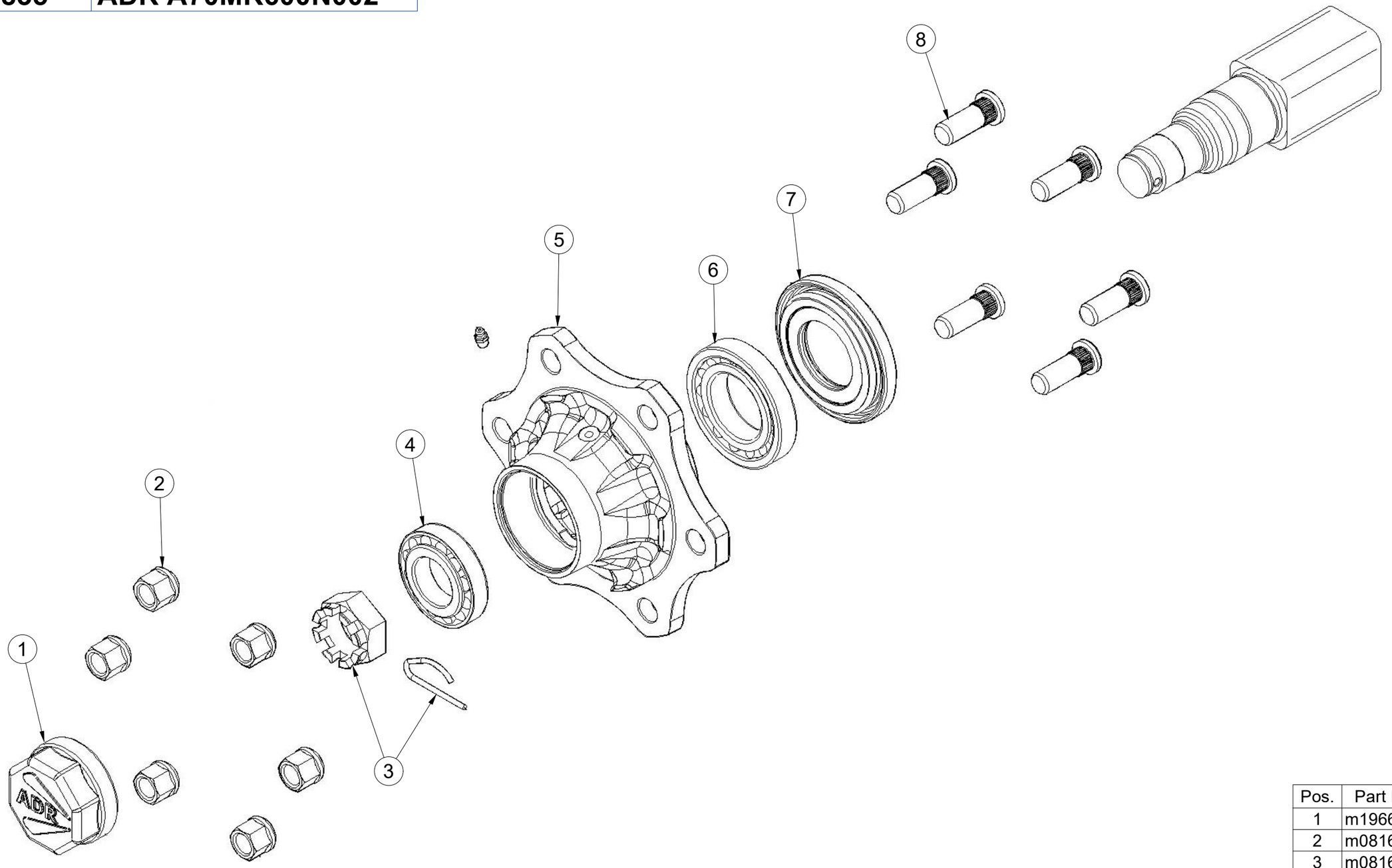

Pos.	Part Number	Pcs.
1	m19668	2
2	m08163	12
3	m08169	2
4	m07152	2
5	m19667	2
6	m08194	2
7	m14924	2
8	m08148	12

CZ HYDRAULIKA STROJE
D HYDRAULIK DER MASCHINE
F HYDRAULIQUE DE LA MACHINE

GB MACHINE HYDRAULICS
RU ГИДРАВЛИКА МАШИНЫ
PL HYDRAULIKA MASZYNY

Farmet

VZ00071632

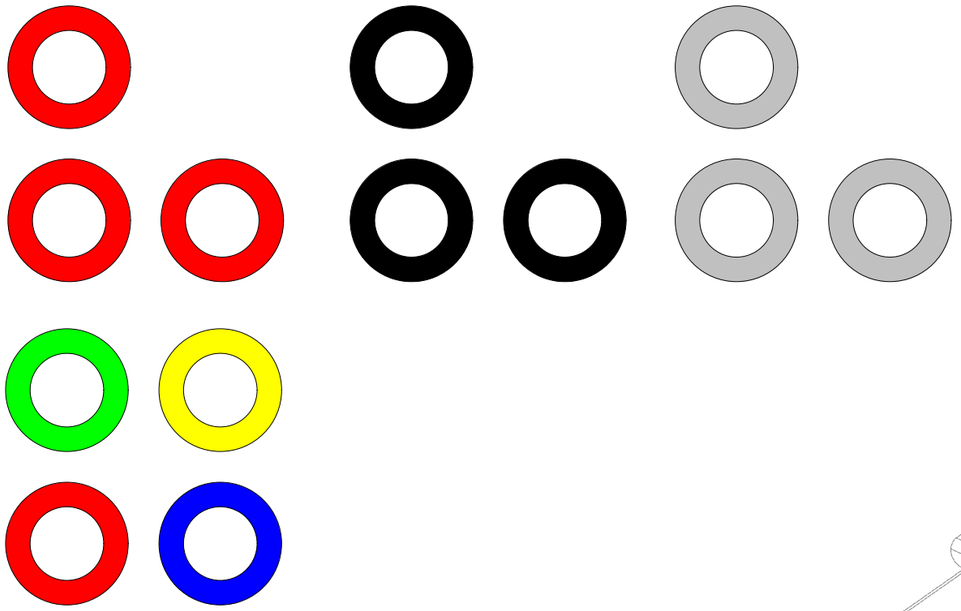

Pos.	Part Number	Pcs.
50	m11183	4
60	m20319	2

CZ HYDRAULIKA STROJE

D HYDRAULIK DER MASCHINE

F HYDRAULIQUE DE LA MACHINE

GB MACHINE HYDRAULICS

RU ГИДРАВЛИКА МАШИНЫ

PL HYDRAULIKA MASZYNY

VZ00071632

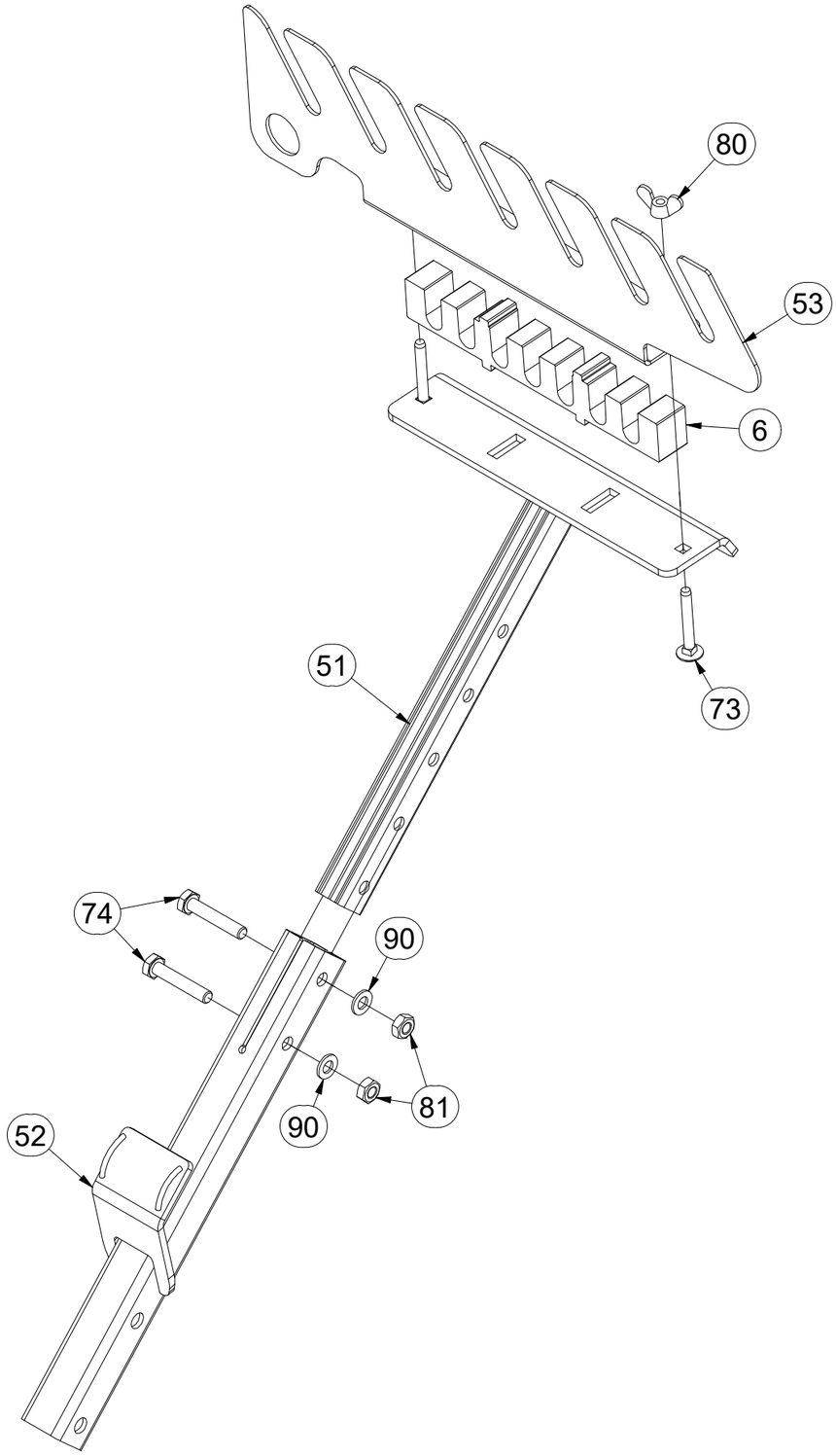

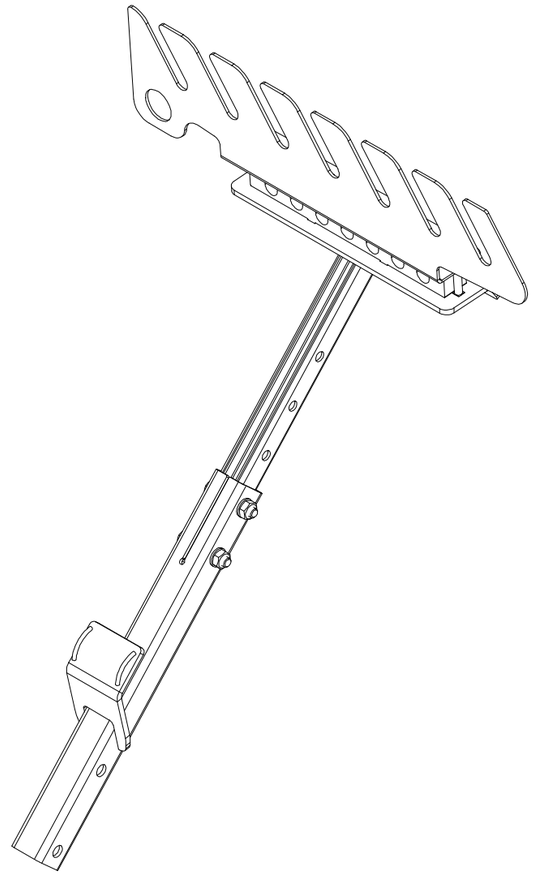

Pos.	Part Number	Pcs.
6	m22643	1
51	VZ00039053	1
52	VZ00039070	1
53	VZ00039058	1
73	m09247	2
74	m06253	2
80	m01316	2
81	m01299	2
90	m01209	2

VZ00071632

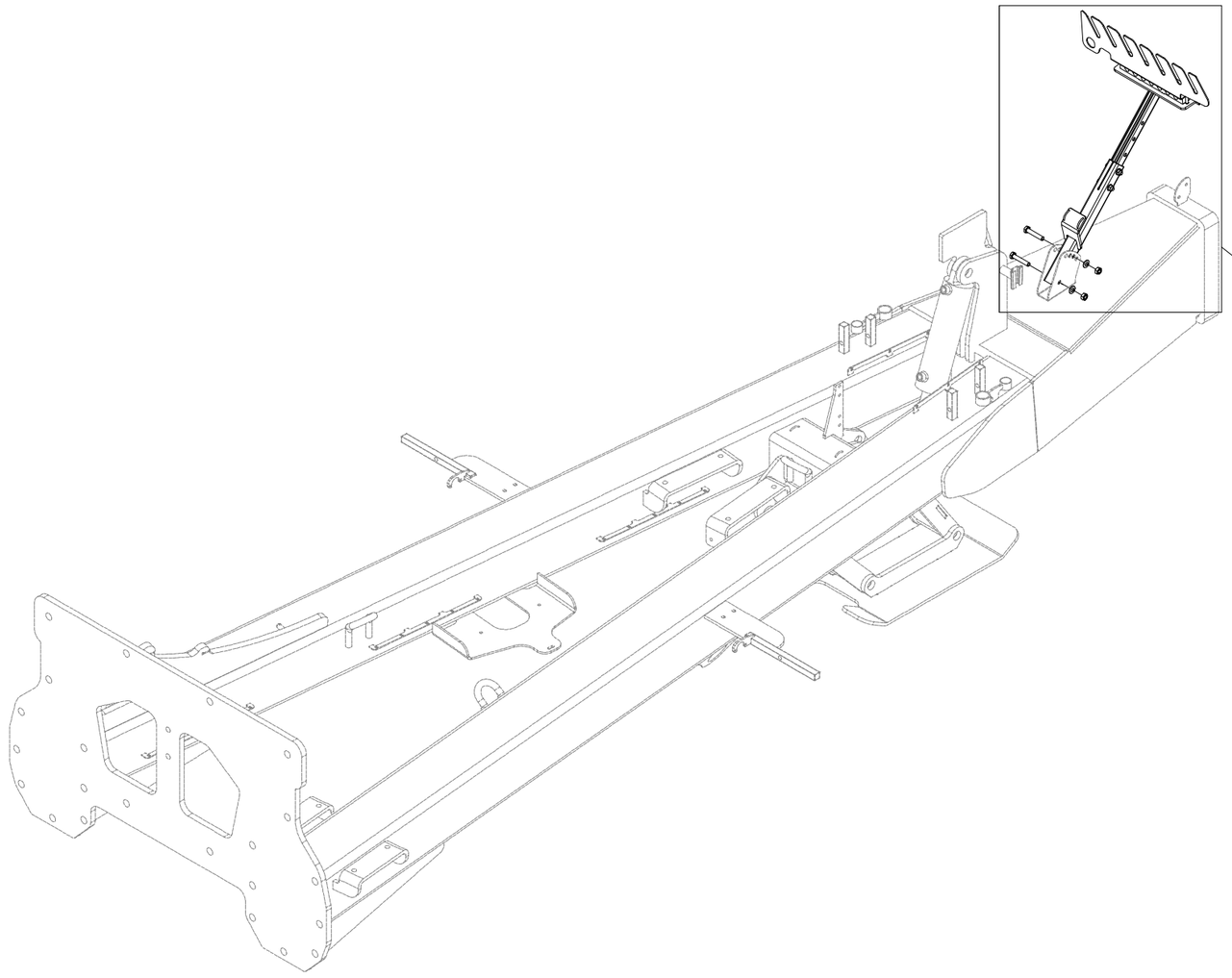

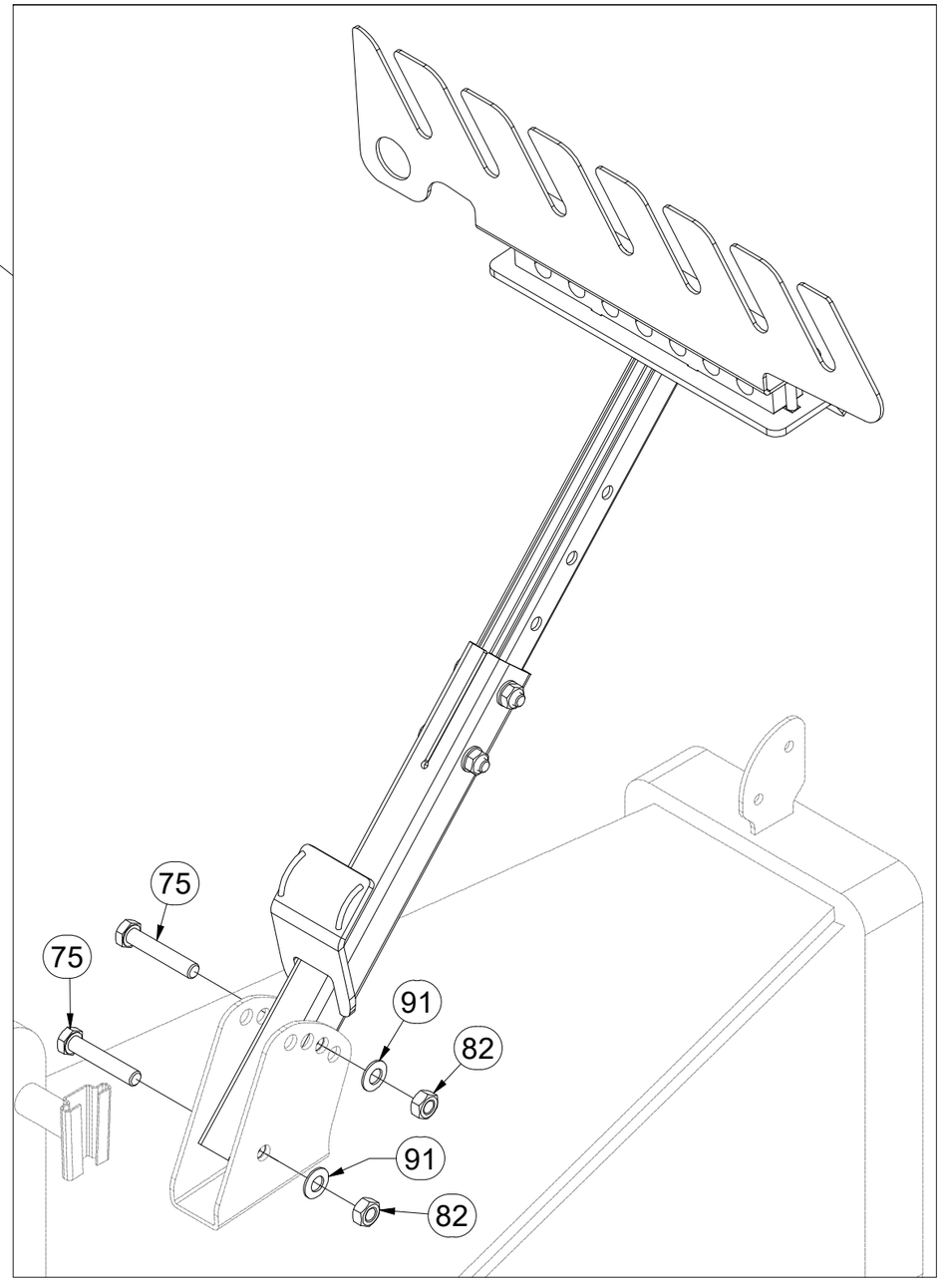

Pos.	Part Number	Pcs.
75	m05898	2
82	m01305	2
91	m17545	2

VZ00071632

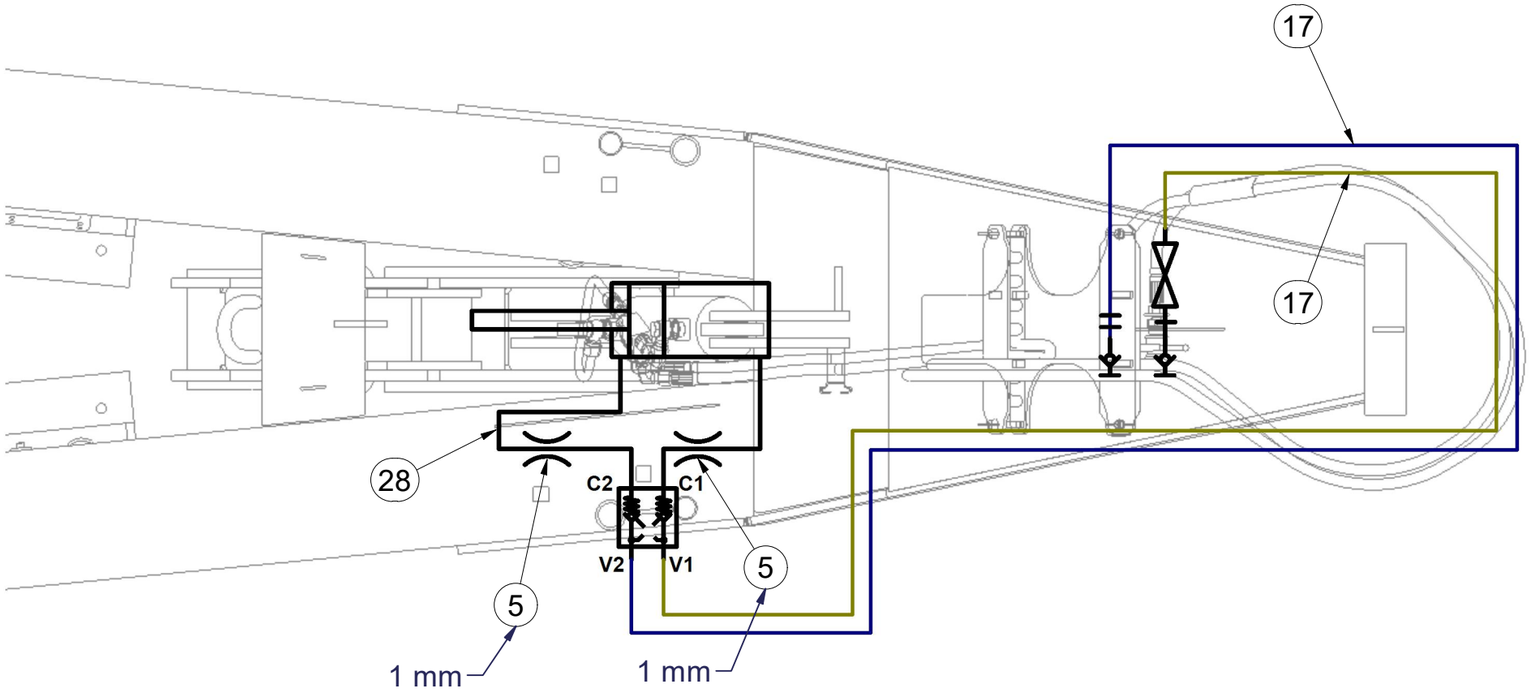

Pos.	Part Number	Pcs.
5	m10774	4
17	m05286	2
28	m03845	1

VZ00071632

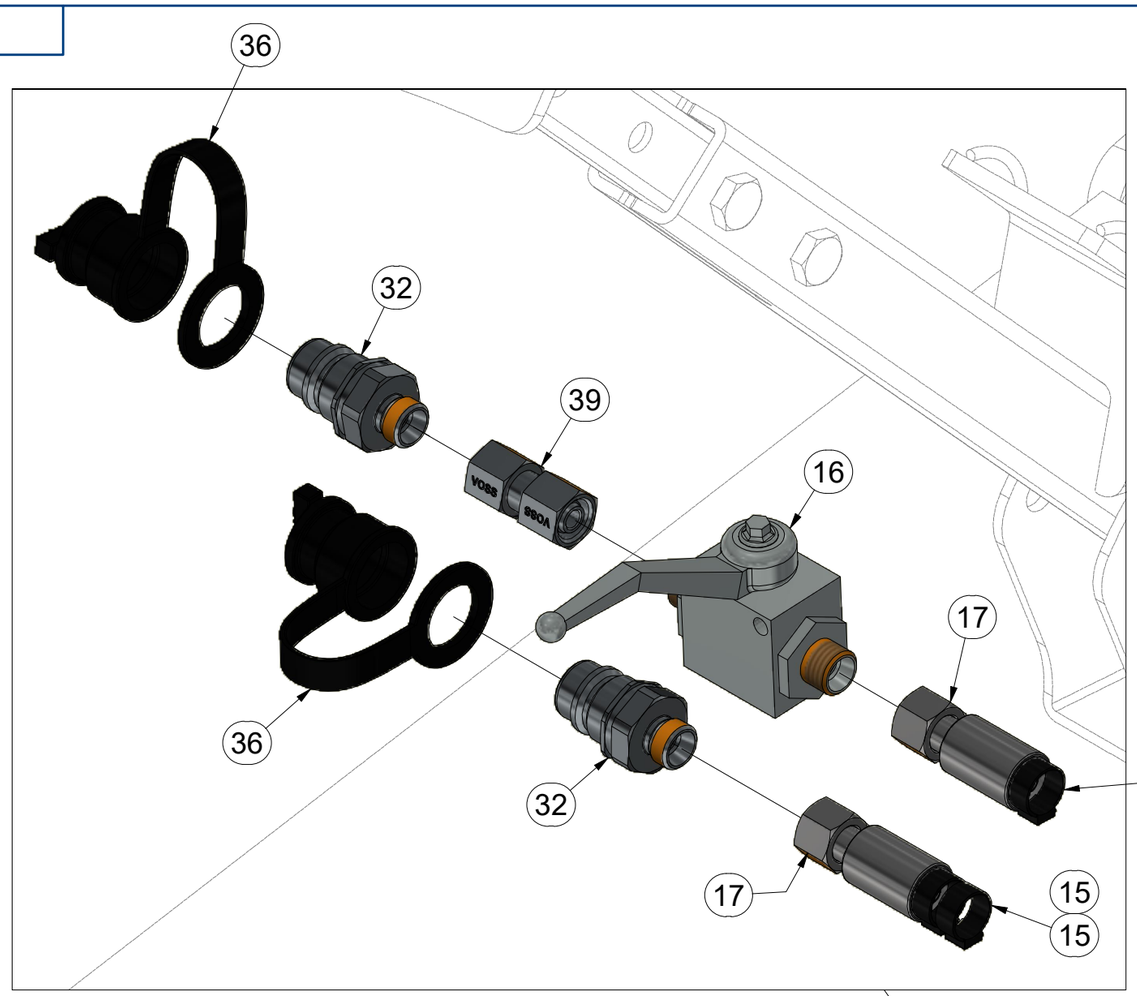

Pos.	Part Number	Pcs.
15	m05566	31
16	m04623	1
17	m05286	2
32	m03849	8
36	m04622	8
39	m22305	1

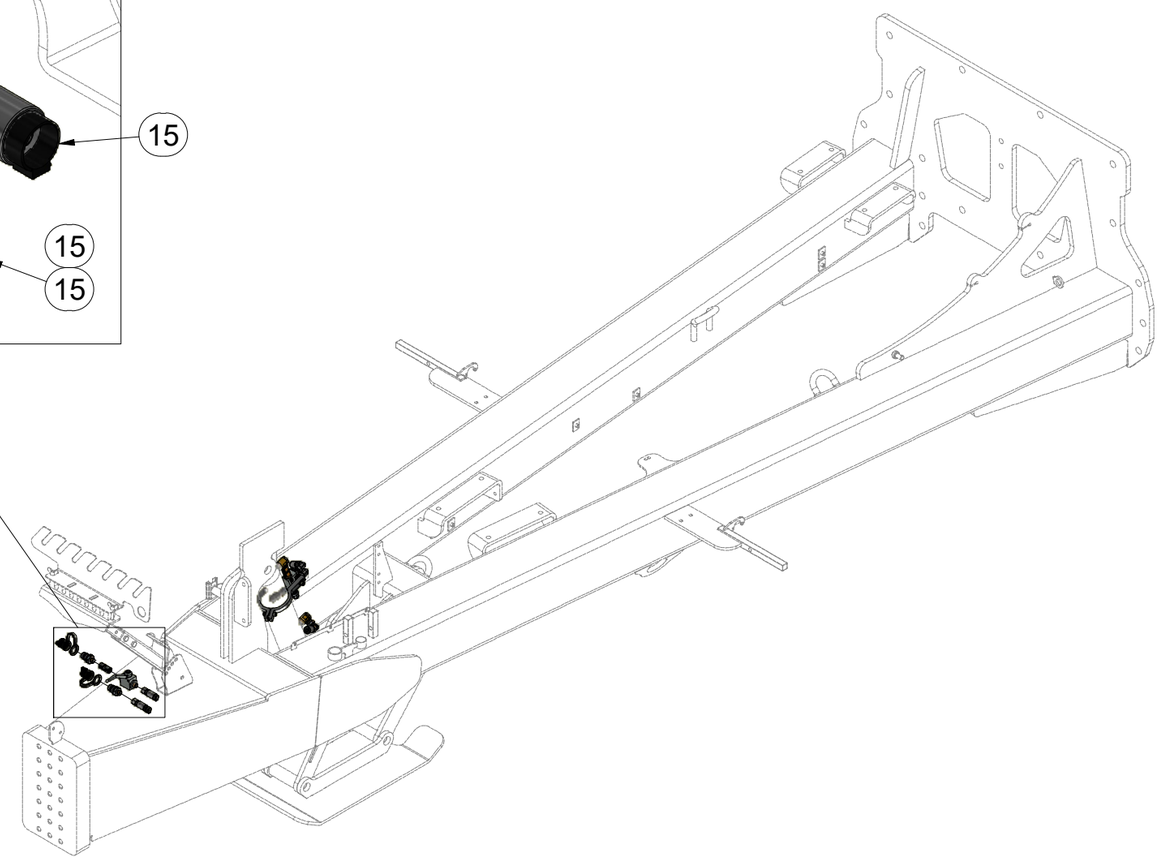

CZ HYDRAULIKA STROJE

D HYDRAULIK DER MASCHINE

F HYDRAULIQUE DE LA MACHINE

GB MACHINE HYDRAULICS

RU ГИДРАВЛИКА МАШИНЫ

PL HYDRAULIKA MASZYNY

VZ00071632

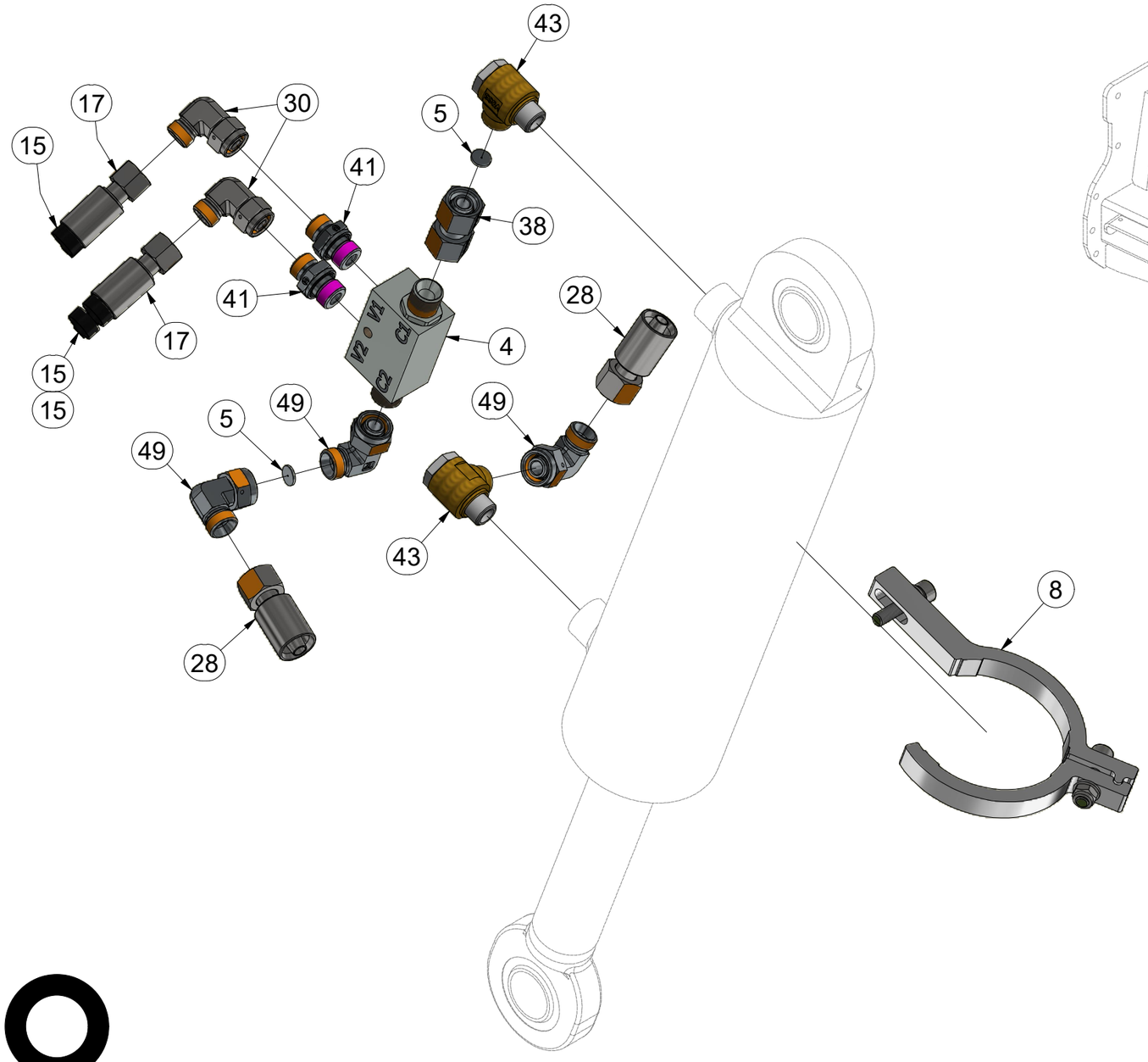

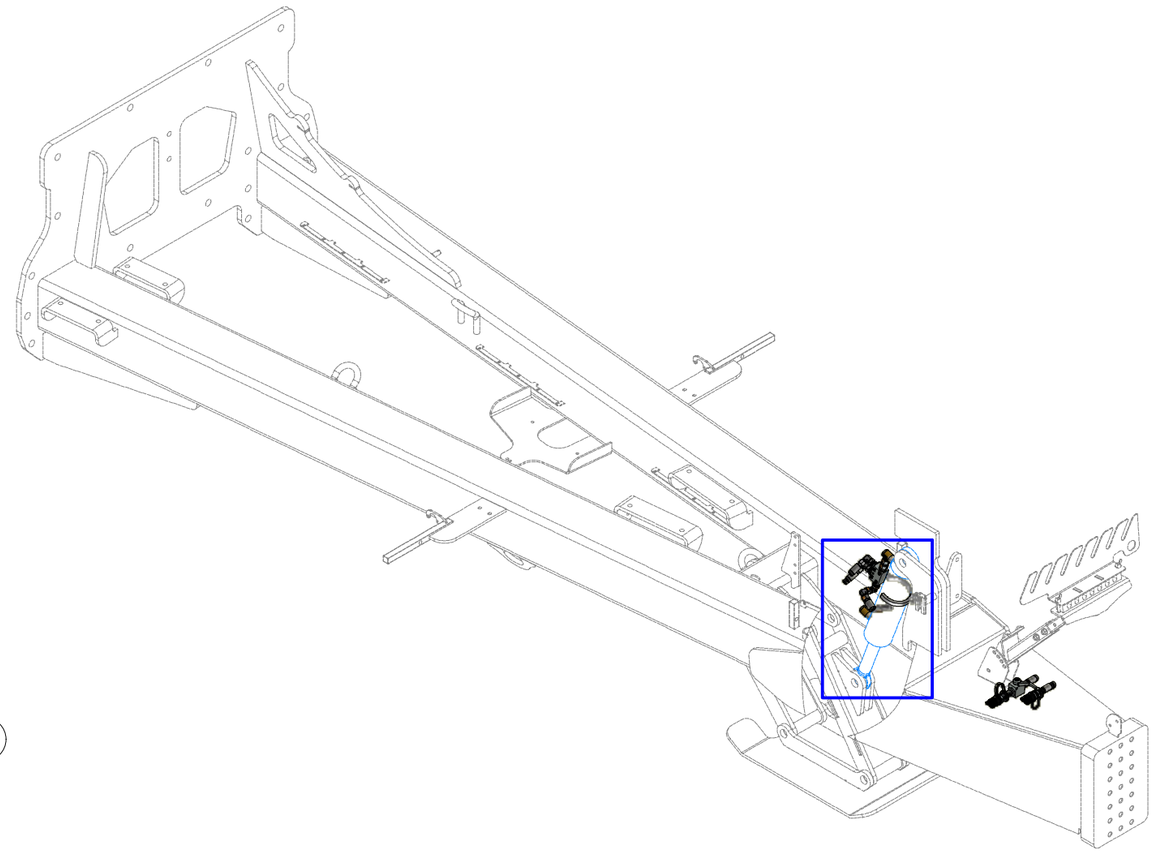

Pos.	Part Number	Pcs.
4	m08083	2
5	m10774	4
8	VZ00010412	1
15	m05566	31
17	m05286	2
28	m03845	1
30	m06803	7
38	m22306	3
41	m06528	4
43	m20882	4
49	m07654	4

CZ HYDRAULIKA STROJE
D HYDRAULIK DER MASCHINE
F HYDRAULIQUE DE LA MACHINE

GB MACHINE HYDRAULICS
RU ГИДРАВЛИКА МАШИНЫ
PL HYDRAULIKA MASZYNY

Farmet

VZ00071632

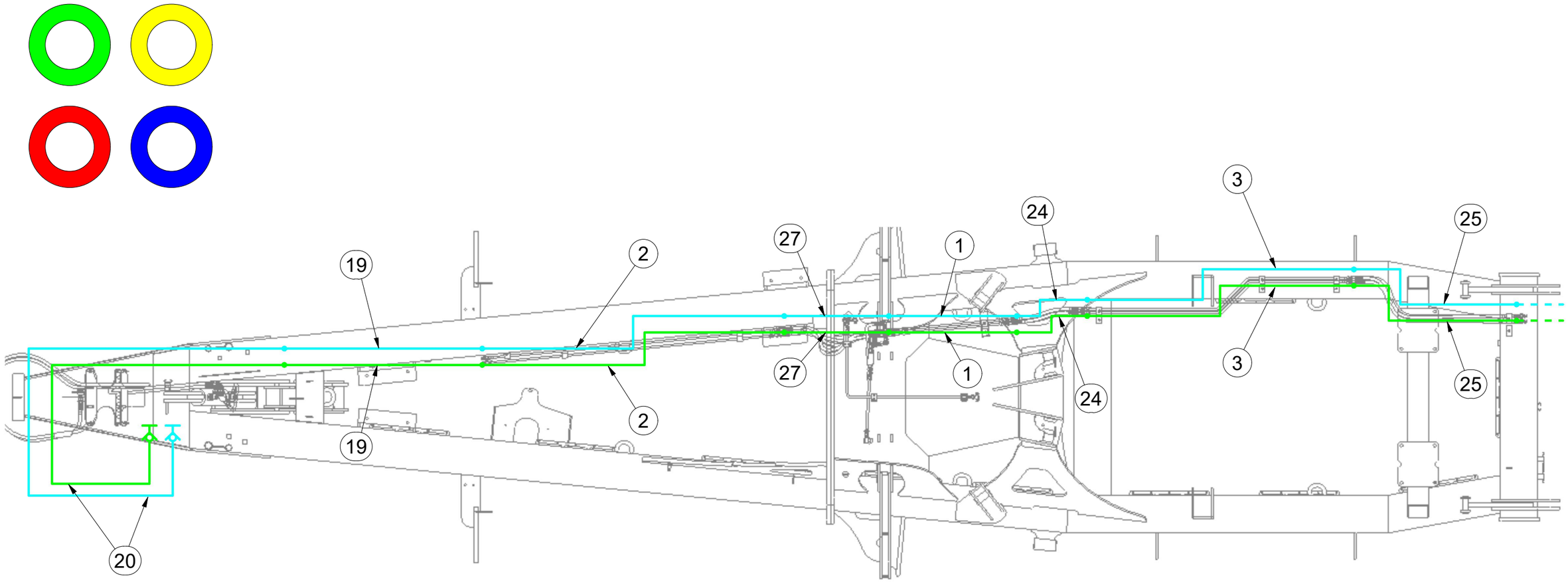

Pos.	Part Number	Pcs.
1	m03975	4
2	m09662	6
3	m18009	4
19	m07504	2
20	m05763	2
24	m11126	4
25	m17222	4
27	m09432	2

CZ HYDRAULIKA STROJE

D HYDRAULIK DER MASCHINE

F HYDRAULIQUE DE LA MACHINE

GB MACHINE HYDRAULICS

RU ГИДРАВЛИКА МАШИНЫ

PL HYDRAULIKA MASZYNY

Farmet

VZ00071632

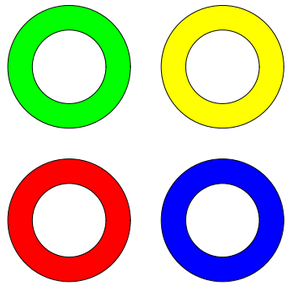

Pos.	Part Number	Pcs.
11	m11294	40
12	m11282	16
13	m11289	16
14	m11253	16
19	m07504	2
20	m05763	2
31	m03213	32
32	m03849	8
36	m04622	8

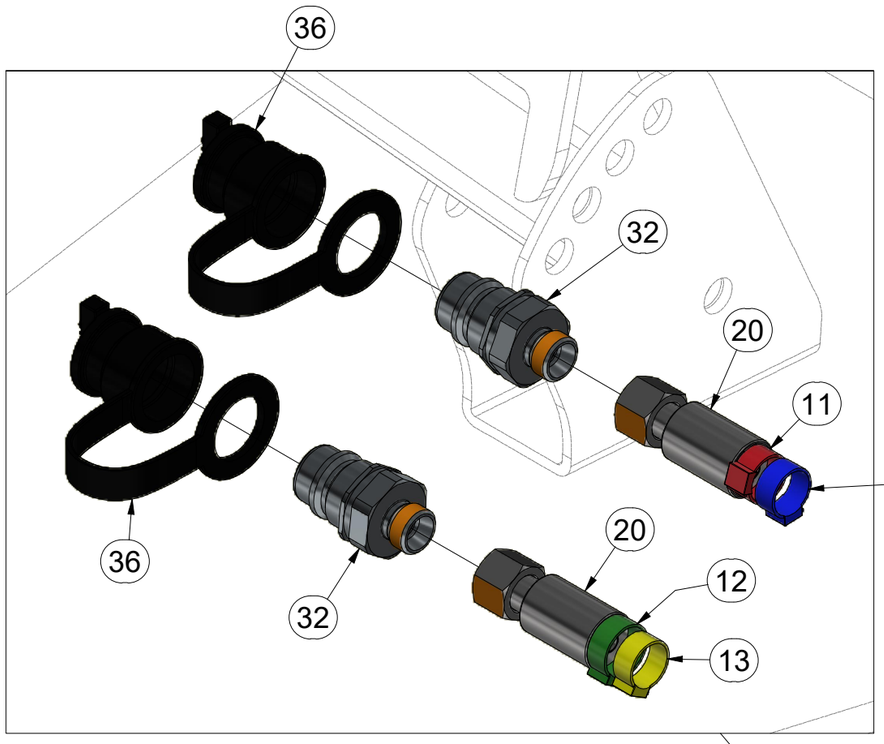

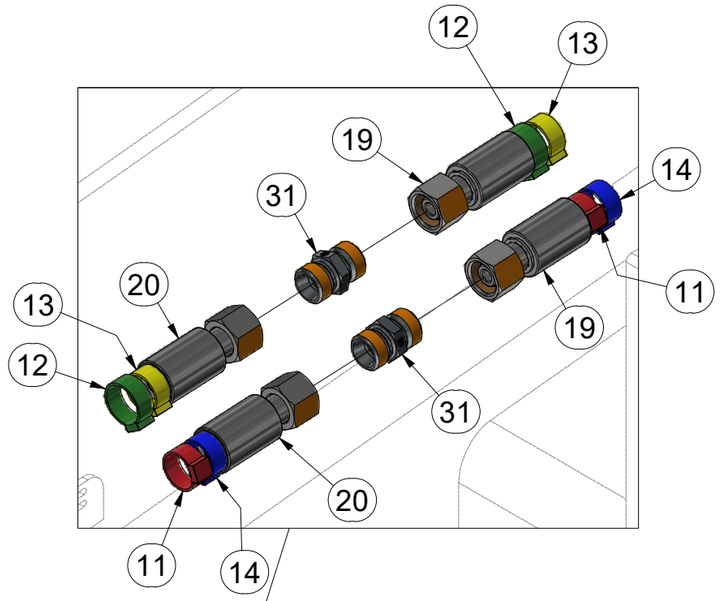

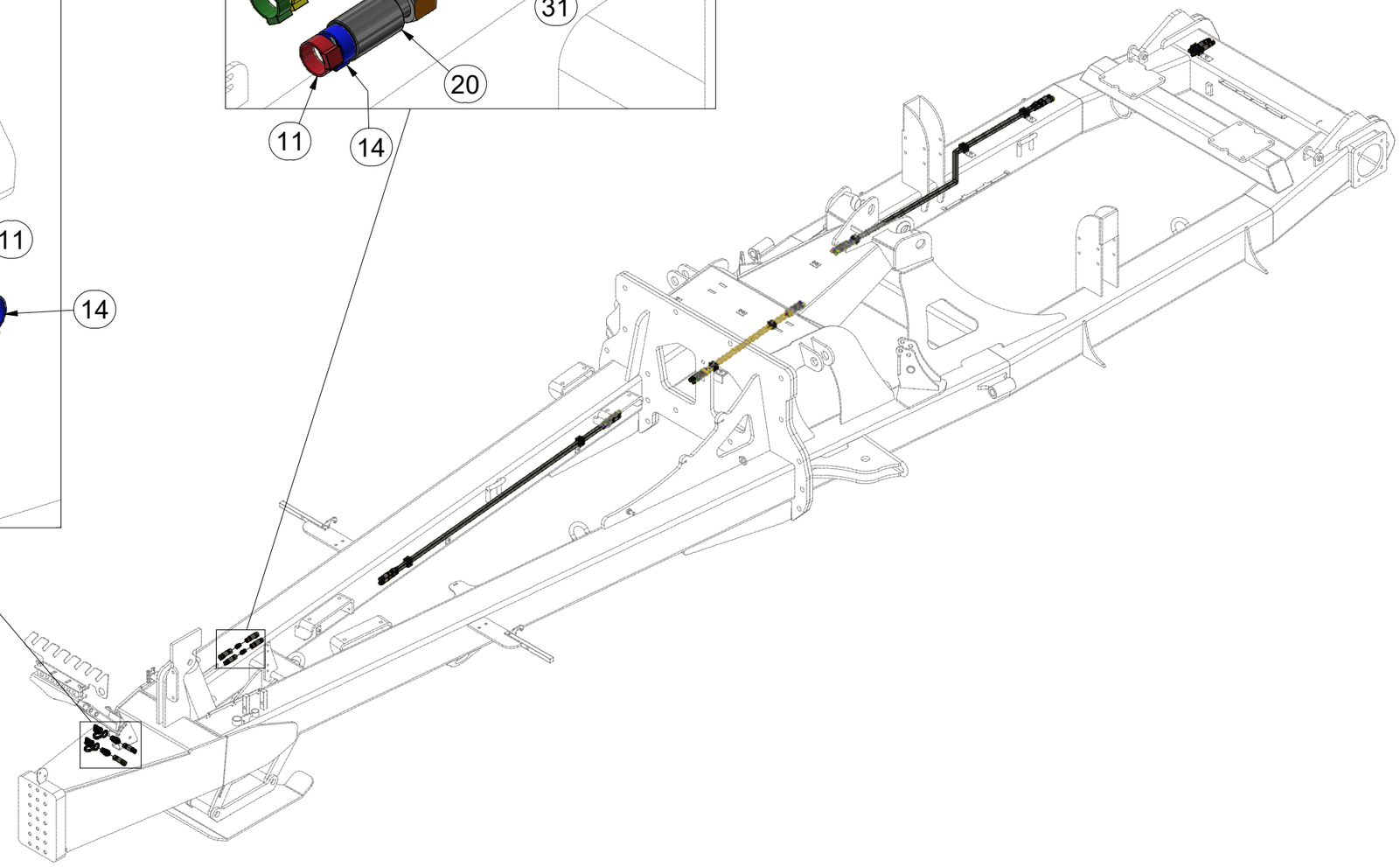

CZ HYDRAULIKA STROJE

D HYDRAULIK DER MASCHINE

F HYDRAULIQUE DE LA MACHINE

GB MACHINE HYDRAULICS

RU ГИДРАВЛИКА МАШИНЫ

PL HYDRAULIKA MASZYNY

Farmet

VZ00071632

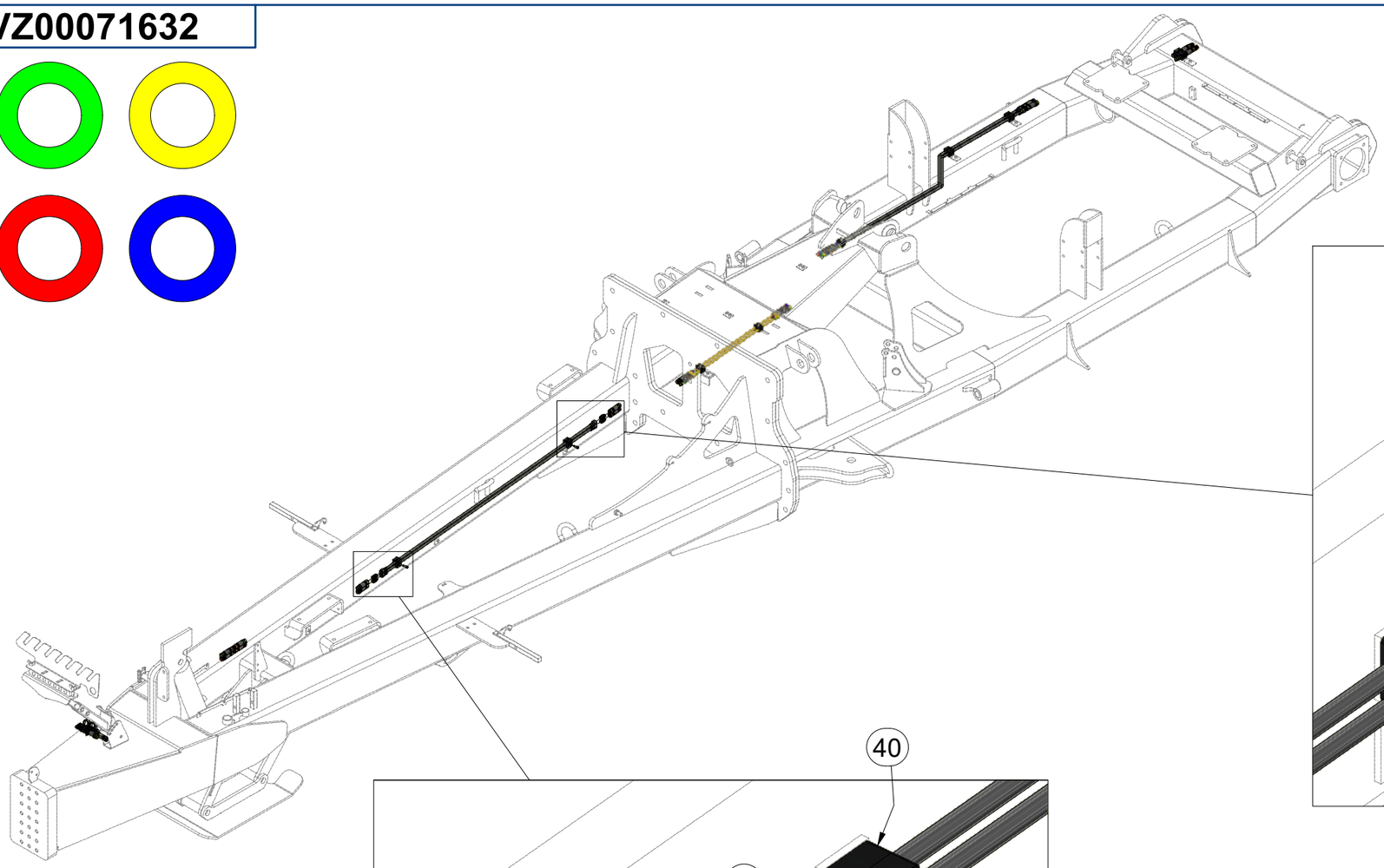

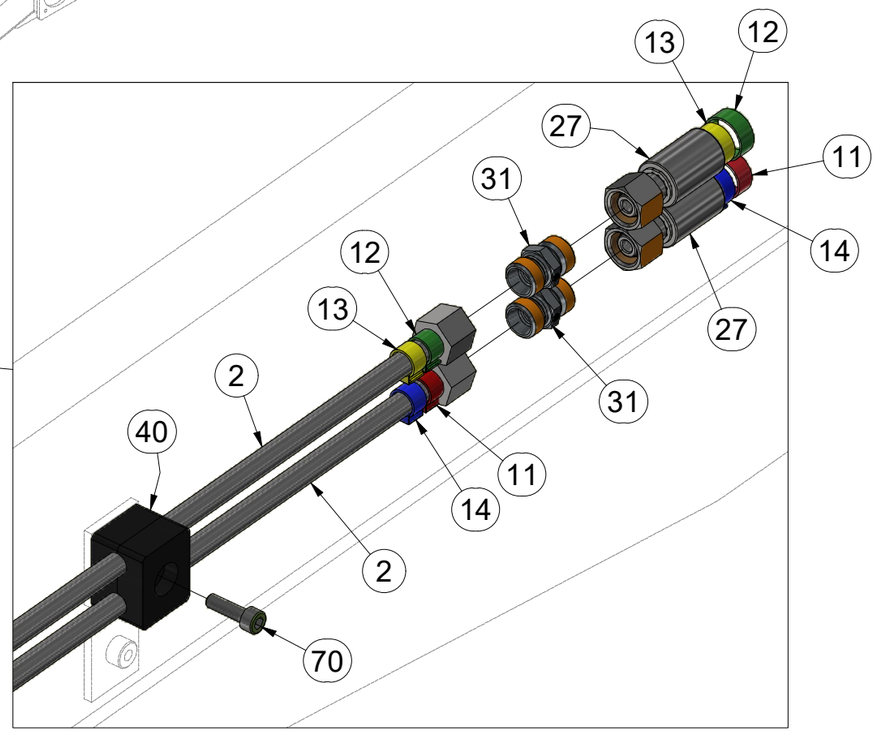

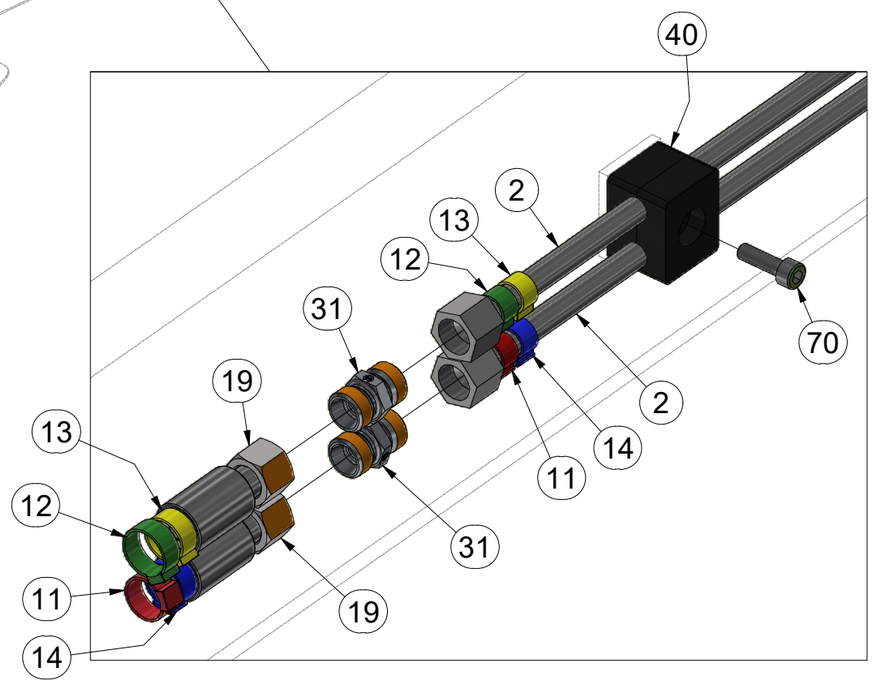

Pos.	Part Number	Pcs.
2	m09662	6
11	m11294	40
12	m11282	16
13	m11289	16
14	m11253	16
19	m07504	2
27	m09432	2
31	m03213	32
40	m05488	16
70	m04346	9

CZ HYDRAULIKA STROJE

D HYDRAULIK DER MASCHINE

F HYDRAULIQUE DE LA MACHINE

GB MACHINE HYDRAULICS

RU ГИДРАВЛИКА МАШИНЫ

PL HYDRAULIKA MASZYNY

VZ00071632

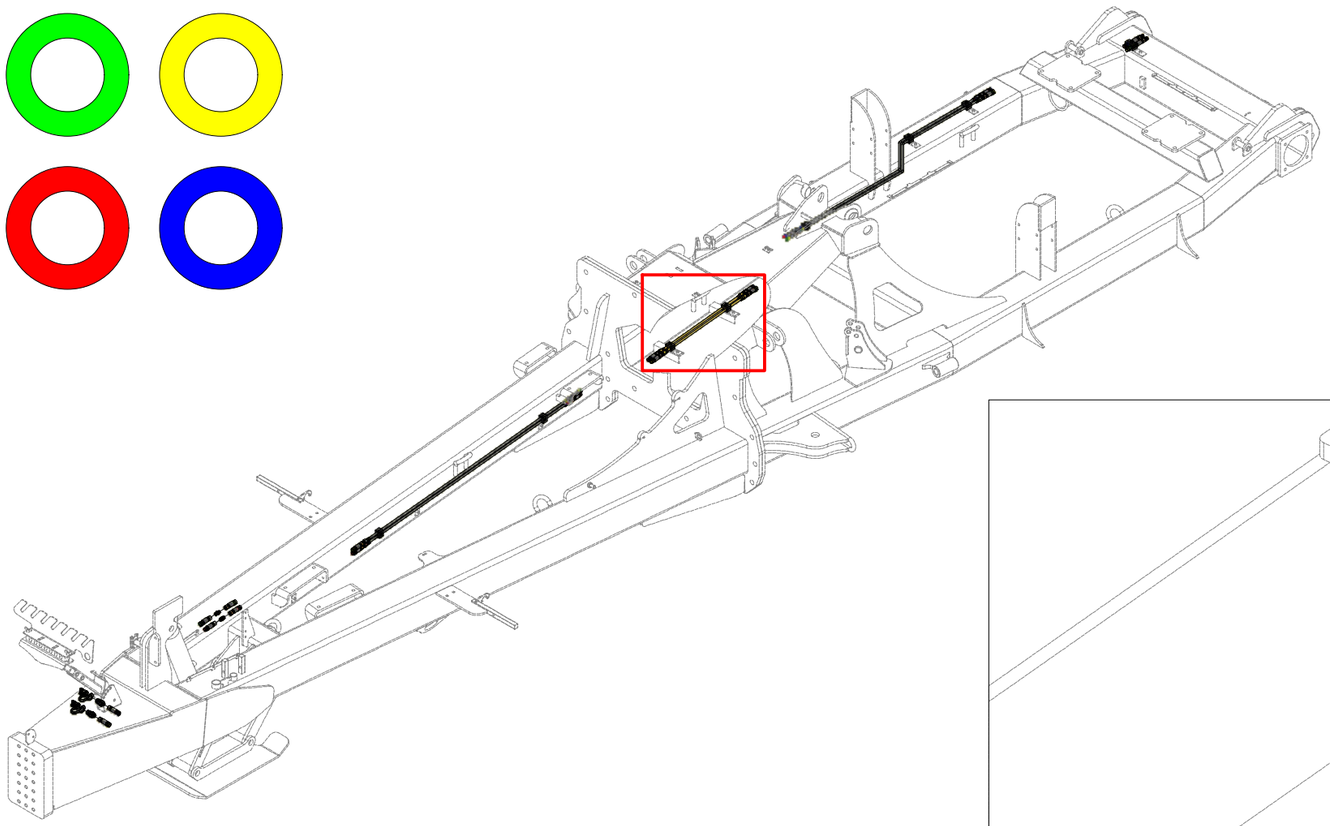

Pos.	Part Number	Pcs.	Pos.	Part Number	Pcs.
1	m03975	4	24	m11126	4
11	m11294	40	27	m09432	2
12	m11282	16	31	m03213	32
13	m11289	16	40	m05488	16
14	m11253	16	48	m09956	7

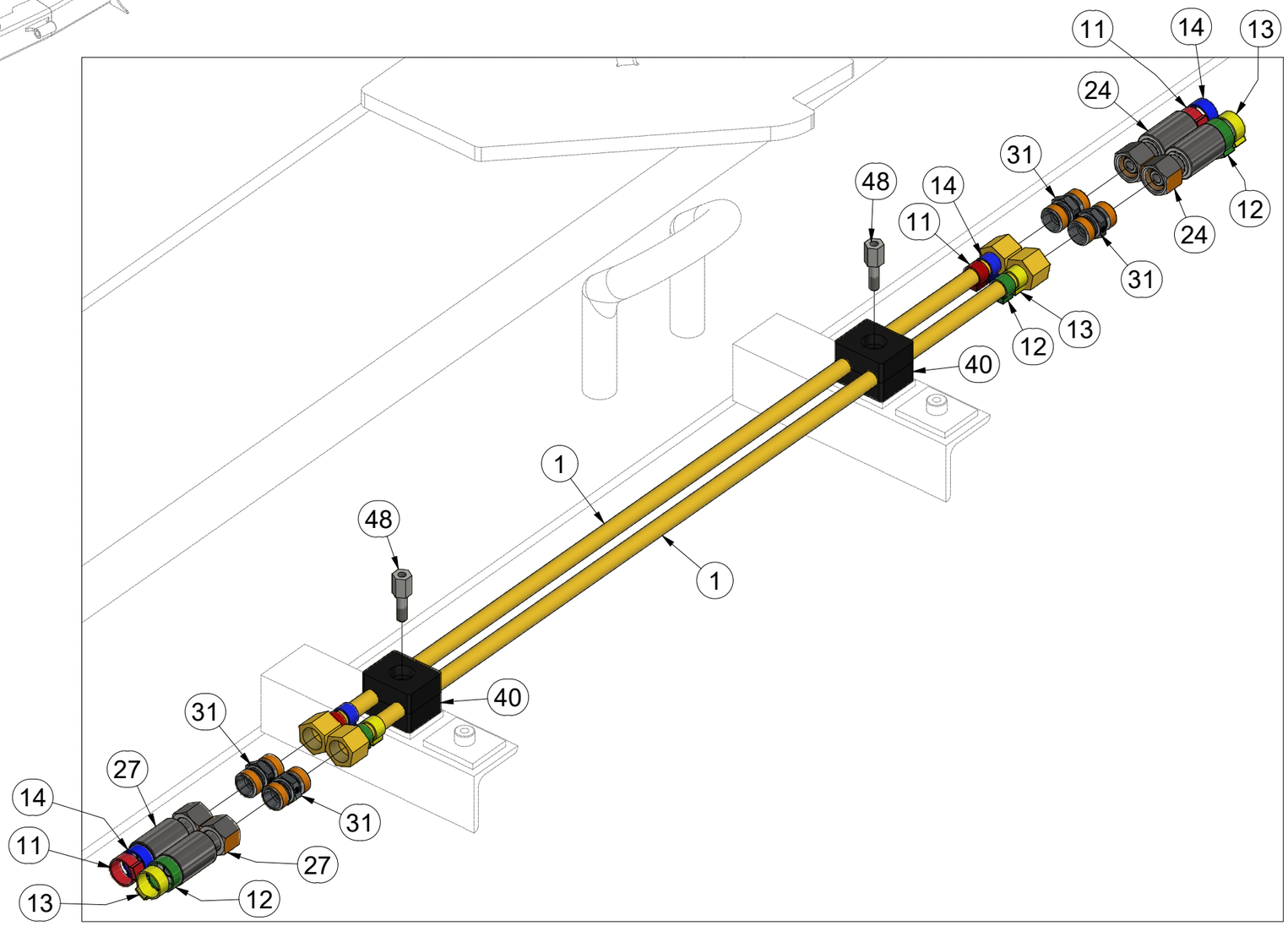

CZ HYDRAULIKA STROJE

D HYDRAULIK DER MASCHINE

F HYDRAULIQUE DE LA MACHINE

GB MACHINE HYDRAULICS

RU ГИДРАВЛИКА МАШИНЫ

PL HYDRAULIKA MASZYNY

VZ00071632

Pos.	Part Number	Pcs.
3	m18009	4
11	m11294	40
12	m11282	16
13	m11289	16
14	m11253	16
24	m11126	4
25	m17222	4
31	m03213	32
35	m04171	2
37	m04627	1
40	m05488	16
48	m09956	7

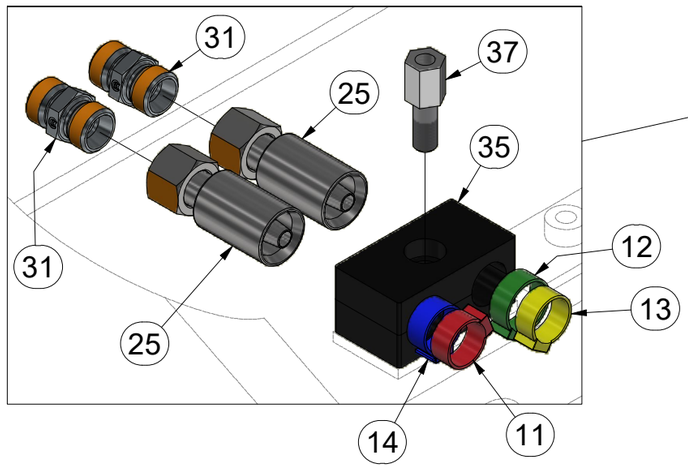

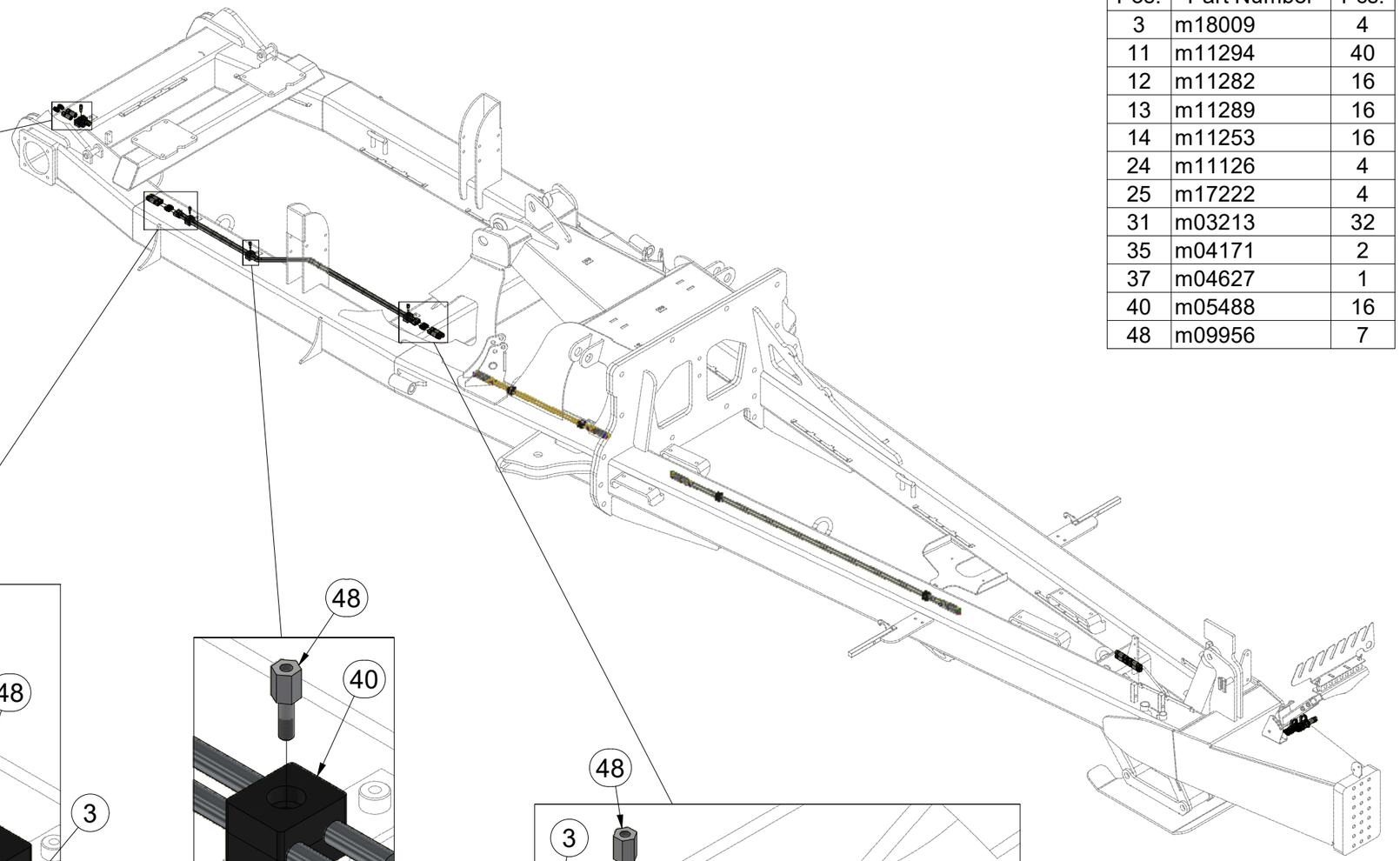

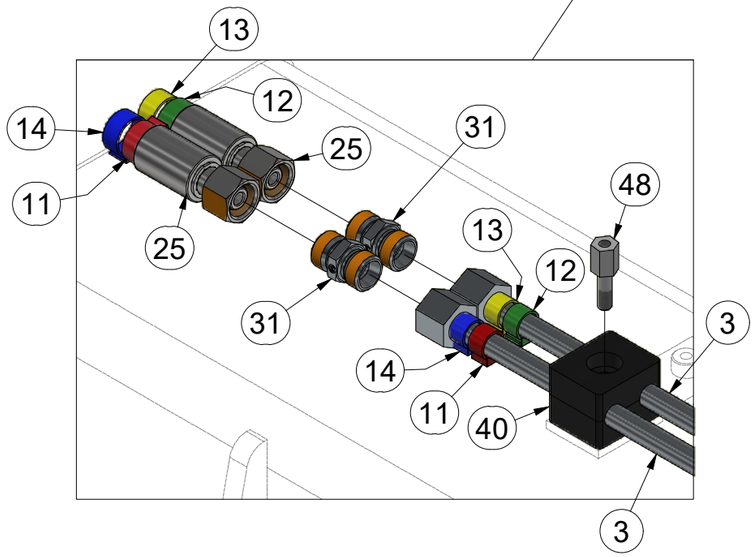

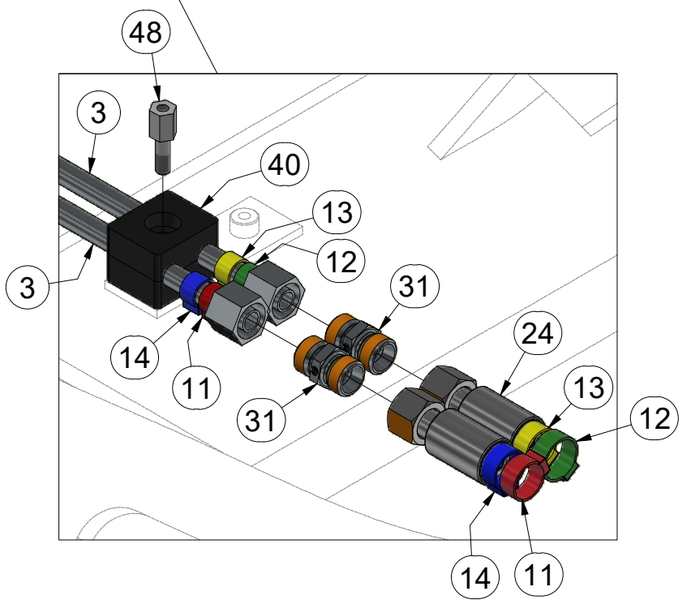

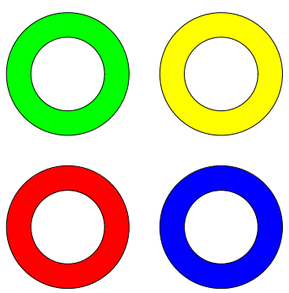

CZ HYDRAULIKA STROJE

D HYDRAULIK DER MASCHINE

F HYDRAULIQUE DE LA MACHINE

GB MACHINE HYDRAULICS

RU ГИДРАВЛИКА МАШИНЫ

PL HYDRAULIKA MASZYNY

Farmet

VZ00071632

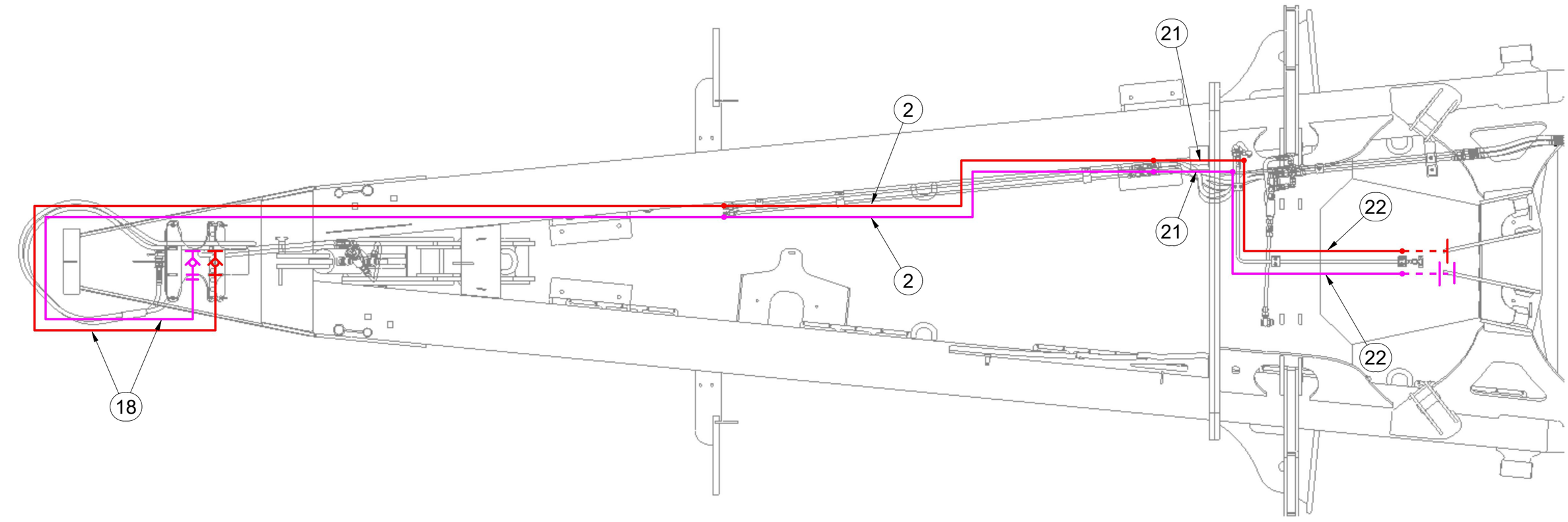

Pos.	Part Number	Pcs.
2	m09662	6
18	m05216	4
21	m06532	2
22	m09660	2

CZ HYDRAULIKA STROJE

D HYDRAULIK DER MASCHINE

F HYDRAULIQUE DE LA MACHINE

GB MACHINE HYDRAULICS

RU ГИДРАВЛИКА МАШИНЫ

PL HYDRAULIKA MASZYNY

VZ00071632

Pos.	Part Number	Pcs.
11	m11294	40
18	m05216	4
32	m03849	8
36	m04622	8

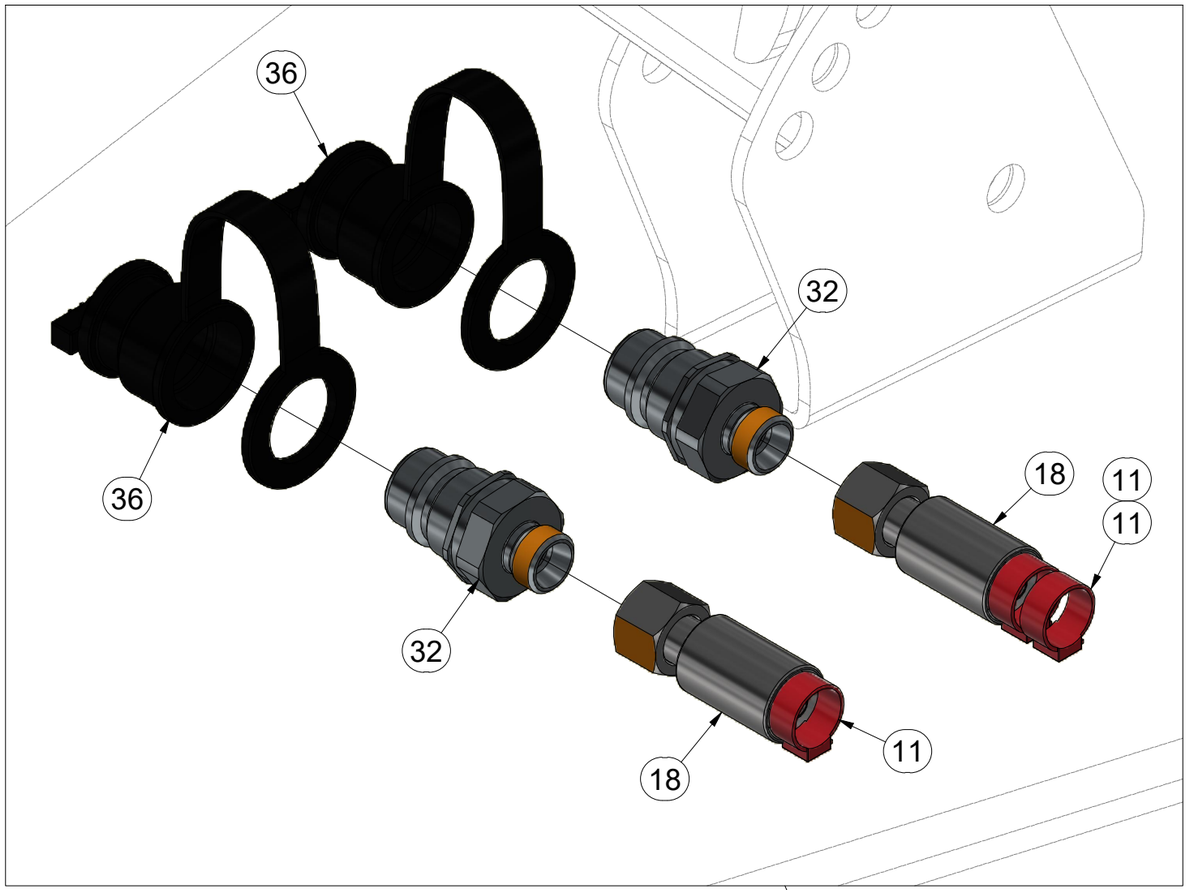

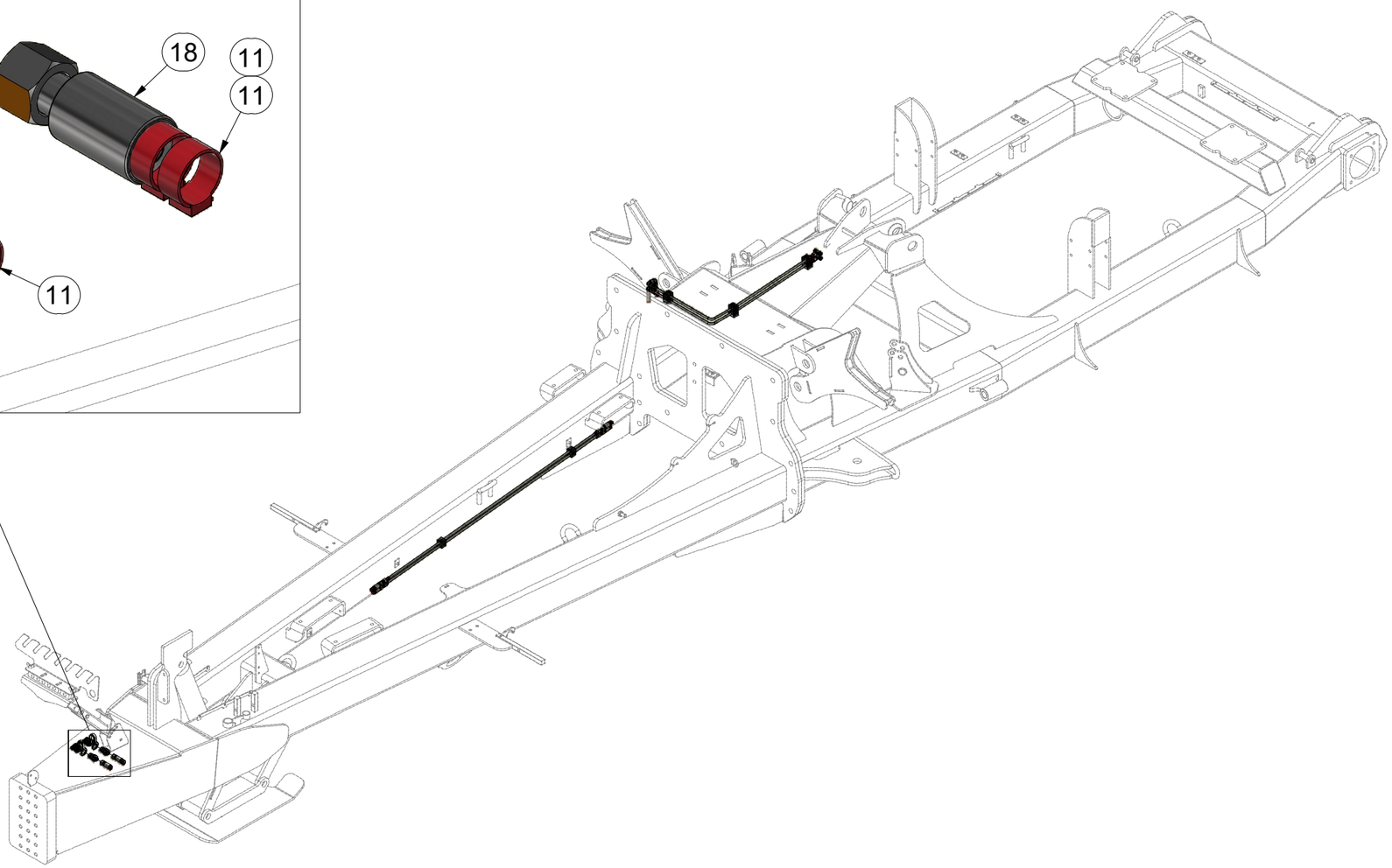

CZ HYDRAULIKA STROJE

D HYDRAULIK DER MASCHINE

F HYDRAULIQUE DE LA MACHINE

GB MACHINE HYDRAULICS

RU ГИДРАВЛИКА МАШИНЫ

PL HYDRAULIKA MASZYNY

VZ00071632

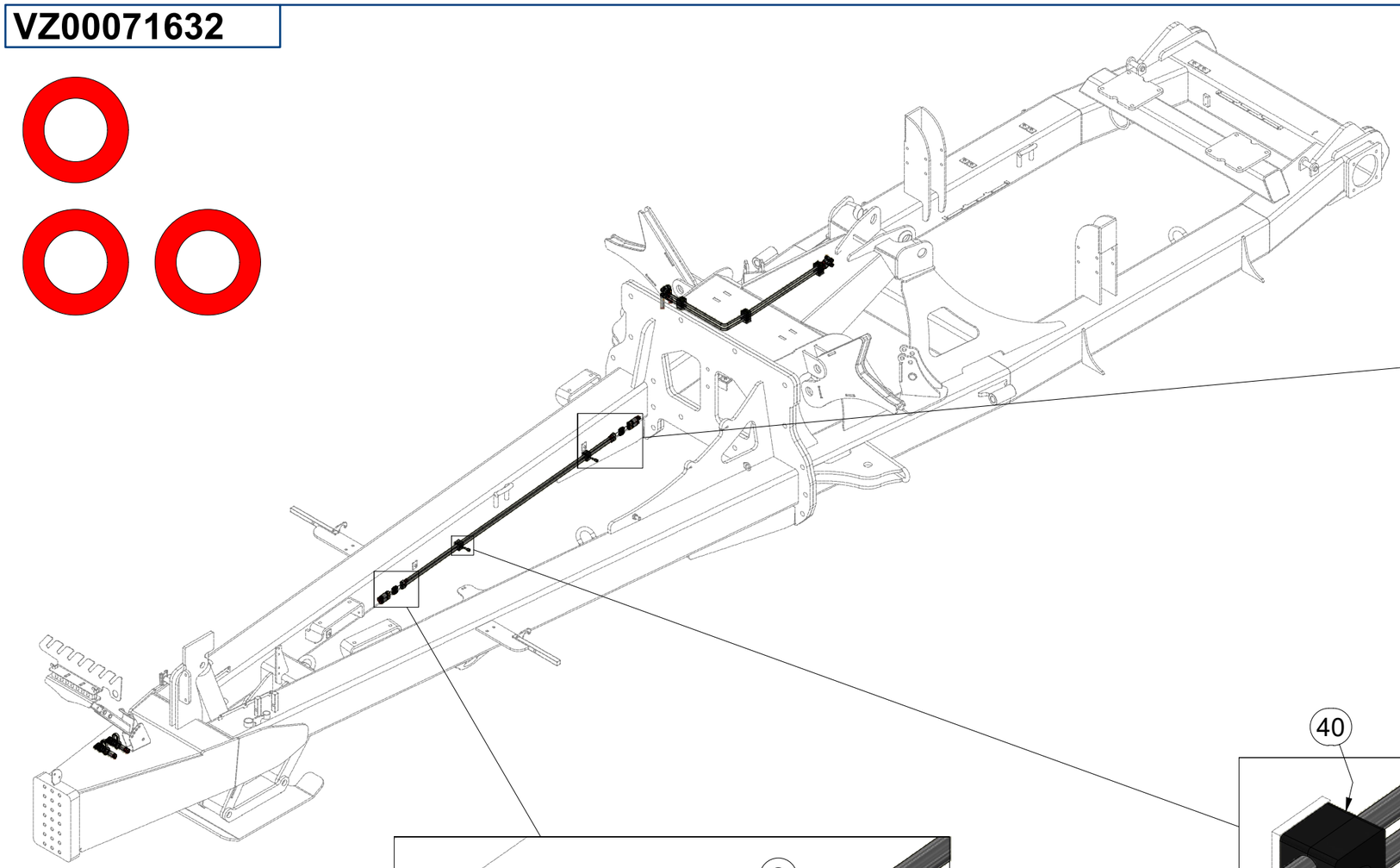

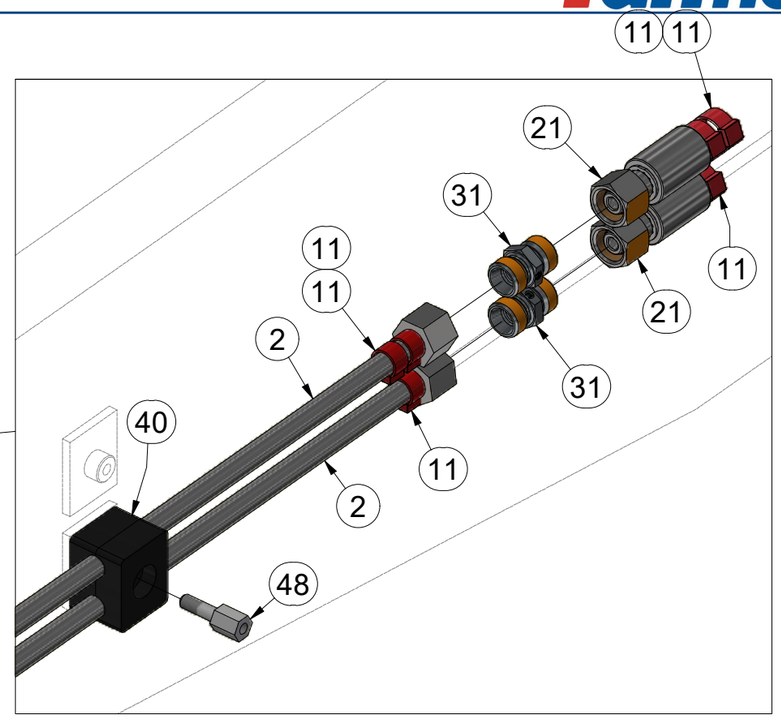

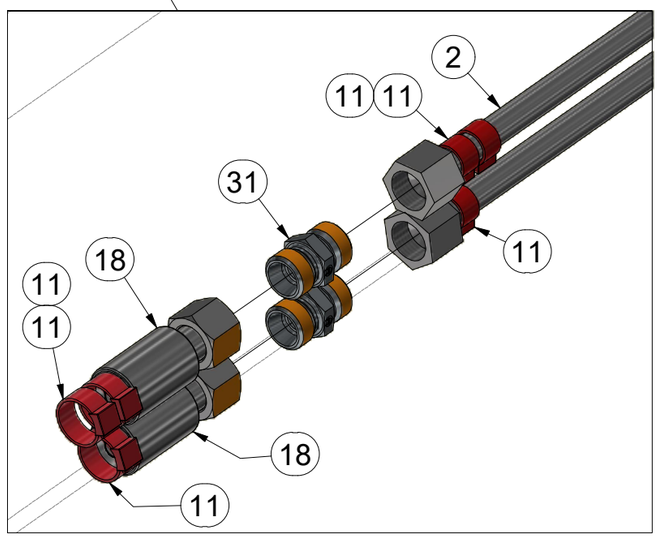

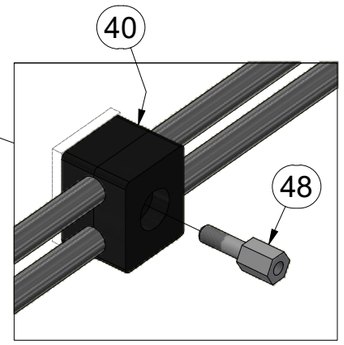

Pos.	Part Number	Pcs.
2	m09662	6
11	m11294	40
18	m05216	4
21	m06532	2
31	m03213	32
40	m05488	16
48	m09956	7

CZ HYDRAULIKA STROJE

D HYDRAULIK DER MASCHINE

F HYDRAULIQUE DE LA MACHINE

GB MACHINE HYDRAULICS

RU ГИДРАВЛИКА МАШИНЫ

PL HYDRAULIKA MASZYNY

Farmet

VZ00071632

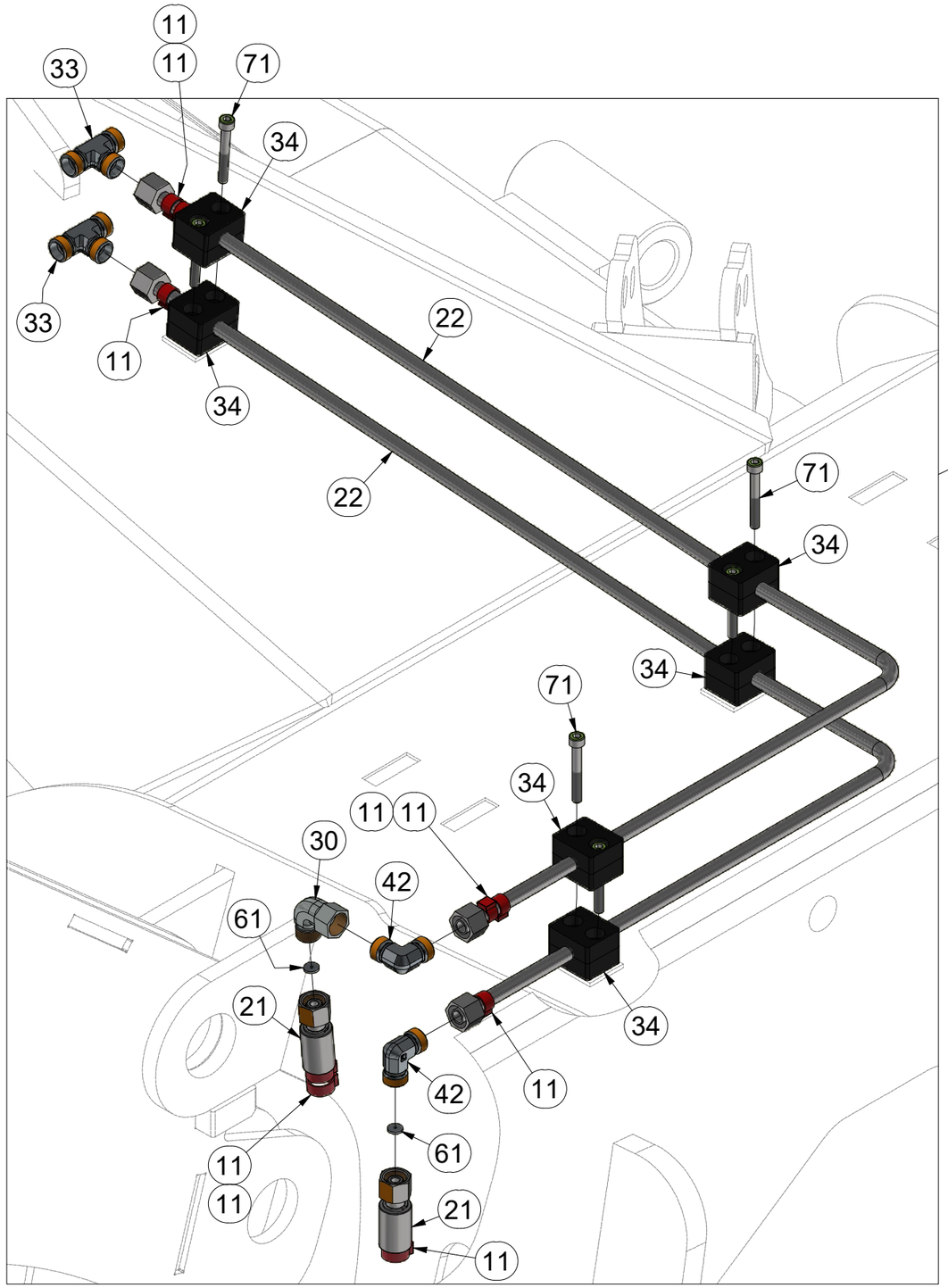

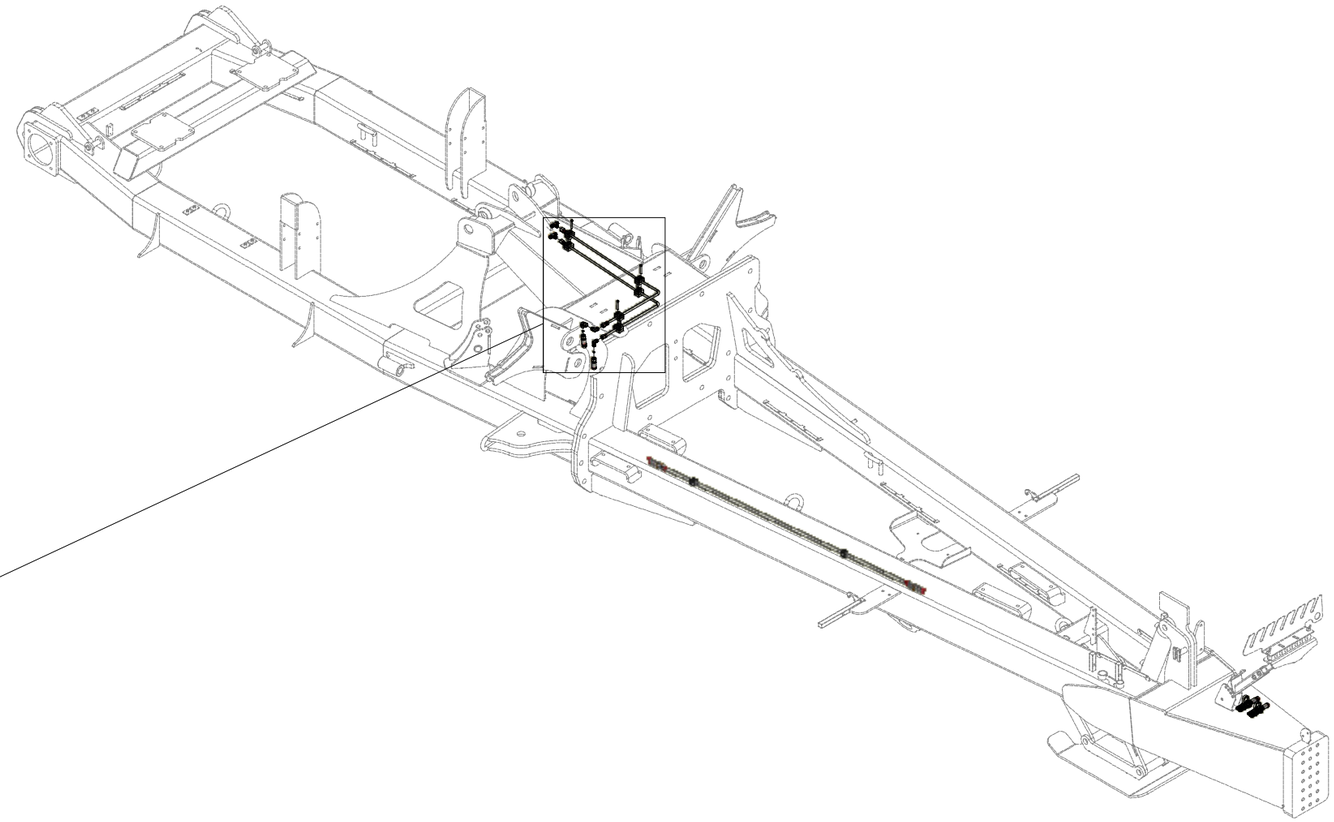

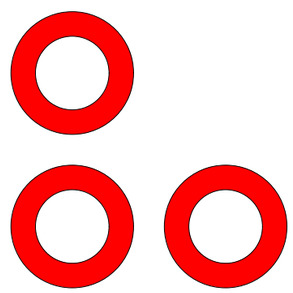

Pos.	Part Number	Pcs.
11	m11294	40
21	m06532	2
22	m09660	2
30	m06803	7
33	m03889	4
34	m04009	6
42	m06661	2
61	m10777	2
71	m09935	6

CZ HYDRAULIKA STROJE
D HYDRAULIK DER MASCHINE
F HYDRAULIQUE DE LA MACHINE
GB MACHINE HYDRAULICS
RU ГИДРАВЛИКА МАШИНЫ
PL HYDRAULIKA MASZYNY

VZ00071632

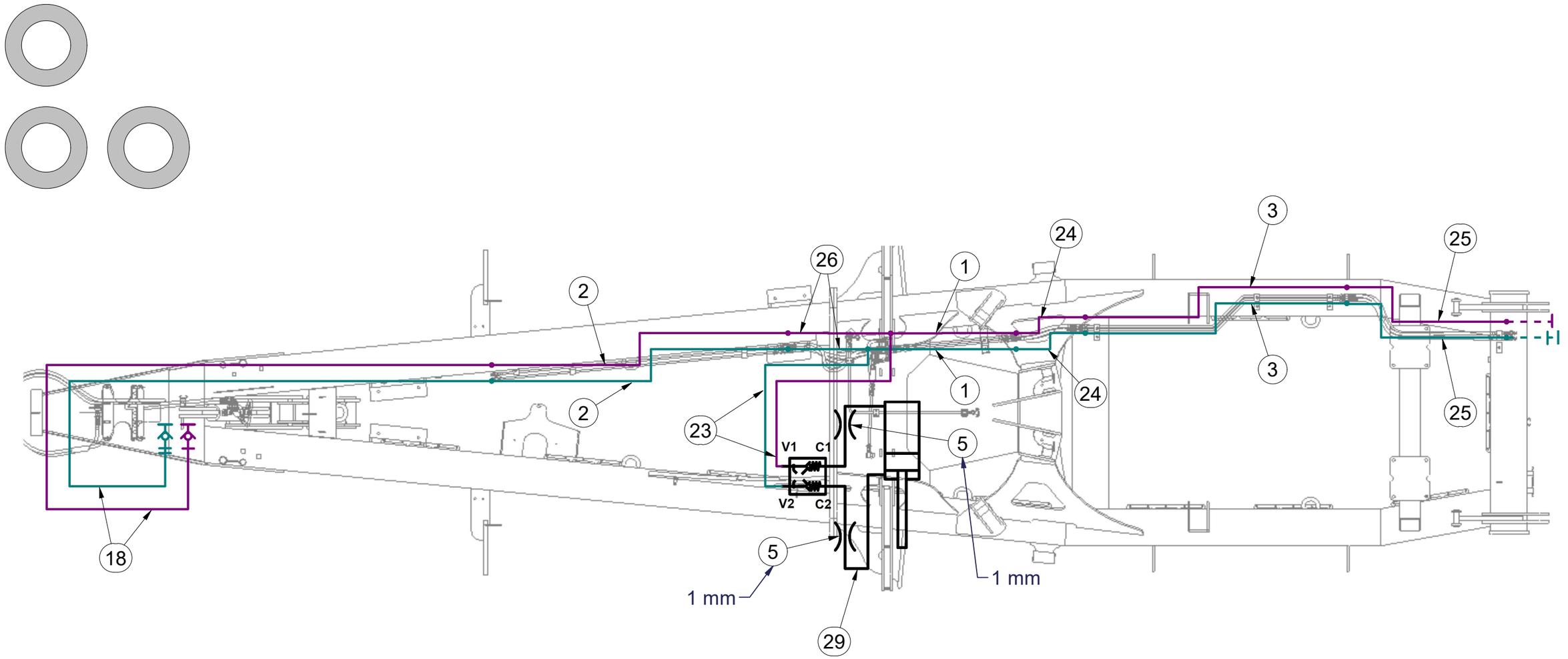

Pos.	Part Number	Pcs.
1	m03975	4
2	m09662	6
3	m18009	4
5	m10774	4
18	m05216	4
23	m09627	2
24	m11126	4
25	m17222	4
26	m16666	2
29	m15580	1

CZ HYDRAULIKA STROJE

D HYDRAULIK DER MASCHINE

F HYDRAULIQUE DE LA MACHINE

GB MACHINE HYDRAULICS

RU ГИДРАВЛИКА МАШИНЫ

PL HYDRAULIKA MASZYNY

VZ00071632

Pos.	Part Number	Pcs.
10	m11691	45
18	m05216	4
32	m03849	8
36	m04622	8

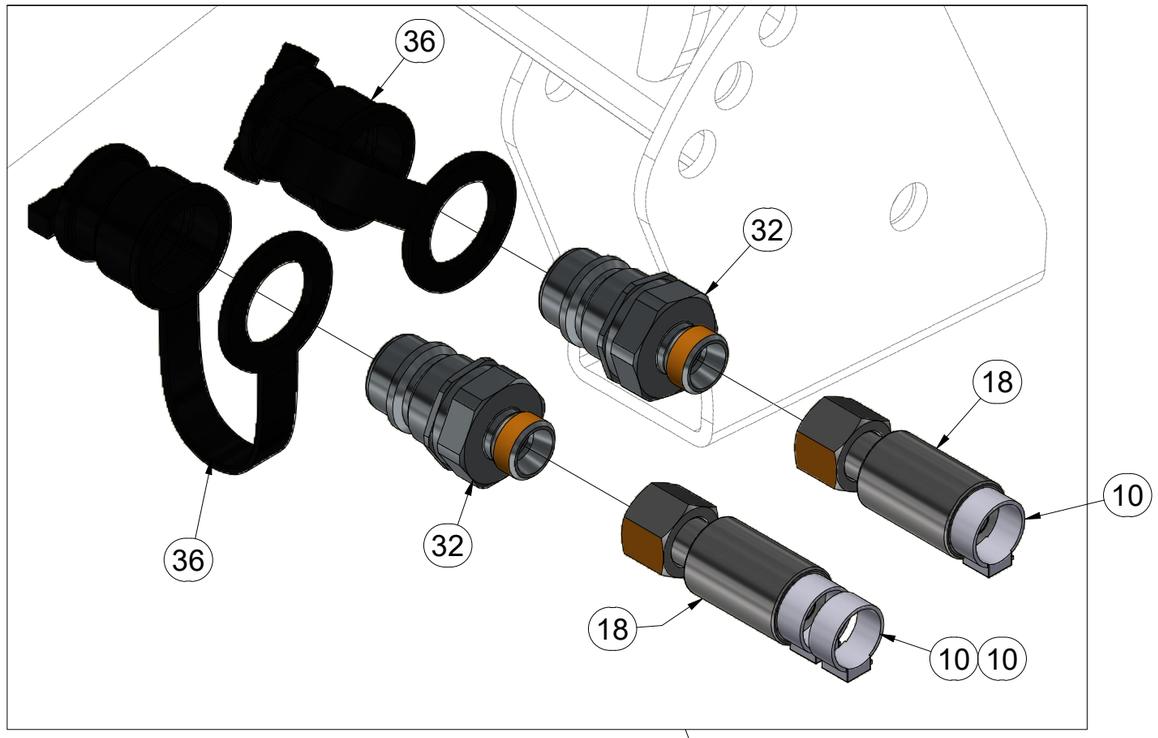

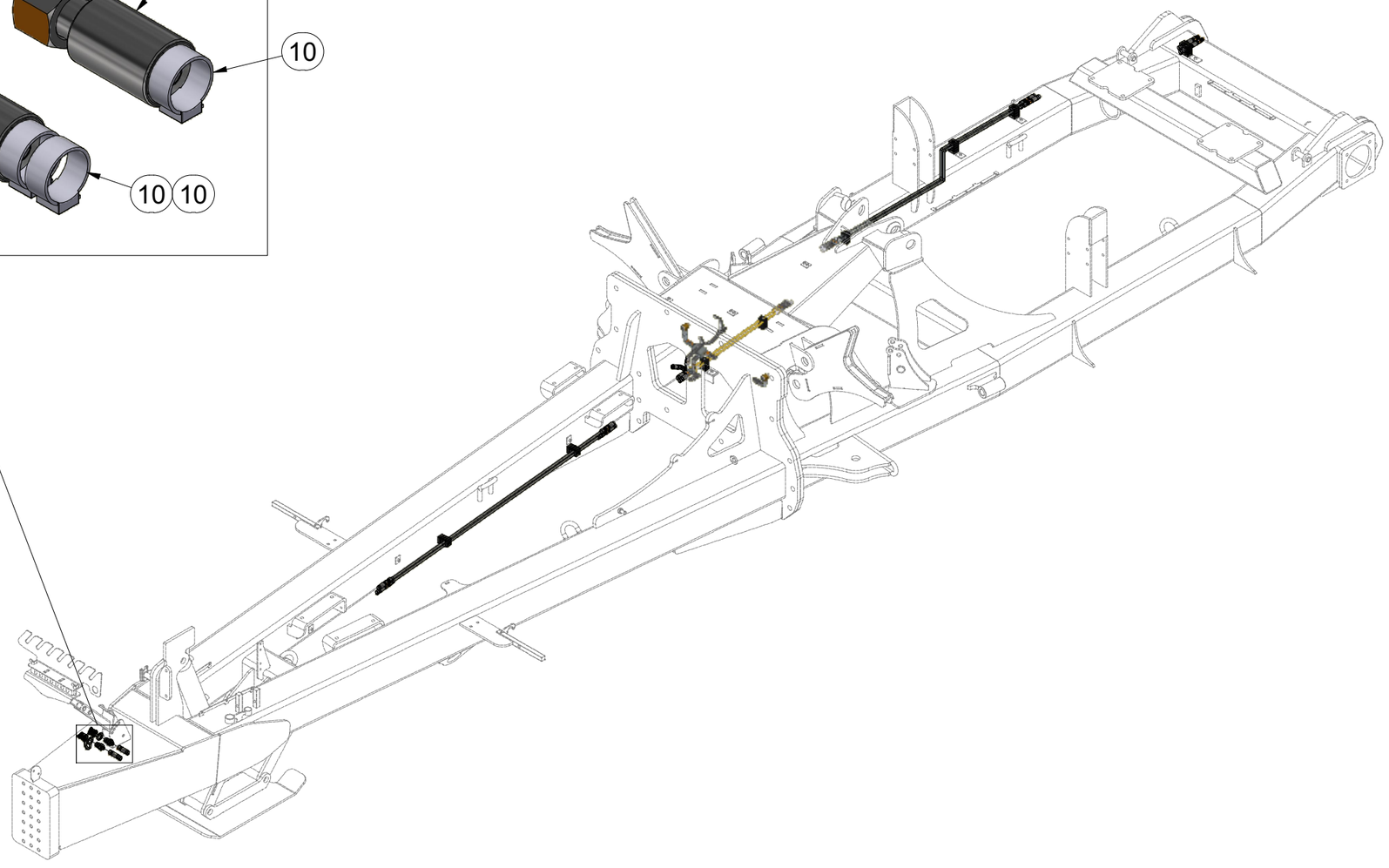

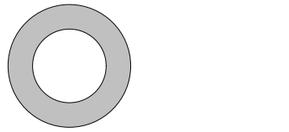

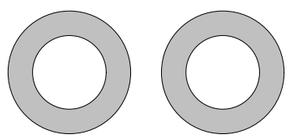

CZ HYDRAULIKA STROJE
D HYDRAULIK DER MASCHINE
F HYDRAULIQUE DE LA MACHINE
GB MACHINE HYDRAULICS
RU ГИДРАВЛИКА МАШИНЫ
PL HYDRAULIKA MASZYNY

Farmet

VZ00071632

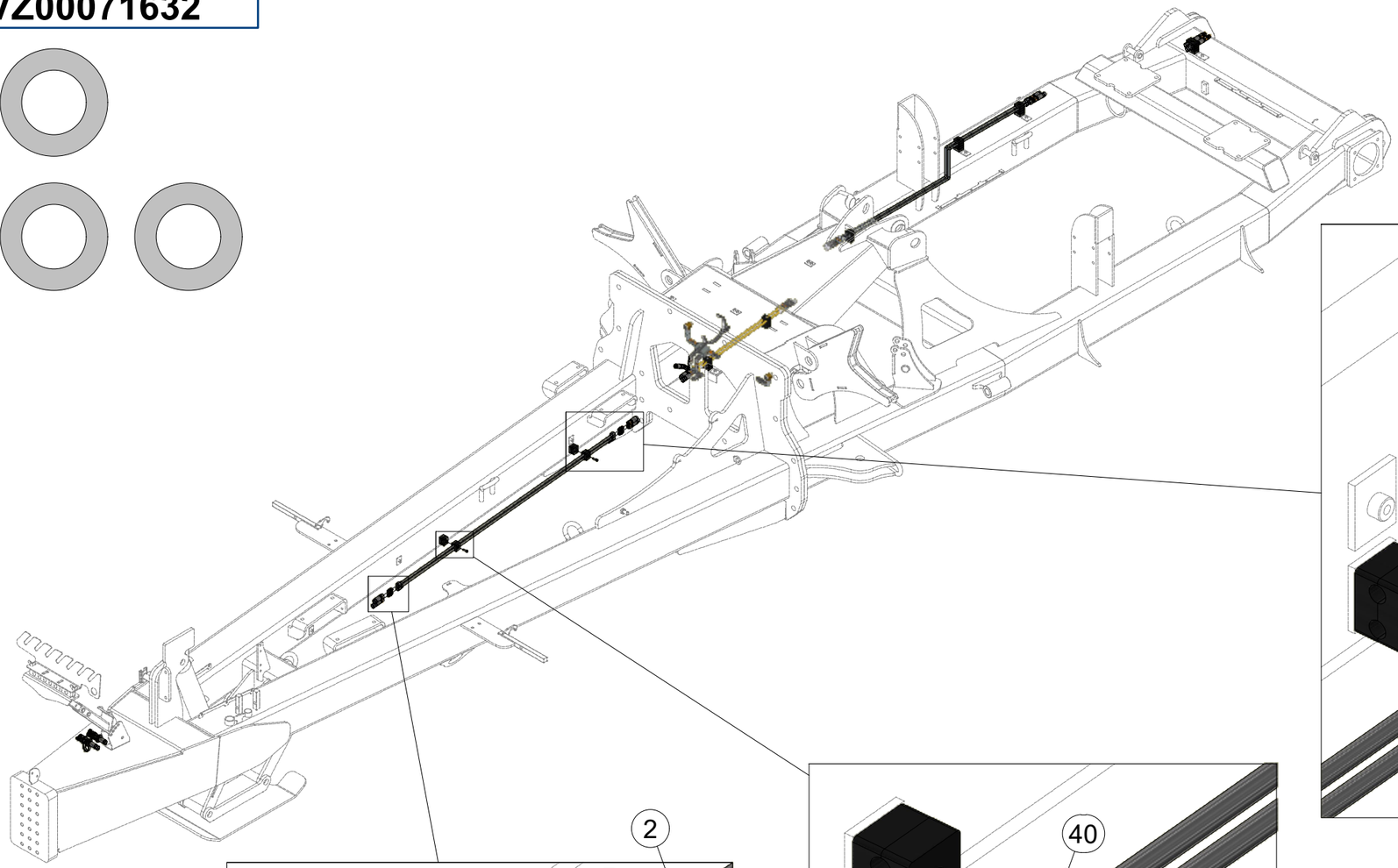

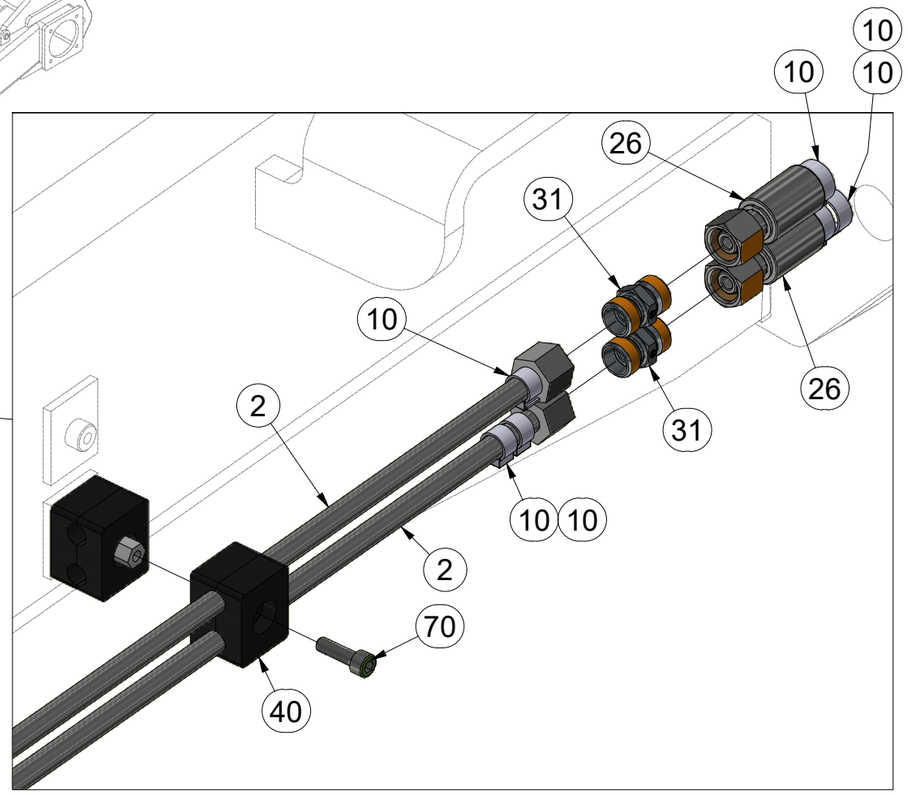

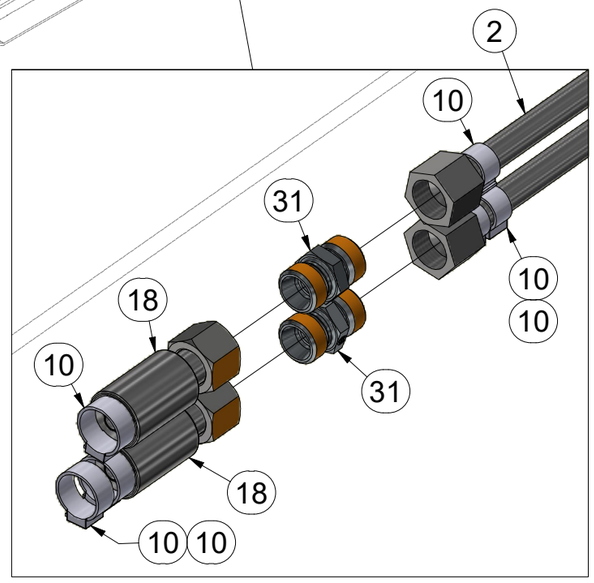

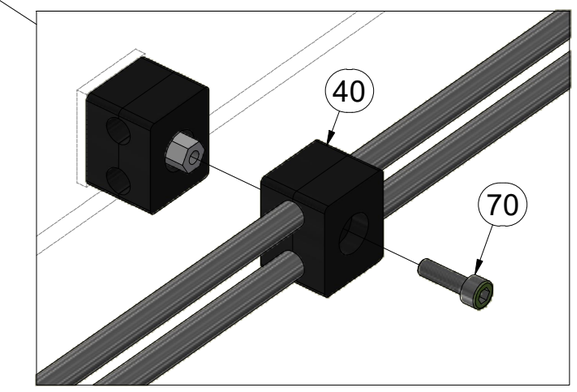

Pos.	Part Number	Pcs.
2	m09662	6
10	m11691	45
18	m05216	4
26	m16666	2
31	m03213	32
40	m05488	16
70	m04346	9

CZ HYDRAULIKA STROJE
D HYDRAULIK DER MASCHINE
F HYDRAULIQUE DE LA MACHINE
GB MACHINE HYDRAULICS
RU ГИДРАВЛИКА МАШИНЫ
PL HYDRAULIKA MASZYNY

VZ00071632

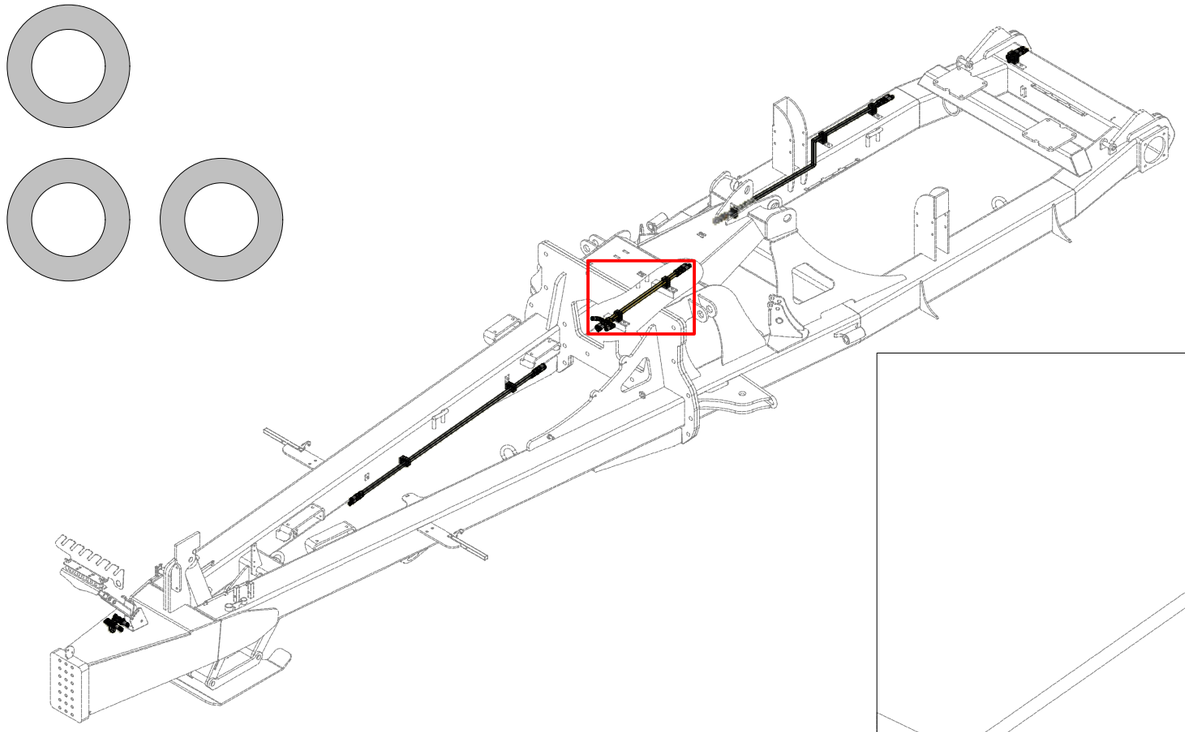

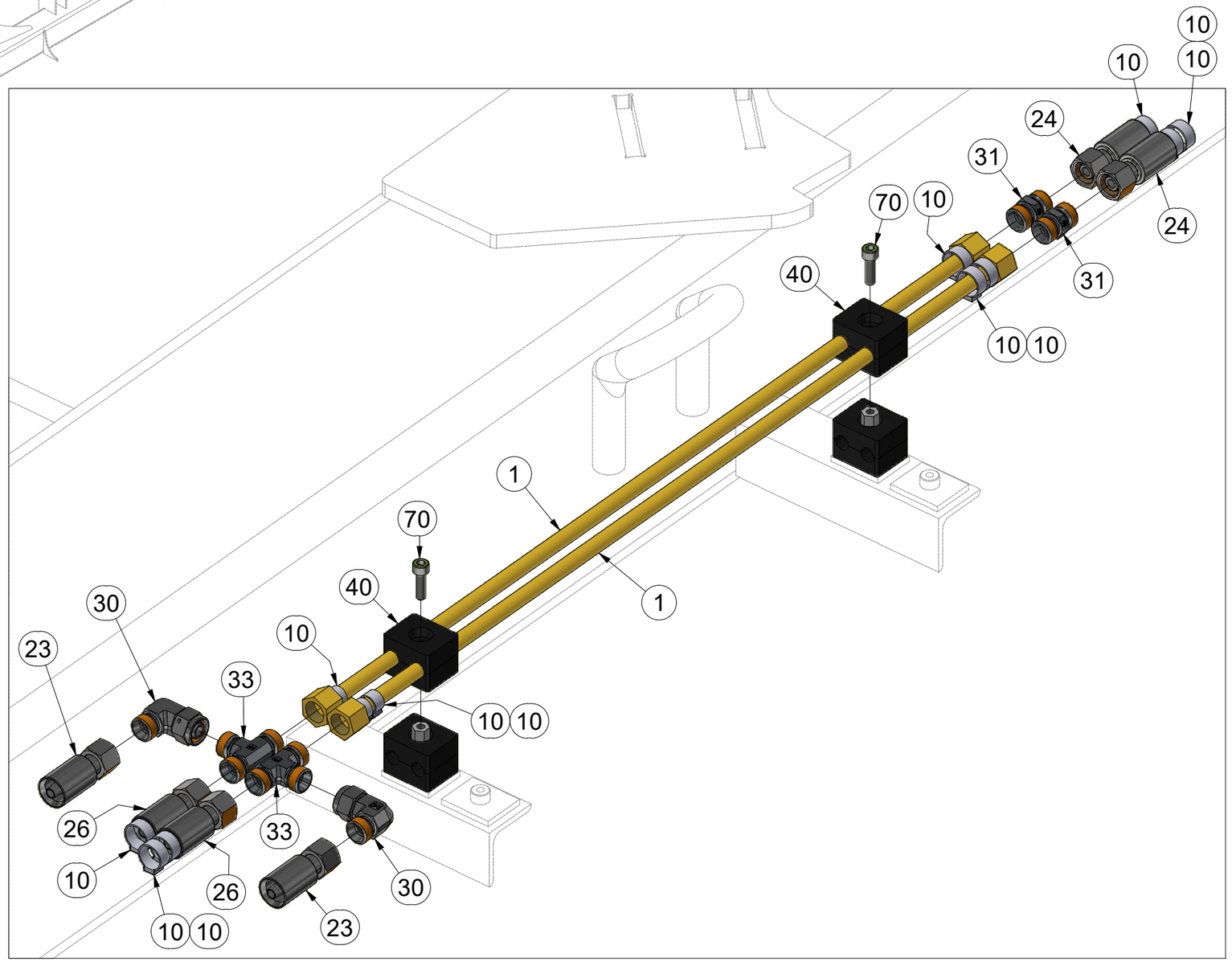

Pos.	Part Number	Pcs.
1	m03975	4
10	m11691	45
23	m09627	2
24	m11126	4
26	m16666	2
30	m06803	7
31	m03213	32
33	m03889	4
40	m05488	16
70	m04346	9

CZ HYDRAULIKA STROJE

D HYDRAULIK DER MASCHINE

F HYDRAULIQUE DE LA MACHINE

GB MACHINE HYDRAULICS

RU ГИДРАВЛИКА МАШИНЫ

PL HYDRAULIKA MASZYNY

VZ00071632

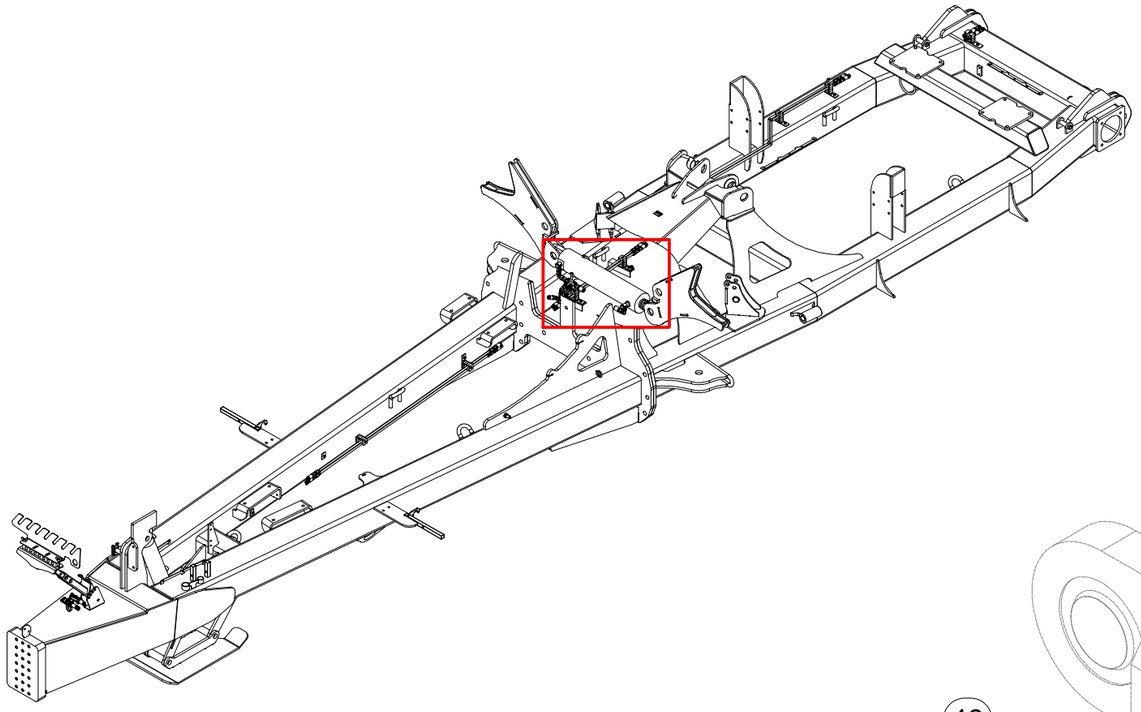

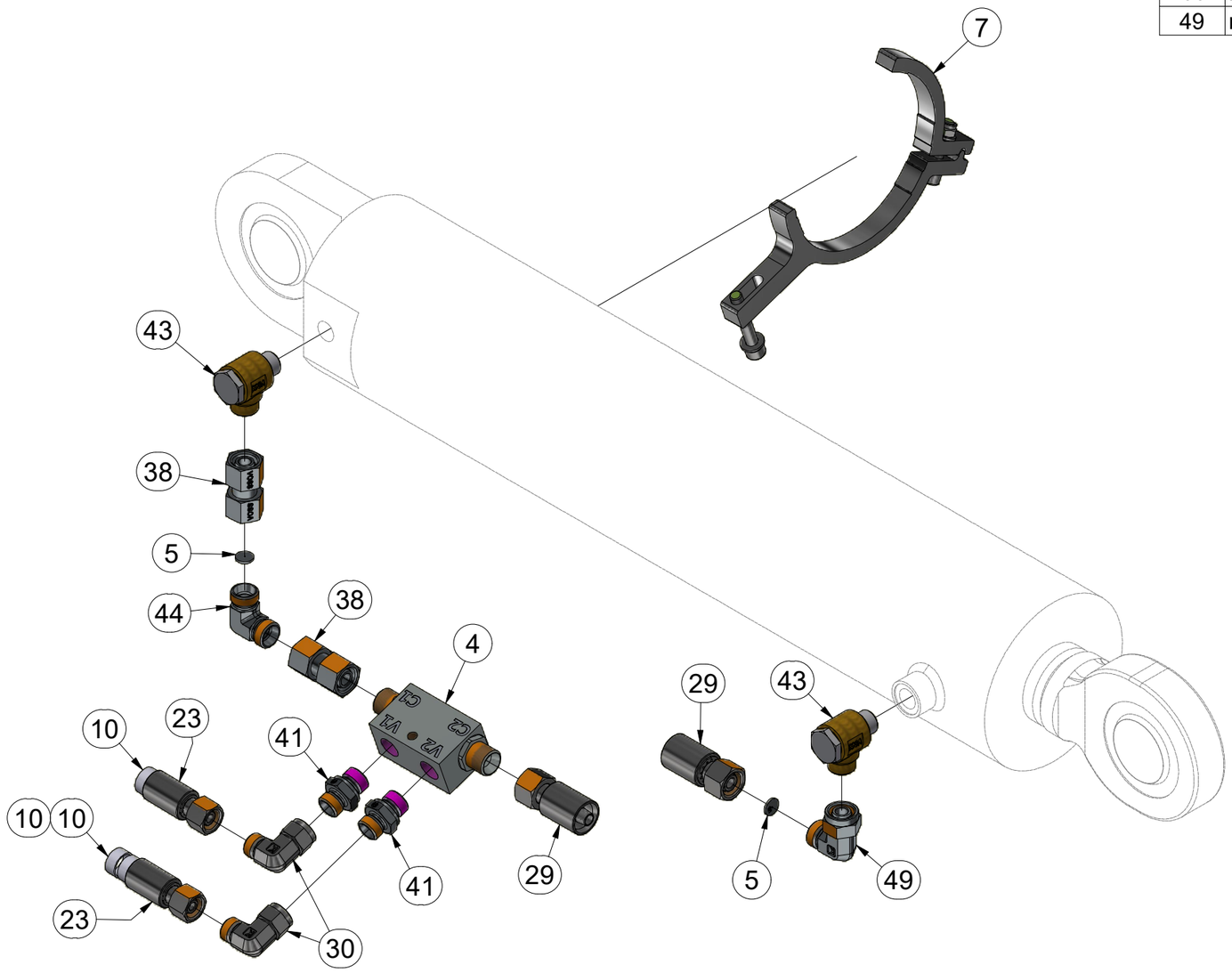

Pos.	Part Number	Pcs.
4	m08083	2
5	m10774	4
7	VZ00058399	1
10	m11691	45
23	m09627	2
29	m15580	1
30	m06803	7
38	m22306	3
41	m06528	4
43	m20882	4
44	m08298	1
49	m07654	4

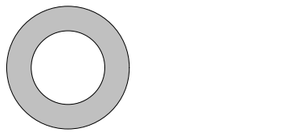

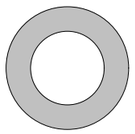

CZ HYDRAULIKA STROJE

D HYDRAULIK DER MASCHINE

F HYDRAULIQUE DE LA MACHINE

GB MACHINE HYDRAULICS

RU ГИДРАВЛИКА МАШИНЫ

PL HYDRAULIKA MASZYNY

VZ00071632

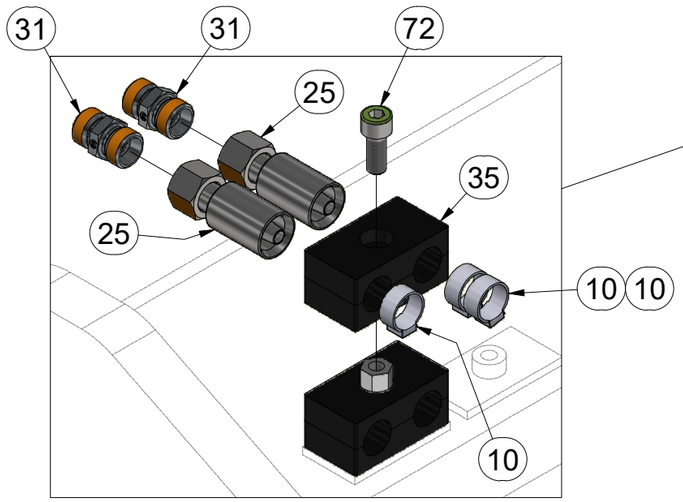

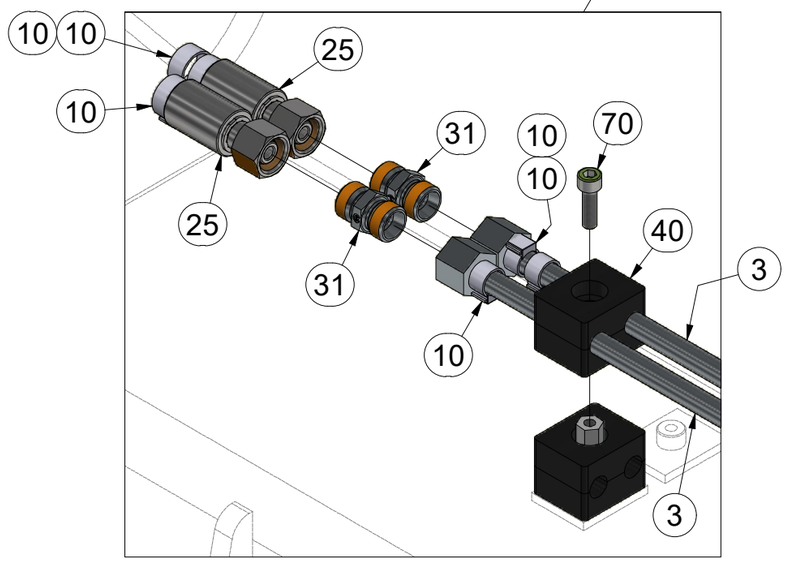

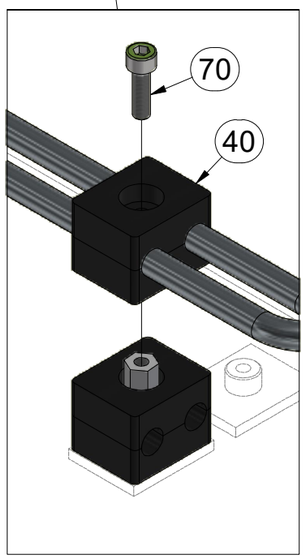

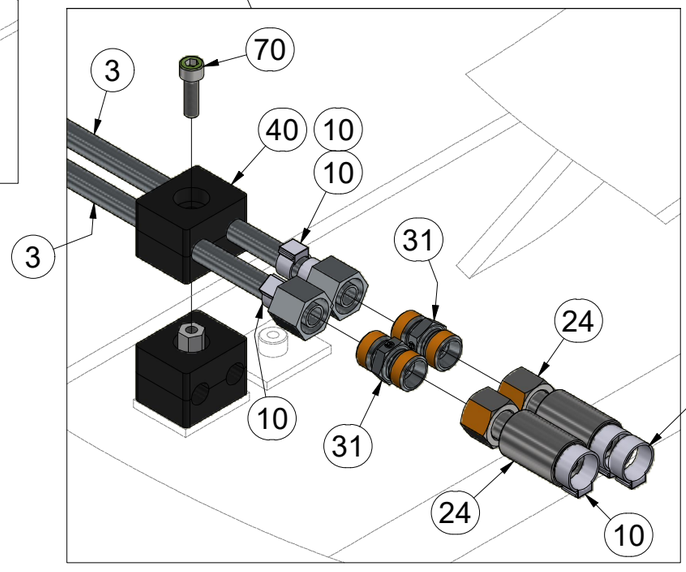

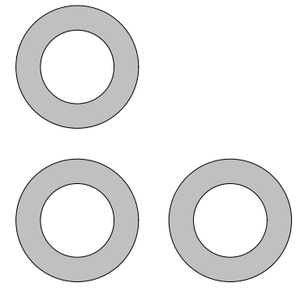

Pos.	Part Number	Pcs.
3	m18009	4
10	m11691	45
24	m11126	4
25	m17222	4
31	m03213	32
35	m04171	2
40	m05488	16
70	m04346	9
72	m05191	1

CZ DRŽÁK

D HALTER

F SUPPORT

GB HOLDER

RU ДЕРЖАТЕЛЬ

PL UCHWYT

VZ00010412

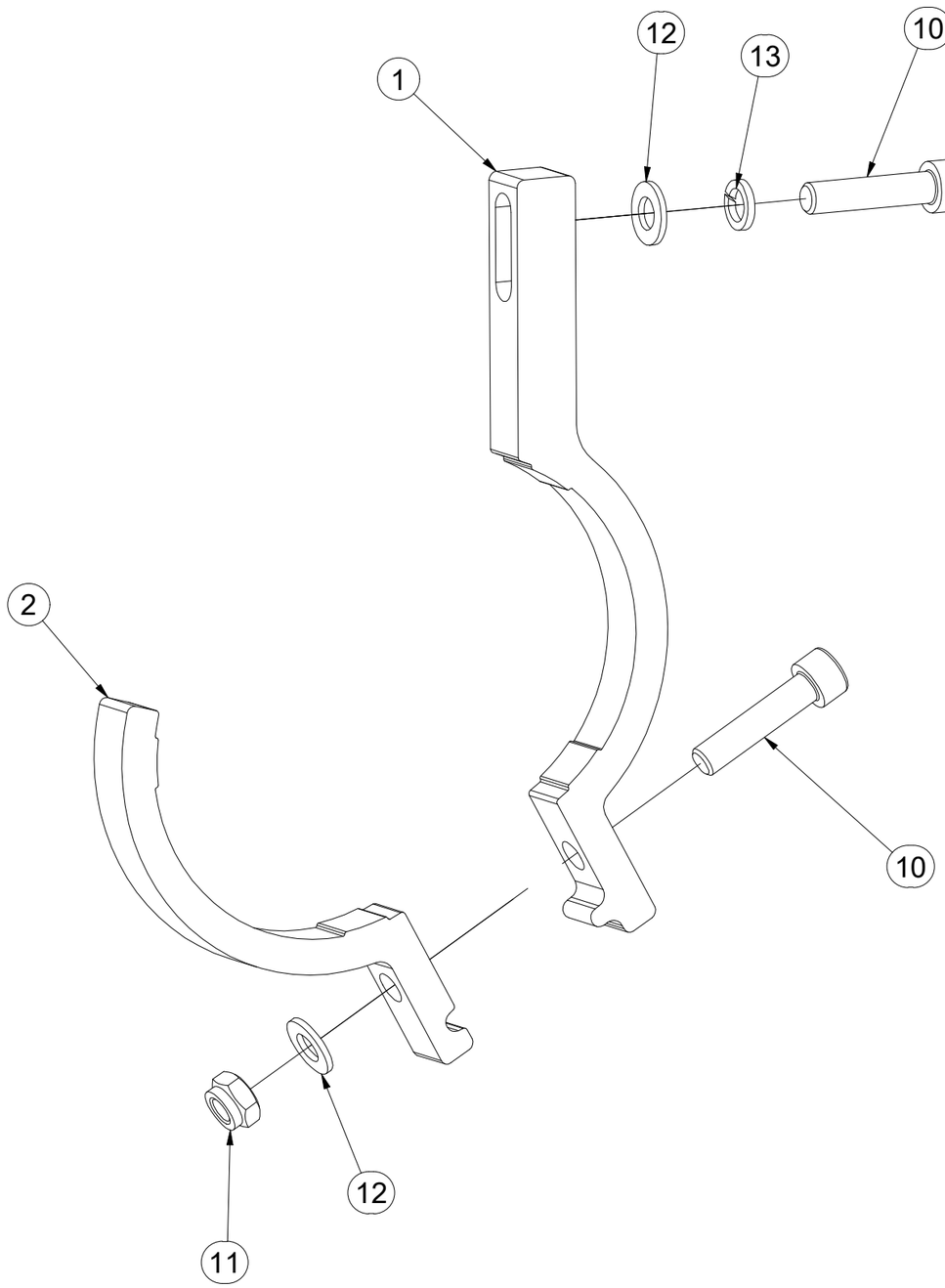



Pos.	Part Number	Pcs.
1	VZ00010413	1
2	VZ00010411	1
10	m09464	2
11	m04503	1
12	m01203	2
13	m01202	1

CZ DRŽÁK

D HALTER

F SUPPORT

GB HOLDER

RU ДЕРЖАТЕЛЬ

PL UCHWYT

VZ00058399



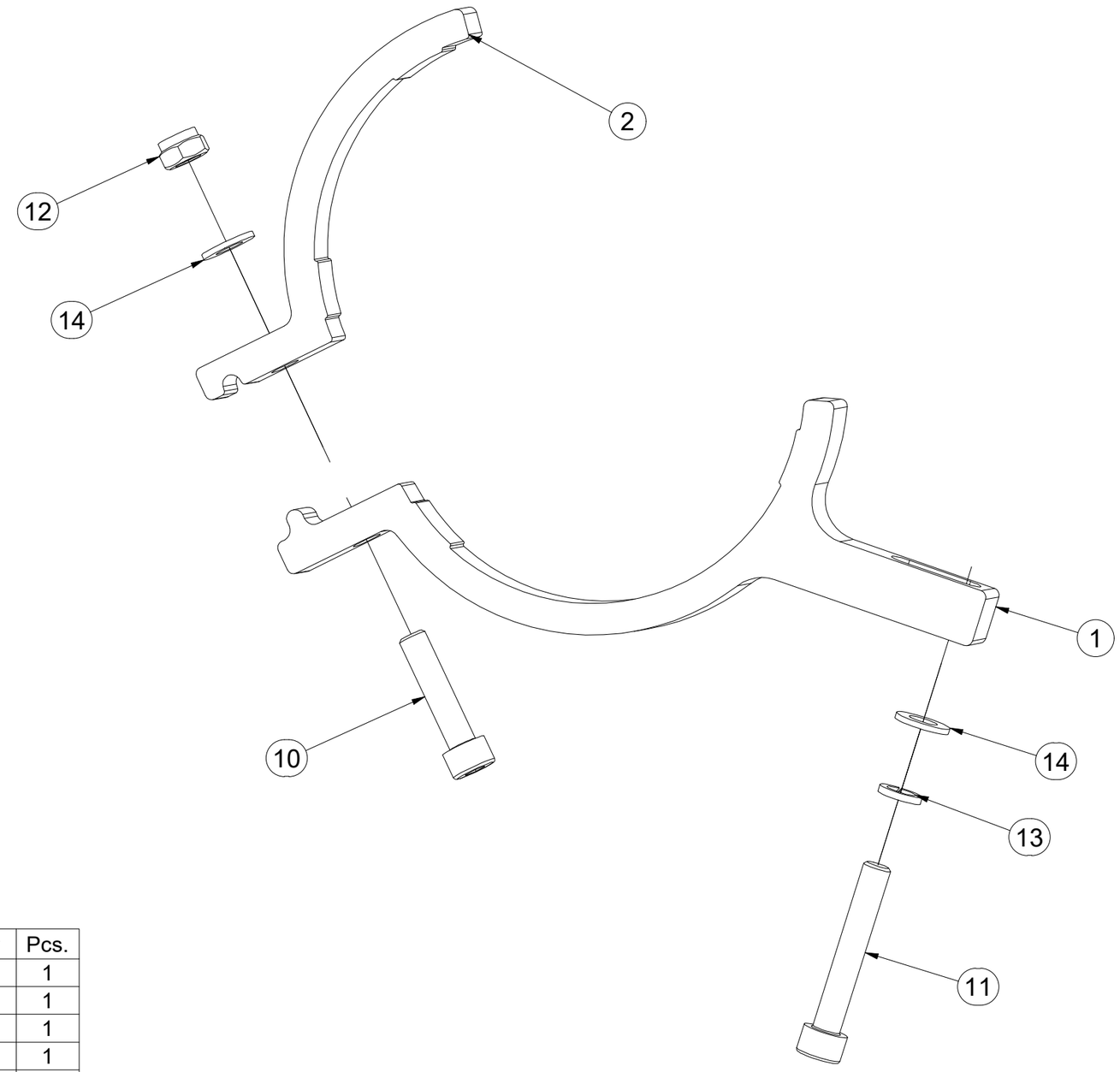

Pos.	Part Number	Pcs.
1	VZ00058379	1
2	VZ00058382	1
10	m09464	1
11	m05543	1
12	m04503	1
13	m01202	1
14	m01203	2

CZ SADA TAŽNÉHO OKA

D ZUGÖSESATZ

F KIT DE L'ŒILLET DE TRACTION

GB TOWING LUG SET

RU КОМПЛЕКТ ТЯГОВОГО ДЫШЛА

PL ZESTAW UCHA HOLOWNICZEGO

4013529

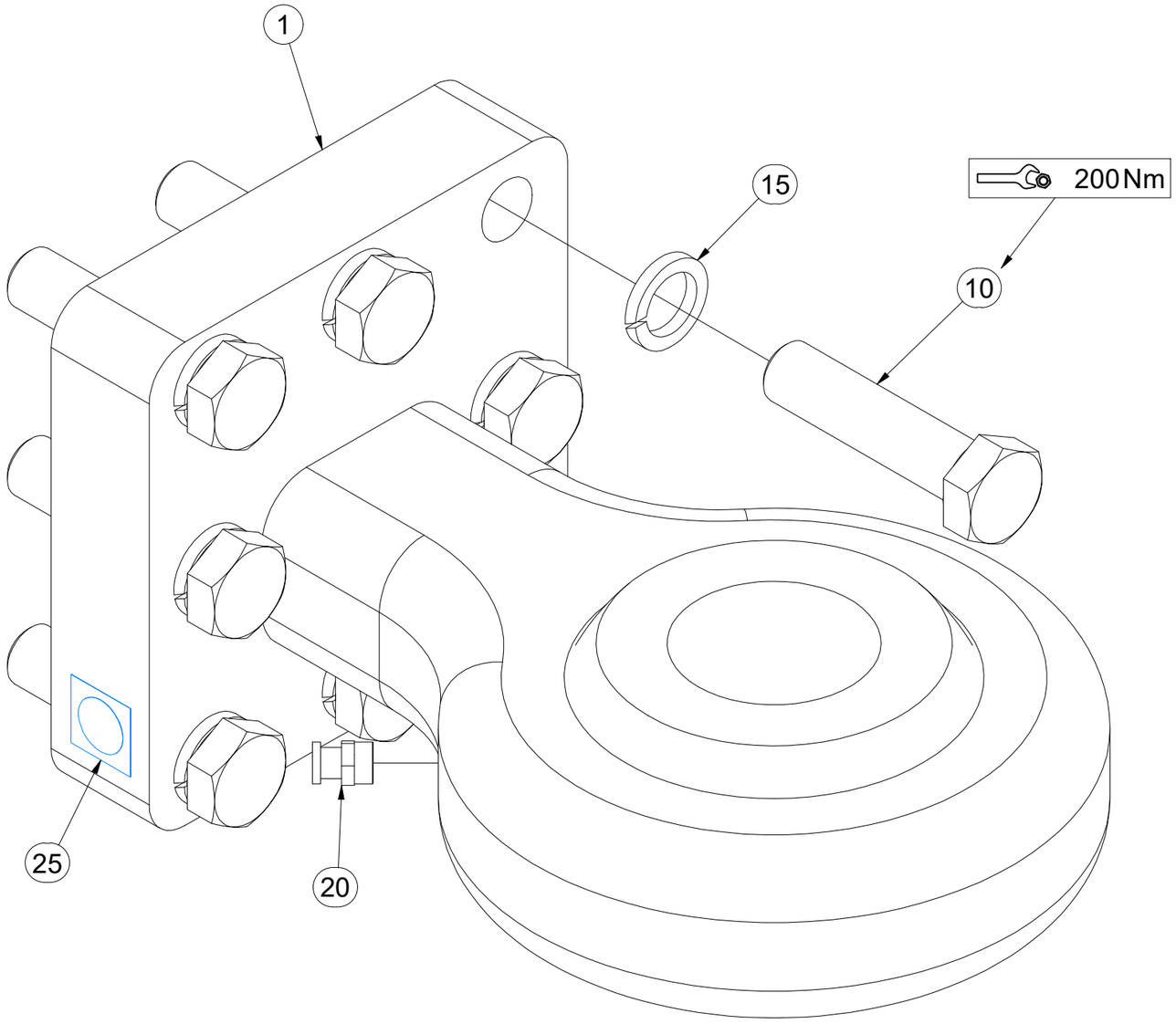

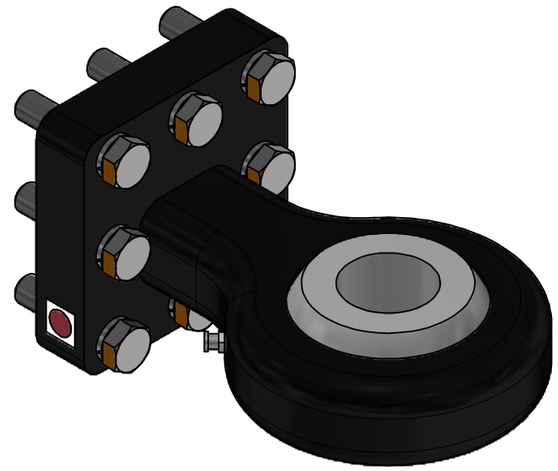

Pos.	Part Number	Pcs.
1	m13263	1
10	m21355	8
15	m02157	8
20	m10448	1
25	m03320	1

CZ TERČ PŘEDNÍ LEVÝ

D SCHILD, VORDERES, LINKES

F CIBLE AVANT GAUCHE

GB LEFT FRONT DISC

RU ЩИТОК ПЕРЕДНИЙ ЛЕВЫЙ

PL TARCZA PRZEDNIA LEWA

VZ00038869

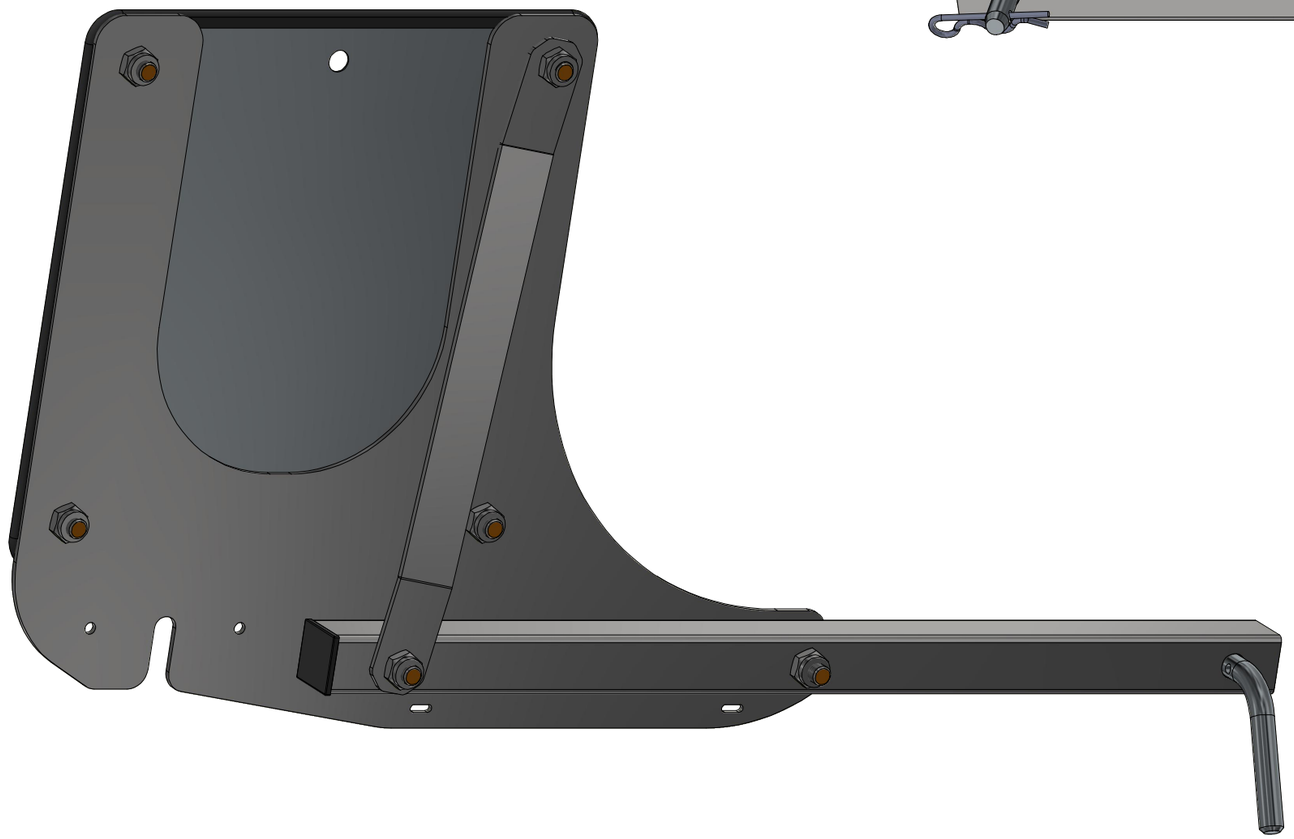



CZ TERČ PŘEDNÍ LEVÝ

D SCHILD, VORDERES, LINKES

F CIBLE AVANT GAUCHE

GB LEFT FRONT DISC

RU ЩИТОК ПЕРЕДНИЙ ЛЕВЫЙ

PL TARCZA PRZEDNIA LEWA

VZ00038869

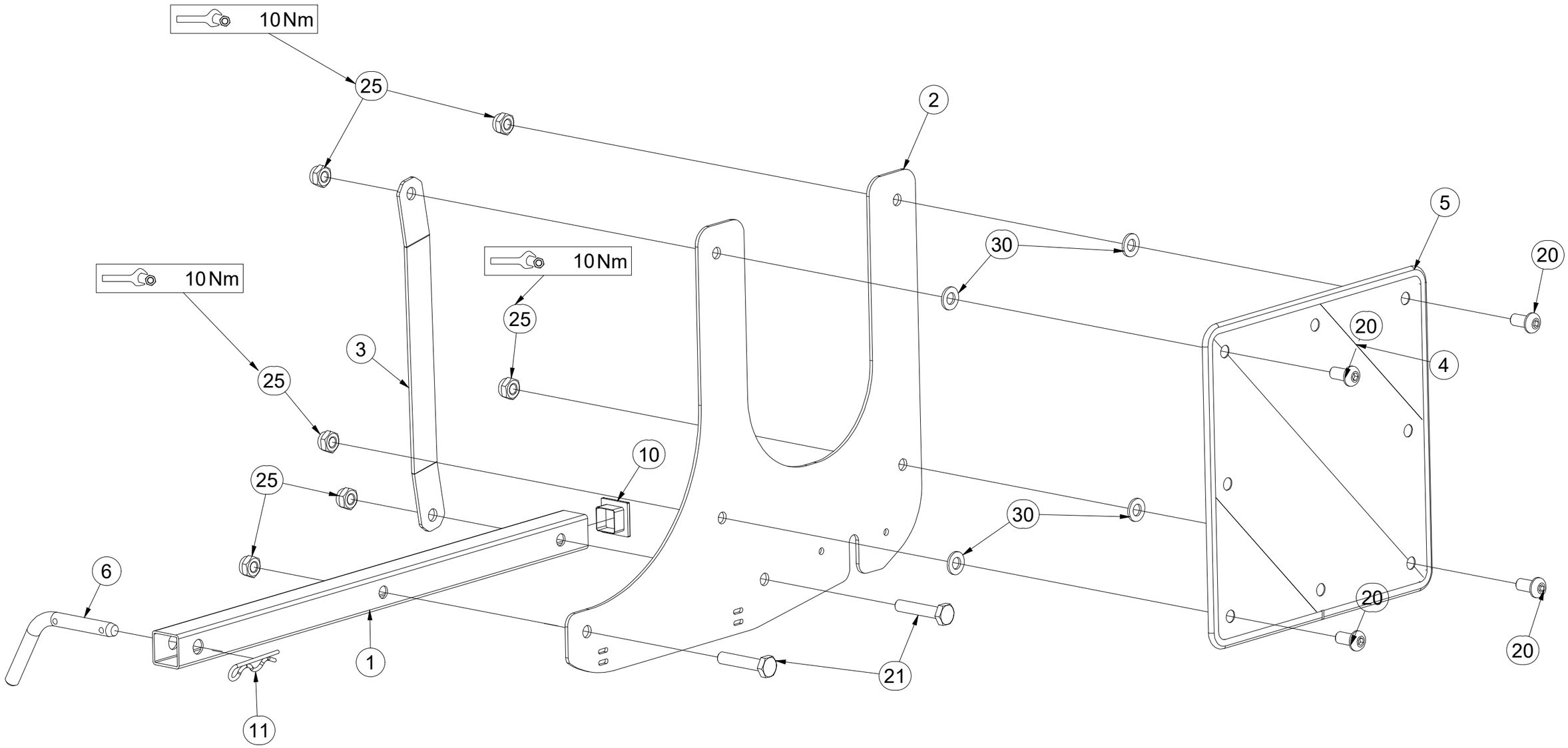

Pos.	Part Number	Pcs.	Pos.	Part Number	Pcs.
1	VZ00038993	1	10	m15115	1
2	VZ00038988	1	11	m08049	1
3	VZ00038990	1	20	m16637	4
4	m18855	1	21	m20655	2
5	9005707	1	25	m03775	6
6	m08886	1	30	m01209	4

CZ TERČ PŘEDNÍ PRAVÝ

D SCHILD, VORDERES, RECHTES

F CIBLE AVANT DROITE

GB RIGHT FRONT DISC

RU ЩИТОК ПЕРЕДНИЙ ПРАВЫЙ

PL TARCZA PRZEDNIA PRAWA

VZ00038870

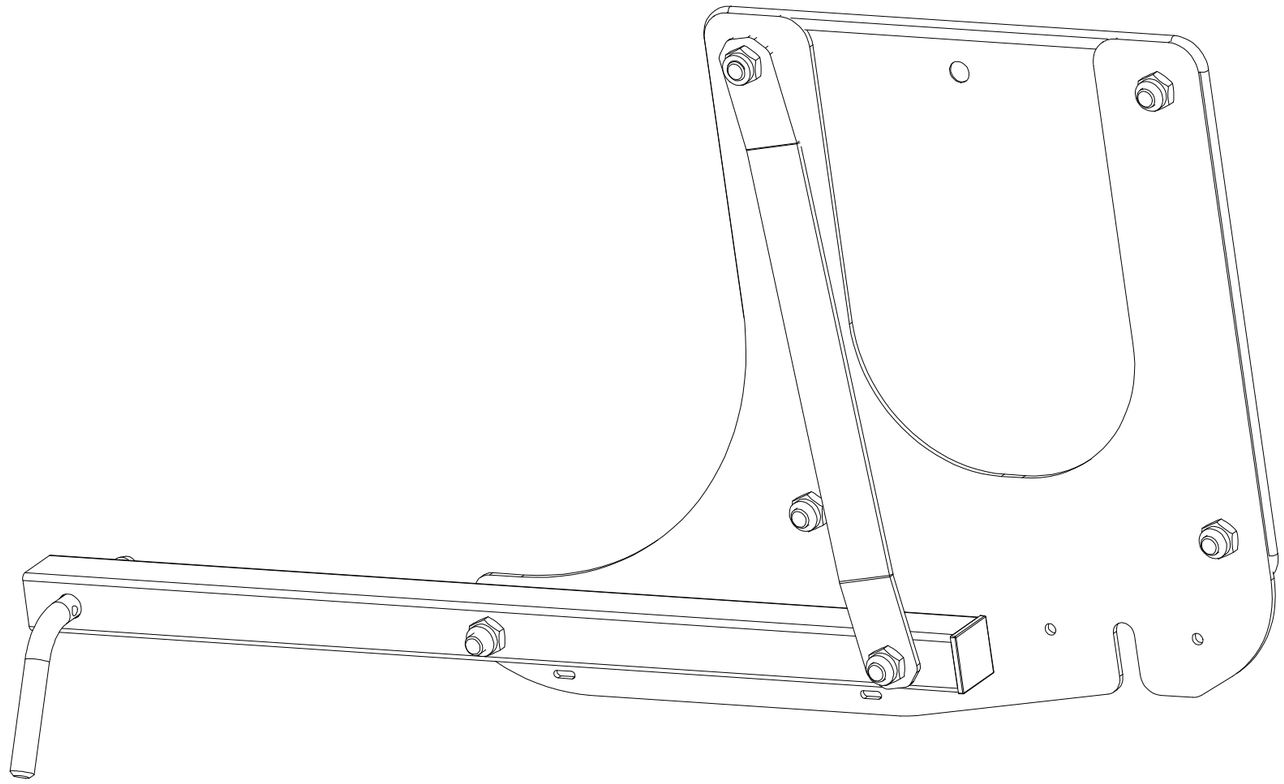

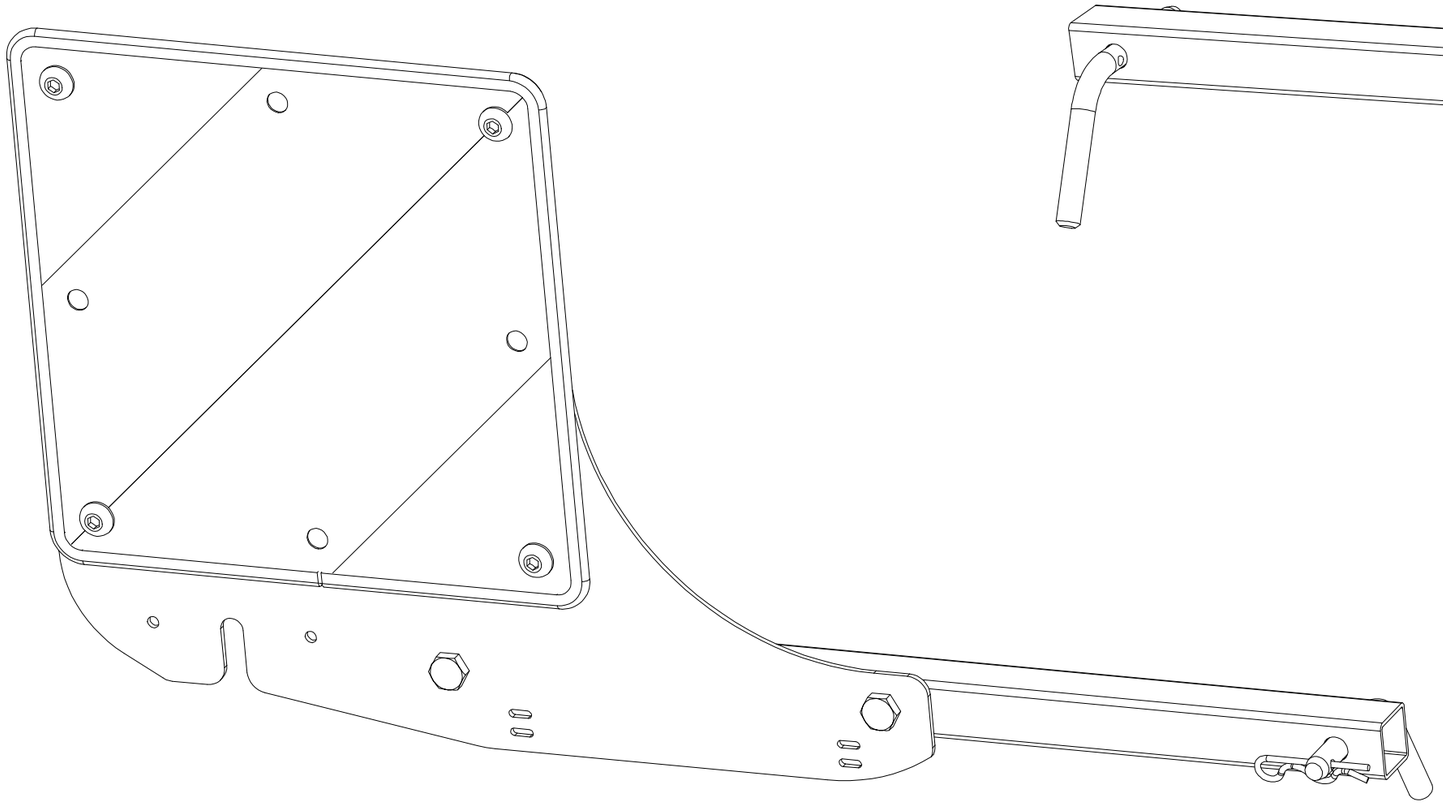

CZ TERČ PŘEDNÍ PRAVÝ

D SCHILD, VORDERES, RECHTES

F CIBLE AVANT DROITE

GB RIGHT FRONT DISC

RU ЩИТОК ПЕРЕДНИЙ ПРАВЫЙ

PL TARCZA PRZEDNIA PRAWA

VZ00038870

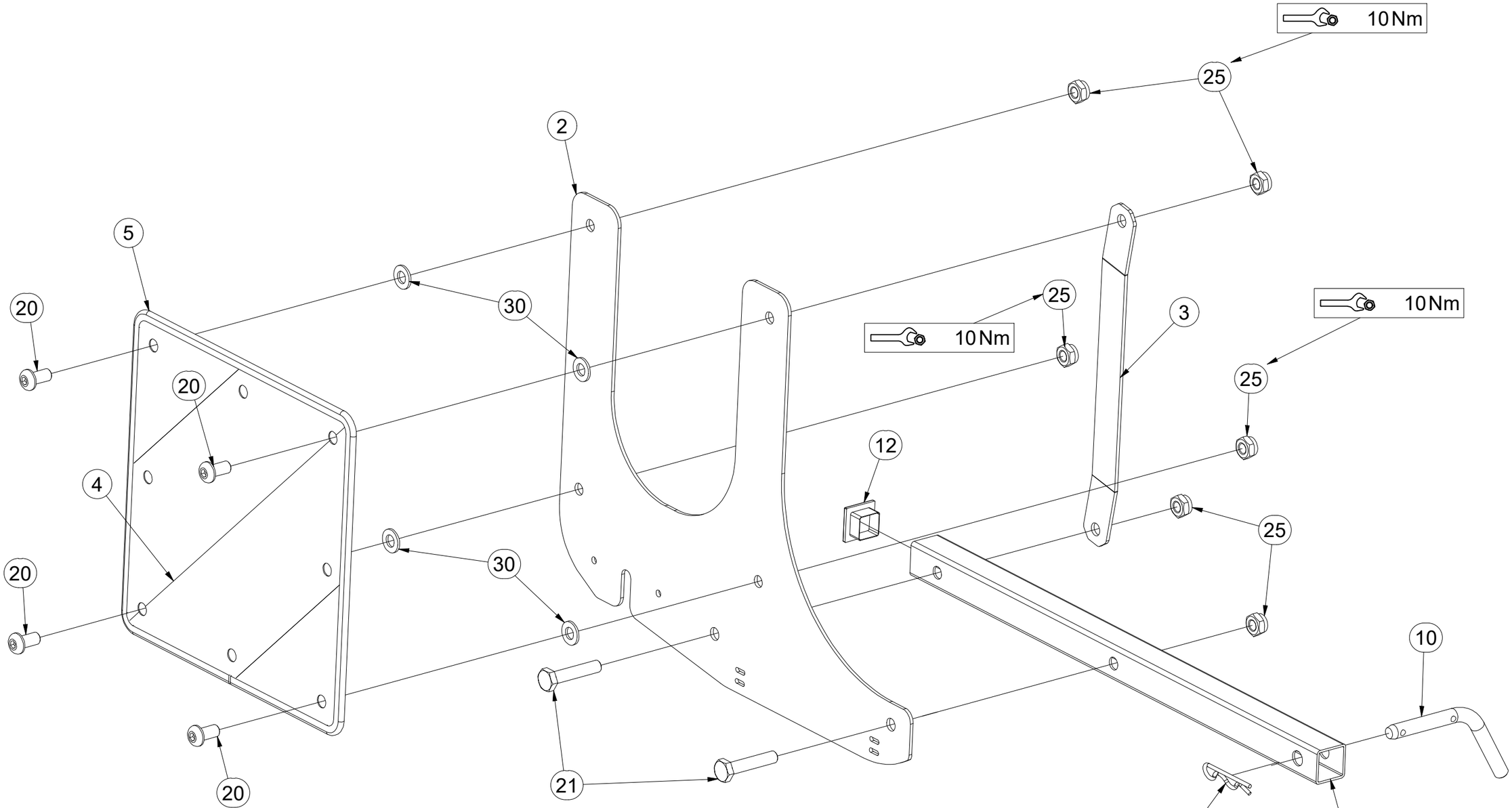

Pos.	Part Number	Pcs.	Pos.	Part Number	Pcs.
1	VZ00038993	1	11	m08049	1
2	VZ00038988	1	12	m15115	1
3	VZ00038990	1	20	m16637	4
4	m18855	1	21	m20655	2
5	9005707	1	25	m03775	6
10	m08886	1	30	m01209	4

CZ TERČ ZADNÍ LEVÝ

D SCHILD, HINTERES, LINKES

F CIBLE ARRIÈRE GAUCHE

GB LEFT REAR DISC

RU ЩИТОК ЗАДНИЙ ЛЕВЫЙ

PL TARCZA TYLNA LEWA

VZ00038871

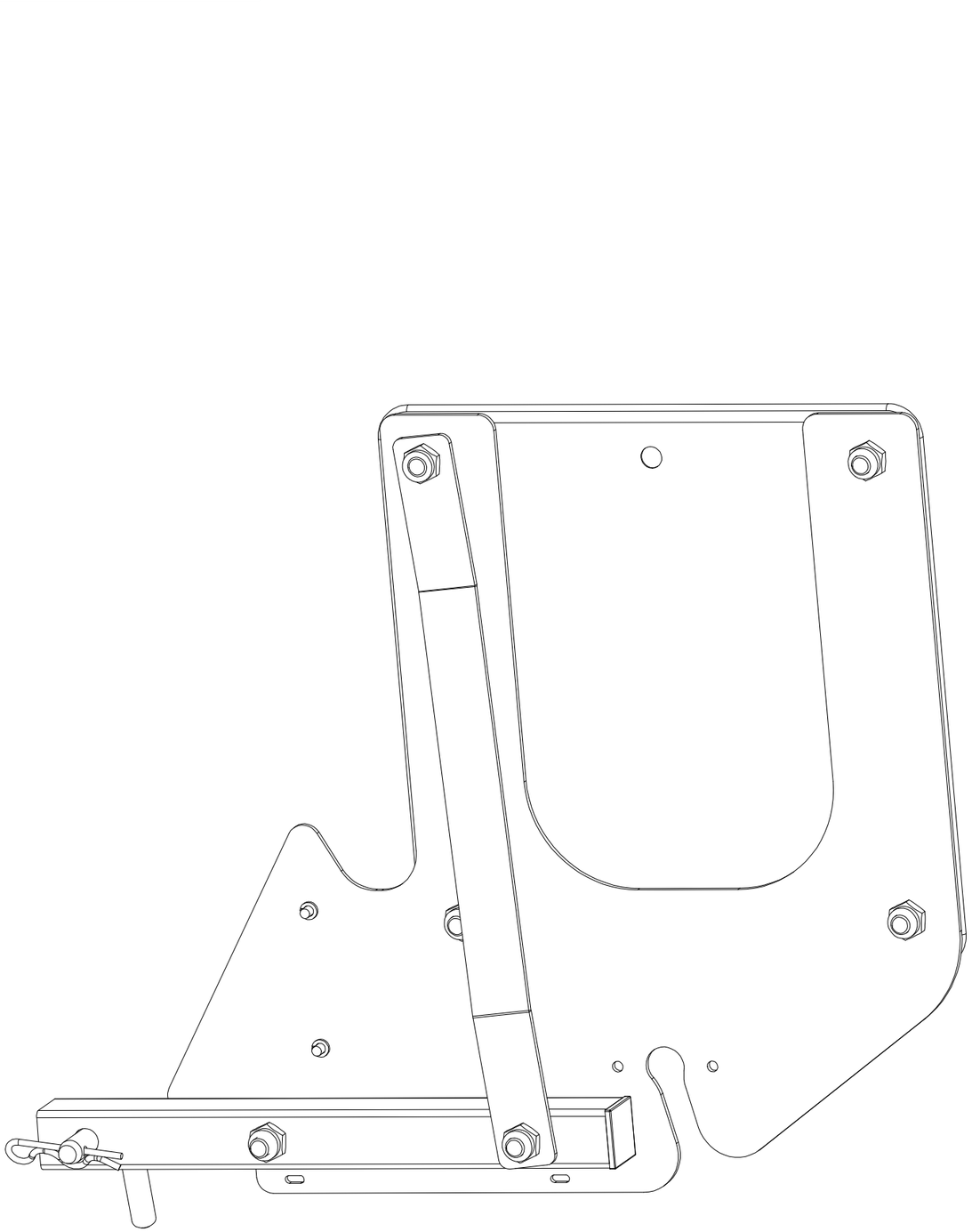

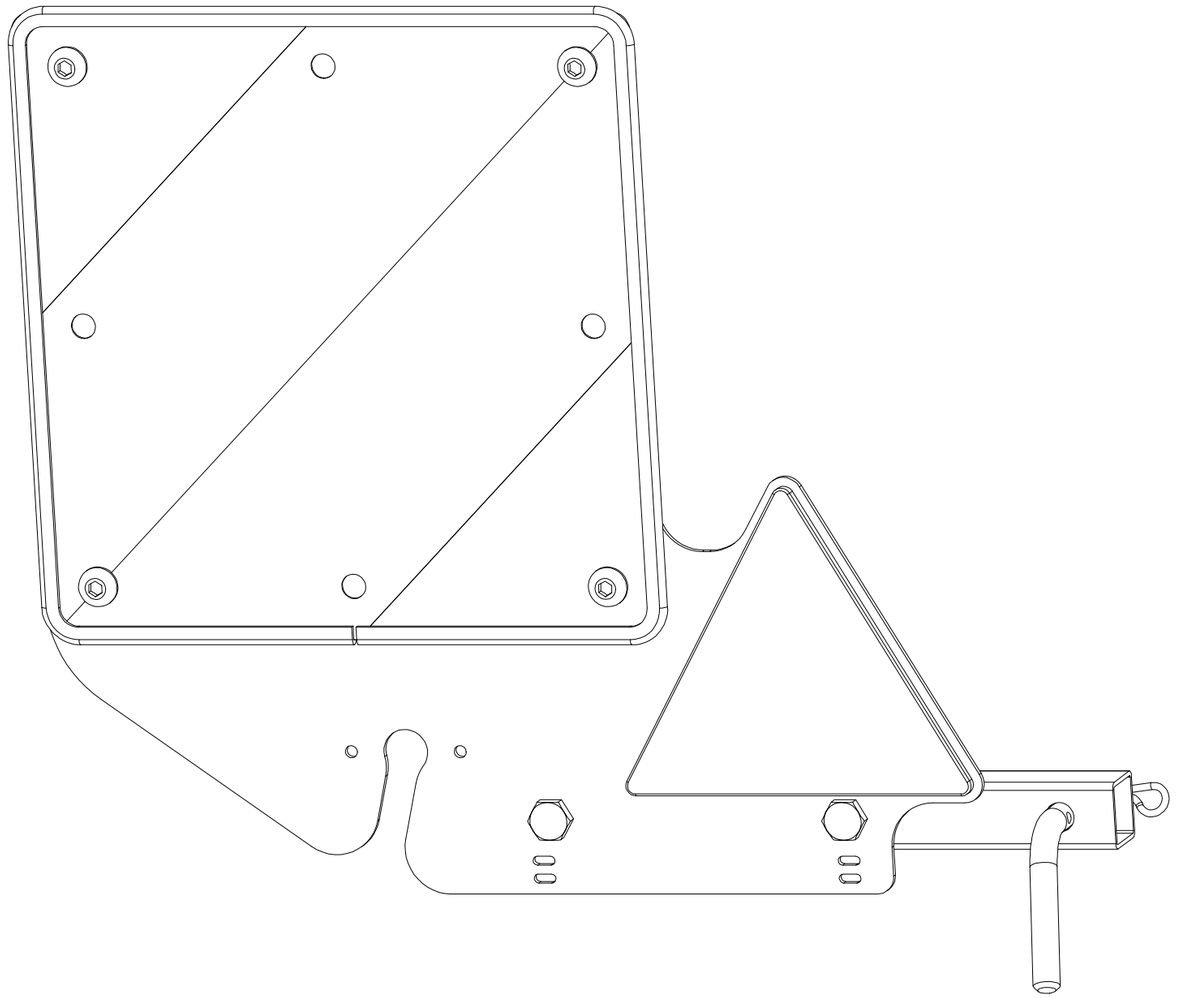

(CZ) TERČ ZADNÍ LEVÝ

(D) SCHILD, HINTERES, LINKES

(F) CIBLE ARRIÈRE GAUCHE

(GB) LEFT REAR DISC

(RU) ЩИТОК ЗАДНИЙ ЛЕВЫЙ

(PL) TARCZA TYLNA LEWA

Farmet

VZ00038871

Pos.	Part Number	Pcs.	Pos.	Part Number	Pcs.
1	VZ00039019	1	11	m08049	1
2	VZ00039001	1	12	m15115	1
3	VZ00039025	1	20	m16637	4
4	m18855	1	21	m20655	2
5	9005707	1	25	m03775	6
6	m08886	1	30	m01209	4
10	m02497	1	35	m01197	2

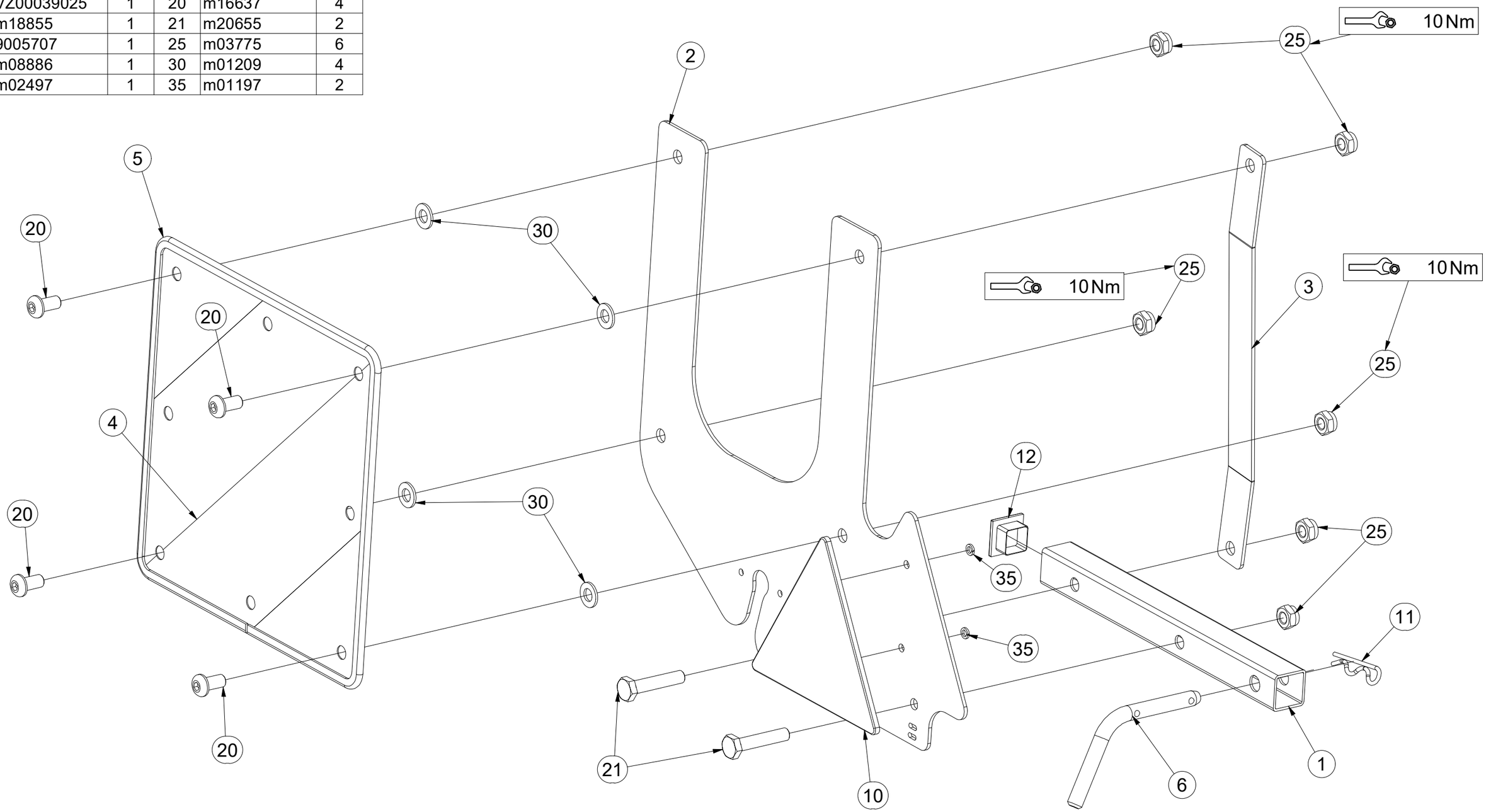

CZ TERČ ZADNÍ PRAVÝ

D SCHILD, HINTERES, RECHTES

F CIBLE ARRIÈRE DROITE

GB RIGHT REAR DISC

RU ЩИТОК ЗАДНИЙ ПРАВЫЙ

PL TARCZA TYLNA PRAWA

VZ00038872



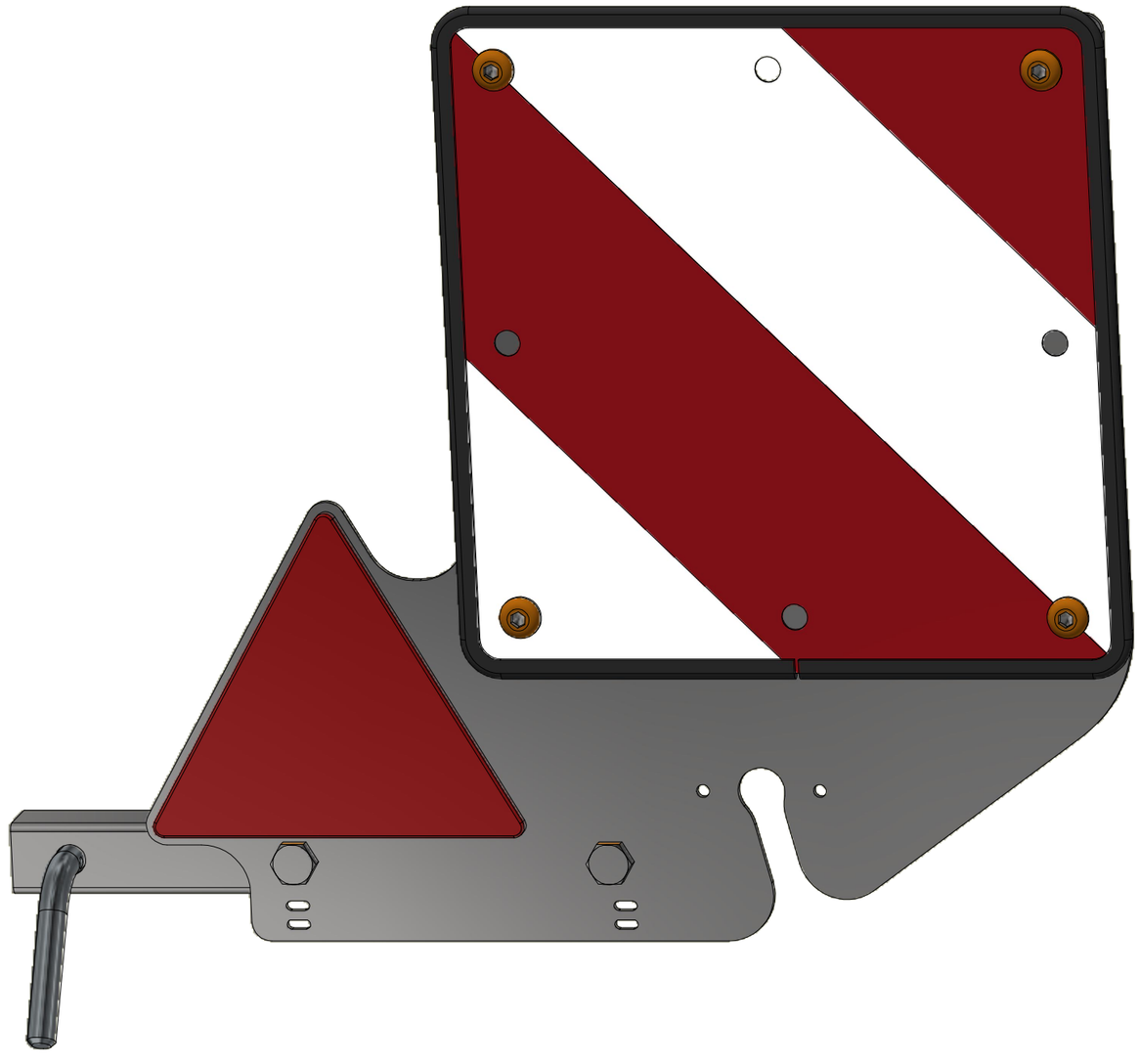

CZ TERČ ZADNÍ PRAVÝ

D SCHILD, HINTERES, RECHTES

F CIBLE ARRIÈRE DROITE

GB RIGHT REAR DISC

RU ЩИТОК ЗАДНИЙ ПРАВЫЙ

PL TARCZA TYLNA PRAWA

VZ00038872

Pos.	Part Number	Pcs.	Pos.	Part Number	Pcs.
1	VZ00039019	1	11	m08049	1
2	VZ00039001	1	12	m15115	1
3	VZ00039025	1	20	m16637	4
4	m18855	1	21	m20655	2
5	9005707	1	25	m03775	6
6	m08886	1	30	m01209	4
10	m02497	1	35	m01197	2

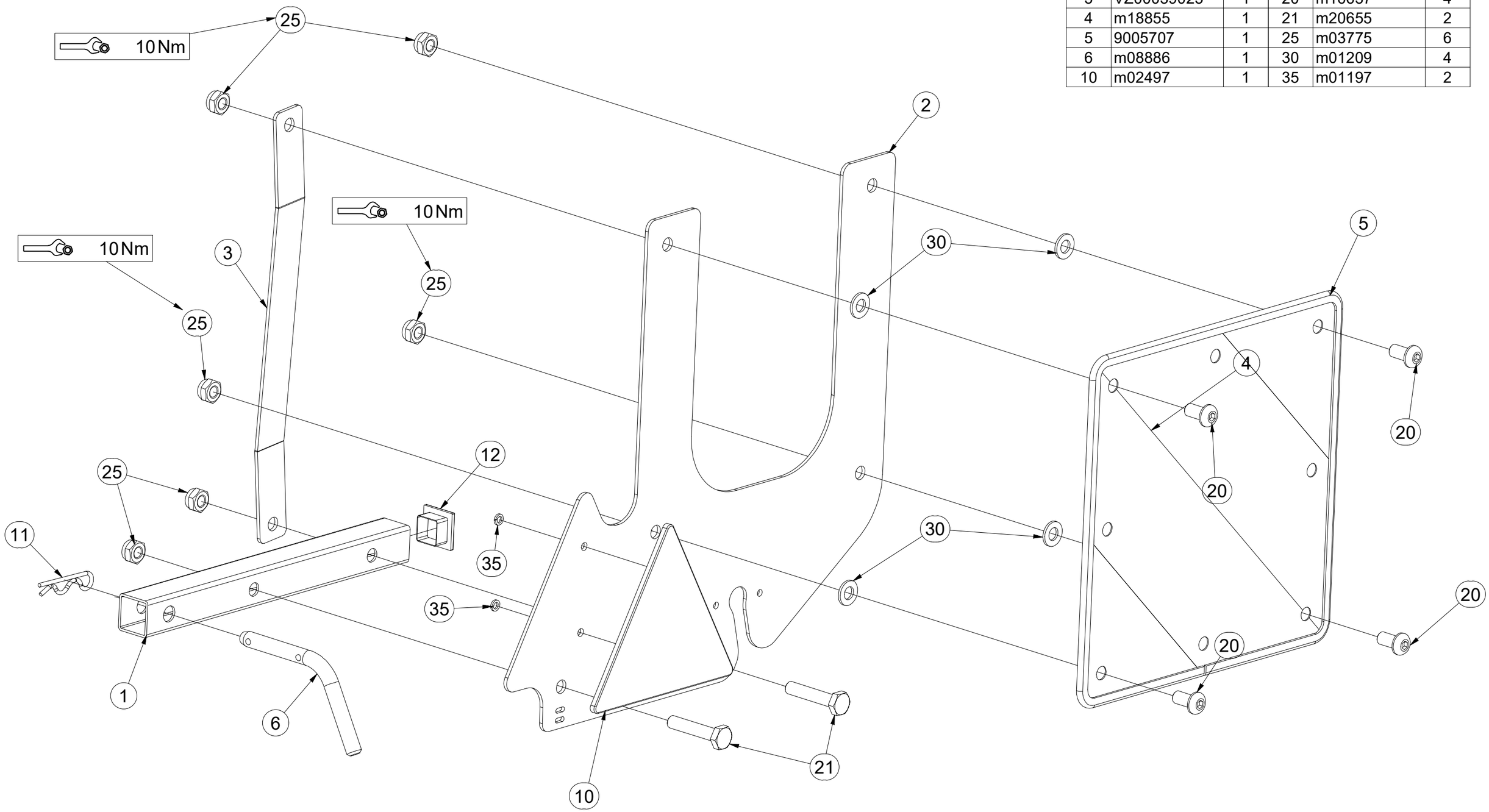

CZ SADA KYPŘIČŮ STOP

D SPURENLOCKERERSATZ

F KIT DE CULTIVATEURS DE TRACES

GB SET OF TRACK CULTIVATORS

RU КОМПЛЕКТ РЫХЛИТЕЛЕЙ КОЛЕИ

PL ZESTAW SPULCHNIACZY ŚLADÓW

3007522



CZ SADA KYPŘIČŮ STOP

D SPURENLOCKERERSATZ

F KIT DE CULTIVATEURS DE TRACES

GB SET OF TRACK CULTIVATORS

RU КОМПЛЕКТ РЫХЛИТЕЛЕЙ КОЛЕИ

PL ZESTAW SPULCHNIACZY ŚLADÓW

3007522



A

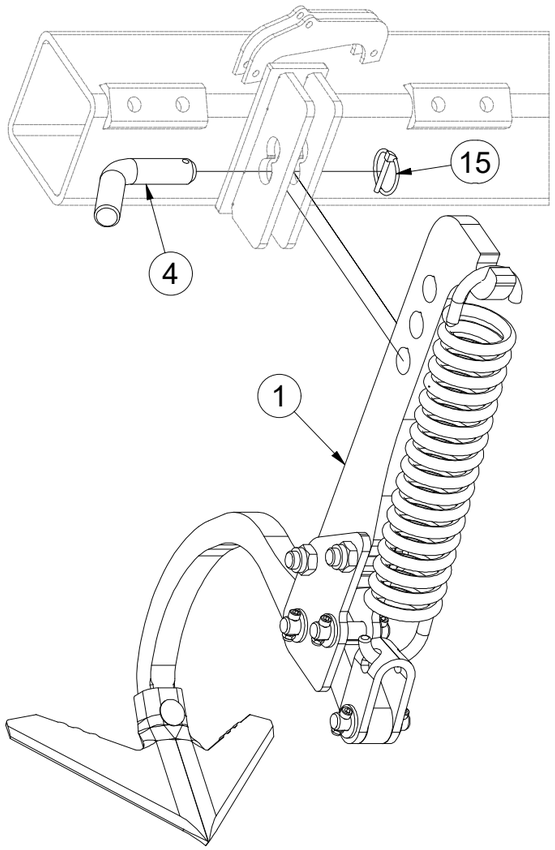

B

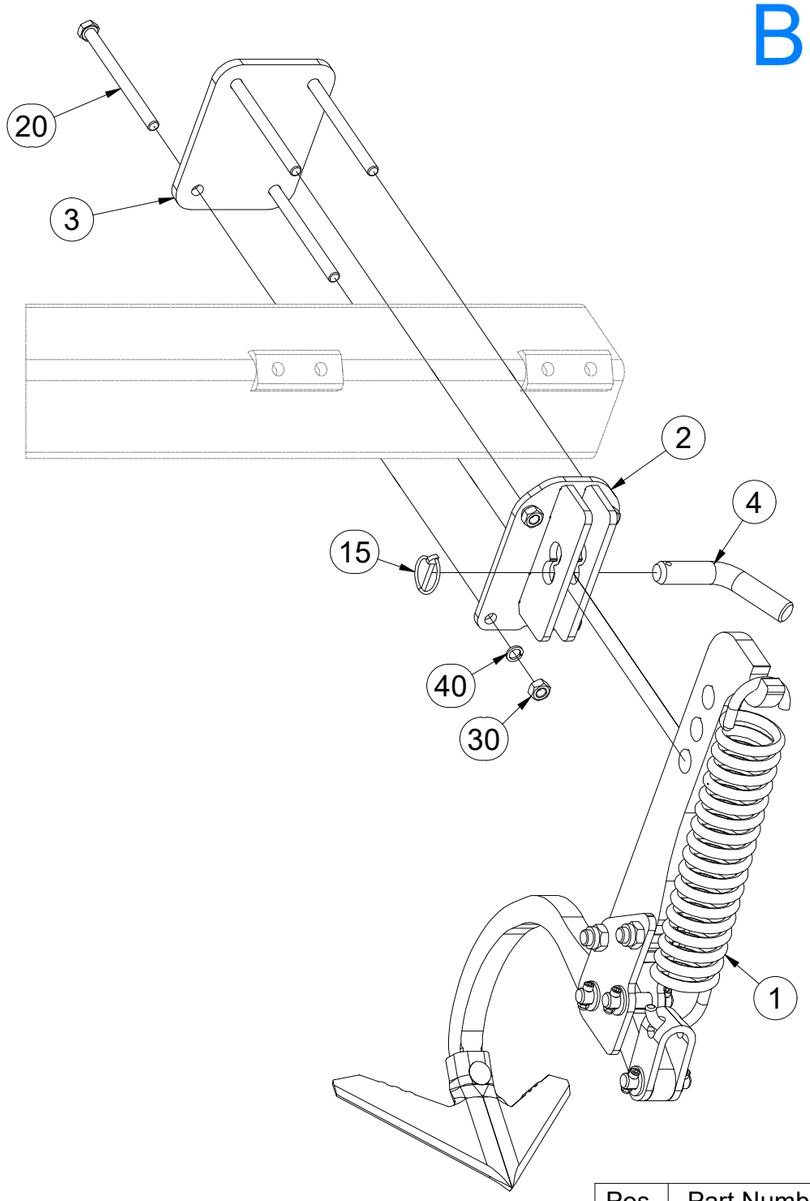

Pos.	Part Number	Pcs.
1	VZ00053745	8
2	4005617	2
3	4009610	2
4	m08885	8
15	m10454	8
20	m12396	8
30	m01305	24
40	m03988	24

(CZ) SADA KYPŘIČŮ STOP

(D) SPURENLOCKERERSATZ

(F) KIT DE CULTIVATEURS DE TRACES

(GB) SET OF TRACK CULTIVATORS

(RU) КОМПЛЕКТ РЫХЛИТЕЛЕЙ КОЛЕИ

(PL) ZESTAW SPULCHNIACZY ŚLADÓW

3007522

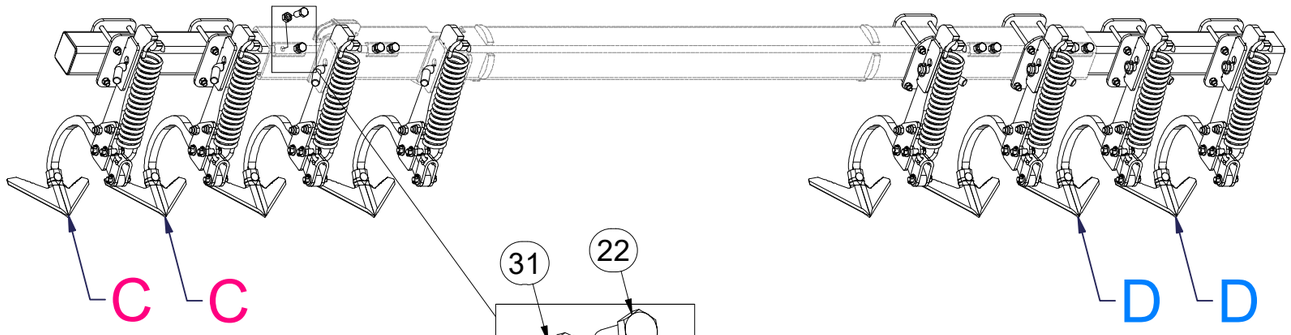

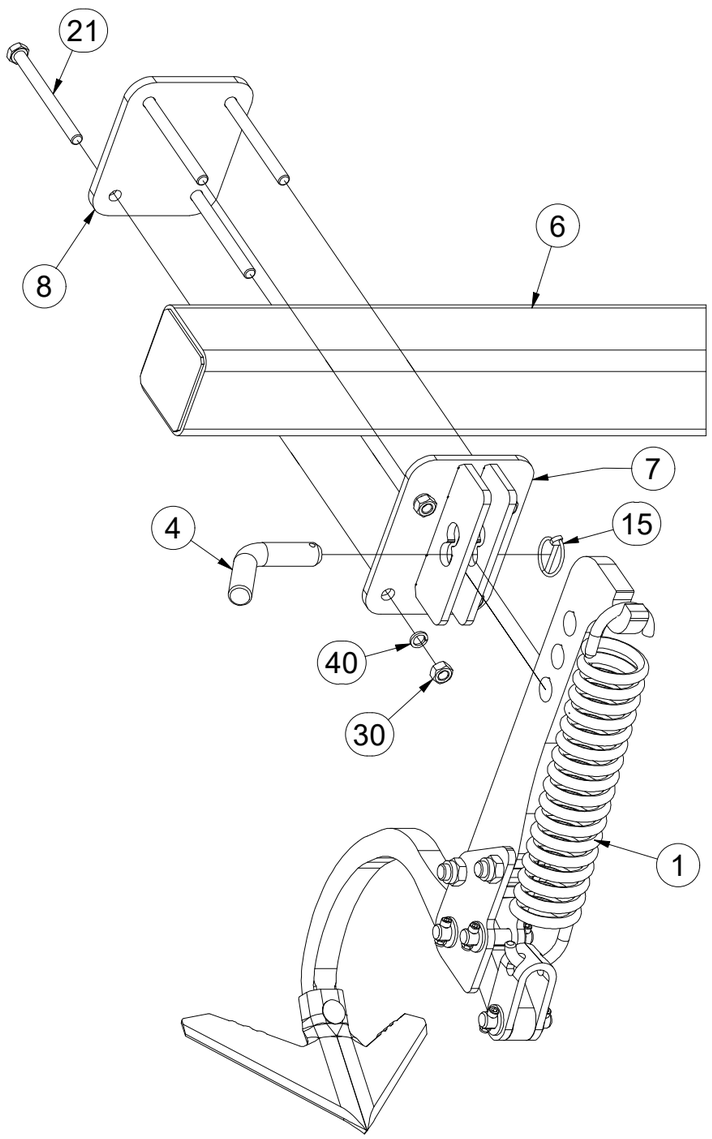

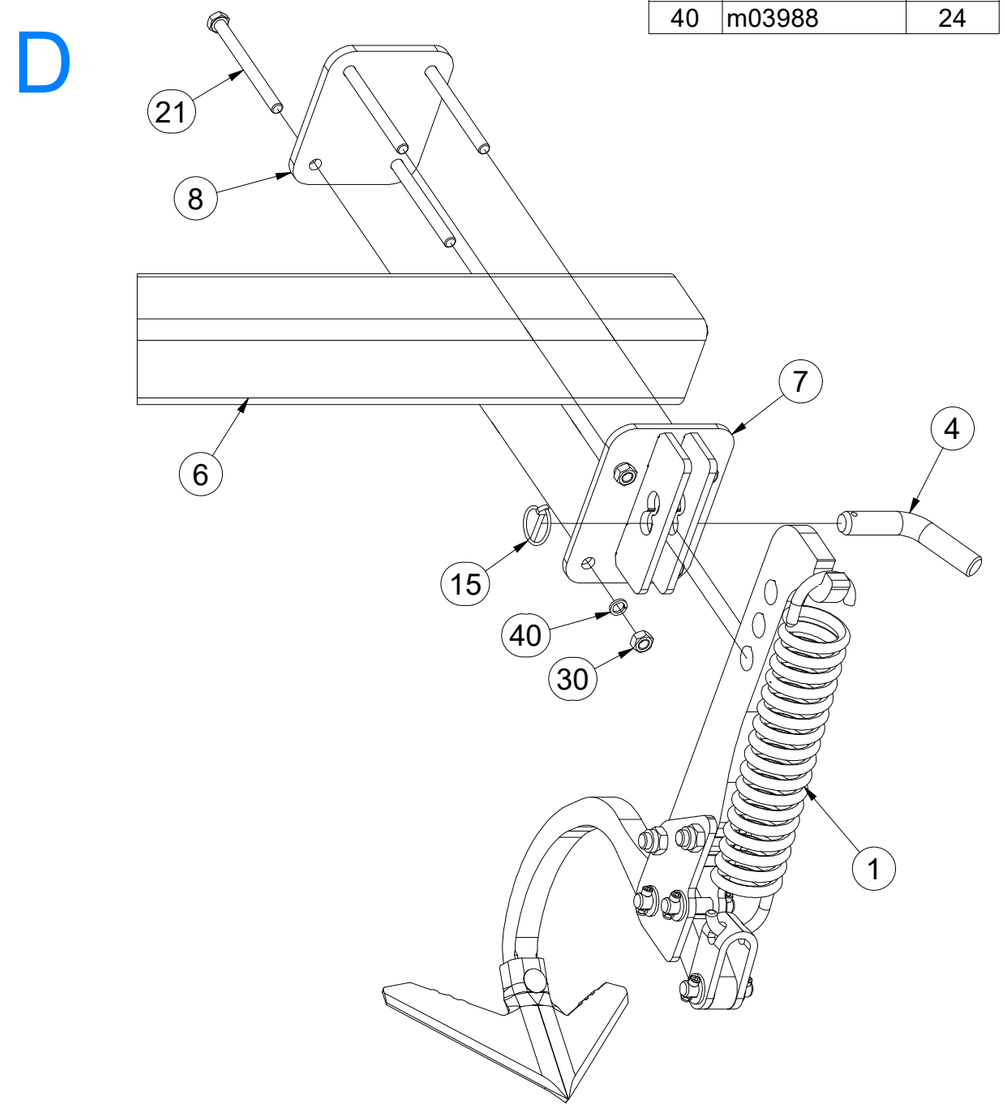

Pos.	Part Number	Pcs.
1	VZ00053745	8
4	m08885	8
6	4004957	2
7	4005798	4
8	4009468	4
15	m10454	8
21	m05946	16
22	m01129	8
30	m01305	24
31	m01306	8
40	m03988	24

CZ KYPŘIČ STOP
D SPURENLOCKERER
F CULTIVATEUR DES TRACES
GB TRACK CULTIVATOR
RU РЫХЛИТЕЛЬ КОЛЕИ
PL SPULCHNIARKA STÓP

VZ00053745

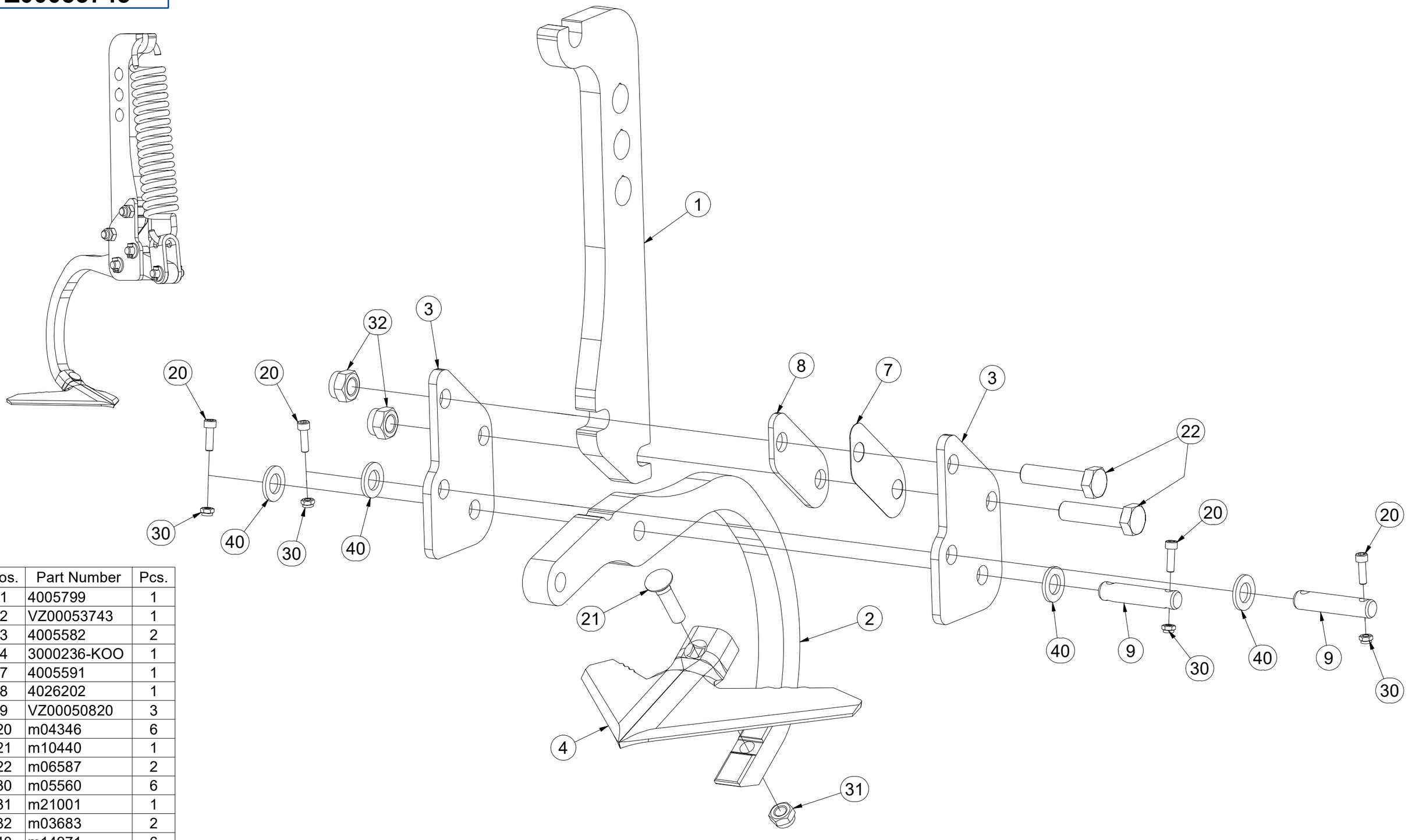

Pos.	Part Number	Pcs.
1	4005799	1
2	VZ00053743	1
3	4005582	2
4	3000236-KOO	1
7	4005591	1
8	4026202	1
9	VZ00050820	3
20	m04346	6
21	m10440	1
22	m06587	2
30	m05560	6
31	m21001	1
32	m03683	2
40	m14971	6

CZ KYPŘIČ STOP

D SPURENLOCKERER

F CULTIVATEUR DES TRACES

GB TRACK CULTIVATOR

RU РЫХЛИТЕЛЬ КОЛЕИ

PL SPULCHNIARKA STÓP

VZ00053745

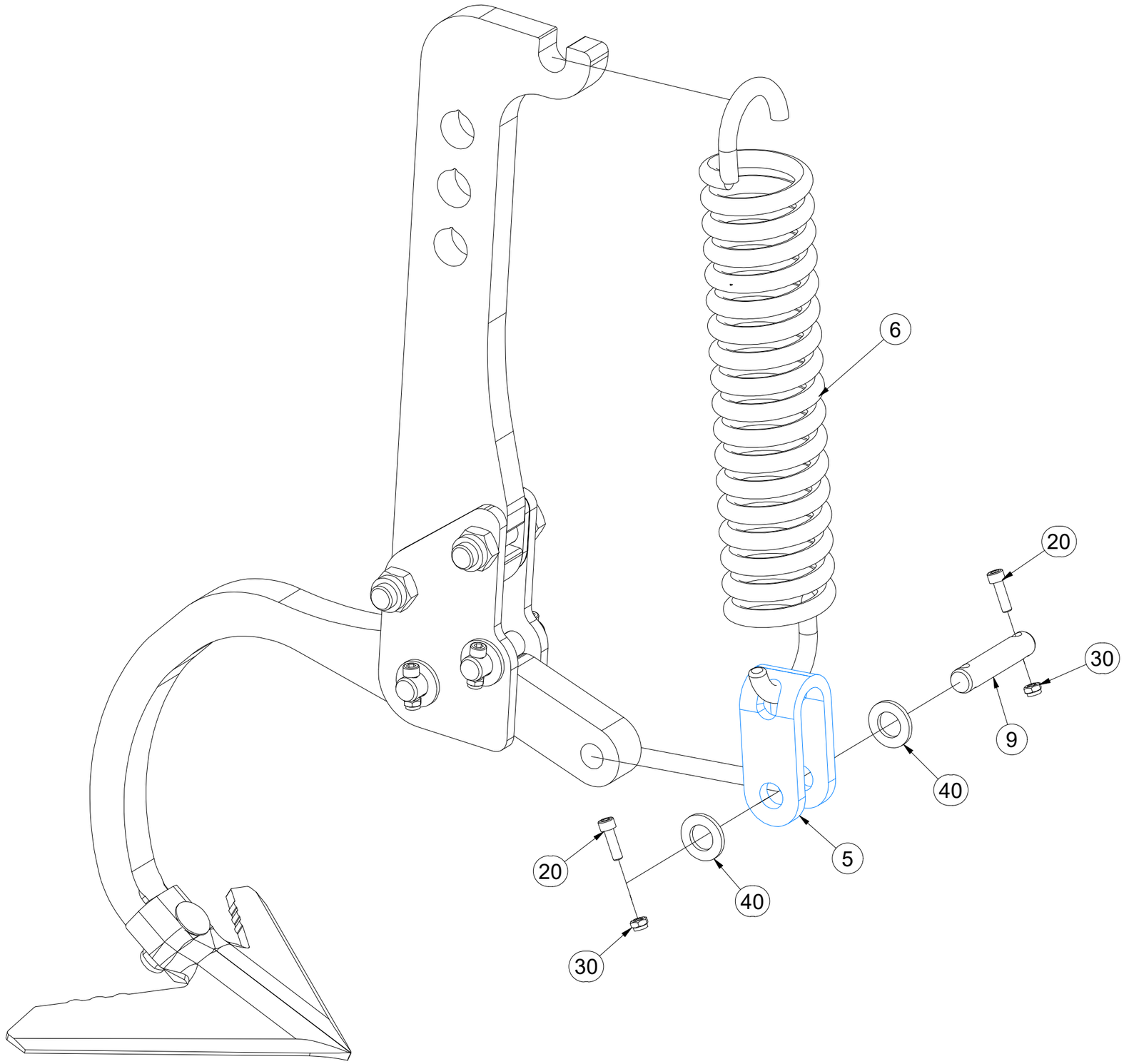

Pos.	Part Number	Pcs.
5	4005445	1
6	m02597	1
9	VZ00050820	3
20	m04346	6
30	m05560	6
40	m14971	6

CZ SADA PŘEDNÍCH SMYKŮ

D SATZ VORDERE ACKERSCHLEPPEN

F KIT DE NIVELEURS AVANT

GB SET OF FRONT LEVELLING BARS

RU КОМПЛЕКТ ПЕРЕДНИХ БОРОН

PL ZESTAW PRZEDNICH WŁÓK

3006970

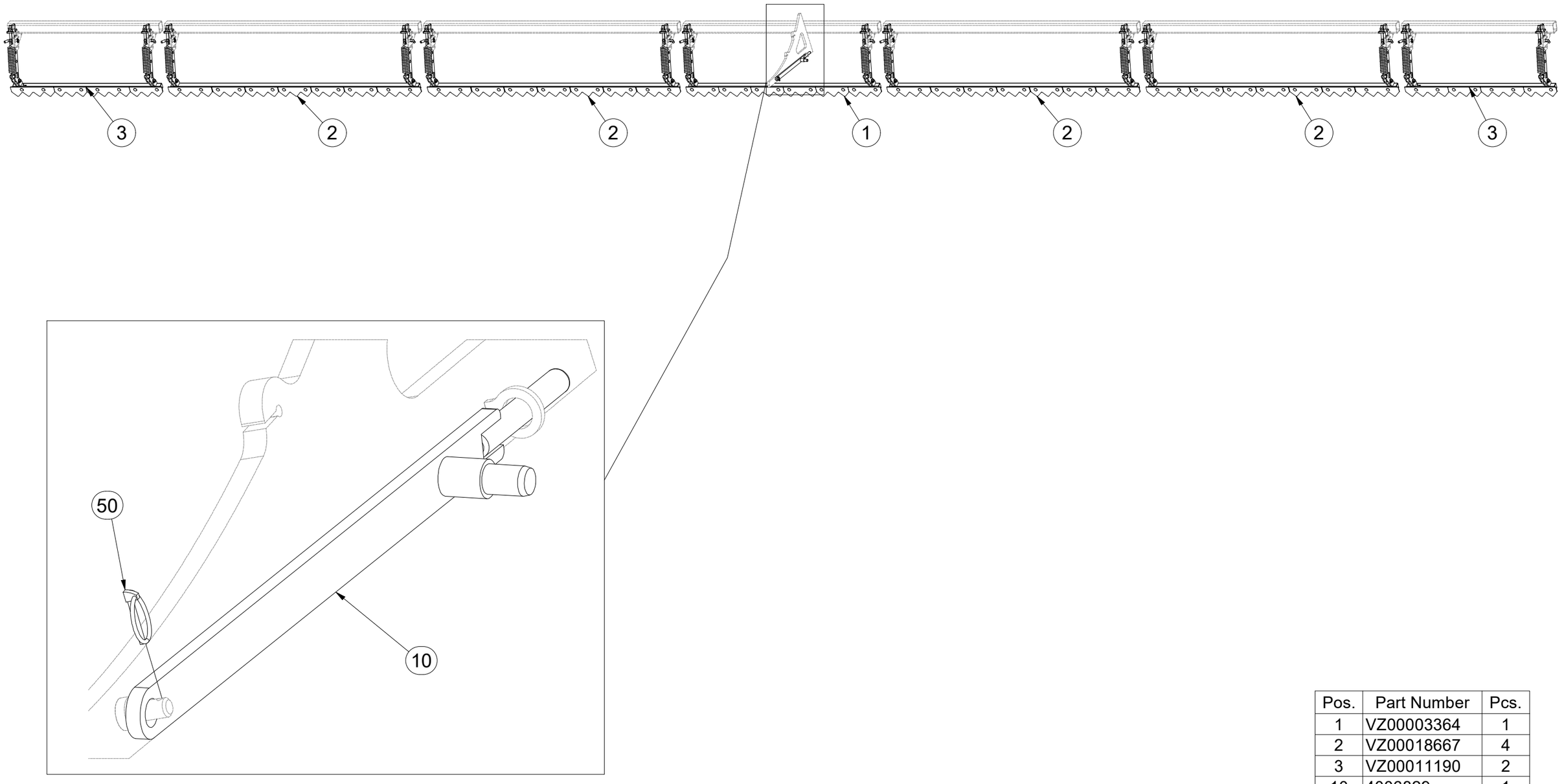

Pos.	Part Number	Pcs.
1	VZ00003364	1
2	VZ00018667	4
3	VZ00011190	2
10	4006829	1
50	m10454	15

CZ SADA PŘEDNÍCH SMYKŮ

D SATZ VORDERE ACKERSCHLEPPEN

F KIT DE NIVELEURS AVANT

GB SET OF FRONT LEVELLING BARS

RU КОМПЛЕКТ ПЕРЕДНИХ БОРОН

PL ZESTAW PRZEDNICH WŁÓK

3006970

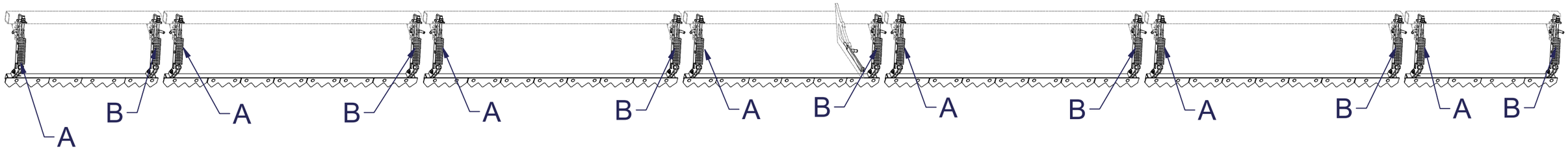

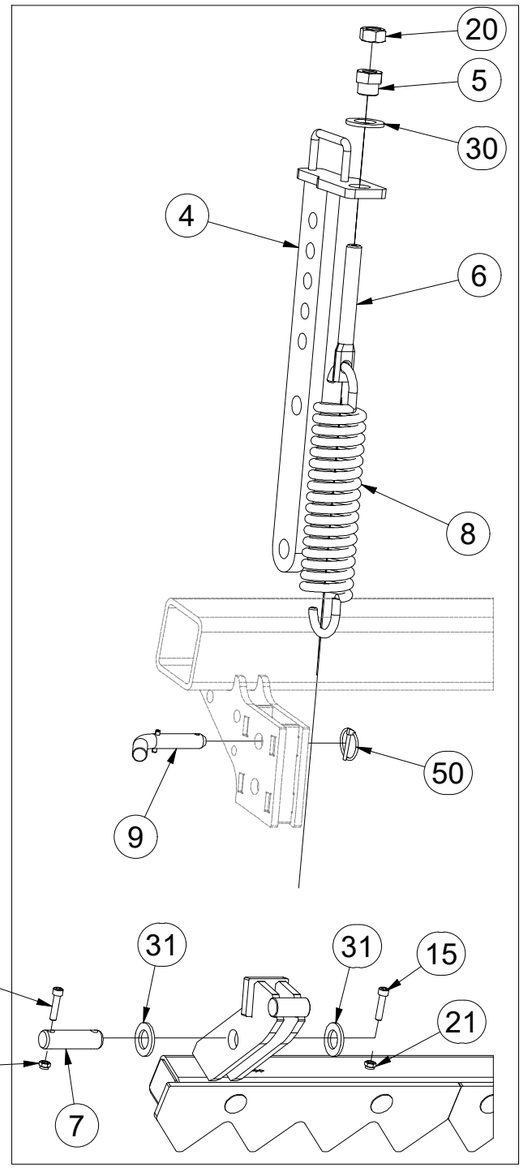

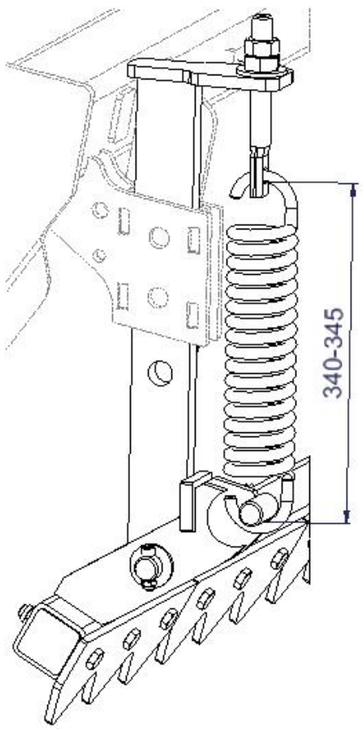

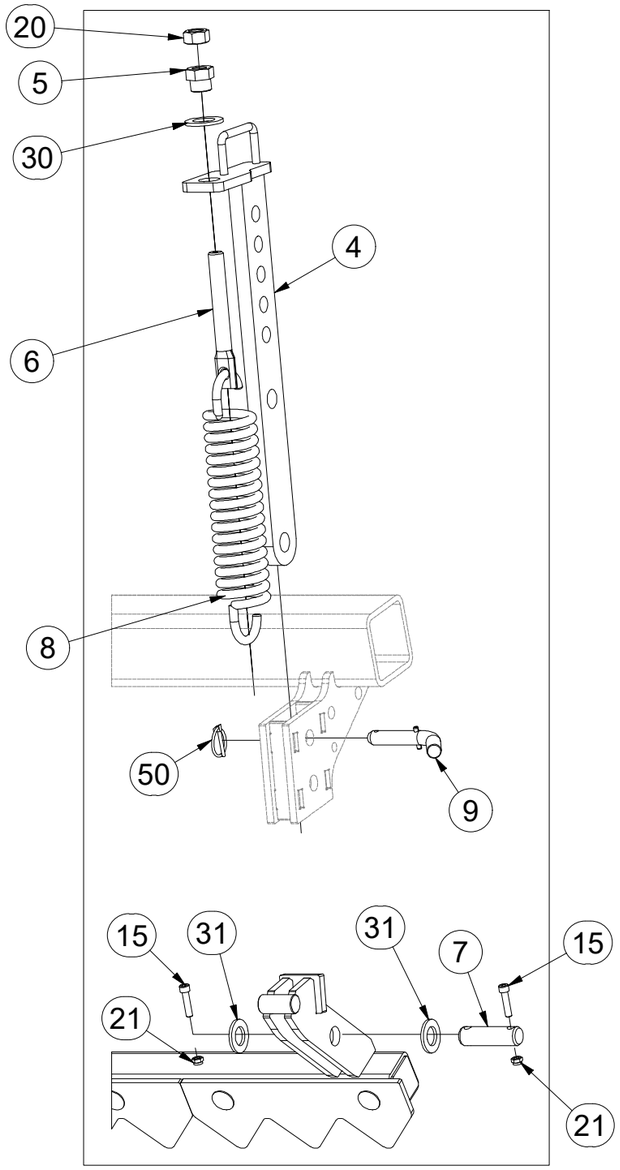

Pos.	Part Number	Pcs.
4	3008686	14
5	4000189	14
6	4003401	14
7	4010390	14
8	m02597	14
9	4012011	14
15	m09464	28
20	m01307	14
21	m04503	28
30	m01225	14
31	m14028	28
50	m10454	15

CZ PŘEDNÍ SMYK

D VORDERE ACKERSCHLEIFE

F NIVELEUR AVANT

GB FRONT LEVELLER

RU ПЕРЕДНЯЯ БОРОНА

PL PRZEDNIA WŁÓKA

VZ00003364

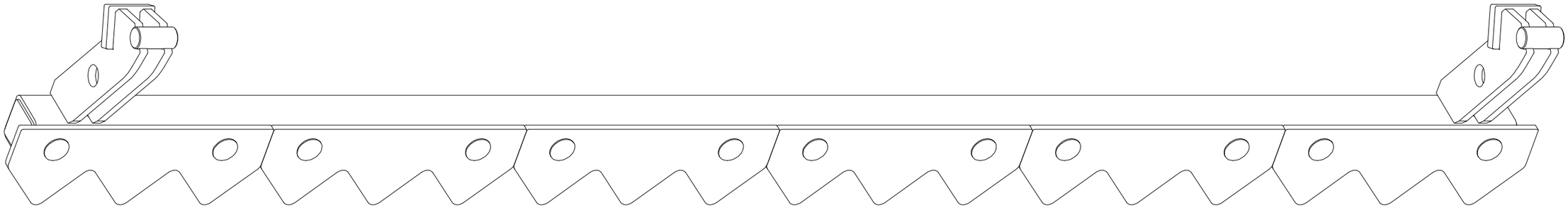

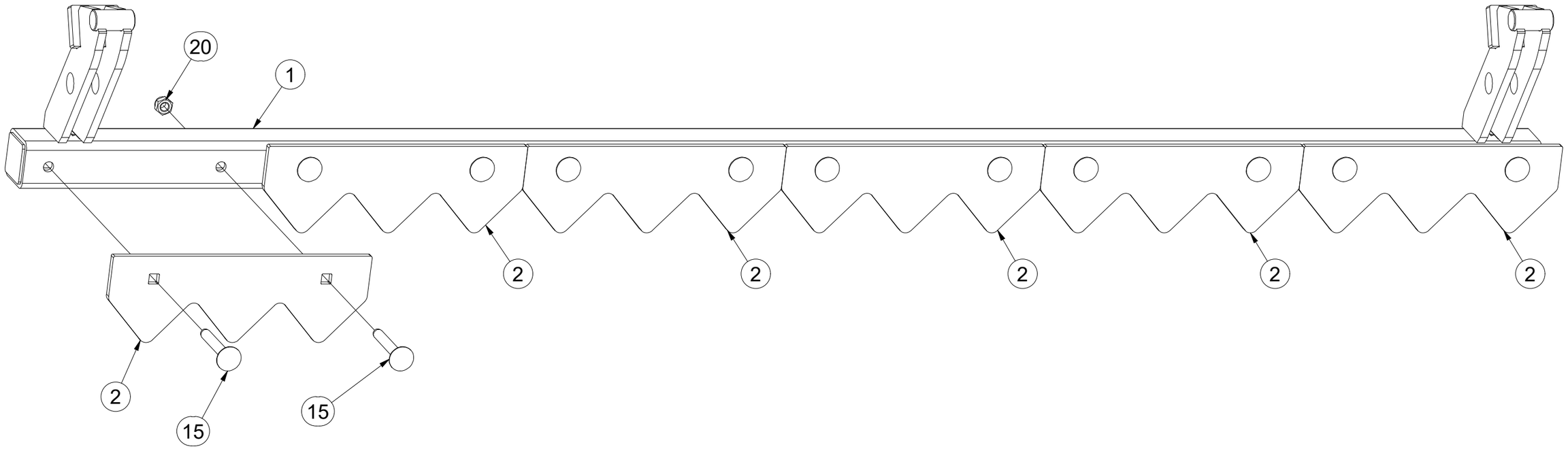

Pos.	Part Number	Pcs.
1	VZ00003365	1
2	VZ00003366	6
15	m08339	12
20	m04301	12

CZ PŘEDNÍ SMYK

D VORDERE ACKERSCHLEIFE

F NIVELEUR AVANT

GB FRONT LEVELLER

RU ПЕРЕДНЯЯ БОРОНА

PL PRZEDNIA WŁÓKA

VZ00011190

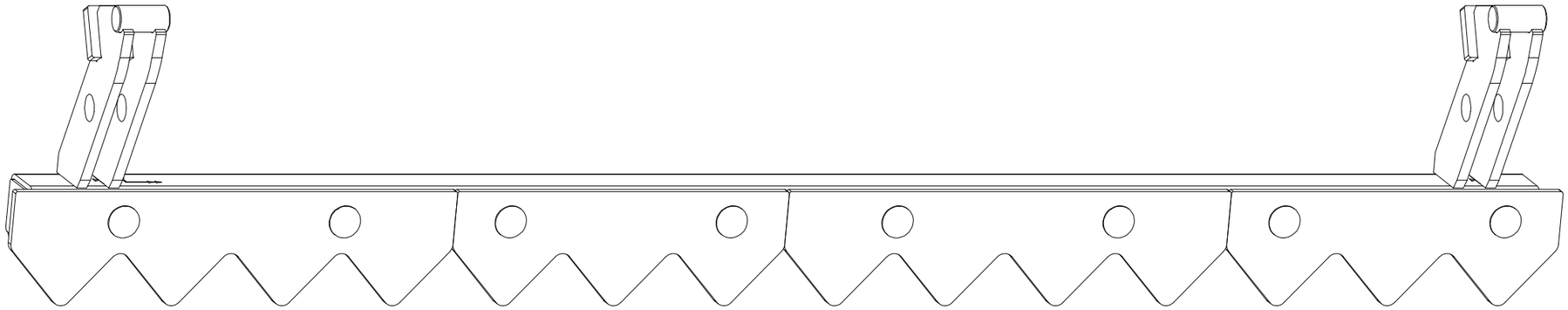

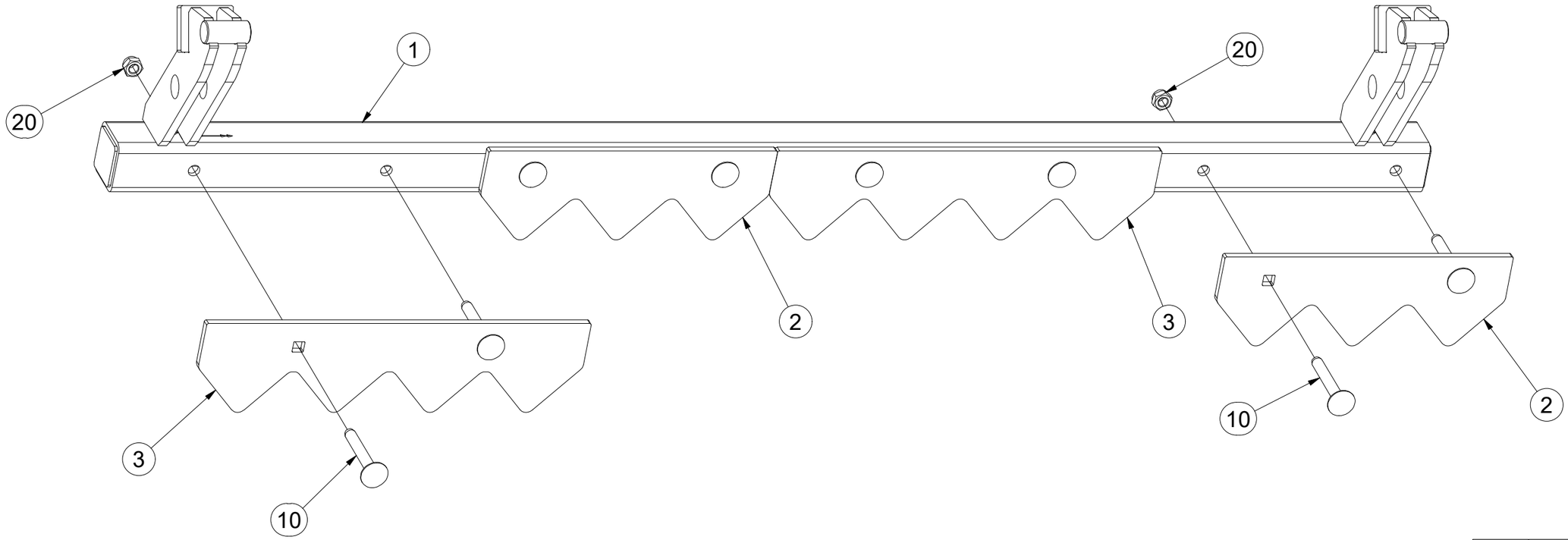

Pos.	Part Number	Pcs.
1	VZ00011191	1
2	VZ00003366	2
3	VZ00011193	2
10	m08339	8
20	m04301	8

(CZ) PŘEDNÍ SMYK

(D) VORDERE ACKERSCHLEIFE

(F) NIVELEUR AVANT

(GB) FRONT LEVELLER

(RU) ПЕРЕДНЯЯ БОРОНА

(PL) PRZEDNIA WŁÓKA

VZ00018667

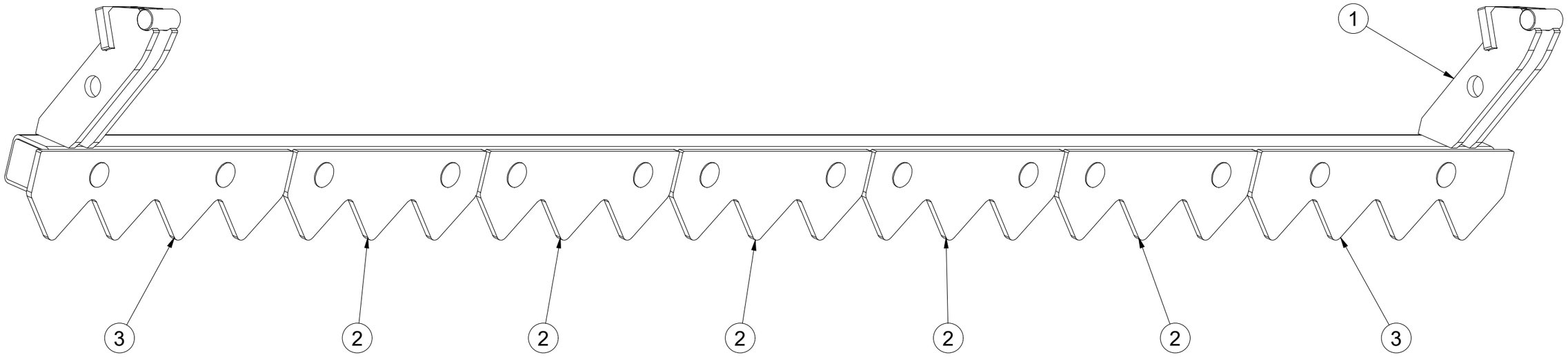

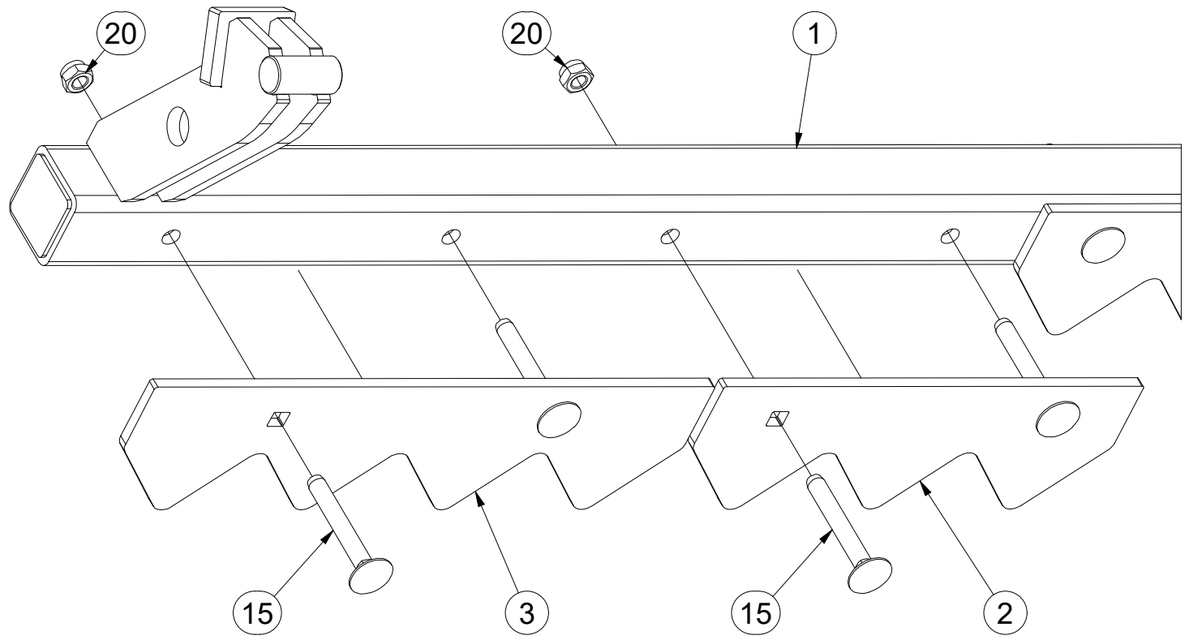

Pos.	Part Number	Pcs.
1	VZ00018669	1
2	VZ00003366	5
3	VZ00011193	2
15	m08339	14
20	m04301	14

CZ SADA PŘEDNÍCH VÁLCŮ

D SATZ VORDERE WALZEN

F KIT DE ROULEAUX AVANT

GB SET OF FRONT ROLLERS

RU КОМПЛЕКТ ПЕРЕДНИХ КАТКОВ

PL ZESTAW PRZEDNICH WAŁÓW

VZ00044161

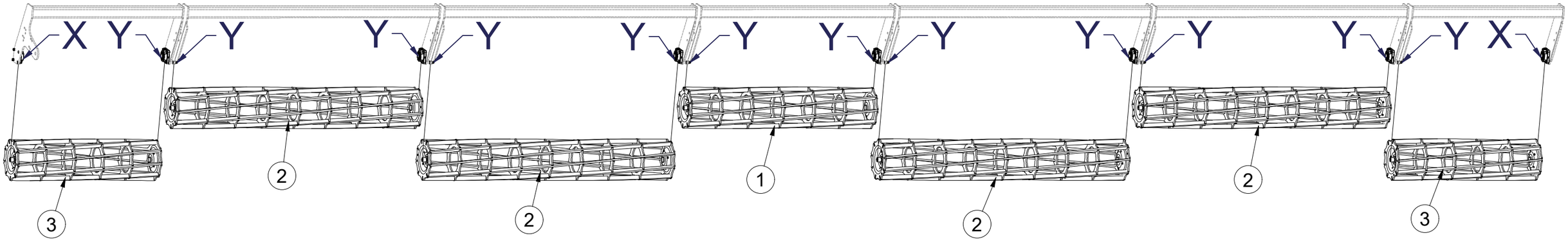

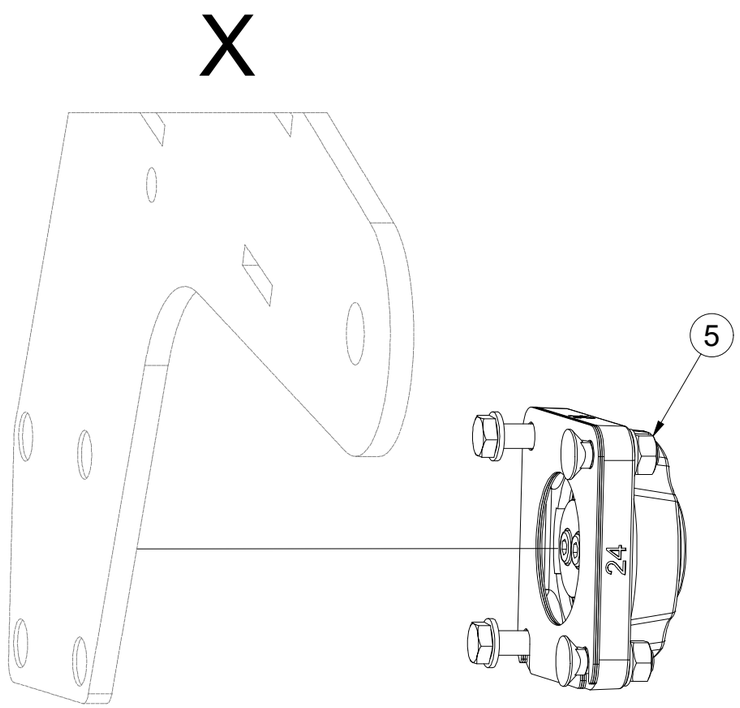

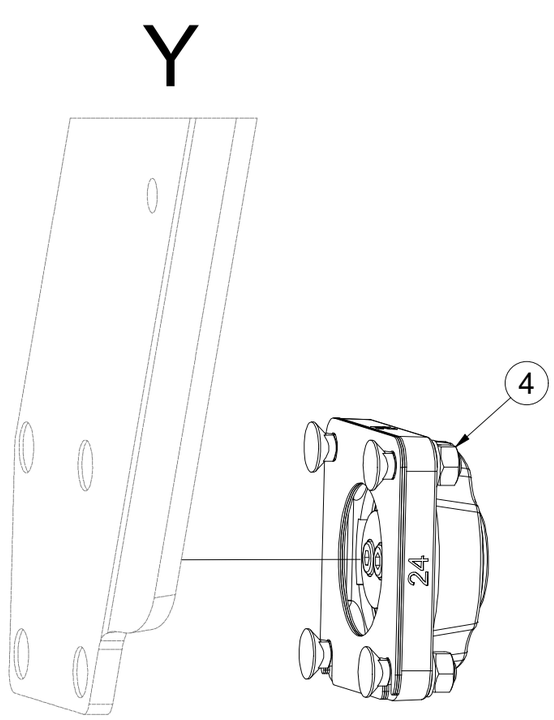

Pos.	Part Number	Pcs.
1	VZ00037622	1
2	VZ00037623	4
3	VZ00037624	2
4	VZ00038060	12
5	VZ00039819	2

CZ SADA LOŽISEK

D SATZ LAGER

F KIT DE ROULEMENTS

GB SET OF BEARINGS

RU КОМПЛЕКТ ПОДШИПНИКОВ

PL ZESTAW ŁOŻYSK

VZ00038060

Pos.	Part Number	Pcs.
1	m24606	1
2	VZ00038211	1
3	4016809	3
10	m24320	2
11	m03519	4
15	m01305	4
20	m24356	2
21	m17545	4

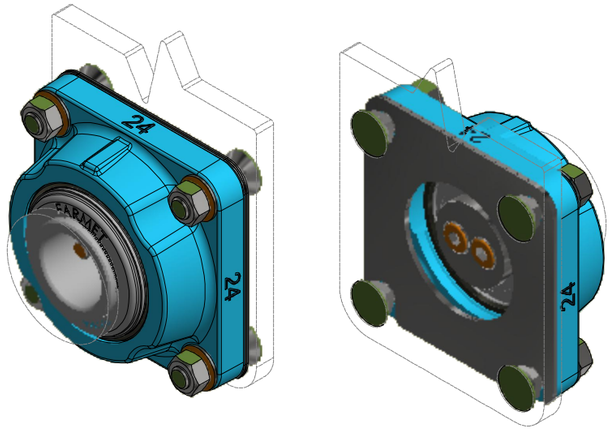

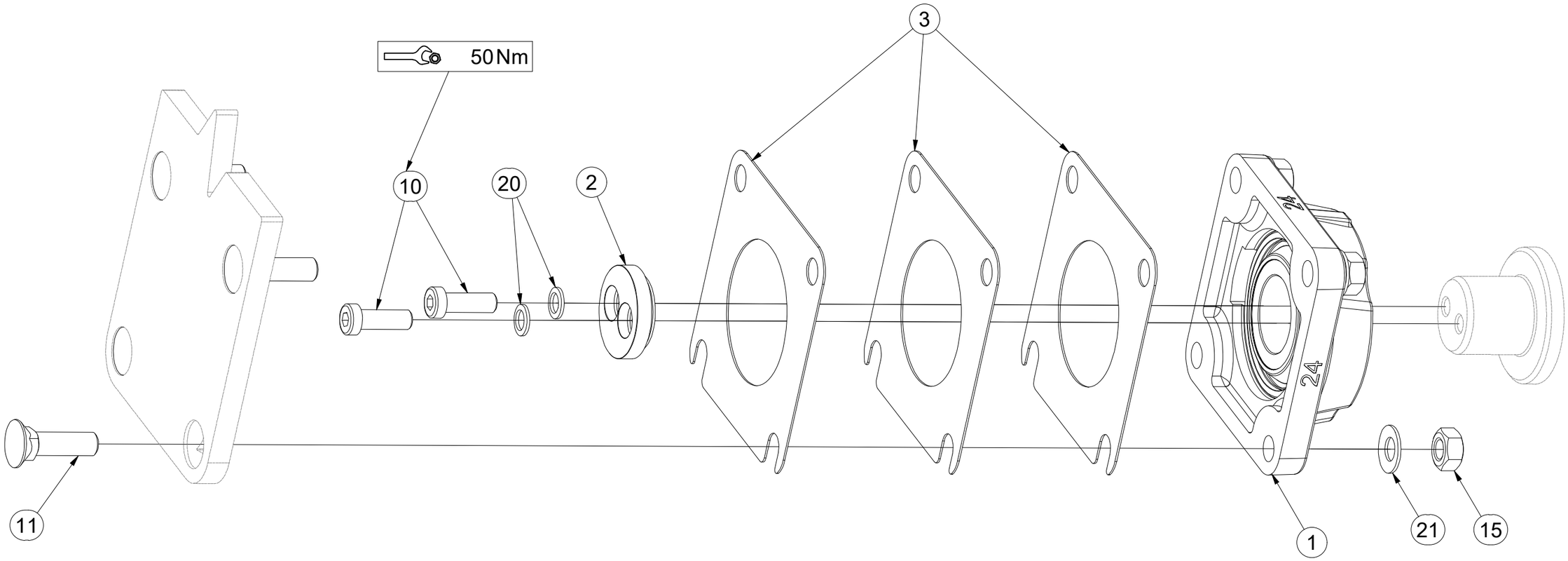

CZ SADA LOŽISEK

D SATZ LAGER

F KIT DE ROULEMENTS

GB SET OF BEARINGS

RU КОМПЛЕКТ ПОДШИПНИКОВ

PL ZESTAW ŁOŻYSK

VZ00039819

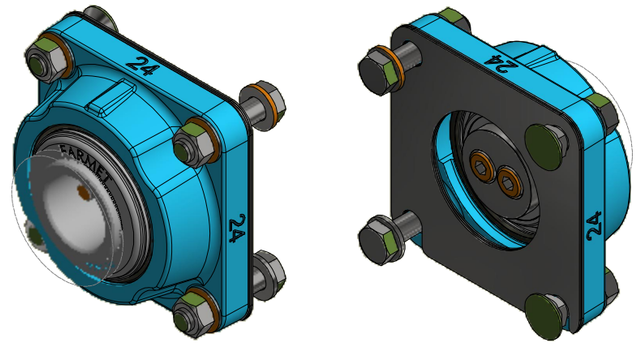

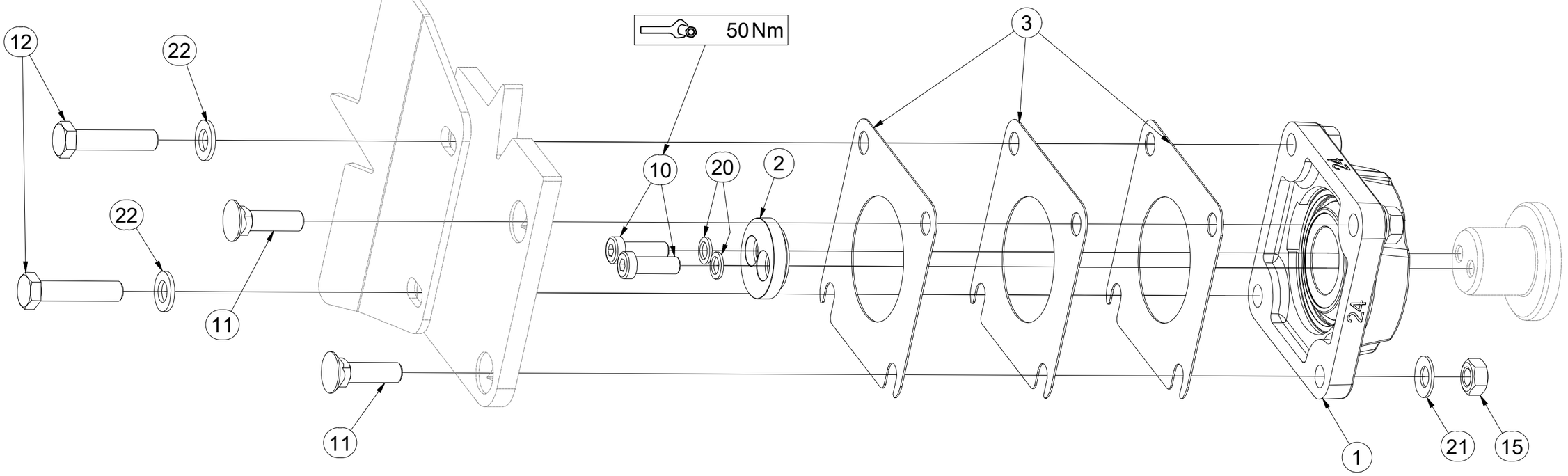

Pos.	Part Number	Pcs.
1	m24606	1
2	VZ00038211	1
3	4016809	3
10	m24320	2
11	m03519	2
12	m04412	2
15	m01305	4
20	m24356	2
21	m17545	4
22	m17741	2

CZ PŘÍPRAVEK
D DIE VORRICHTUNG
F APPAREIL
GB FIXTURE
RU ПРИСТАВКА
PL PRZYRZĄD

VZ00038564

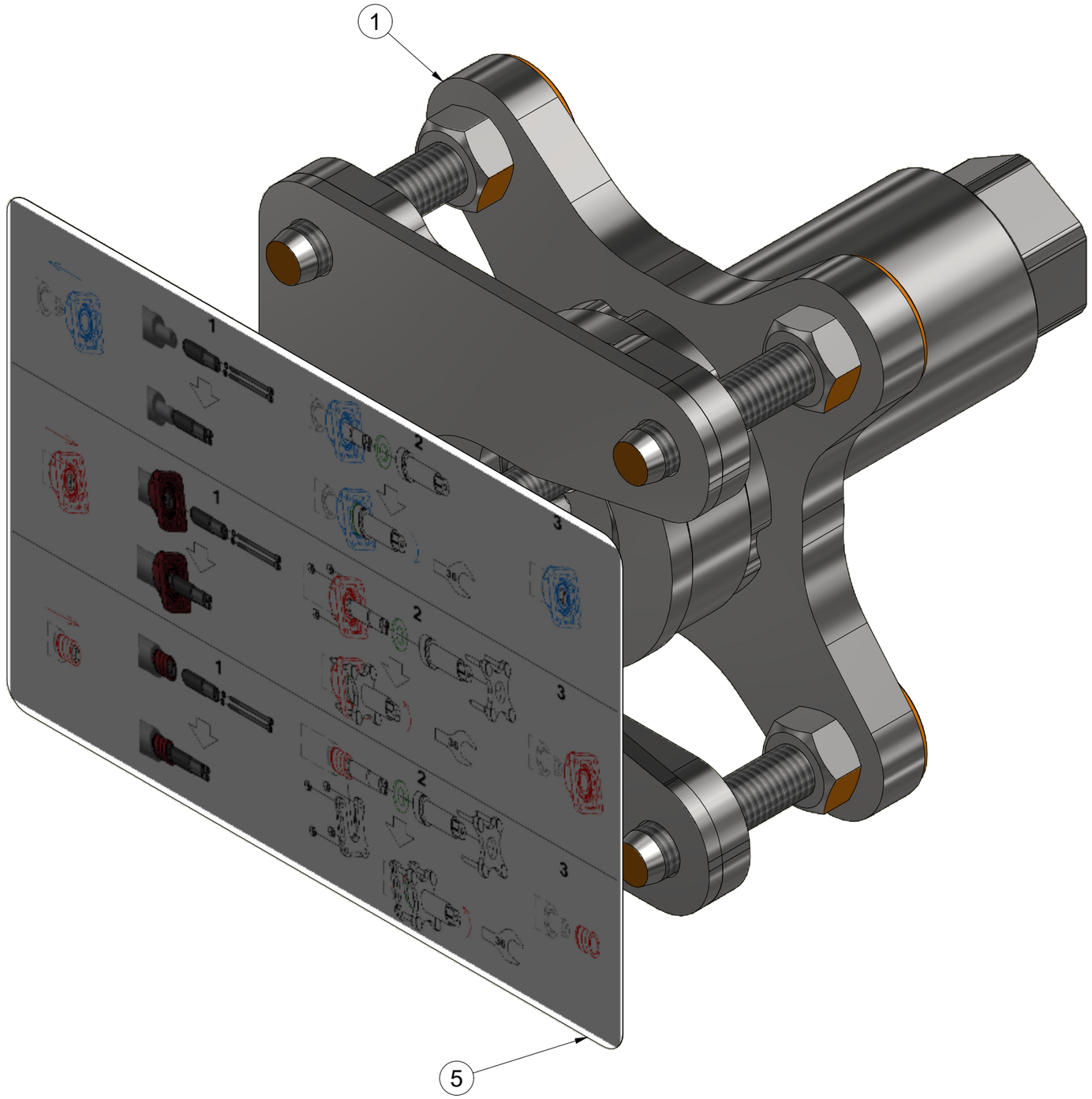

Pos.	Part Number	Pcs.
1	VZ00040530	1
5	m24596	1

CZ PŘÍPRAVEK
D DIE VORRICHTUNG
F APPAREIL
GB FIXTURE
RU ПРИСТАВКА
PL PRZYRZĄD

VZ00040530

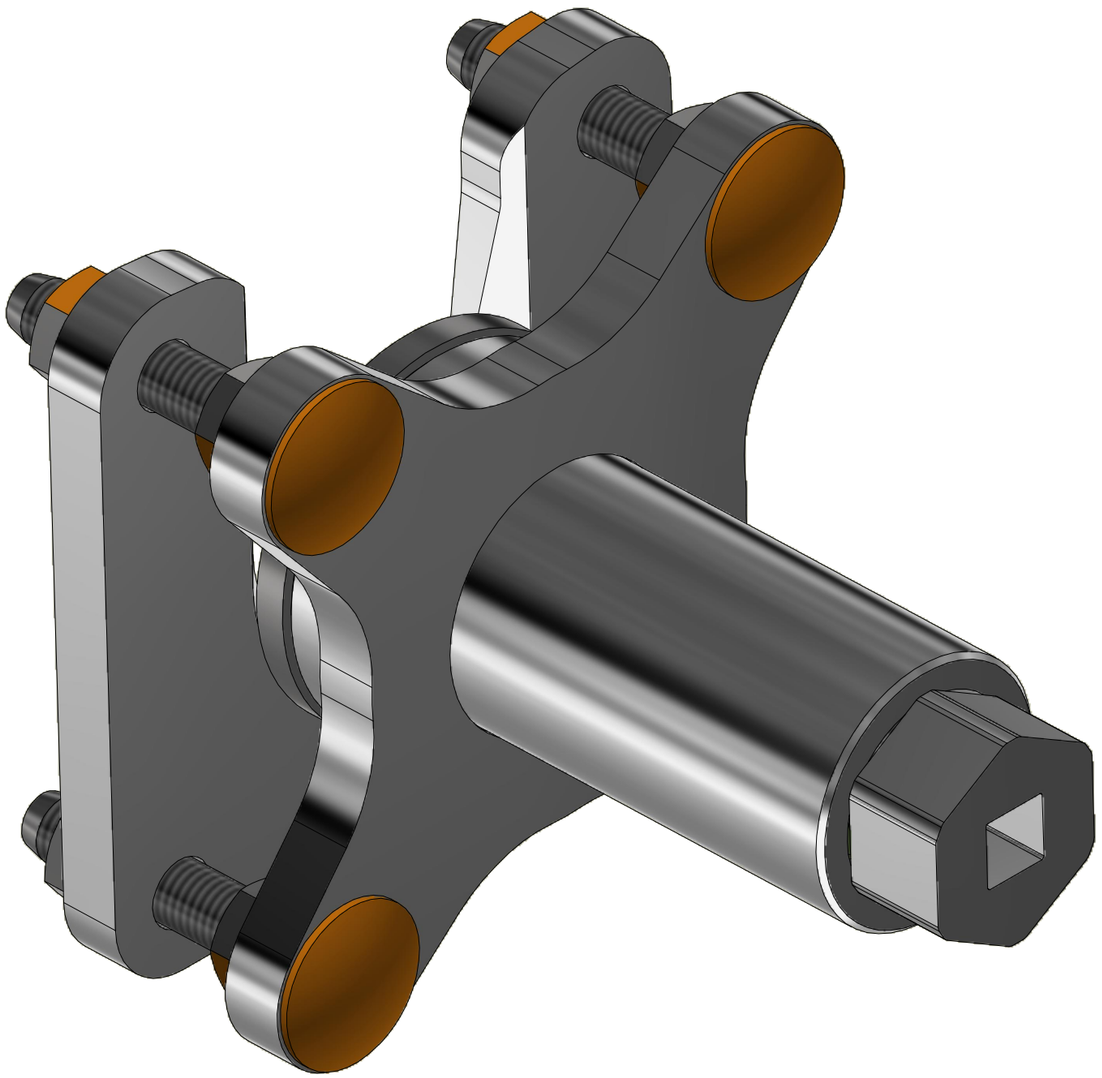

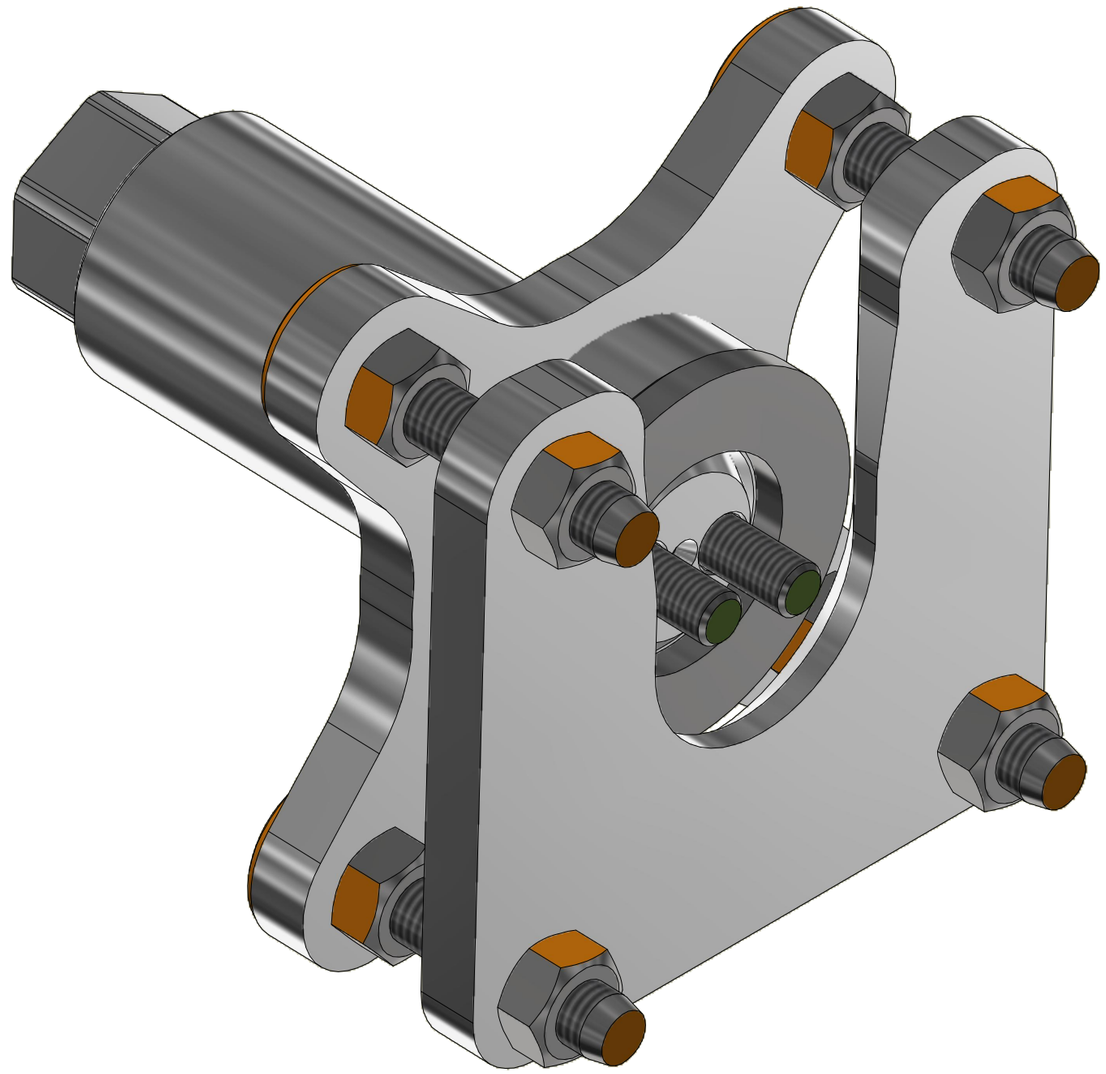

CZ PŘÍPRAVEK
D DIE VORRICHTUNG
F APPAREIL
GB FIXTURE
RU ПРИСТАВКА
PL PRZYRZĄD

VZ00040530

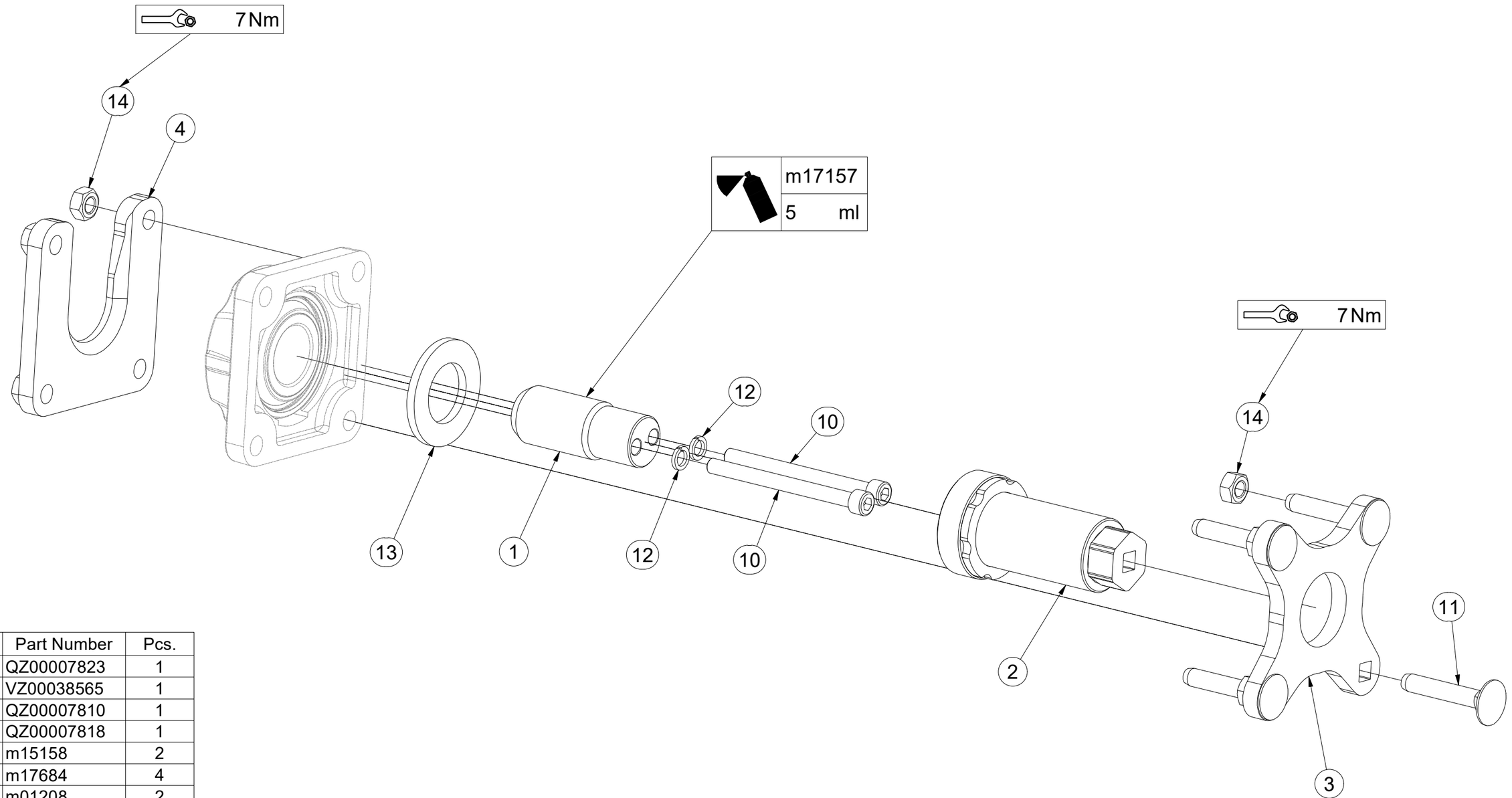

Pos.	Part Number	Pcs.
1	QZ00007823	1
2	VZ00038565	1
3	QZ00007810	1
4	QZ00007818	1
10	m15158	2
11	m17684	4
12	m01208	2
13	m03636	1
14	m10439	8
20	m17157	5,00 ml

CZ SADA OVLÁDÁNÍ RADLIC

D STEUERSATZ PFLUGSCHAREN

F KIT DE COMMANDE DES SOCS

GB SET OF PLOUGHSHARE CONTROL

RU КОМПЛЕКТ УПРАВЛЕНИЯ ЛАП

PL ZESTAW STEROWANIA RADLICAMI

VZ00053799

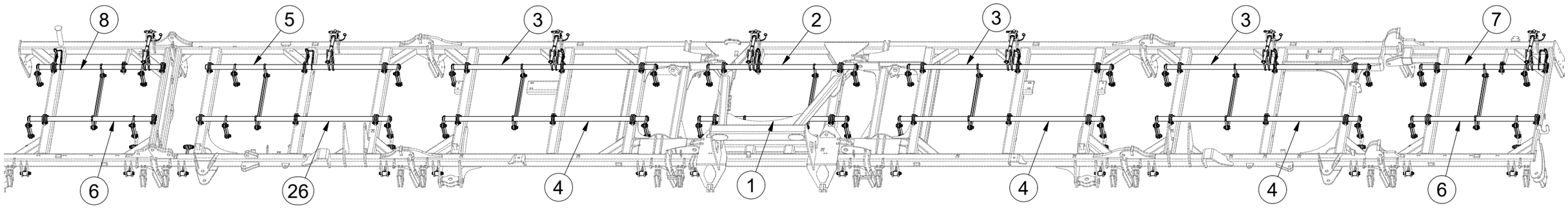

Pos.	Part Number	Pcs.
1	VZ00048768	1
2	VZ00048874	1
3	VZ00048875	3
4	VZ00048865	3
5	VZ00048866	1
6	VZ00048863	2
7	VZ00055251	1
8	VZ00055250	1
26	VZ00053797	1

CZ SADA OVLÁDÁNÍ RADLIC

D STEUERSATZ PFLUGSCHAREN

F KIT DE COMMANDE DES SOCS

GB SET OF PLOUGHSHARE CONTROL

RU КОМПЛЕКТ УПРАВЛЕНИЯ ЛАП

PL ZESTAW STEROWANIA RADLICAMI

VZ00053799

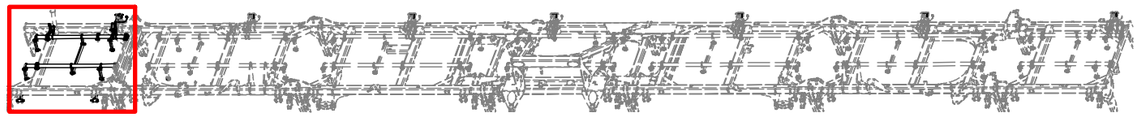

Pos.	Part Number	Pcs.
6	VZ00048863	2
8	VZ00055250	1
14	4005332	54
15	VZ00037139	7
24	4022084	17
30	m06077	78
40	m04301	78
90	m10130	28

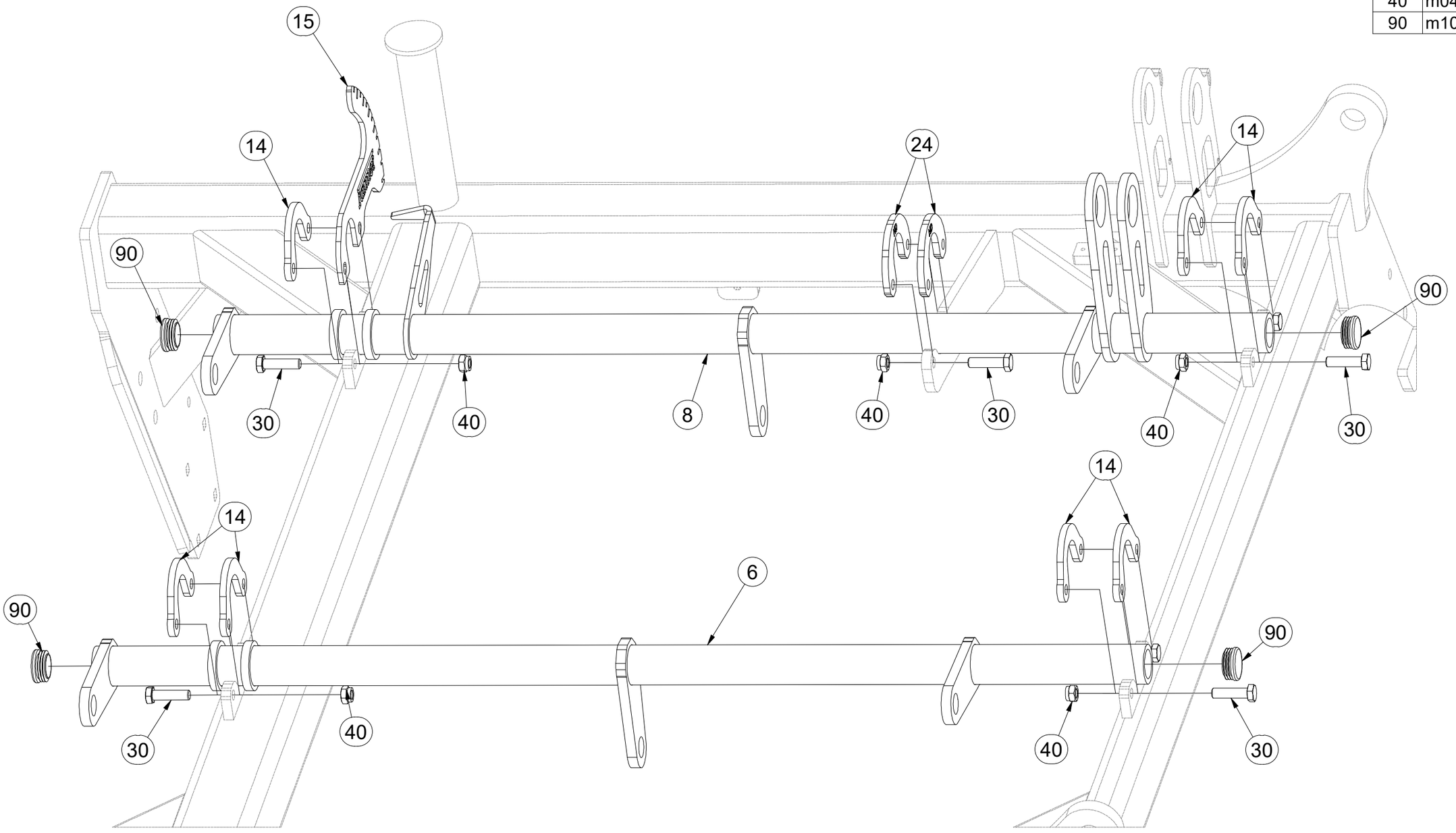

CZ SADA OVLÁDÁNÍ RADLIC

D STEUERSATZ PFLUGSCHAREN

F KIT DE COMMANDE DES SOCS

GB SET OF PLOUGHSHARE CONTROL

RU КОМПЛЕКТ УПРАВЛЕНИЯ ЛАП

PL ZESTAW STEROWANIA RADLICAMI

Farmet

VZ00053799

Pos.	Part Number	Pcs.
13	4005334	14
16	4024250	7
17	VZ00071068	7
18	4002265	70
21	9002560	7
22	4005340	7
23	m12467	7
31	m04355	70
34	m09464	7
41	m03683	98
42	m04503	7
50	m05651	196
60	m10736	7
70	m09988	7
80	m10451	7
100	m01999	0,250 kg
101	m17157	210,00 ml

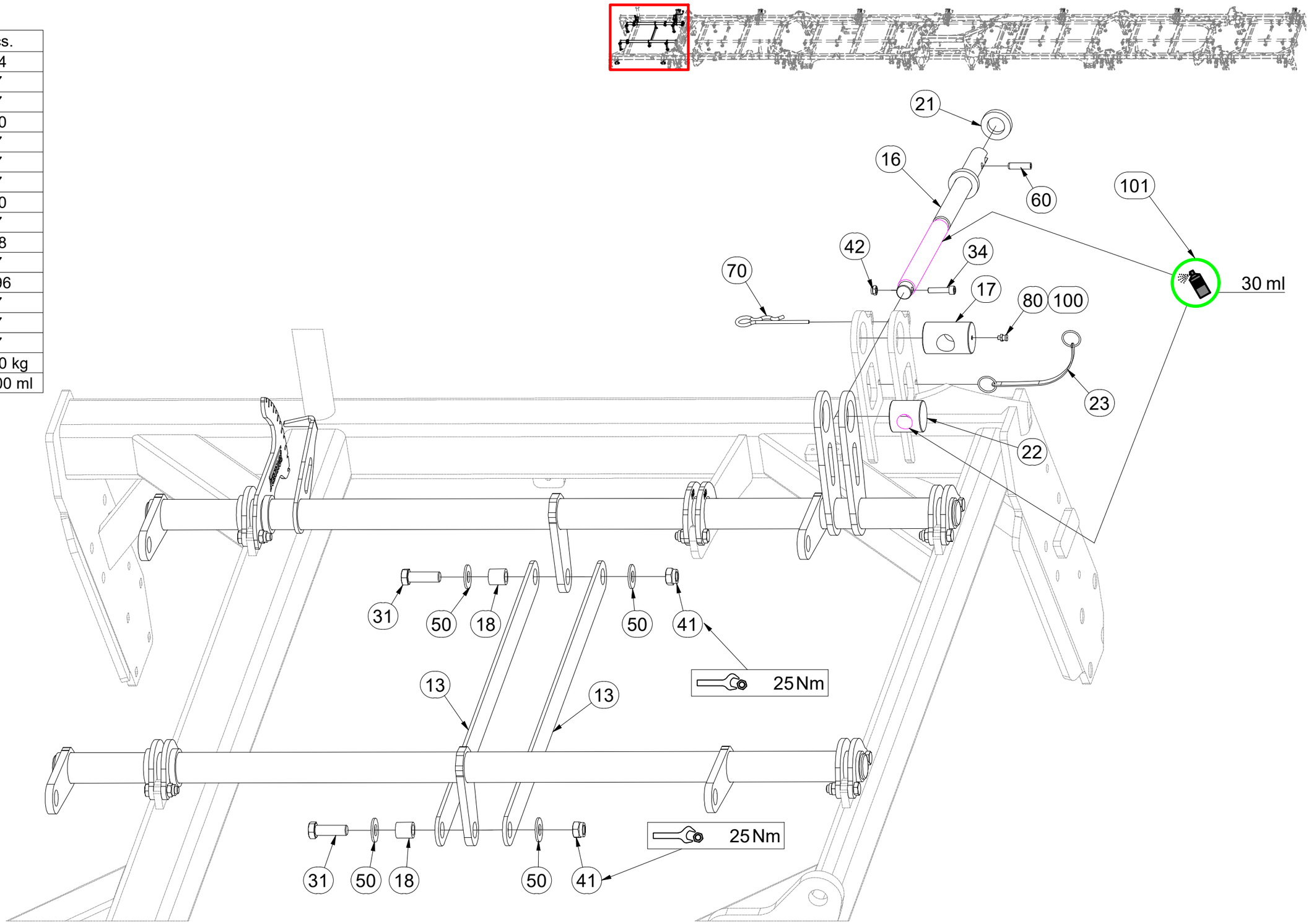

CZ SADA OVLÁDÁNÍ RADLIC

D STEUERSATZ PFLUGSCHAREN

F KIT DE COMMANDE DES SOCS

GB SET OF PLOUGHSHARE CONTROL

RU КОМПЛЕКТ УПРАВЛЕНИЯ ЛАП

PL ZESTAW STEROWANIA RADLICAMI

VZ00053799

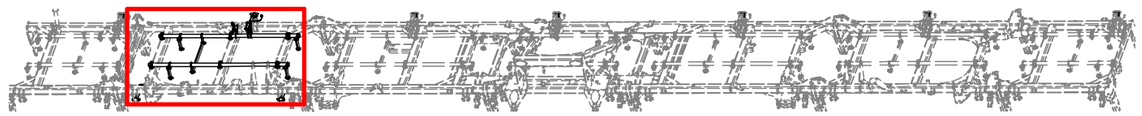

Pos.	Part Number	Pcs.
5	VZ00048866	1
14	4005332	54
15	VZ00037139	7
24	4022084	17
26	VZ00053797	1
30	m06077	78
40	m04301	78
90	m10130	28

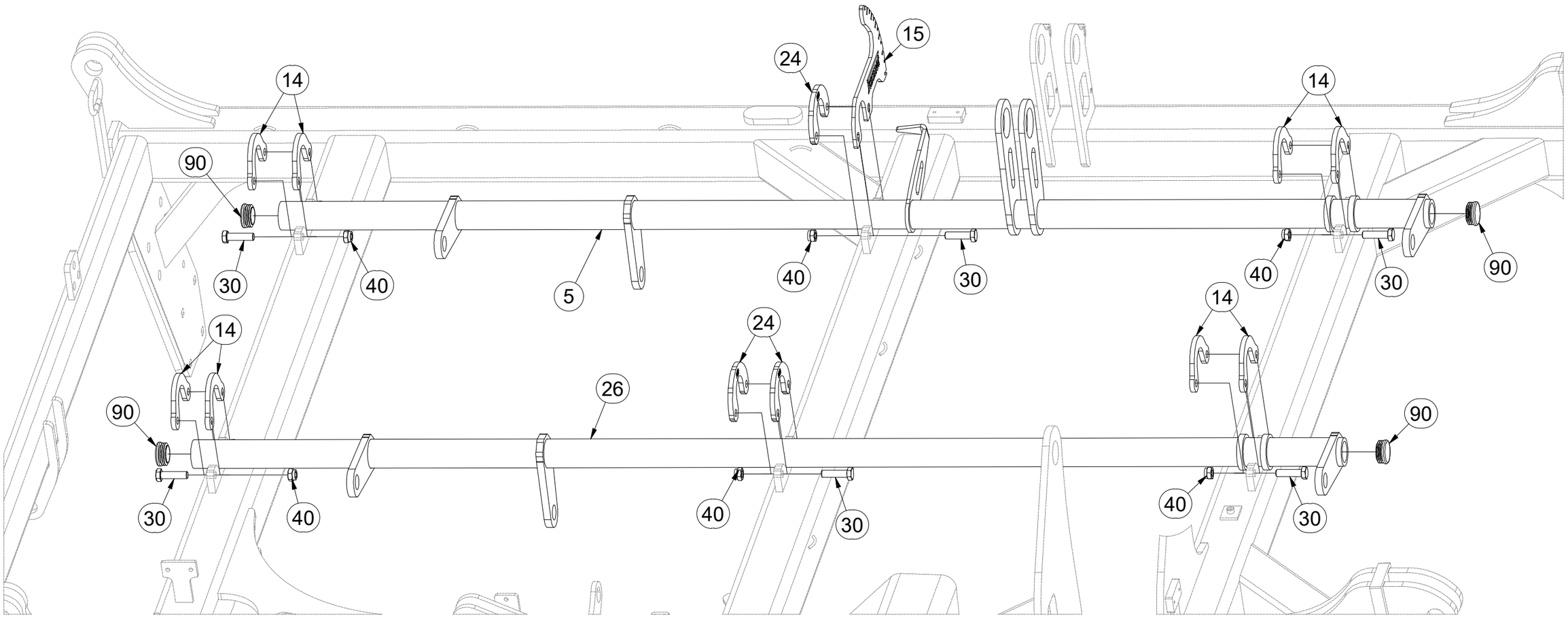

CZ SADA OVLÁDÁNÍ RADLIC

D STEUERSATZ PFLUGSCHAREN

F KIT DE COMMANDE DES SOCS

GB SET OF PLOUGHSHARE CONTROL

RU КОМПЛЕКТ УПРАВЛЕНИЯ ЛАП

PL ZESTAW STEROWANIA RADLICAMI

VZ00053799

Pos.	Part Number	Pcs.
13	4005334	14
16	4024250	7
17	VZ00071068	7
18	4002265	70
21	9002560	7
22	4005340	7
23	m12467	7
31	m04355	70
34	m09464	7
41	m03683	98
42	m04503	7
50	m05651	196
60	m10736	7
70	m09988	7
80	m10451	7
100	m01999	0,250 kg
101	m17157	210,00 ml

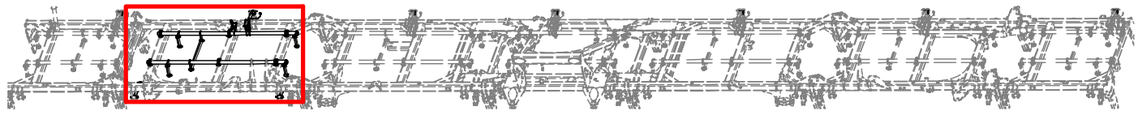

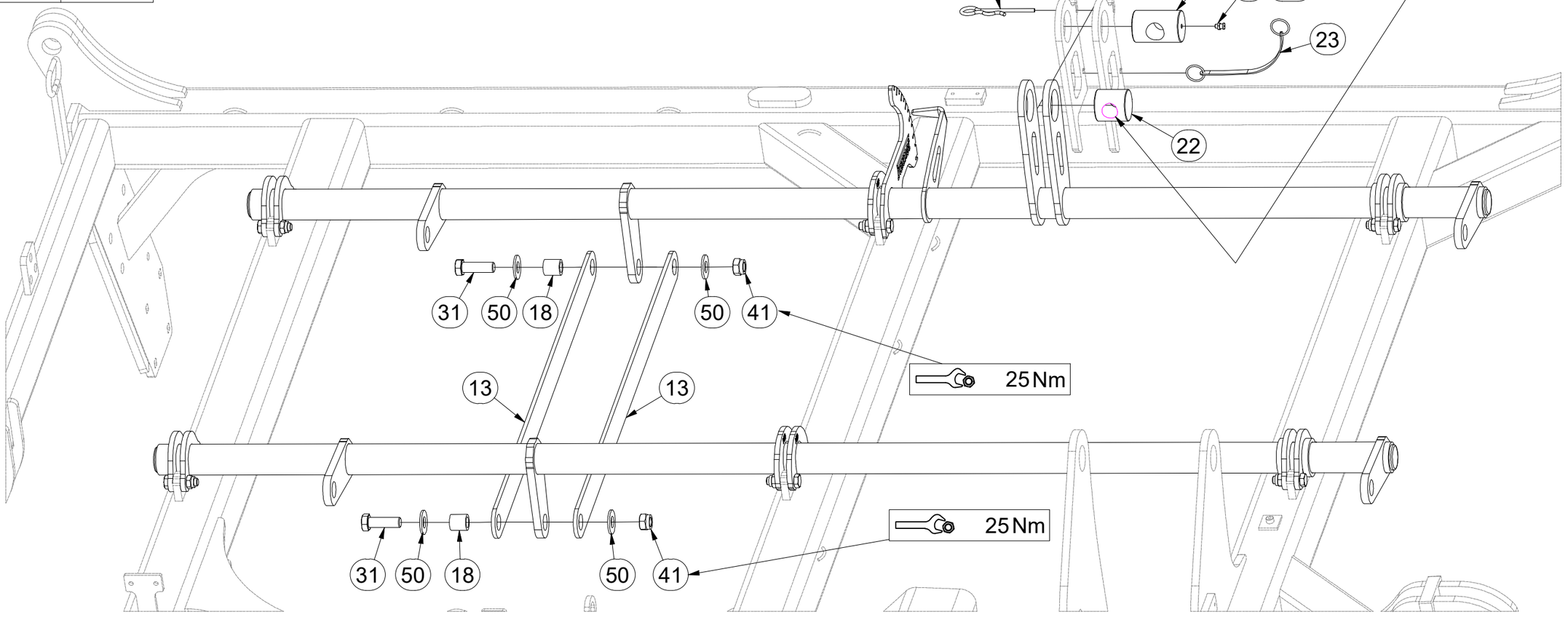

CZ SADA OVLÁDÁNÍ RADLIC

D STEUERSATZ PFLUGSCHAREN

F KIT DE COMMANDE DES SOCS

GB SET OF PLOUGHSHARE CONTROL

RU КОМПЛЕКТ УПРАВЛЕНИЯ ЛАП

PL ZESTAW STEROWANIA RADLICAMI

VZ00053799

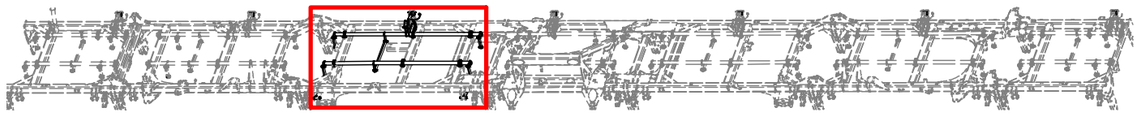

Pos.	Part Number	Pcs.
3	VZ00048875	3
4	VZ00048865	3
14	4005332	54
15	VZ00037139	7
24	4022084	17
25	VZ00039935	4
30	m06077	78
35	m12431	12
40	m04301	78
43	m05560	12
90	m10130	28

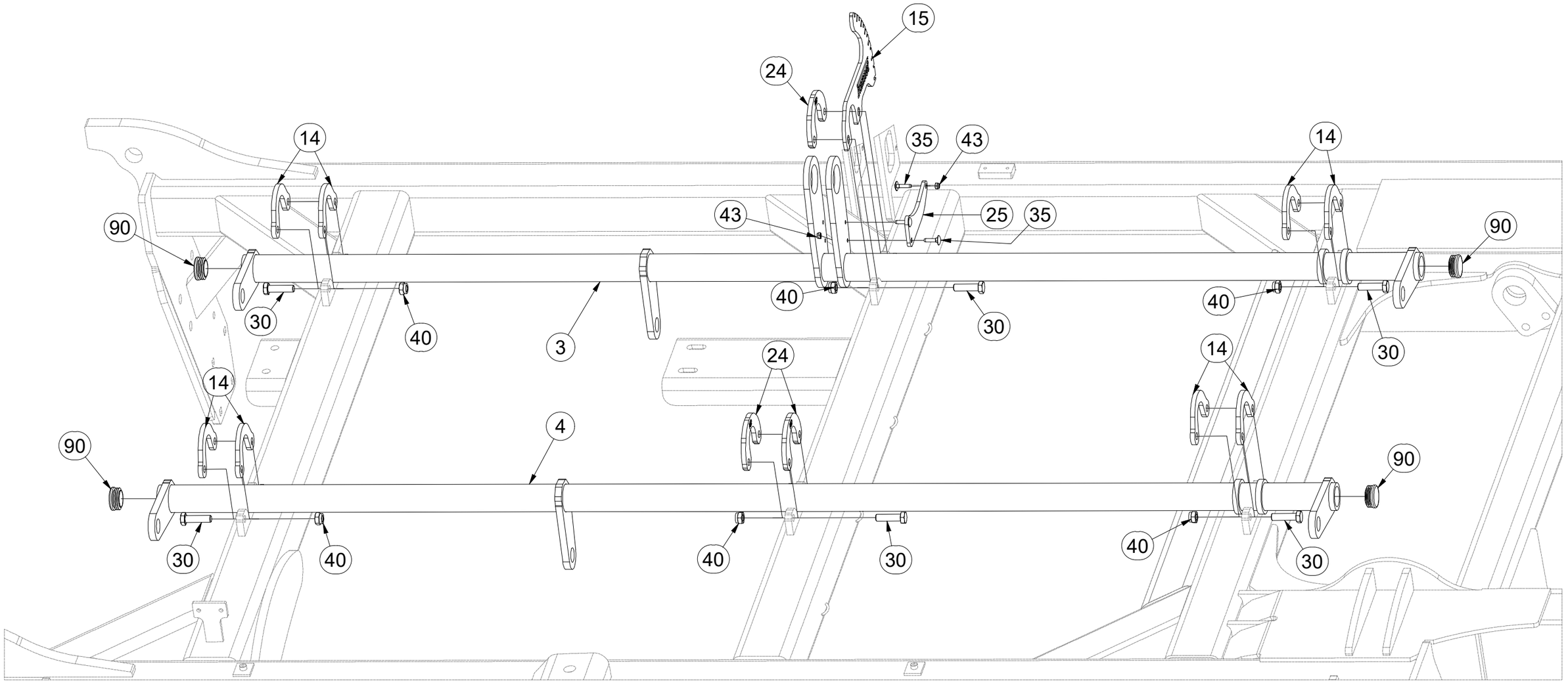

CZ SADA OVLÁDÁNÍ RADLIC

D STEUERSATZ PFLUGSCHAREN

F KIT DE COMMANDE DES SOCS

GB SET OF PLOUGHSHARE CONTROL

RU КОМПЛЕКТ УПРАВЛЕНИЯ ЛАП

PL ZESTAW STEROWANIA RADLICAMI

VZ00053799

Pos.	Part Number	Pcs.
13	4005334	14
16	4024250	7
17	VZ00071068	7
18	4002265	70
21	9002560	7
22	4005340	7
23	m12467	7
31	m04355	70
34	m09464	7
41	m03683	98
42	m04503	7
50	m05651	196
60	m10736	7
70	m09988	7
80	m10451	7
100	m01999	0,250 kg
101	m17157	210,00 ml

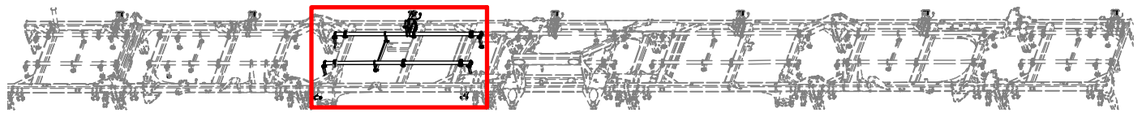

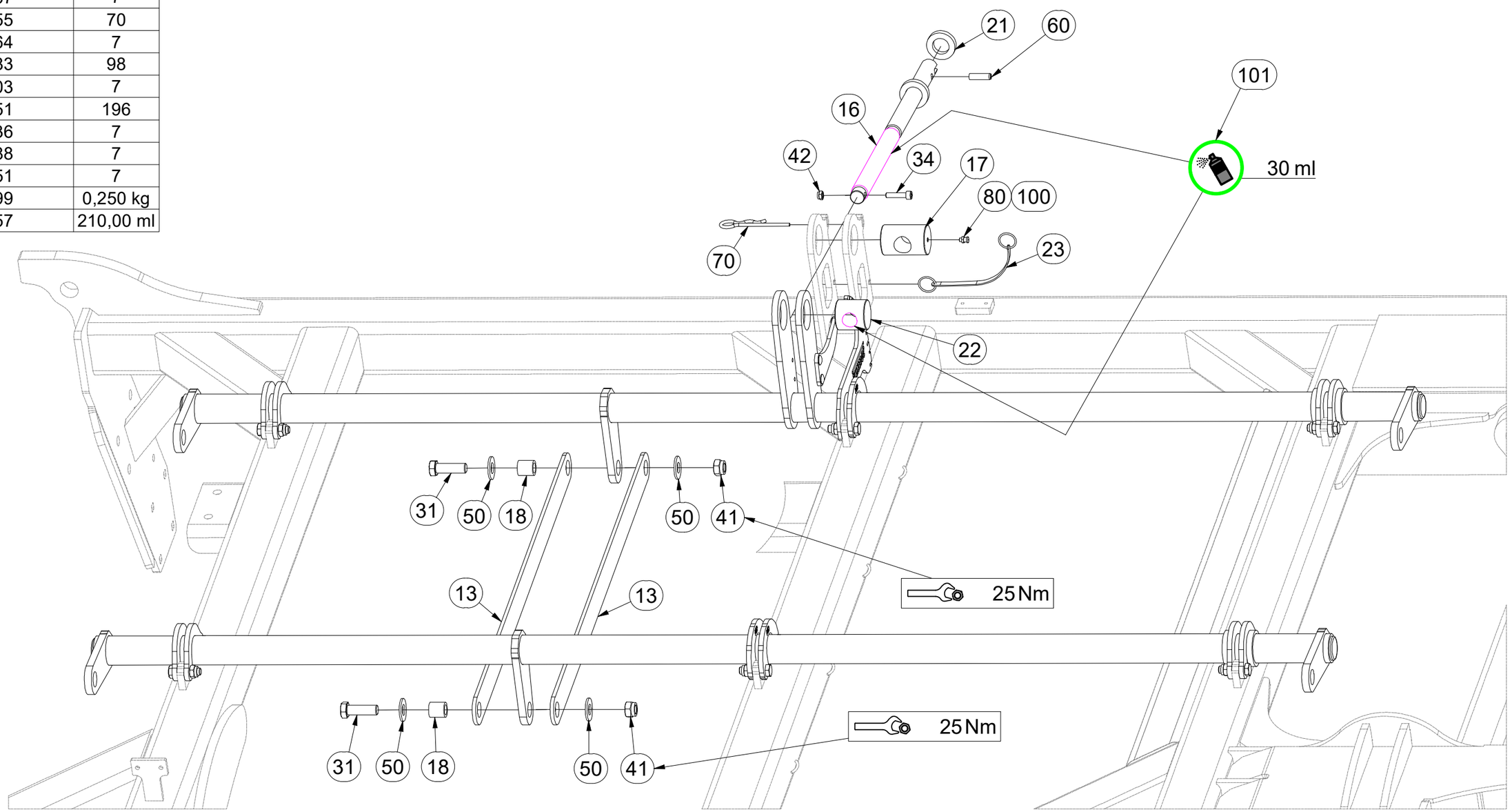

(CZ) SADA OVLÁDÁNÍ RADLIC

(D) STEUERSATZ PFLUGSCHAREN

(F) KIT DE COMMANDE DES SOCS

(GB) SET OF PLOUGHSHARE CONTROL

(RU) КОМПЛЕКТ УПРАВЛЕНИЯ ЛАП

(PL) ZESTAW STEROWANIA RADLICAMI

VZ00053799

Pos.	Part Number	Pcs.
1	VZ00048768	1
2	VZ00048874	1
14	4005332	54
15	VZ00037139	7
24	4022084	17
25	VZ00039935	4
30	m06077	78
35	m12431	12
40	m04301	78
43	m05560	12
90	m10130	28

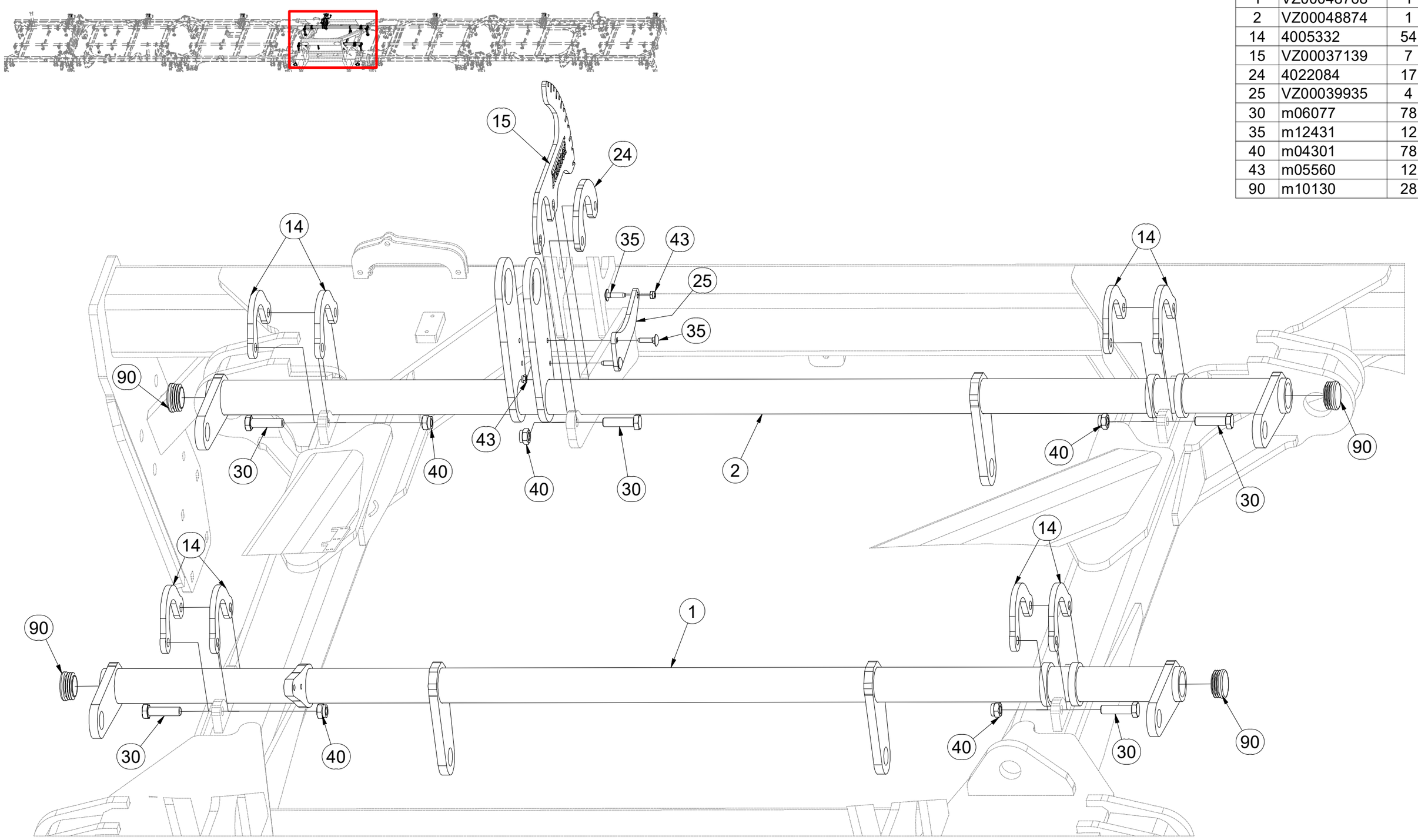

(CZ) SADA OVLÁDÁNÍ RADLIC

(D) STEUERSATZ PFLUGSCHAREN

(F) KIT DE COMMANDE DES SOCS

(GB) SET OF PLOUGHSHARE CONTROL

(RU) КОМПЛЕКТ УПРАВЛЕНИЯ ЛАП

(PL) ZESTAW STEROWANIA RADLICAMI

VZ00053799

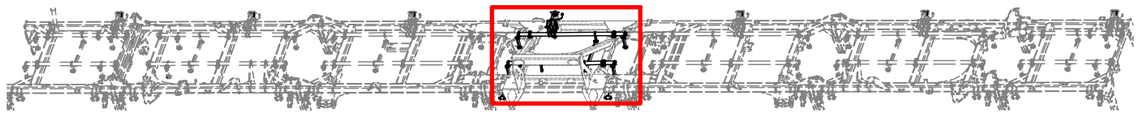

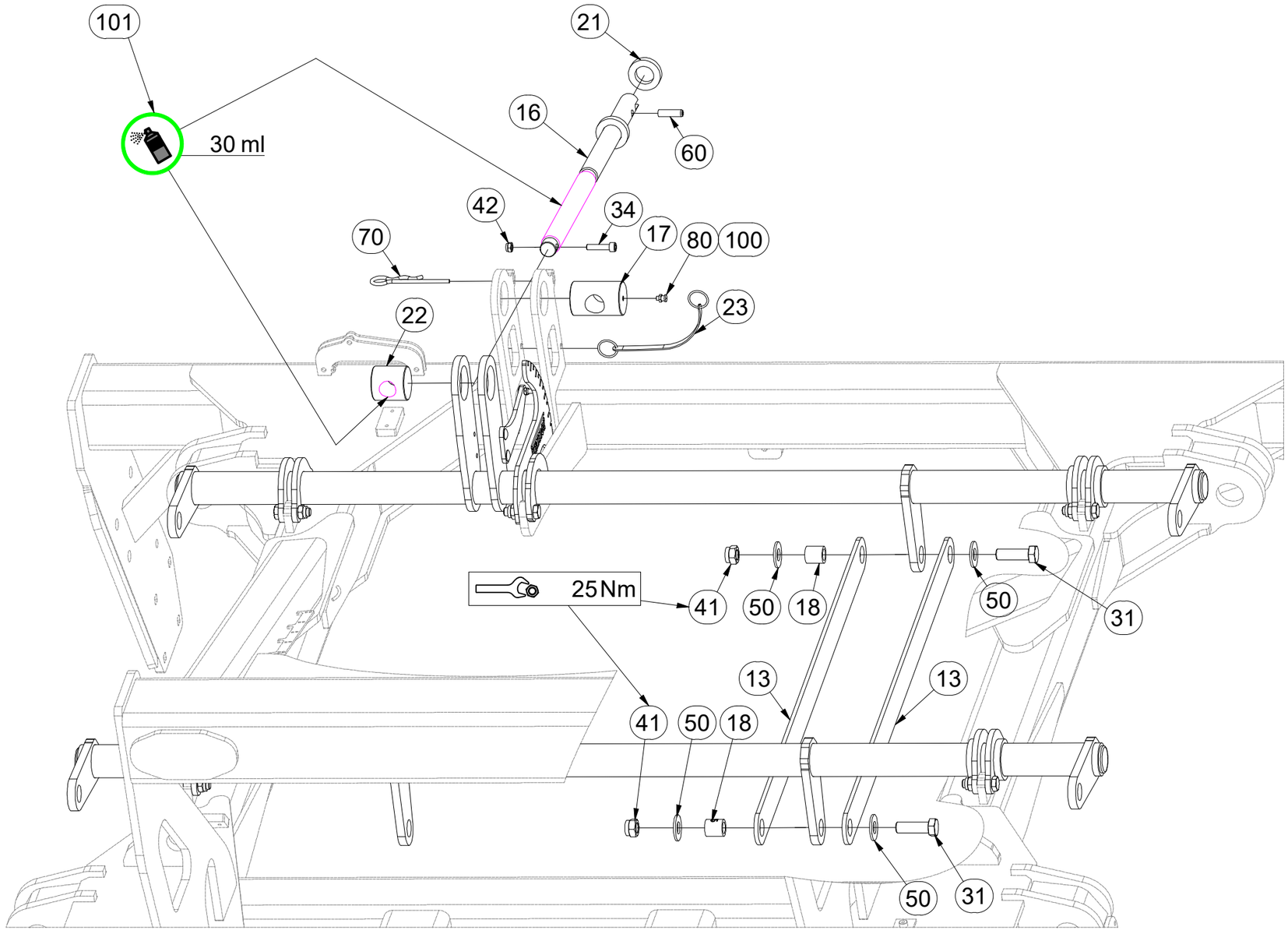

Pos.	Part Number	Pcs.
13	4005334	14
16	4024250	7
17	VZ00071068	7
18	4002265	70
21	9002560	7
22	4005340	7
23	m12467	7
31	m04355	70
34	m09464	7
41	m03683	98
42	m04503	7
50	m05651	196
60	m10736	7
70	m09988	7
80	m10451	7
100	m01999	0,250 kg
101	m17157	210,00 ml

CZ SADA OVLÁDÁNÍ RADLIC

D STEUERSATZ PFLUGSCHAREN

F KIT DE COMMANDE DES SOCS

GB SET OF PLOUGHSHARE CONTROL

RU КОМПЛЕКТ УПРАВЛЕНИЯ ЛАП

PL ZESTAW STEROWANIA RADLICAMI

VZ00053799

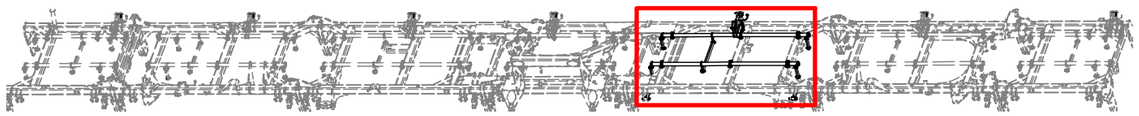

Pos.	Part Number	Pcs.
3	VZ00048875	3
4	VZ00048865	3
14	4005332	54
15	VZ00037139	7
24	4022084	17
25	VZ00039935	4
30	m06077	78
35	m12431	12
40	m04301	78
43	m05560	12
90	m10130	28

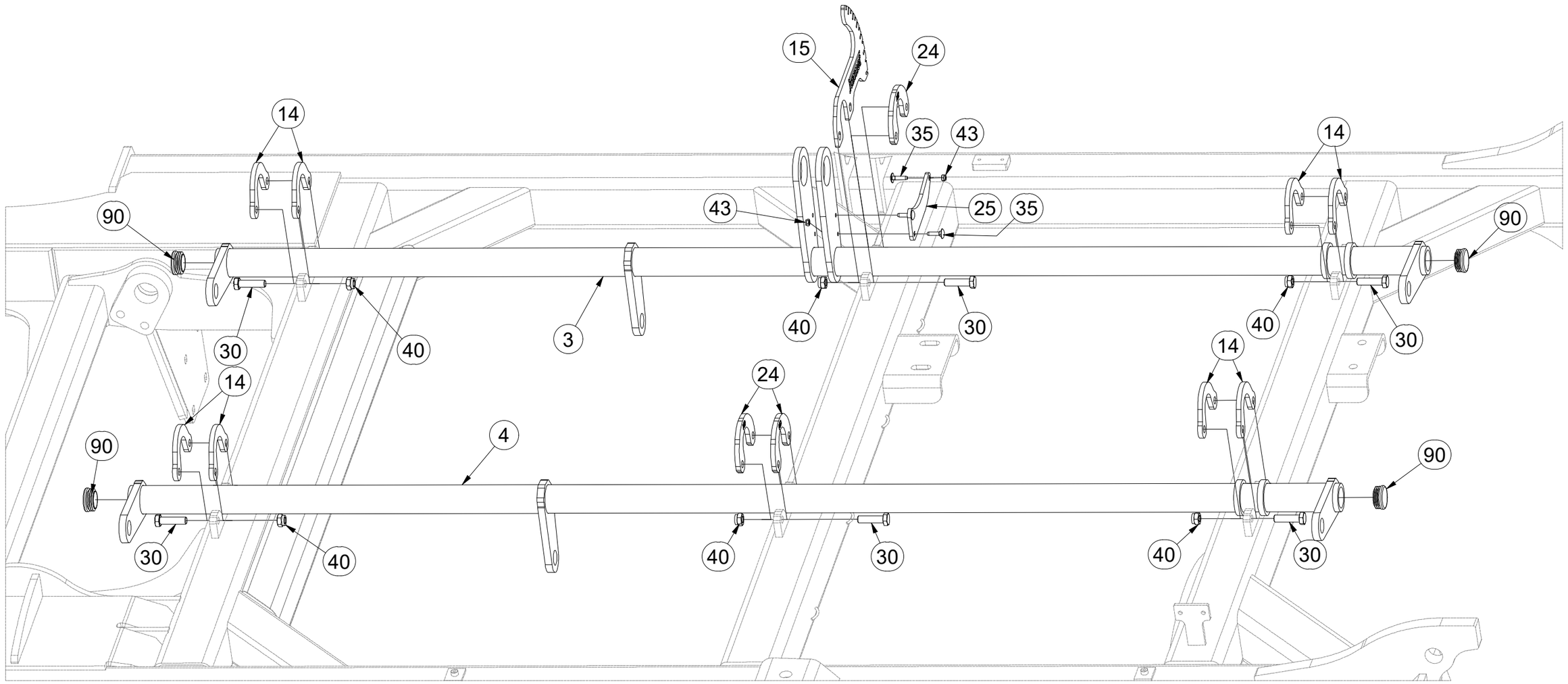

CZ SADA OVLÁDÁNÍ RADLIC

D STEUERSATZ PFLUGSCHAREN

F KIT DE COMMANDE DES SOCS

GB SET OF PLOUGHSHARE CONTROL

RU КОМПЛЕКТ УПРАВЛЕНИЯ ЛАП

PL ZESTAW STEROWANIA RADLICAMI

VZ00053799

Pos.	Part Number	Pcs.
13	4005334	14
16	4024250	7
17	VZ00071068	7
18	4002265	70
21	9002560	7
22	4005340	7
23	m12467	7
31	m04355	70
34	m09464	7
41	m03683	98
42	m04503	7
50	m05651	196
60	m10736	7
70	m09988	7
80	m10451	7
100	m01999	0,250 kg
101	m17157	210,00 ml

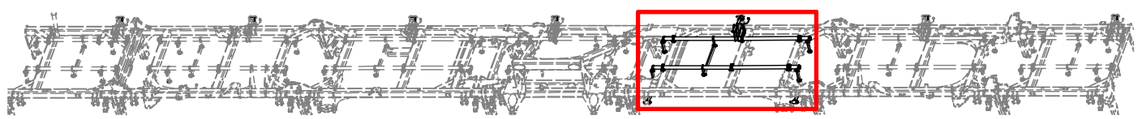

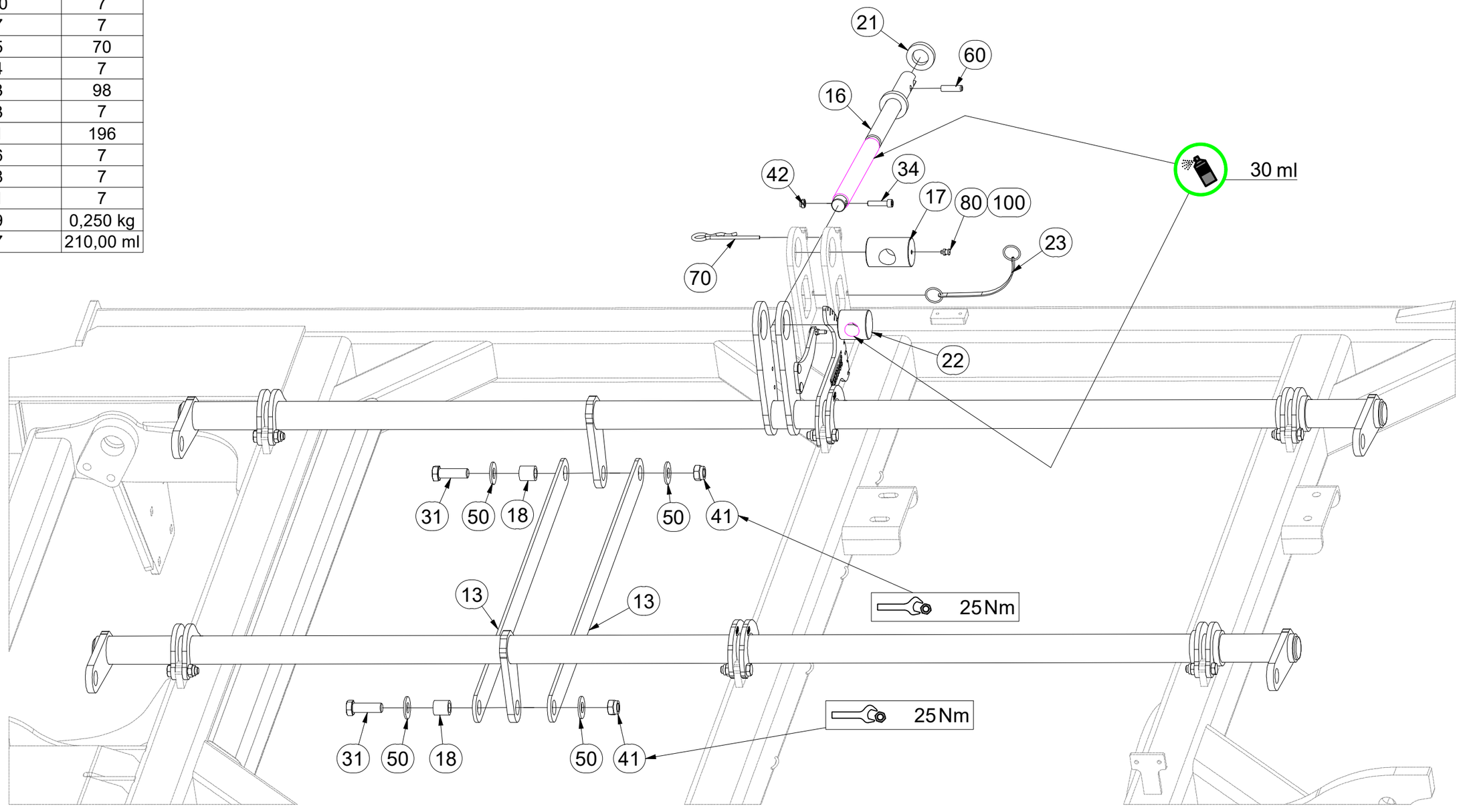

CZ SADA OVLÁDÁNÍ RADLIC

D STEUERSATZ PFLUGSCHAREN

F KIT DE COMMANDE DES SOCS

GB SET OF PLOUGHSHARE CONTROL

RU КОМПЛЕКТ УПРАВЛЕНИЯ ЛАП

PL ZESTAW STEROWANIA RADLICAMI

VZ00053799



Pos.	Part Number	Pcs.
3	VZ00048875	3
4	VZ00048865	3
14	4005332	54
15	VZ00037139	7
24	4022084	17
25	VZ00039935	4
30	m06077	78
35	m12431	12
40	m04301	78
43	m05560	12
90	m10130	28

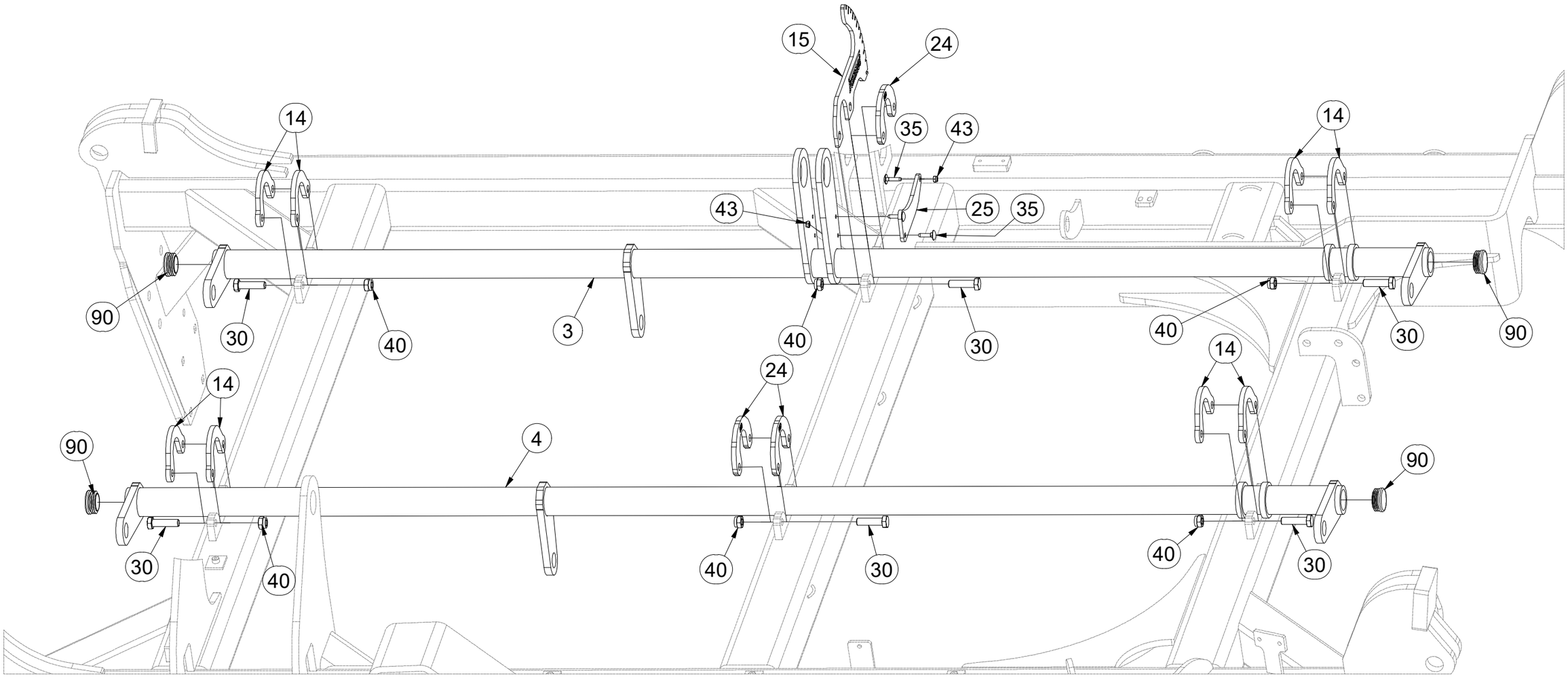

CZ SADA OVLÁDÁNÍ RADLIC

D STEUERSATZ PFLUGSCHAREN

F KIT DE COMMANDE DES SOCS

GB SET OF PLOUGHSHARE CONTROL

RU КОМПЛЕКТ УПРАВЛЕНИЯ ЛАП

PL ZESTAW STEROWANIA RADLICAMI

VZ00053799

Pos.	Part Number	Pcs.
13	4005334	14
16	4024250	7
17	VZ00071068	7
18	4002265	70
21	9002560	7
22	4005340	7
23	m12467	7
31	m04355	70
34	m09464	7
41	m03683	98
42	m04503	7
50	m05651	196
60	m10736	7
70	m09988	7
80	m10451	7
100	m01999	0,250 kg
101	m17157	210,00 ml

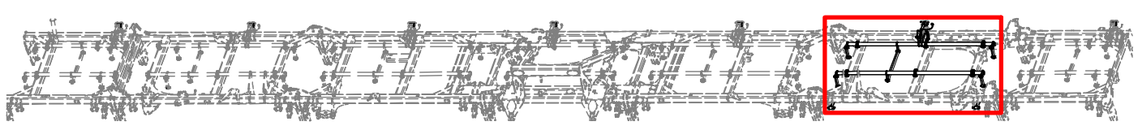

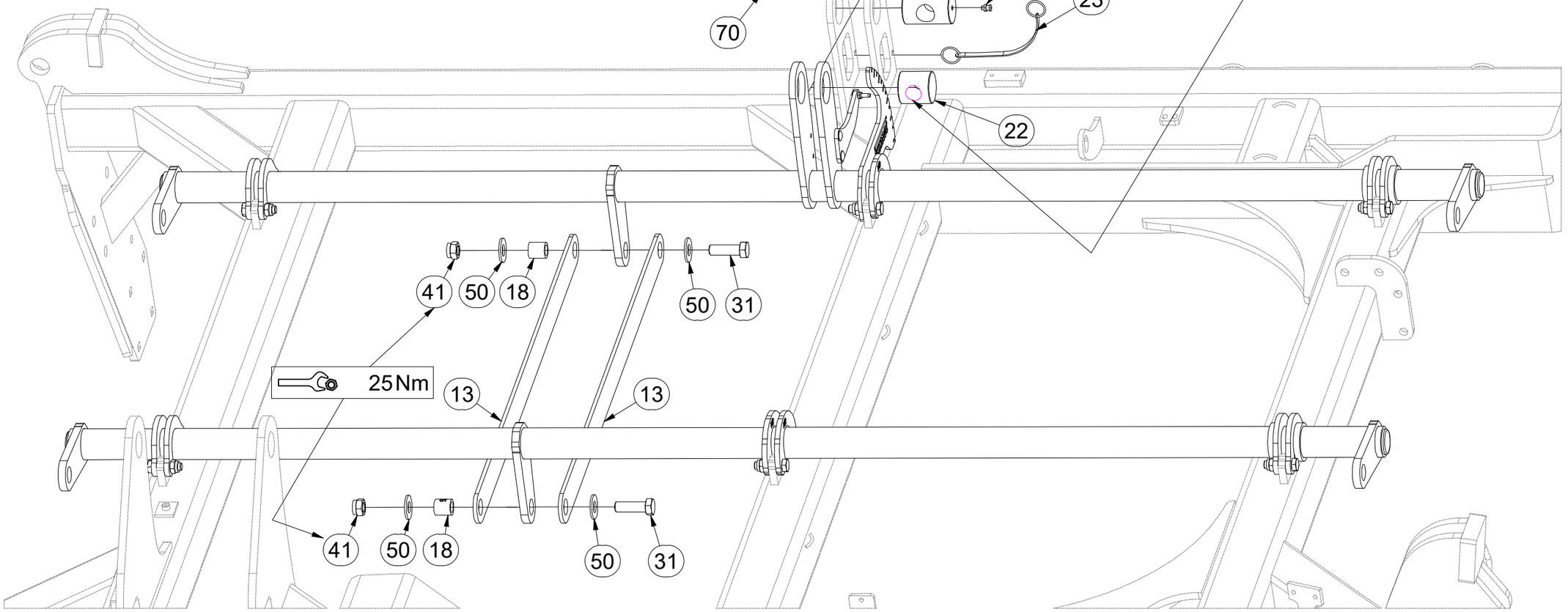

CZ SADA OVLÁDÁNÍ RADLIC

D STEUERSATZ PFLUGSCHAREN

F KIT DE COMMANDE DES SOCS

GB SET OF PLOUGHSHARE CONTROL

RU КОМПЛЕКТ УПРАВЛЕНИЯ ЛАП

PL ZESTAW STEROWANIA RADLICAMI

VZ00053799



Pos.	Part Number	Pcs.
6	VZ00048863	2
7	VZ00055251	1
14	4005332	54
15	VZ00037139	7
24	4022084	17
30	m06077	78
40	m04301	78
90	m10130	28

CZ SADA OVLÁDÁNÍ RADLIC

D STEUERSATZ PFLUGSCHAREN

F KIT DE COMMANDE DES SOCS

GB SET OF PLOUGHSHARE CONTROL

RU КОМПЛЕКТ УПРАВЛЕНИЯ ЛАП

PL ZESTAW STEROWANIA RADLICAMI

VZ00053799

Pos.	Part Number	Pcs.
13	4005334	14
16	4024250	7
17	VZ00071068	7
18	4002265	70
21	9002560	7
22	4005340	7
23	m12467	7
31	m04355	70
34	m09464	7
41	m03683	98
42	m04503	7
50	m05651	196
60	m10736	7
70	m09988	7
80	m10451	7
100	m01999	0,250 kg
101	m17157	210,00 ml



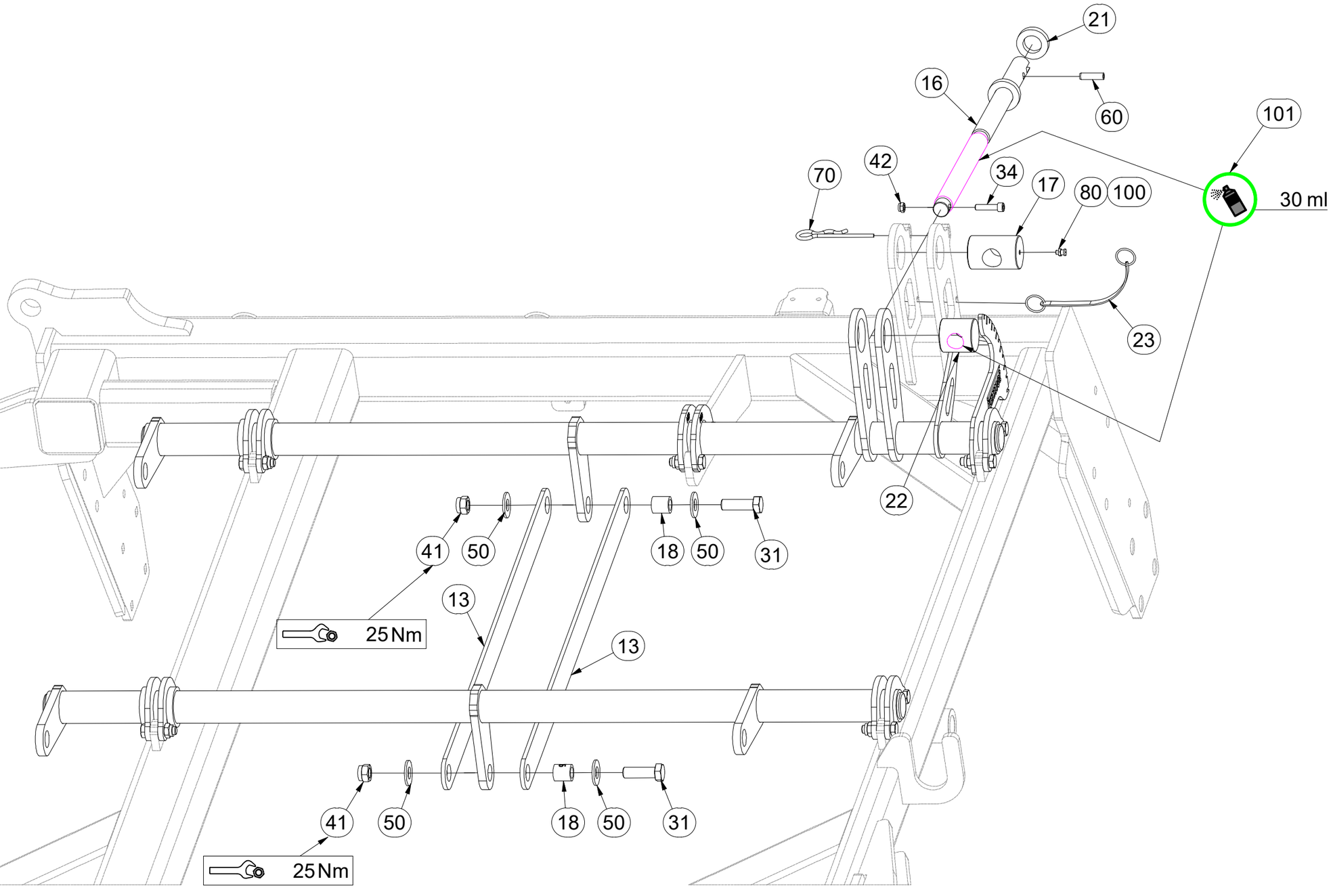

CZ SADA OVLÁDÁNÍ RADLIC

D STEUERSATZ PFLUGSCHAREN

F KIT DE COMMANDE DES SOCS

GB SET OF PLOUGHSHARE CONTROL

RU КОМПЛЕКТ УПРАВЛЕНИЯ ЛАП

PL ZESTAW STEROWANIA RADLICAMI

VZ00053799

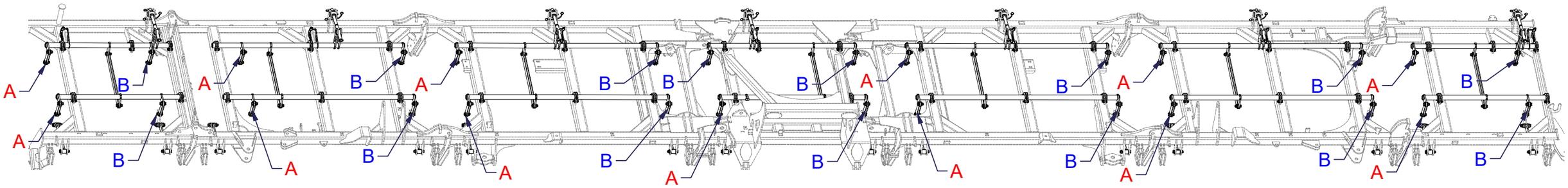

A

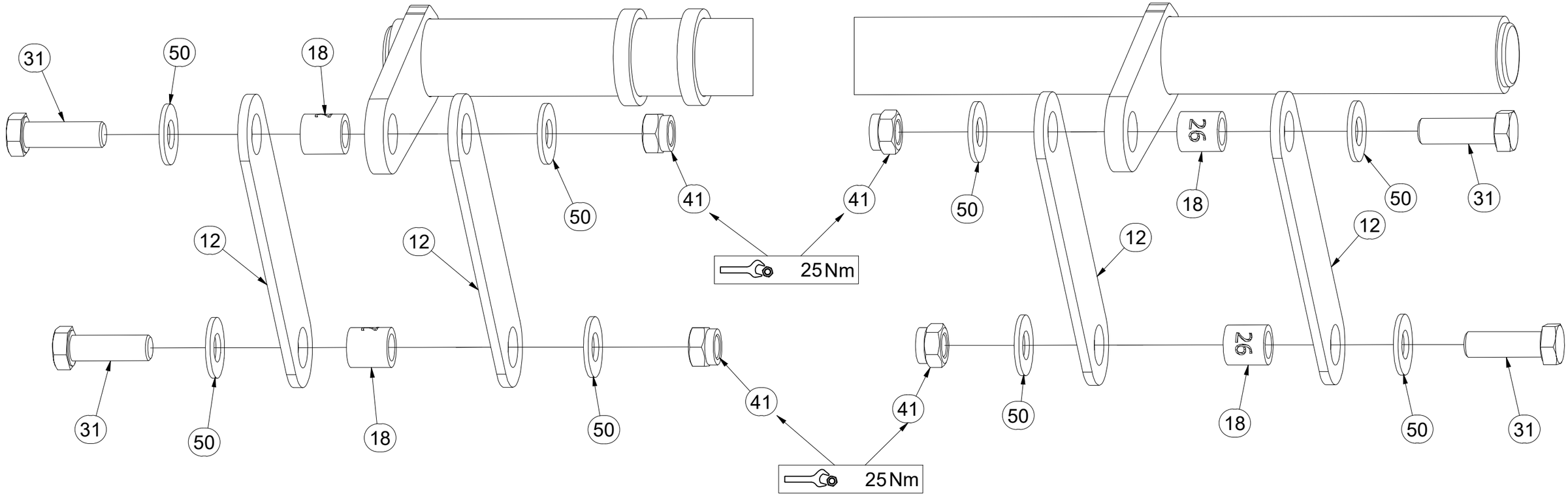

B

Pos.	Part Number	Pcs.
12	4005333	56
18	4002265	70
31	m04355	70
41	m03683	98
50	m05651	196

CZ SADA OVLÁDÁNÍ RADLIC

D STEUERSATZ PFLUGSCHAREN

F KIT DE COMMANDE DES SOCS

GB SET OF PLOUGHSHARE CONTROL

RU КОМПЛЕКТ УПРАВЛЕНИЯ ЛАП

PL ZESTAW STEROWANIA RADLICAMI

Farmet

VZ00053799

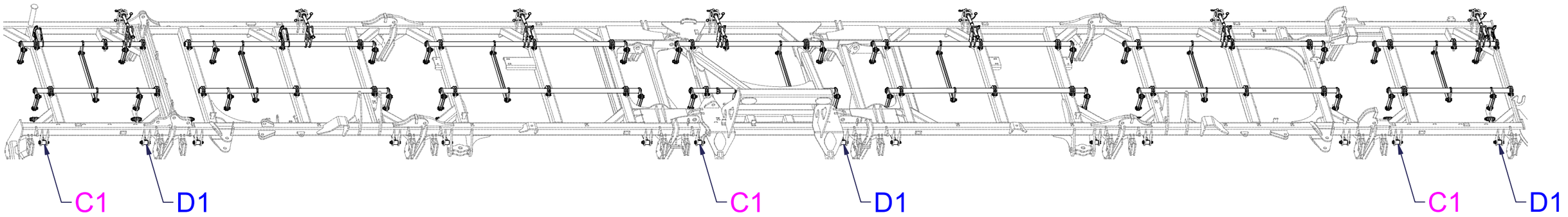

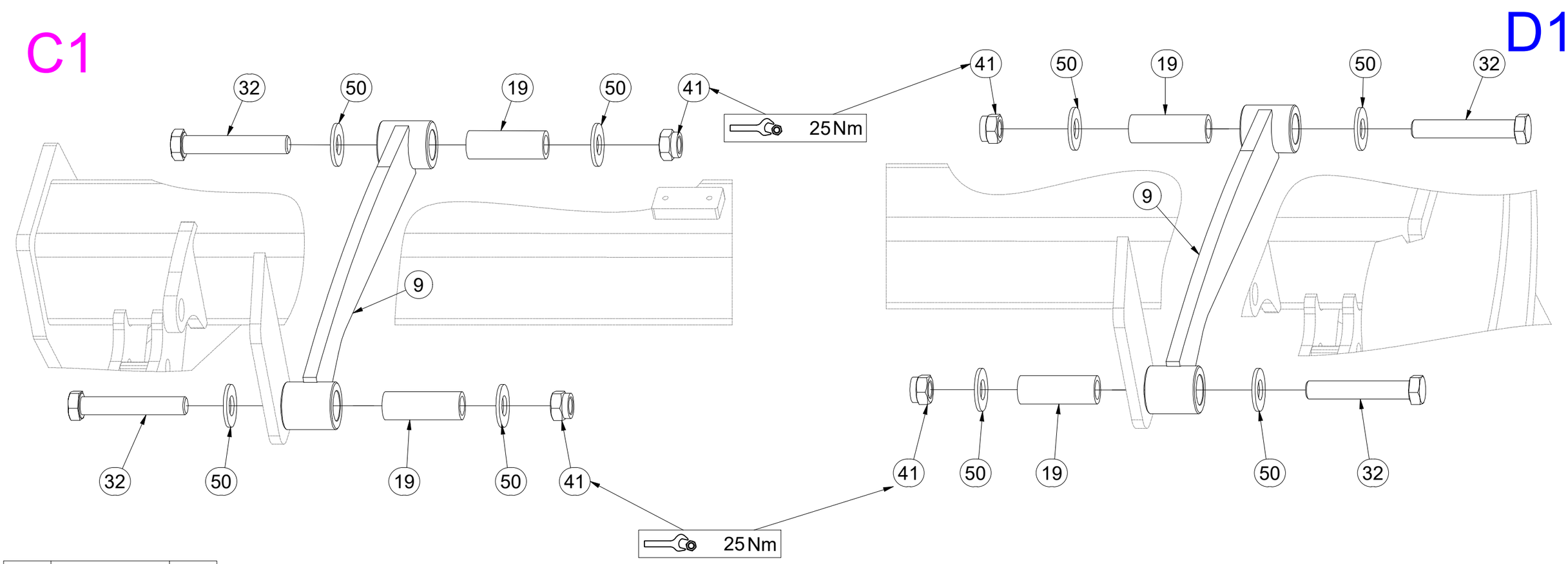

Pos.	Part Number	Pcs.
9	VZ00003342	8
19	9001426	26
32	m07673	26
41	m03683	98
50	m05651	196

(CZ) SADA OVLÁDÁNÍ RADLIC
(D) STEUERSATZ PFLUGSCHAREN
(F) KIT DE COMMANDE DES SOCS
(GB) SET OF PLOUGHSHARE CONTROL
(RU) КОМПЛЕКТ УПРАВЛЕНИЯ ЛАП
(PL) ZESTAW STEROWANIA RADLICAMI

VZ00053799

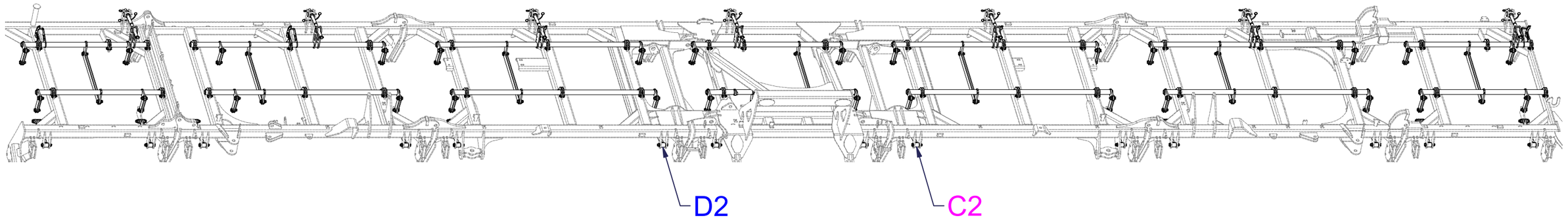

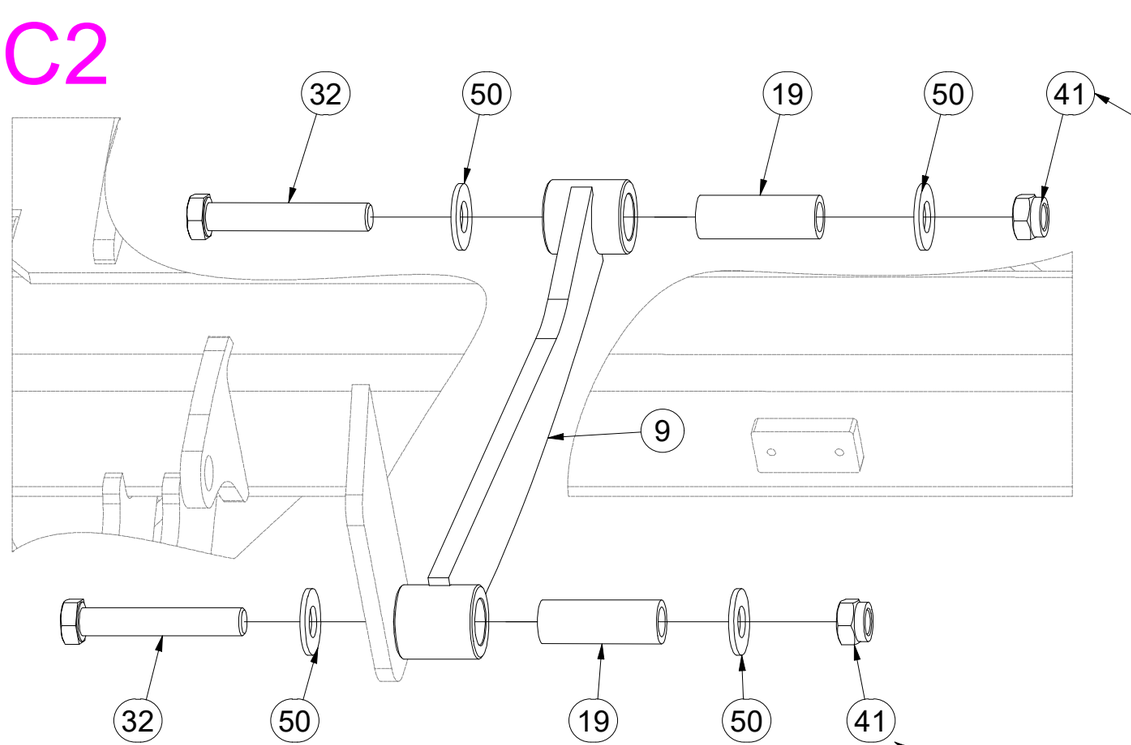

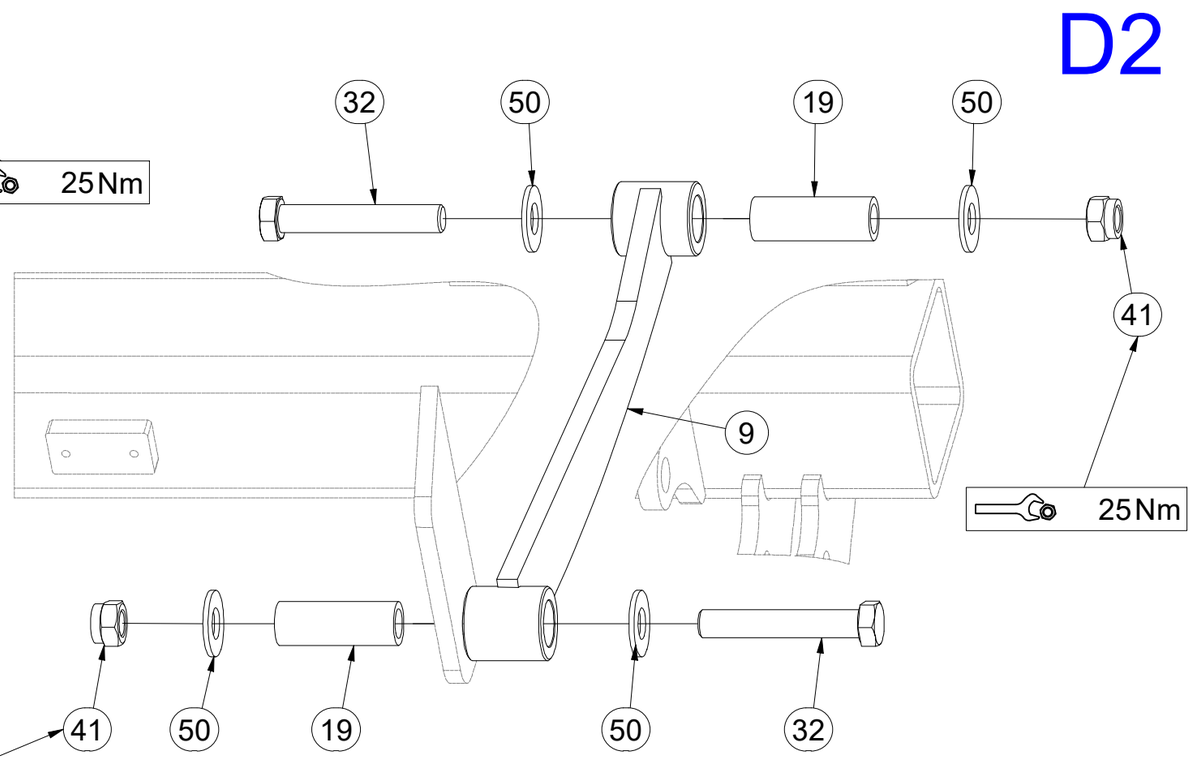

Pos.	Part Number	Pcs.
9	VZ00003342	8
19	9001426	26
32	m07673	26
41	m03683	98
50	m05651	196

CZ SADA OVLÁDÁNÍ RADLIC

D STEUERSATZ PFLUGSCHAREN

F KIT DE COMMANDE DES SOCS

GB SET OF PLOUGHSHARE CONTROL

RU КОМПЛЕКТ УПРАВЛЕНИЯ ЛАП

PL ZESTAW STEROWANIA RADLICAMI

VZ00053799

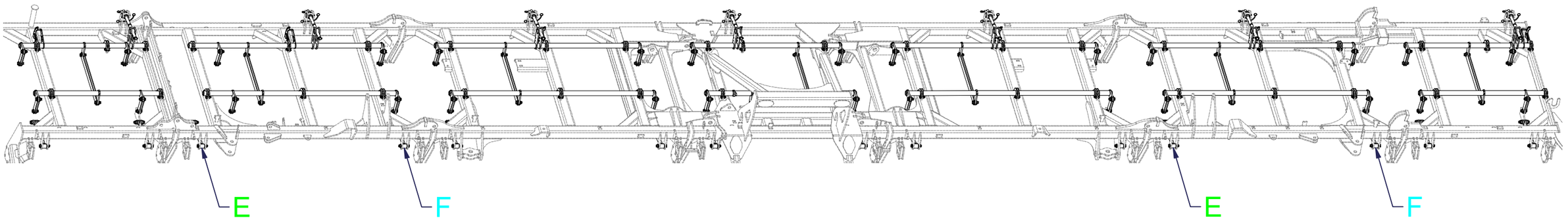

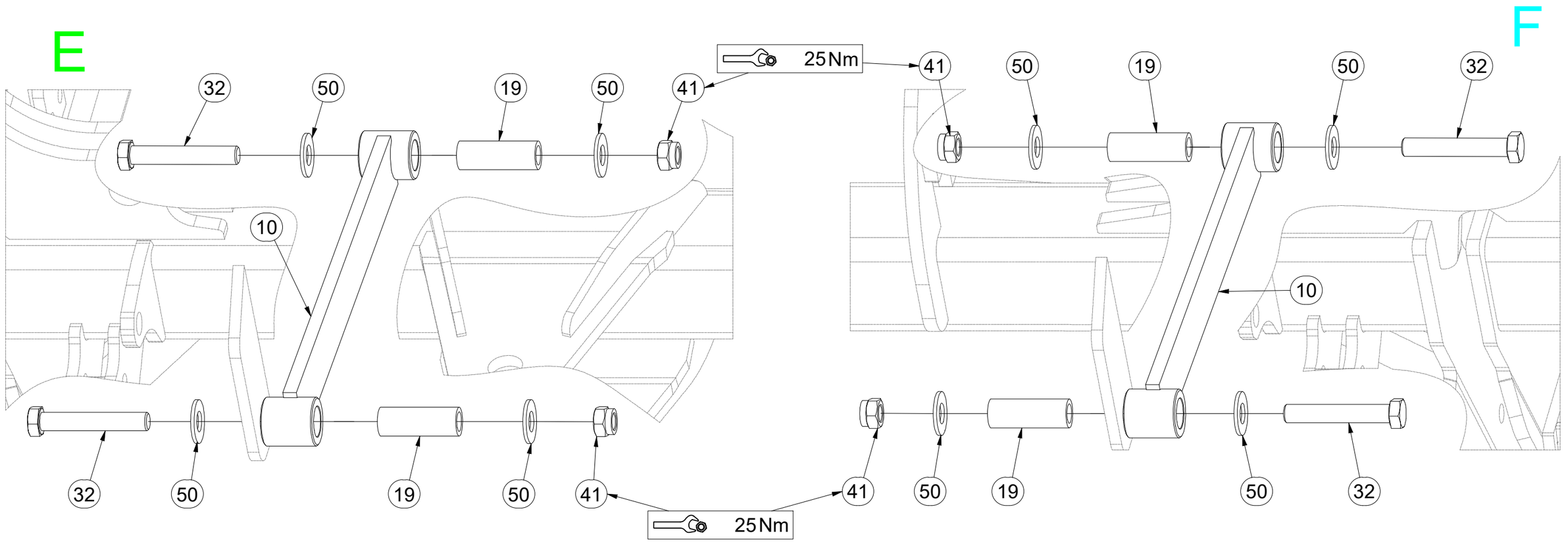

Pos.	Part Number	Pcs.
10	4003971	4
19	9001426	26
32	m07673	26
41	m03683	98
50	m05651	196

CZ SADA OVLÁDÁNÍ RADLIC

D STEUERSATZ PFLUGSCHAREN

F KIT DE COMMANDE DES SOCS

GB SET OF PLOUGHSHARE CONTROL

RU КОМПЛЕКТ УПРАВЛЕНИЯ ЛАП

PL ZESTAW STEROWANIA RADLICAMI

VZ00053799

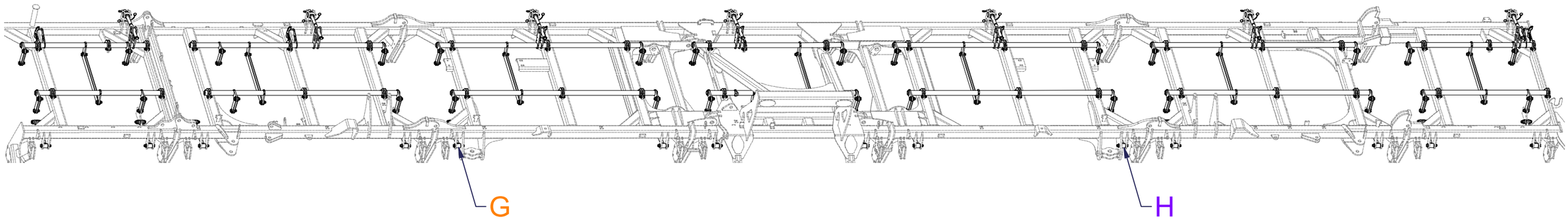

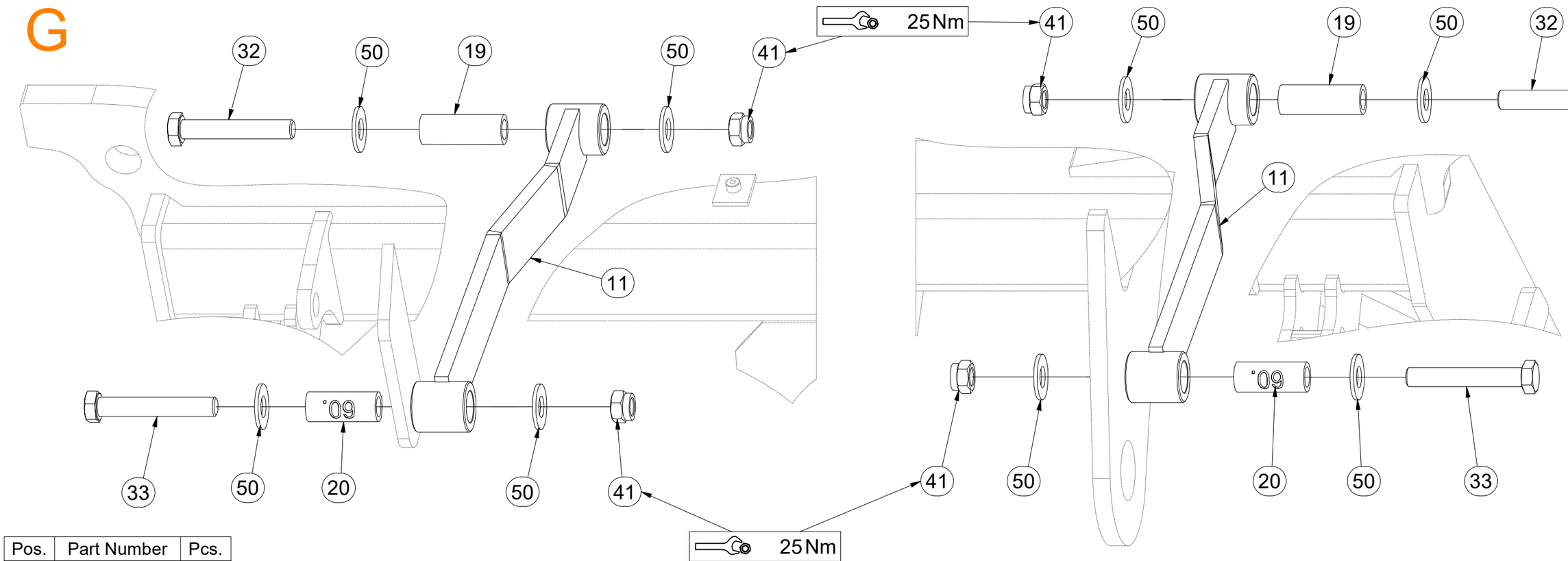

Pos.	Part Number	Pcs.
11	4011976	2
19	9001426	26
20	9001095	2
32	m07673	26
33	m05304	2
41	m03683	98
50	m05651	196

(CZ) SADA RADLIC

(D) SCHARSATZ

(F) KIT DE SOCS

(GB) SET OF PLOUGHSHARES

(RU) КОМПЛЕКТ ЛАП

(PL) ZESTAW REDLIC

VZ00053808

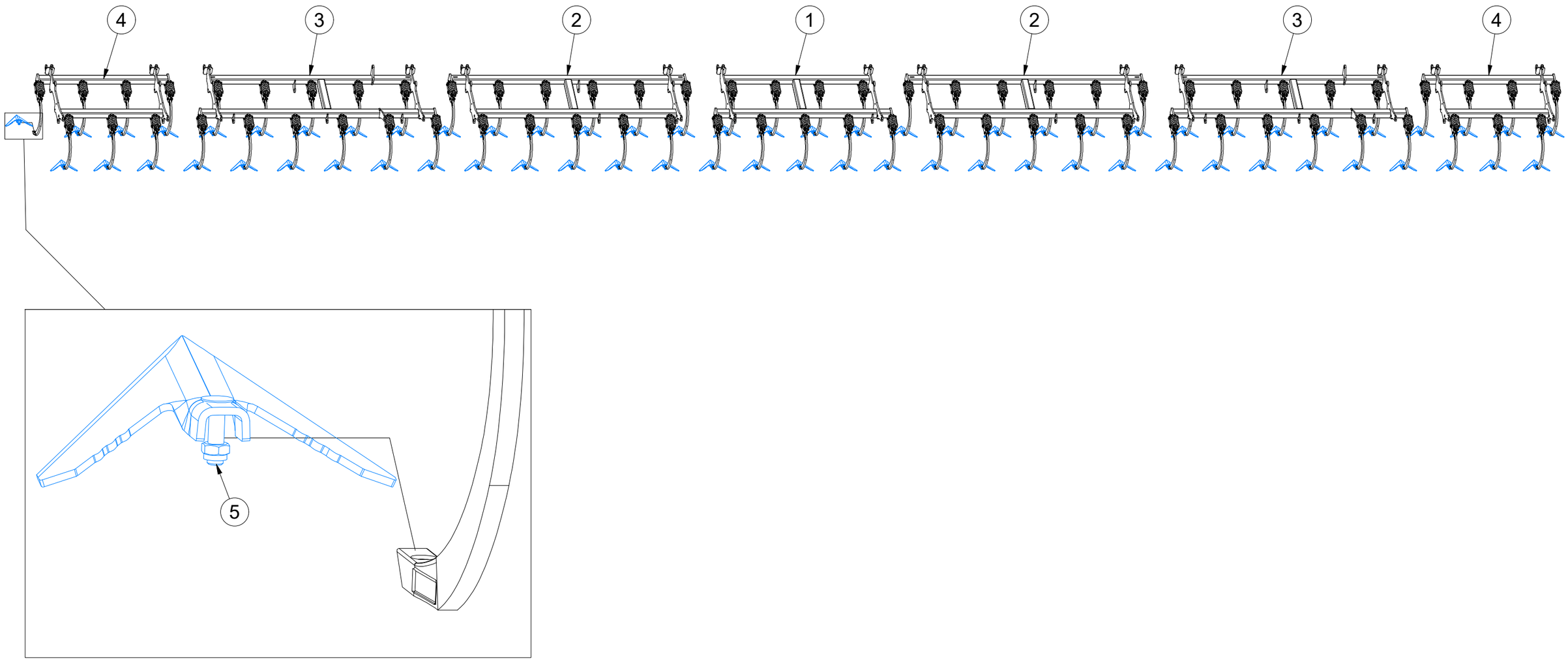

Pos.	Part Number	Pcs.
1	VZ00068955	1
2	VZ00069143	2
3	VZ00069144	2
4	VZ00068956	2
5	VZ00068957	67

CZ SADA RADLIC

D SCHARSATZ

F KIT DE SOCS

GB SET OF PLOUGHSHARES

RU КОМПЛЕКТ ЛАП

PL ZESTAW REDLIC

VZ00068955

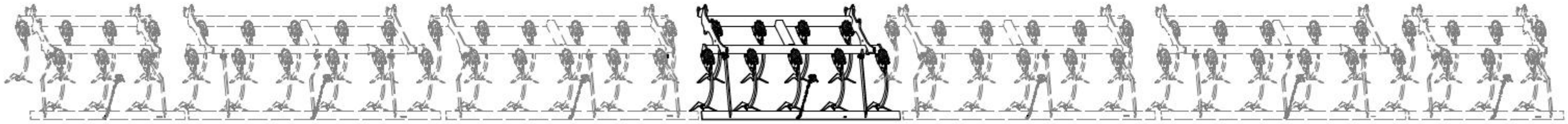

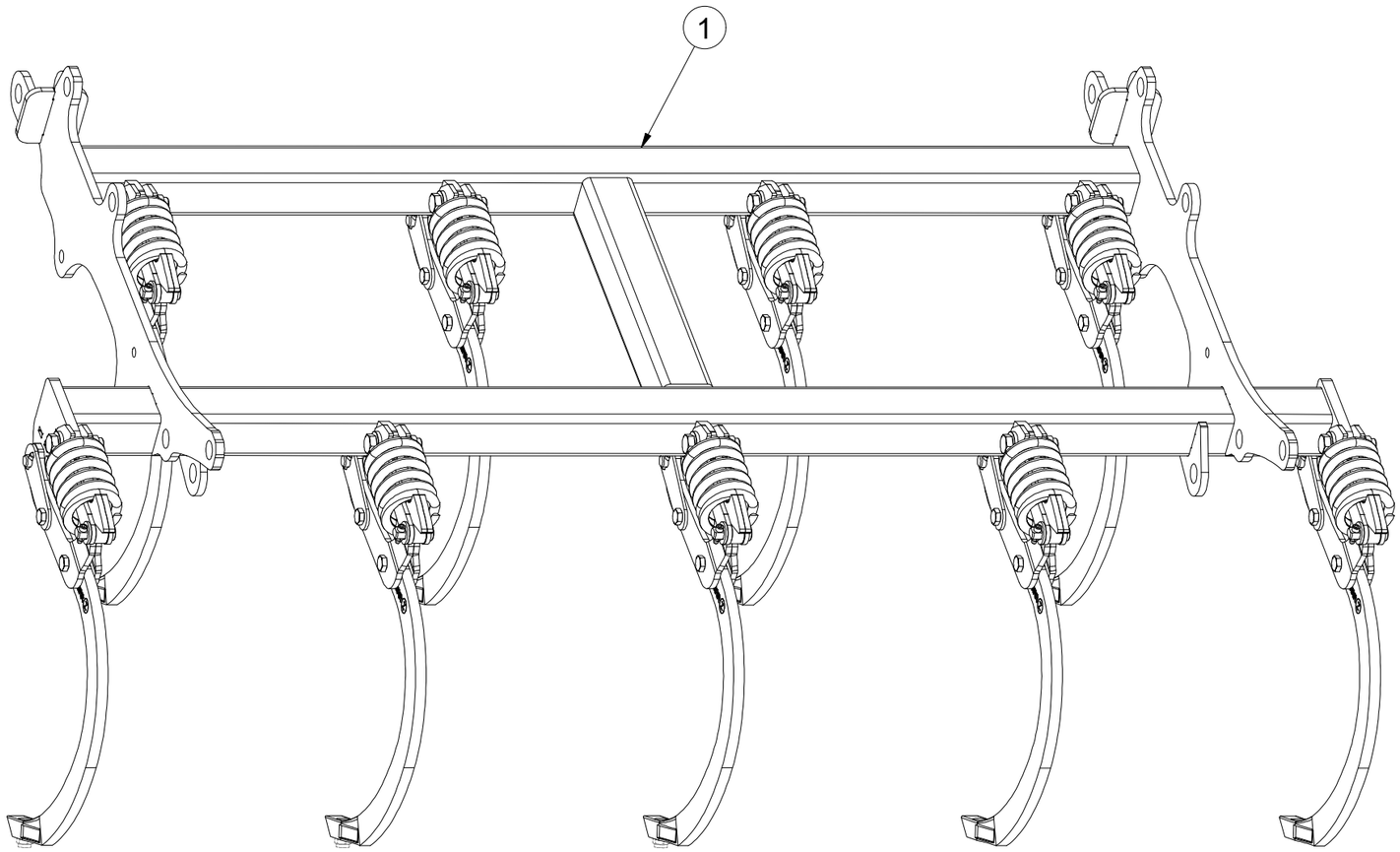

Pos.	Part Number	Pcs.
1	VZ00013394	1

CZ SADA RADLIC

D SCHARSATZ

F KIT DE SOCS

GB SET OF PLOUGHSHARES

RU КОМПЛЕКТ ЛАП

PL ZESTAW REDLIC

VZ00068955

1.

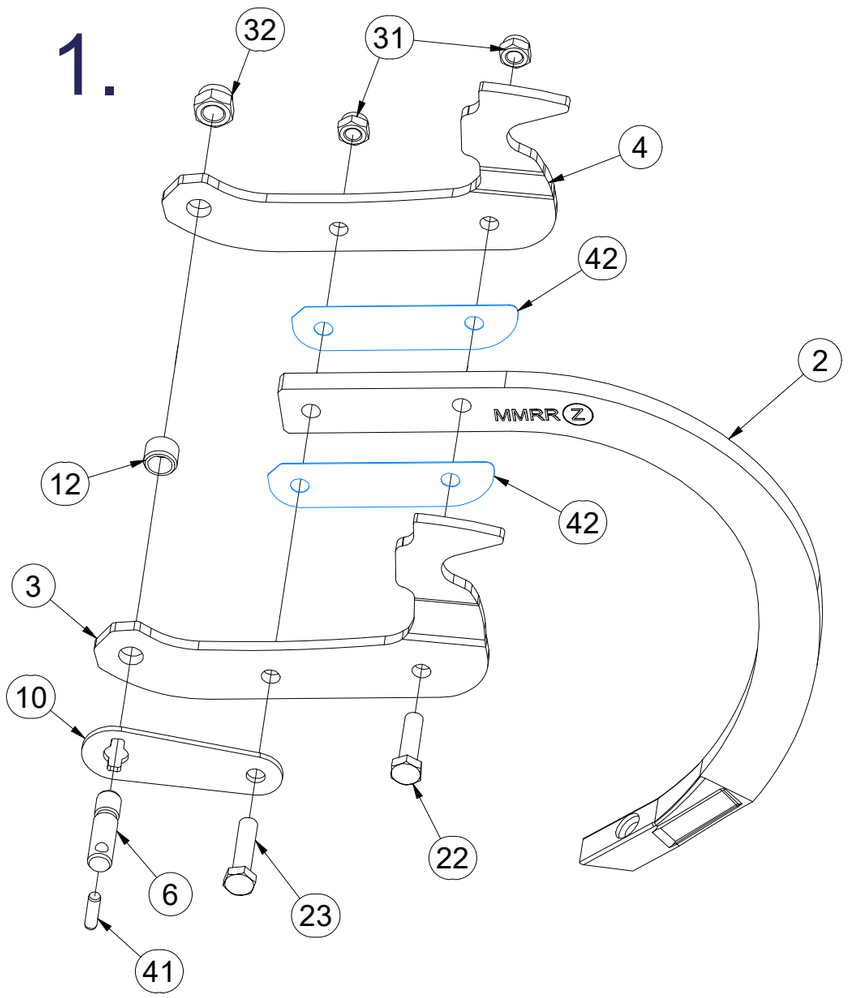

2.

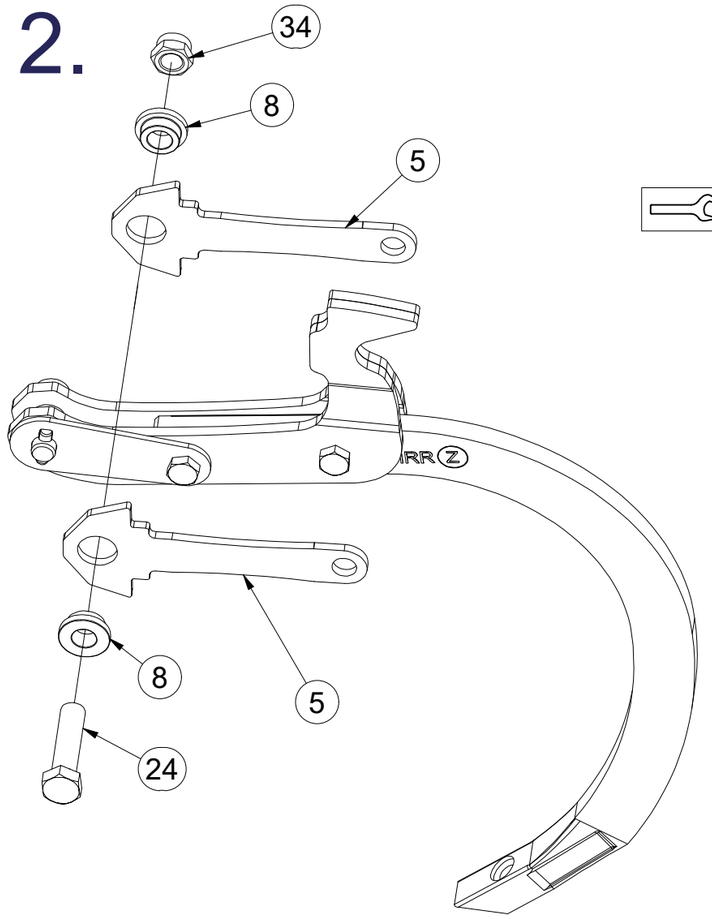

3.

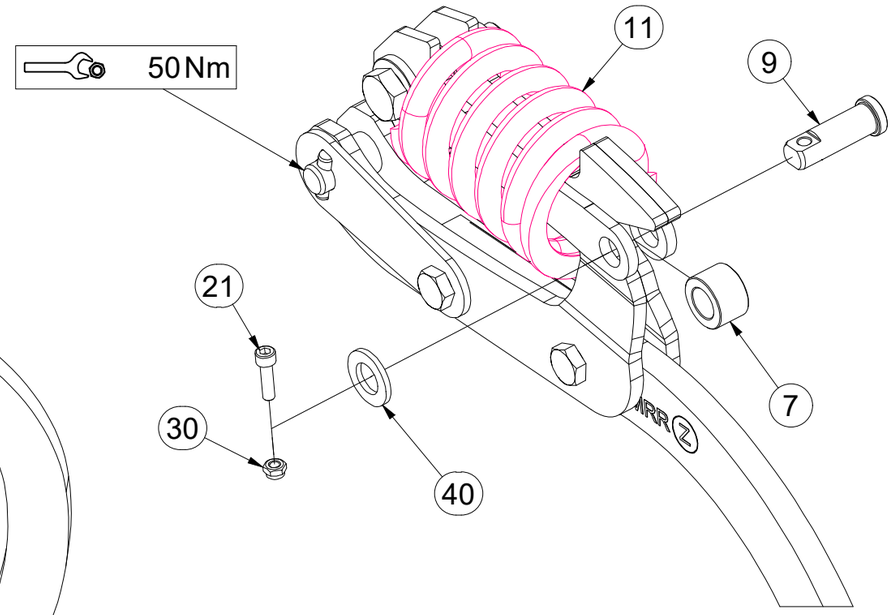

Pos.	Part Number	Pcs.	Pos.	Part Number	Pcs.
2	9005683	9	21	m15215	9
3	3012358	9	22	m06077	9
4	3012359	9	23	m03339	9
5	4024906	18	24	m23536	9
6	4024918	9	30	m05560	9
7	4009624	9	31	m04301	18
8	4014252	18	32	m03683	9
9	VZ00068931	9	34	m18478	9
10	VZ00003688	9	40	m14971	9
11	m18880	9	41	m18826	9
12	m18882	9	42	4014863	18

CZ SADA RADLIC

D SCHARSATZ

F KIT DE SOCS

GB SET OF PLOUGHSHARES

RU КОМПЛЕКТ ЛАП

PL ZESTAW REDLIC

VZ00069143

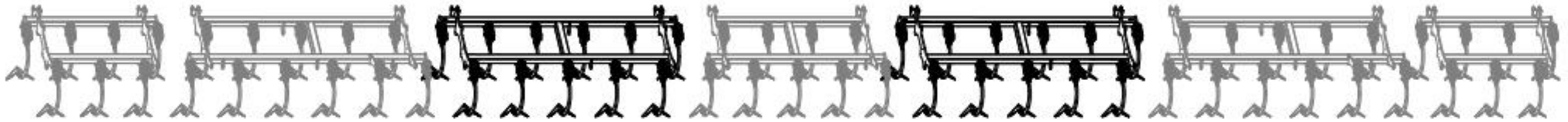

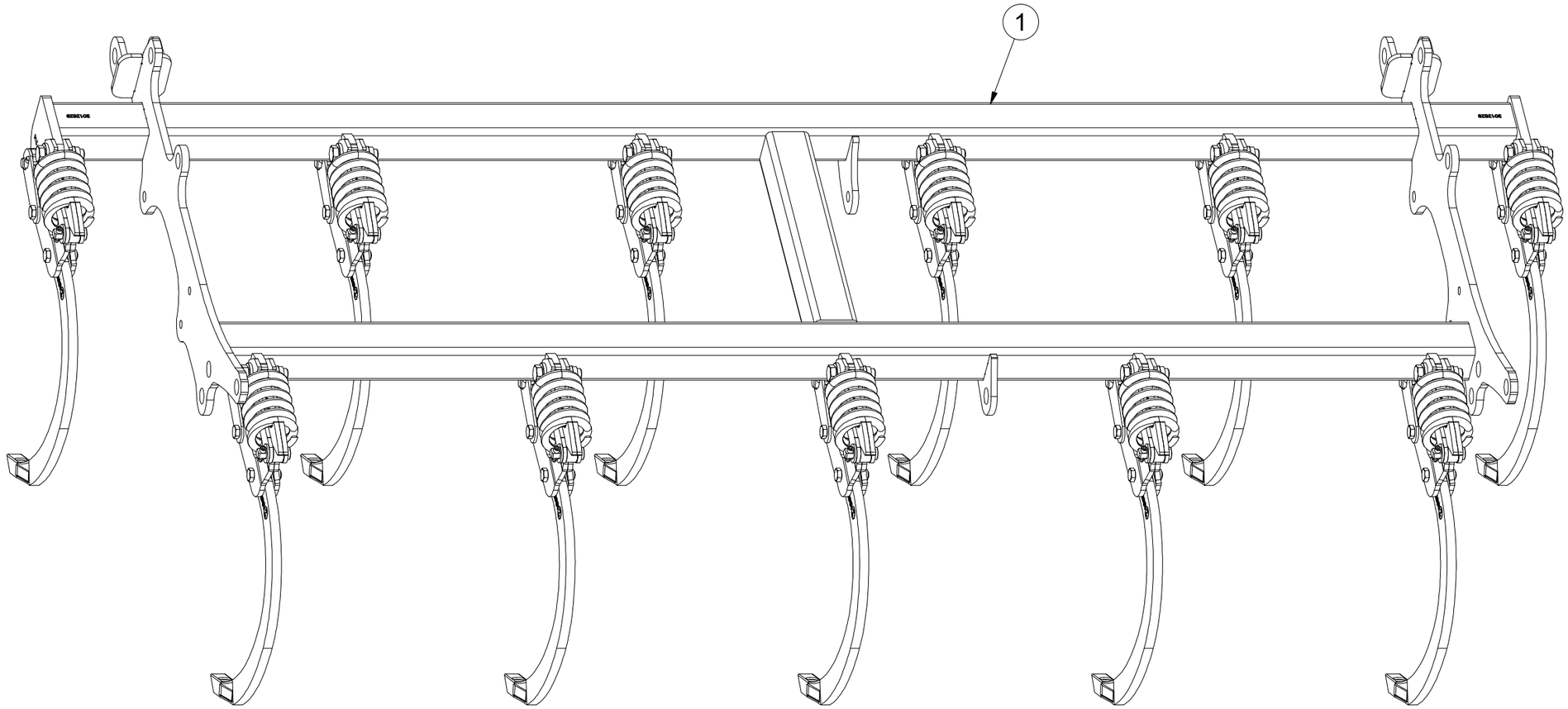

Pos.	Part Number	Pcs.
1	VZ00044169	1

CZ SADA RADLIC

D SCHARSATZ

F KIT DE SOCS

GB SET OF PLOUGHSHARES

RU КОМПЛЕКТ ЛАП

PL ZESTAW REDLIC

VZ00069143

1.

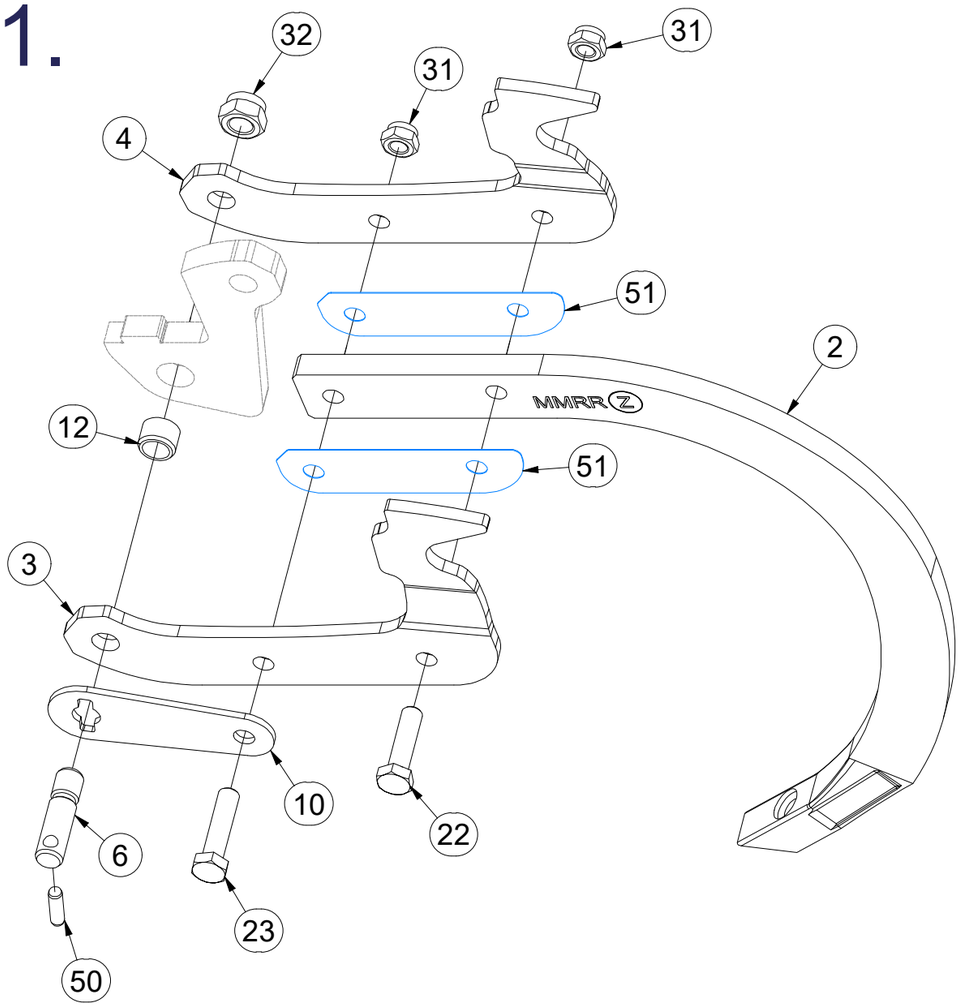

2.

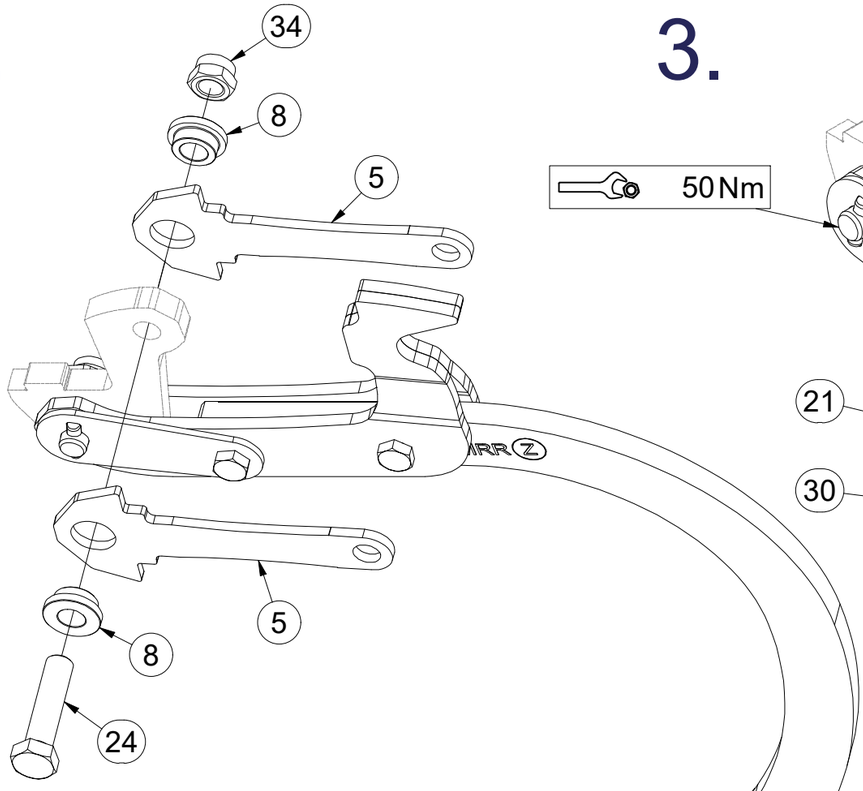

3.

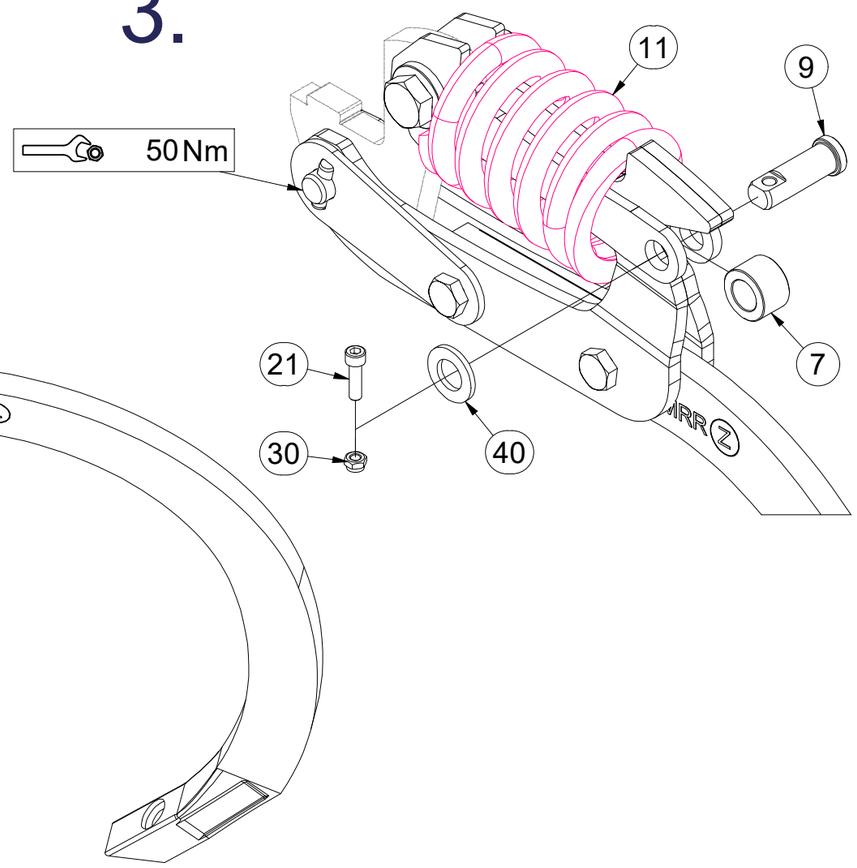

Pos.	Part Number	Pcs.	Pos.	Part Number	Pcs.
2	9005683	11	21	m15215	11
3	3012358	11	22	m06077	11
4	3012359	11	23	m03339	11
5	4024906	22	24	m23536	11
6	4024918	11	30	m05560	11
7	4009624	11	31	m04301	22
8	4014252	22	32	m03683	11
9	VZ00068931	11	34	m18478	11
10	VZ00003688	11	40	m14971	11
11	m18880	11	50	m18826	11
12	m18882	11	51	4014863	22

CZ SADA RADLIC

D SCHARSATZ

F KIT DE SOCS

GB SET OF PLOUGHSHARES

RU КОМПЛЕКТ ЛАП

PL ZESTAW REDLIC

VZ00069144

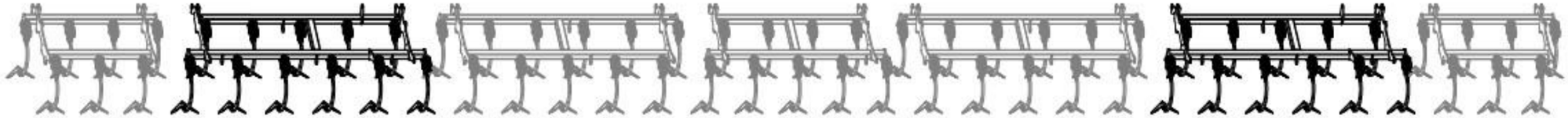

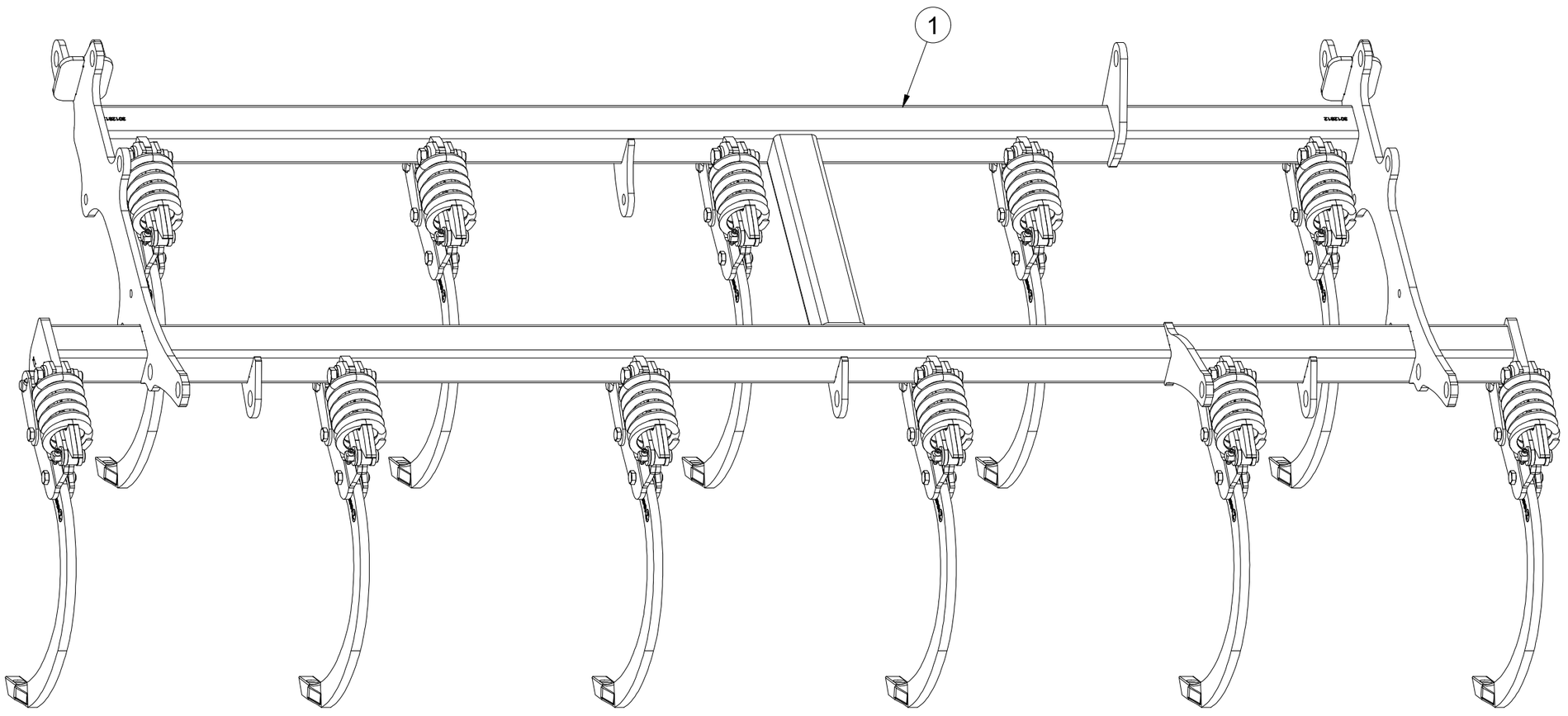

Pos.	Part Number	Pcs.
1	VZ00053807	1

CZ SADA RADLIC

D SCHARSATZ

F KIT DE SOCS

GB SET OF PLOUGHSHARES

RU КОМПЛЕКТ ЛАП

PL ZESTAW REDLIC

VZ00069144

1.

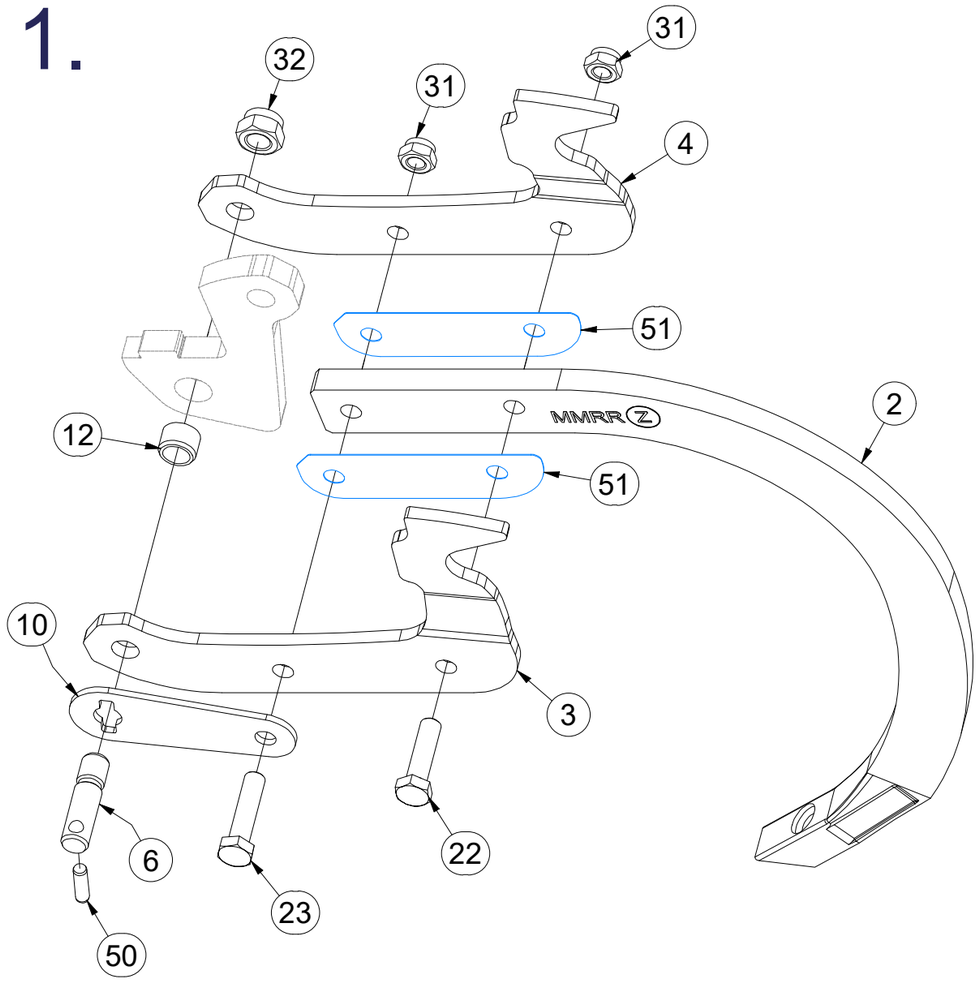

2.

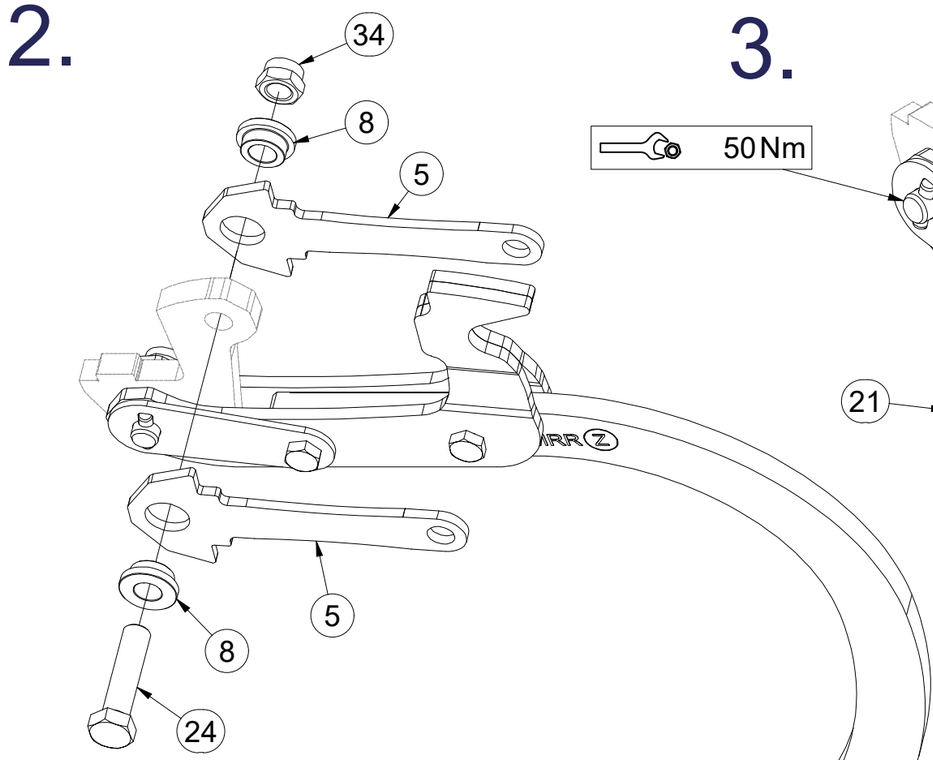

3.

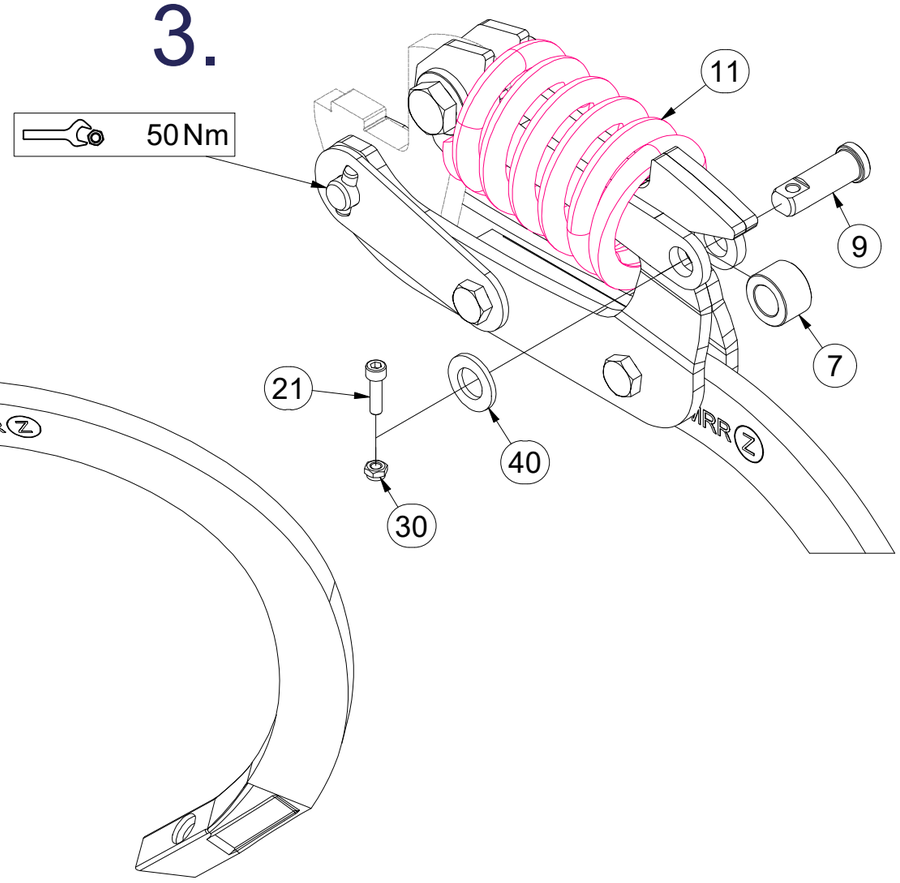

Pos.	Part Number	Pcs.	Pos.	Part Number	Pcs.
2	9005683	11	21	m15215	11
3	3012358	11	22	m06077	11
4	3012359	11	23	m03339	11
5	4024906	22	24	m23536	11
6	4024918	11	30	m05560	11
7	4009624	11	31	m04301	22
8	4014252	22	32	m03683	11
9	VZ00068931	11	34	m18478	11
10	VZ00003688	11	40	m14971	11
11	m18880	11	50	m18826	11
12	m18882	11	51	4014863	22

(CZ) SADA RADLIC

(D) SCHARSATZ

(F) KIT DE SOCS

(GB) SET OF PLOUGHSHARES

(RU) КОМПЛЕКТ ЛАП

(PL) ZESTAW REDLIC

VZ00068956

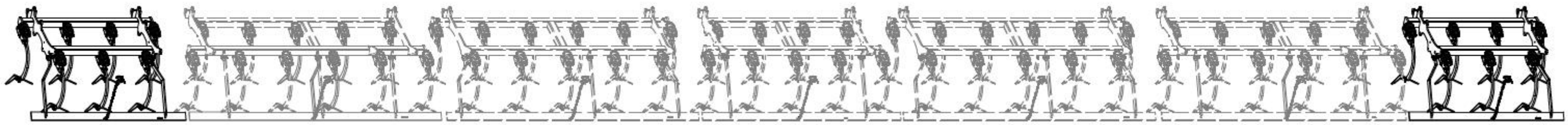

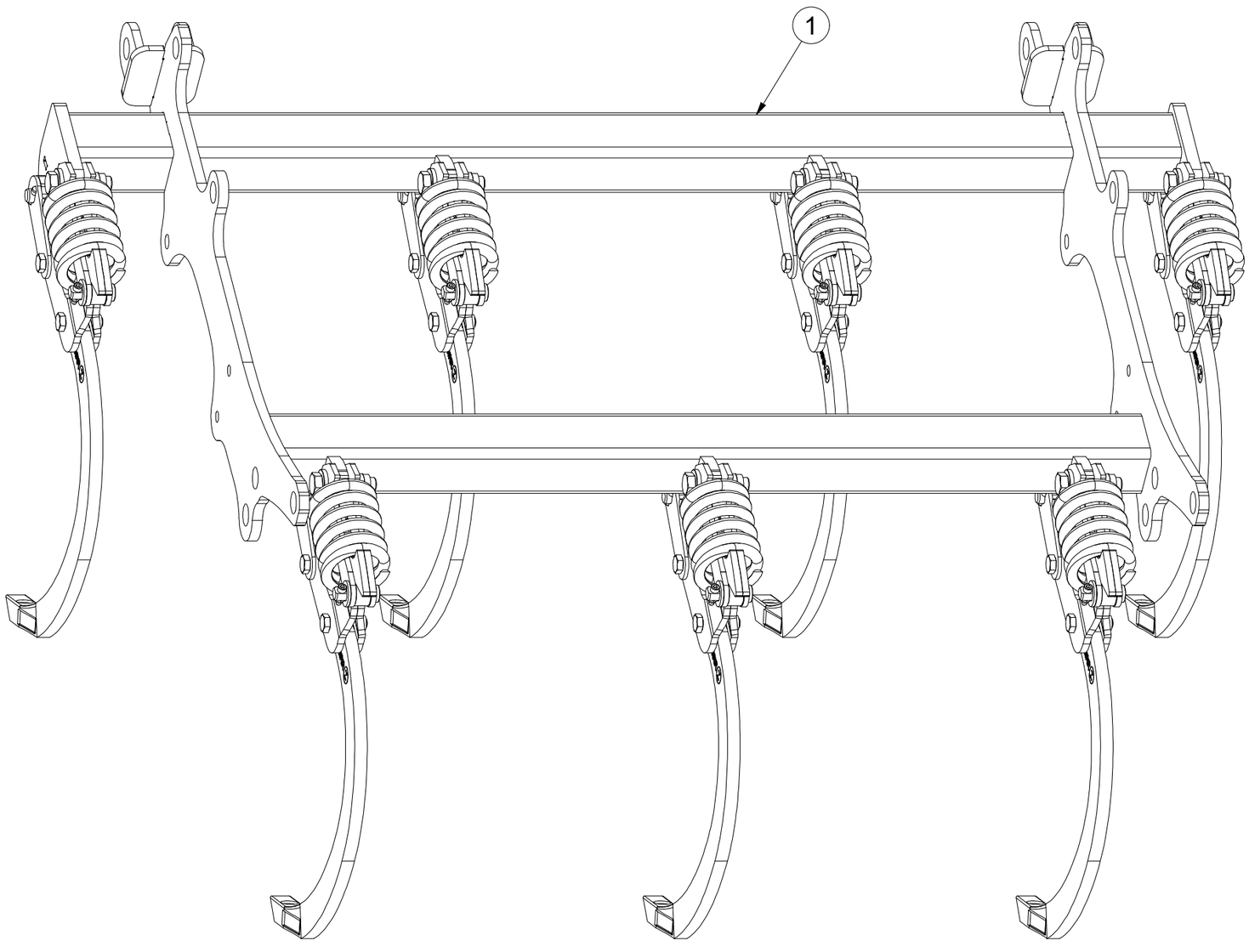

Pos.	Part Number	Pcs.
1	VZ00013395	1

CZ SADA RADLIC

D SCHARSATZ

F KIT DE SOCS

GB SET OF PLOUGHSHARES

RU КОМПЛЕКТ ЛАП

PL ZESTAW REDLIC

VZ00068956

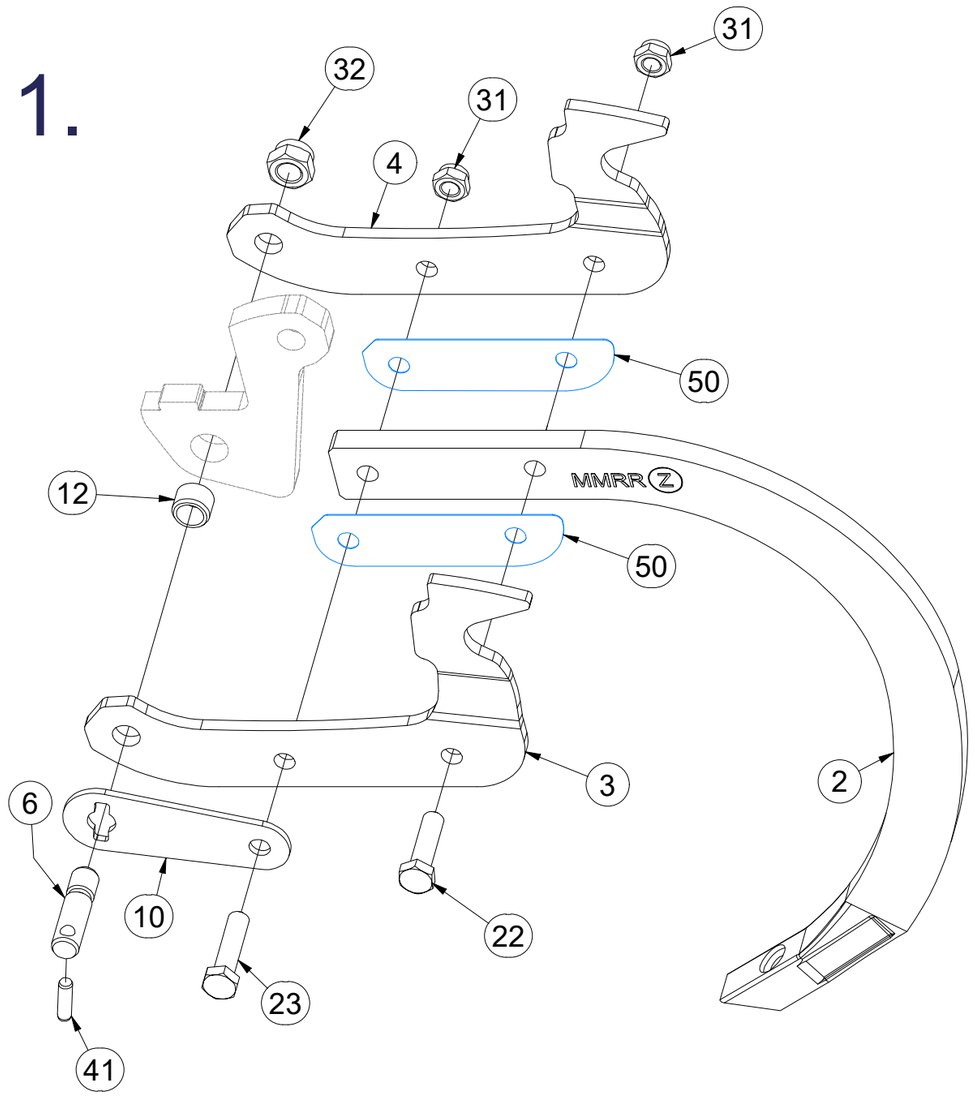

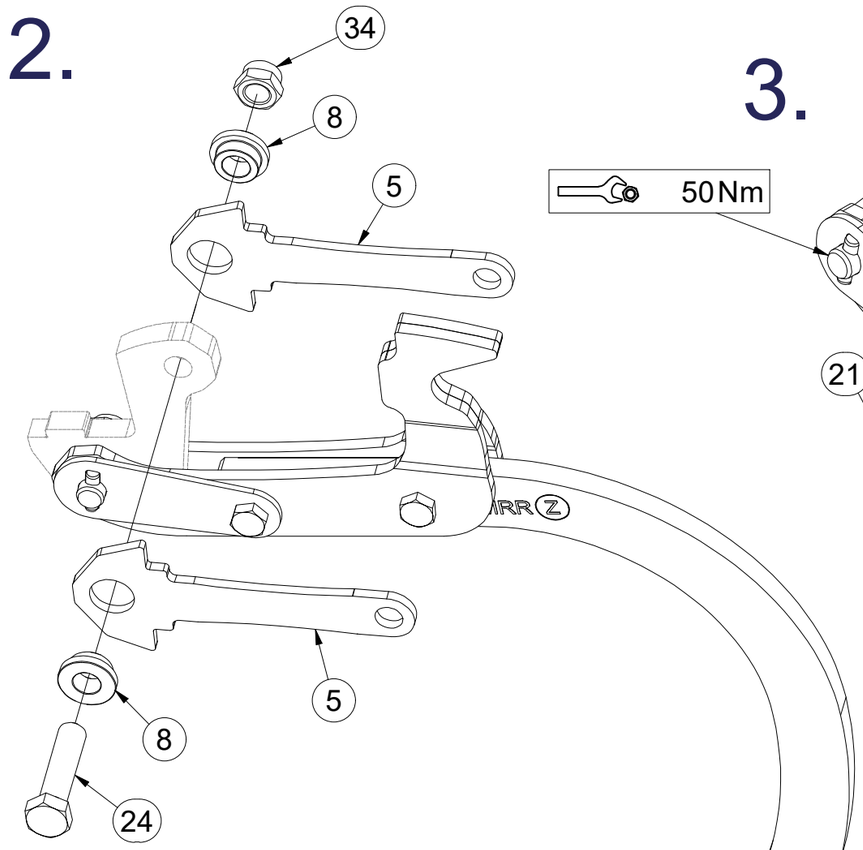

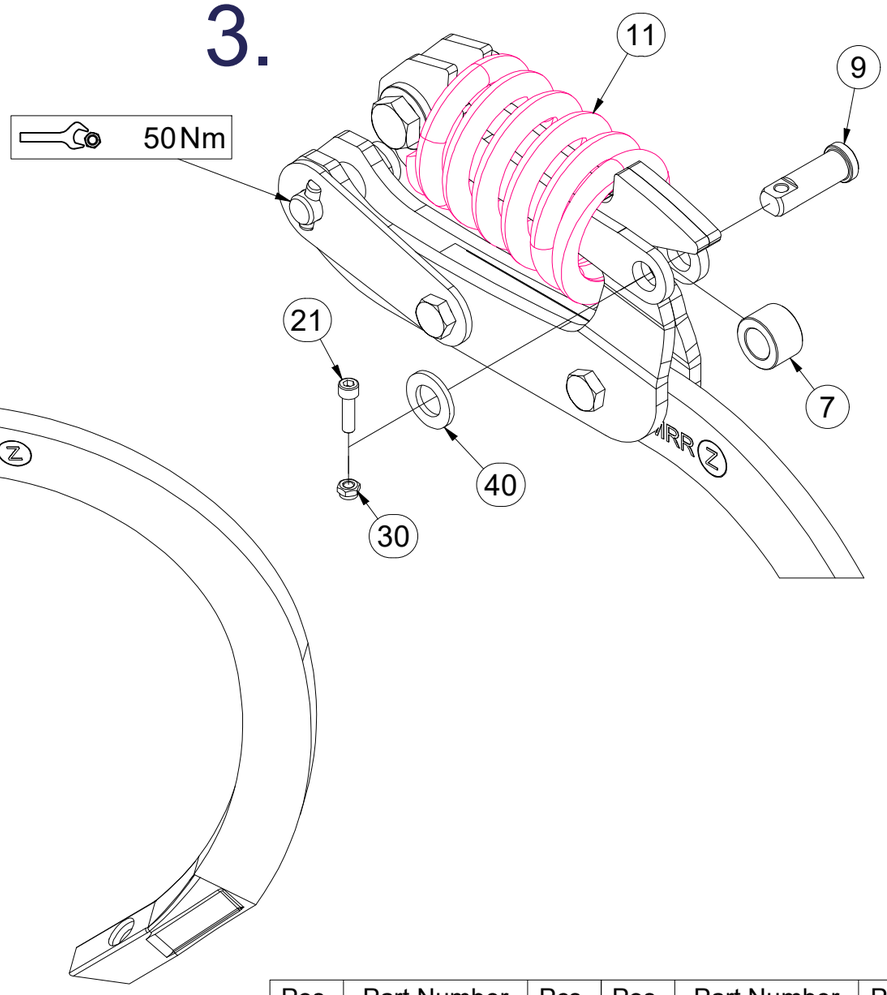

Pos.	Part Number	Pcs.	Pos.	Part Number	Pcs.
2	9005683	7	21	m15215	7
3	3012358	7	22	m06077	7
4	3012359	7	23	m03339	7
5	4024906	14	24	m23536	7
6	4024918	7	30	m05560	7
7	4009624	7	31	m04301	14
8	4014252	14	32	m03683	7
9	VZ00068931	7	34	m18478	7
10	VZ00003688	7	40	m14971	7
11	m18880	7	41	m18826	7
12	m18882	7	50	4014863	14

CZ RADLICE

D SCHARE

F SOC

GB SHARE

RU ЛАПА

PL REDLICE

VZ00068957

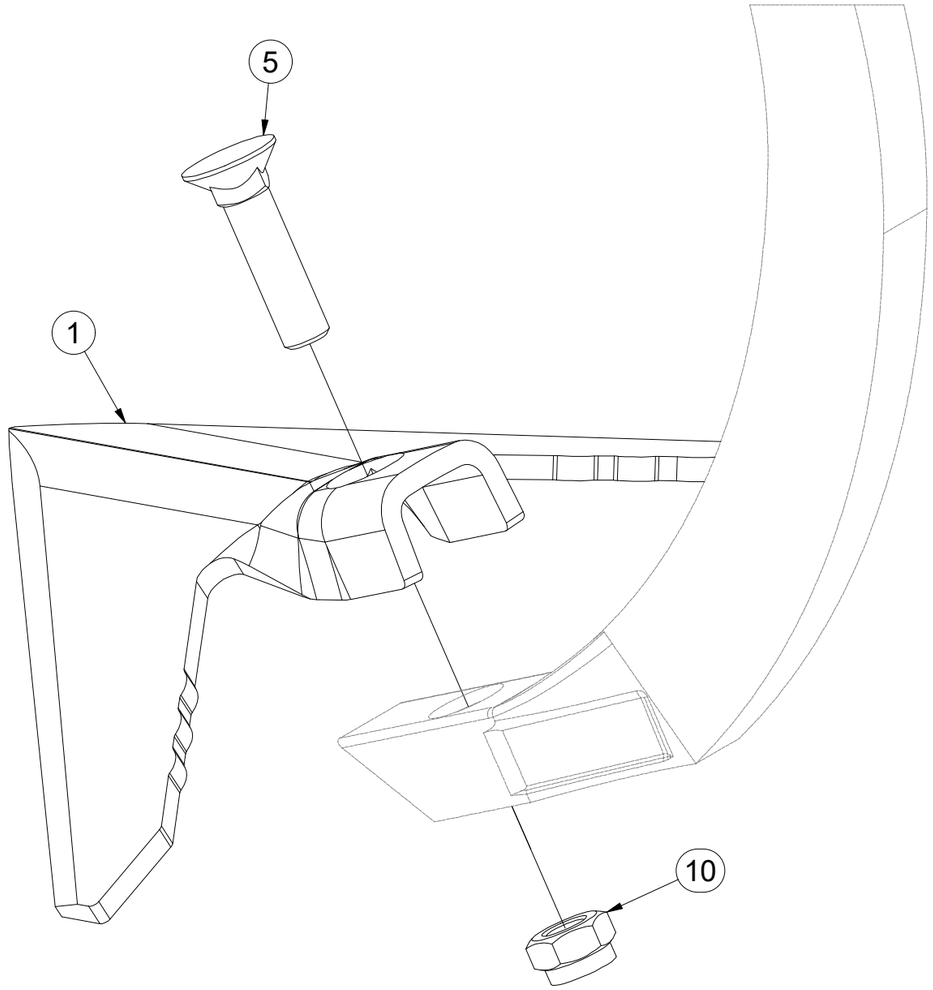

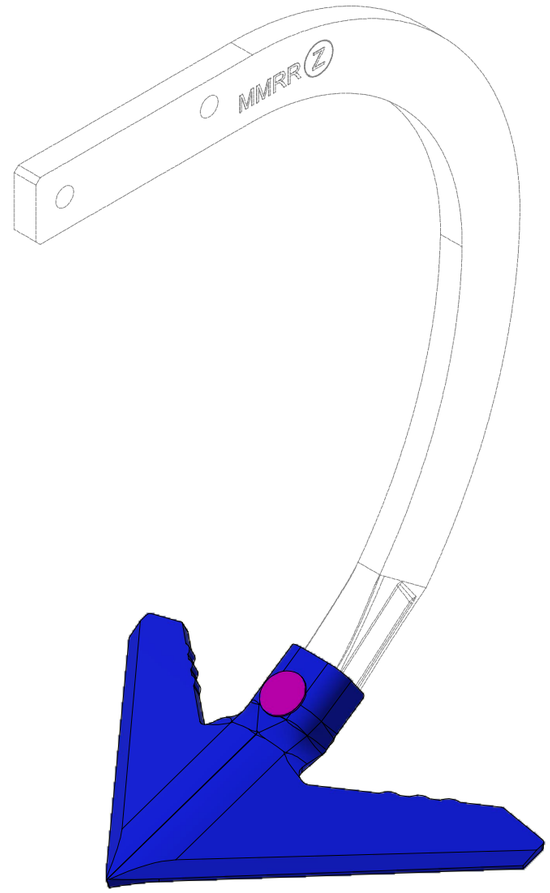

Pos.	Part Number	Pcs.
1	3000236-KOO	1
5	m10440	1
10	m21001	1

(CZ) SADA SMYKŮ RADLIC

(D) SATZ SCHARSCHLEPPEN

(F) KIT DE NIVELEURS DES SOCS

(GB) SET OF PLOUGHSHARE LEVELLING BARS

(RU) КОМПЛЕКТ БОРОН ЛАП

(PL) ZESTAW WŁÓK REDLIC

VZ00043436

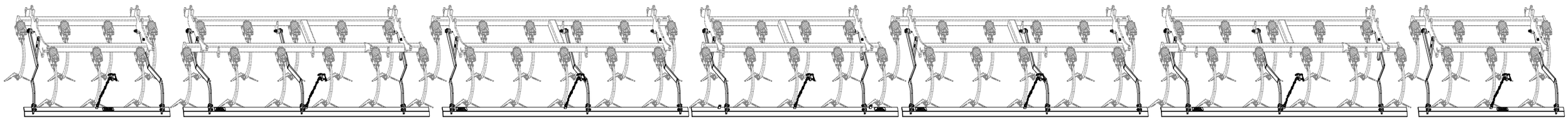

(CZ) SADA SMYKŮ RADLIC

(D) SATZ SCHARSCHLEPPEN

(F) KIT DE NIVELEURS DES SOCS

(GB) SET OF PLOUGHSHARE LEVELLING BARS

(RU) КОМПЛЕКТ БОРОН ЛАП

(PL) ZESTAW WŁÓK REDLIC

VZ00043436

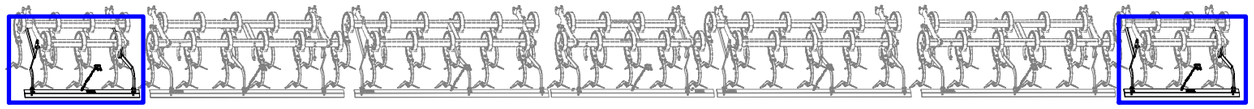

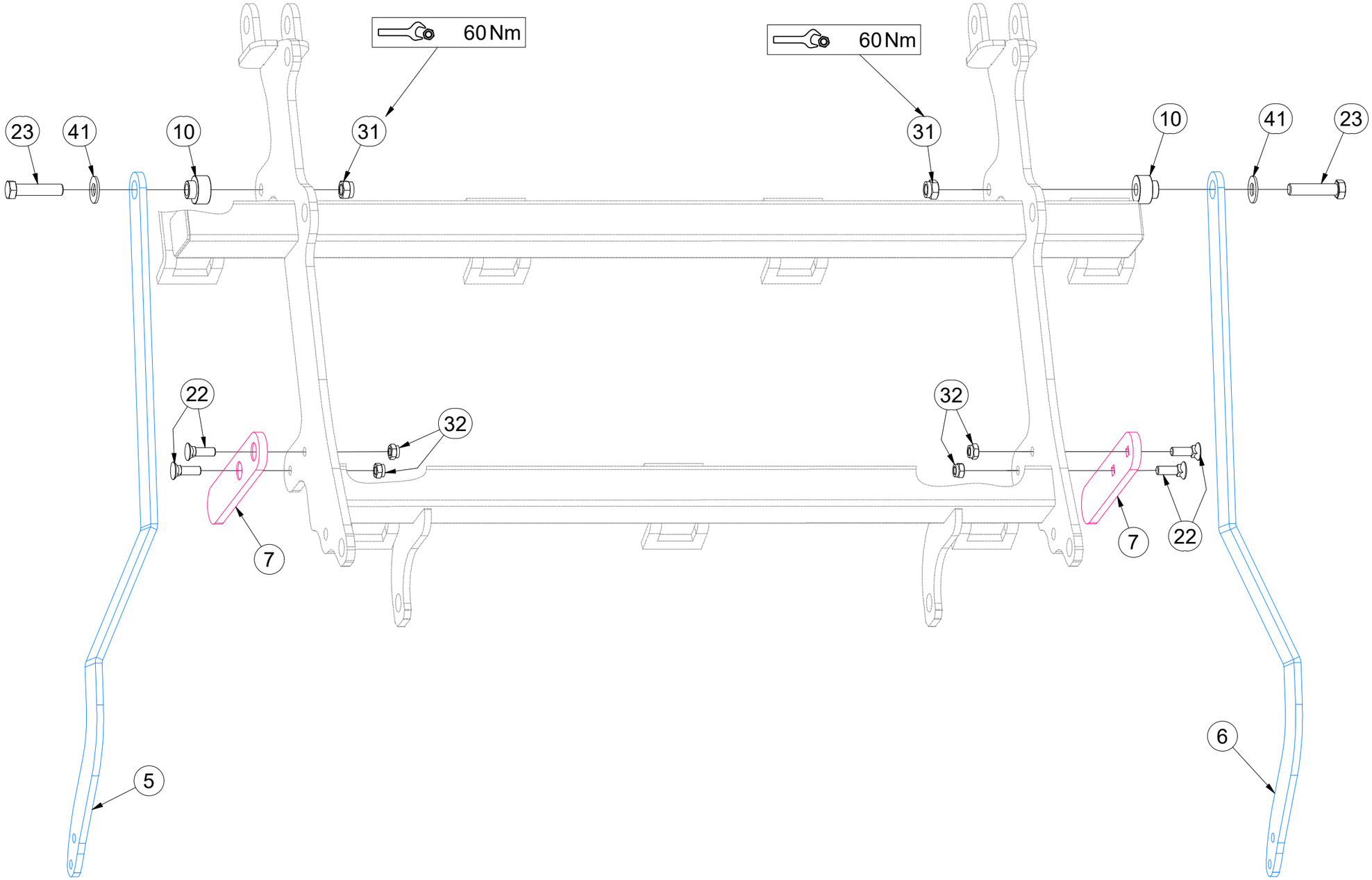

Pos.	Part Number	Pcs.
5	VZ00040923	7
6	VZ00040914	11
7	VZ00021526	14
10	VZ00022741	18
22	m02491	28
23	m18147	18
31	m03683	18
32	m04301	64
41	m05651	18

CZ SADA SMYKŮ RADLIC

D SATZ SCHARSCHLEPPEN

F KIT DE NIVELEURS DES SOCS

GB SET OF PLOUGHSHARE LEVELLING BARS

RU КОМПЛЕКТ БОРОН ЛАП

PL ZESTAW WŁÓK REDLIC

VZ00043436

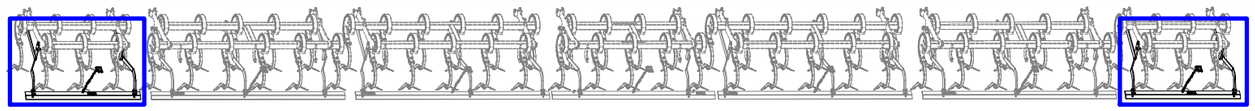

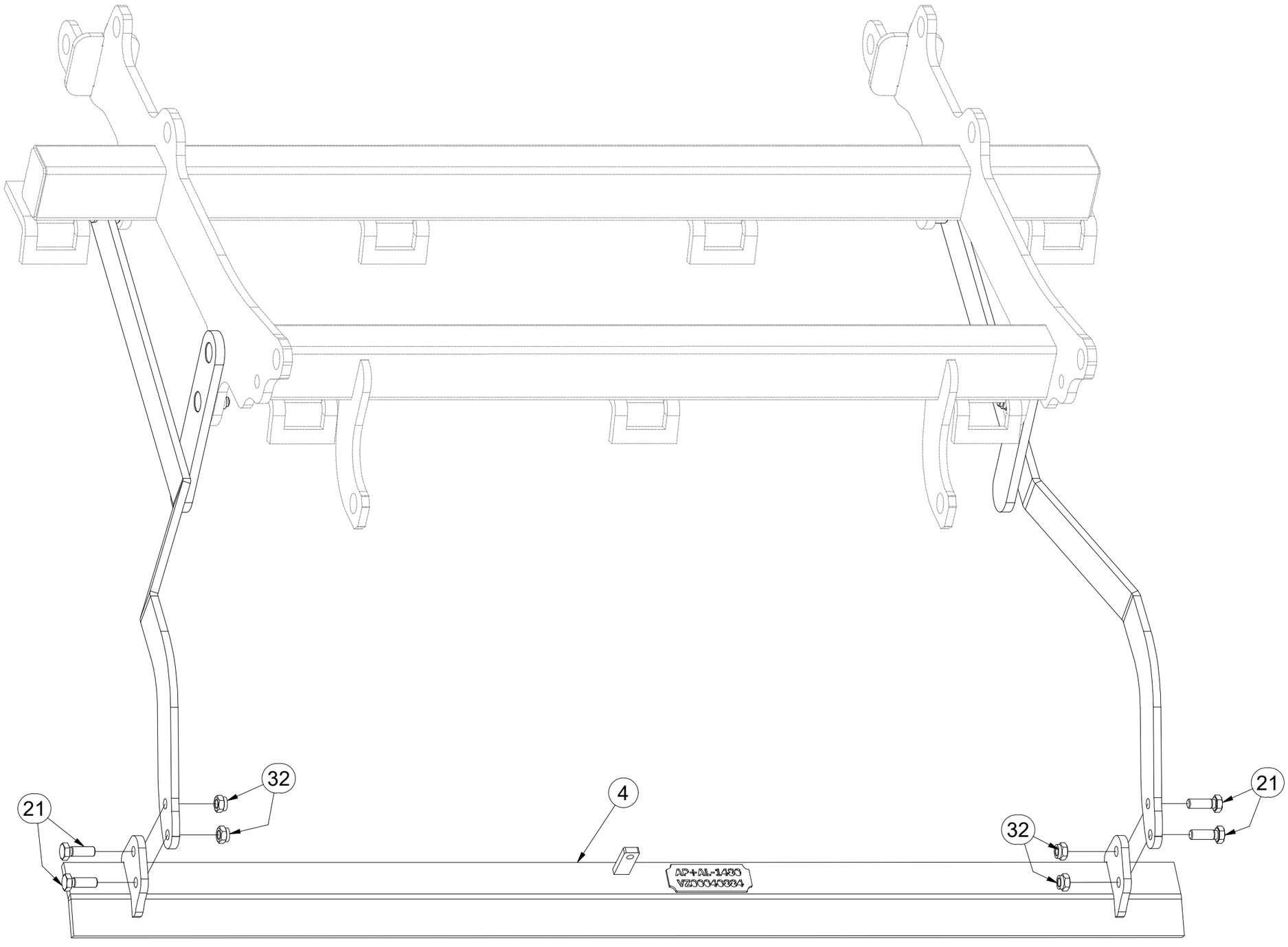

Pos.	Part Number	Pcs.
4	VZ00040884	2
21	m04343	36
32	m04301	64

(CZ) SADA SMYKŮ RADLIC

(D) SATZ SCHARSCHLEPPEN

(F) KIT DE NIVELEURS DES SOCS

(GB) SET OF PLOUGHSHARE LEVELLING BARS

(RU) КОМПЛЕКТ БОРОН ЛАП

(PL) ZESTAW WŁÓK REDLIC

VZ00043436

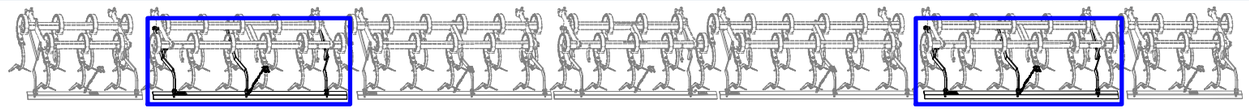

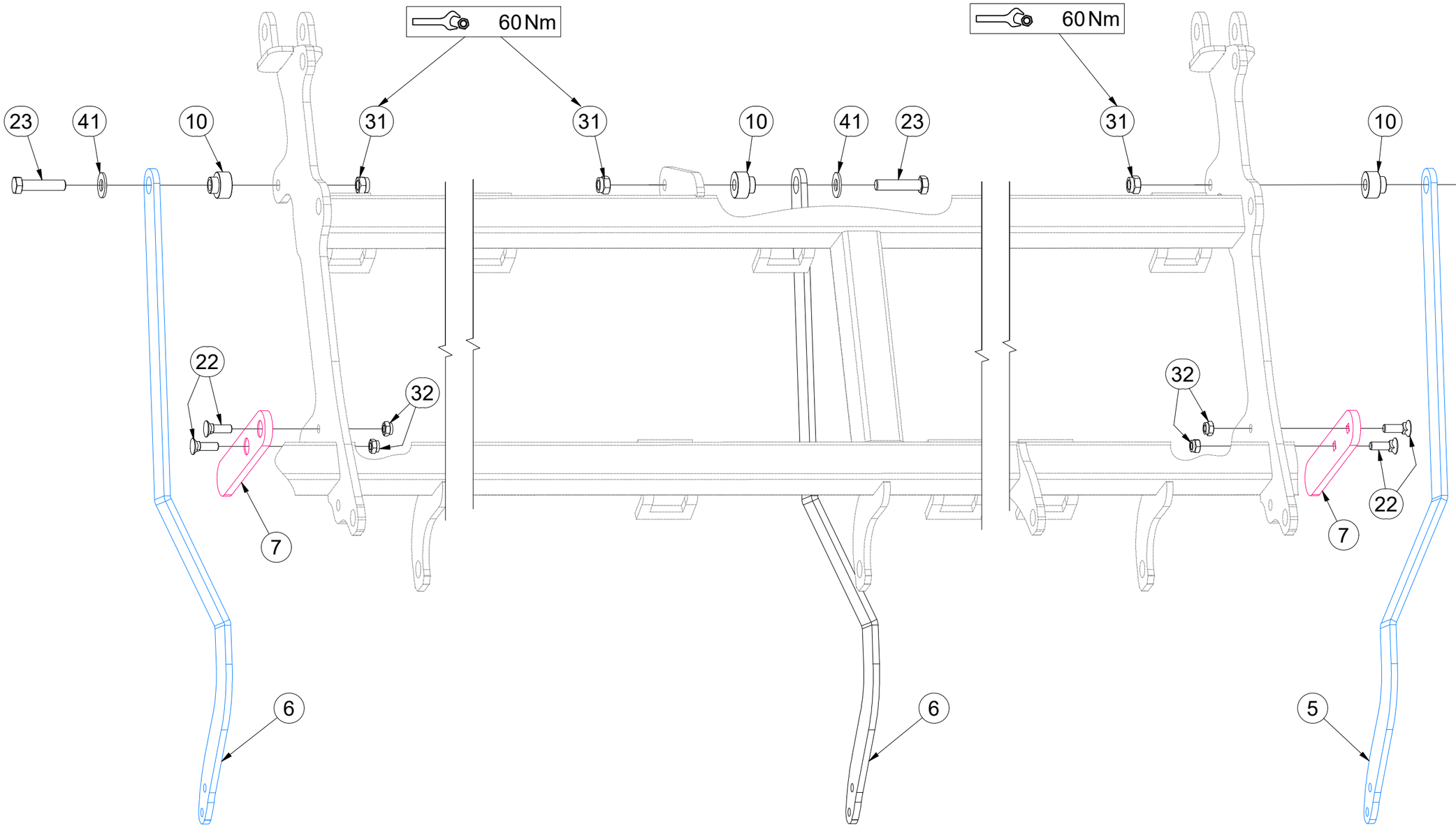

Pos.	Part Number	Pcs.
5	VZ00040923	7
6	VZ00040914	11
7	VZ00021526	14
10	VZ00022741	18
22	m02491	28
23	m18147	18
31	m03683	18
32	m04301	64
41	m05651	18

CZ SADA SMYKŮ RADLIC

D SATZ SCHARSCHLEPPEN

F KIT DE NIVELEURS DES SOCS

GB SET OF PLOUGHSHARE LEVELLING BARS

RU КОМПЛЕКТ БОРОН ЛАП

PL ZESTAW WŁÓK REDLIC

VZ00043436

Pos.	Part Number	Pcs.
3	VZ00043451	2
21	m04343	36
32	m04301	64

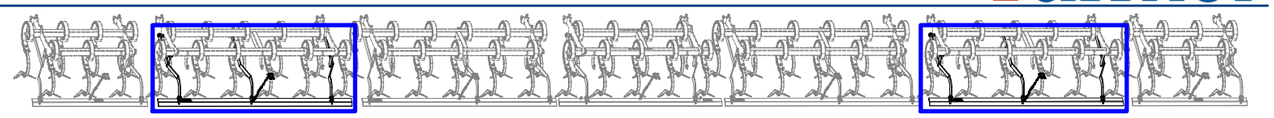

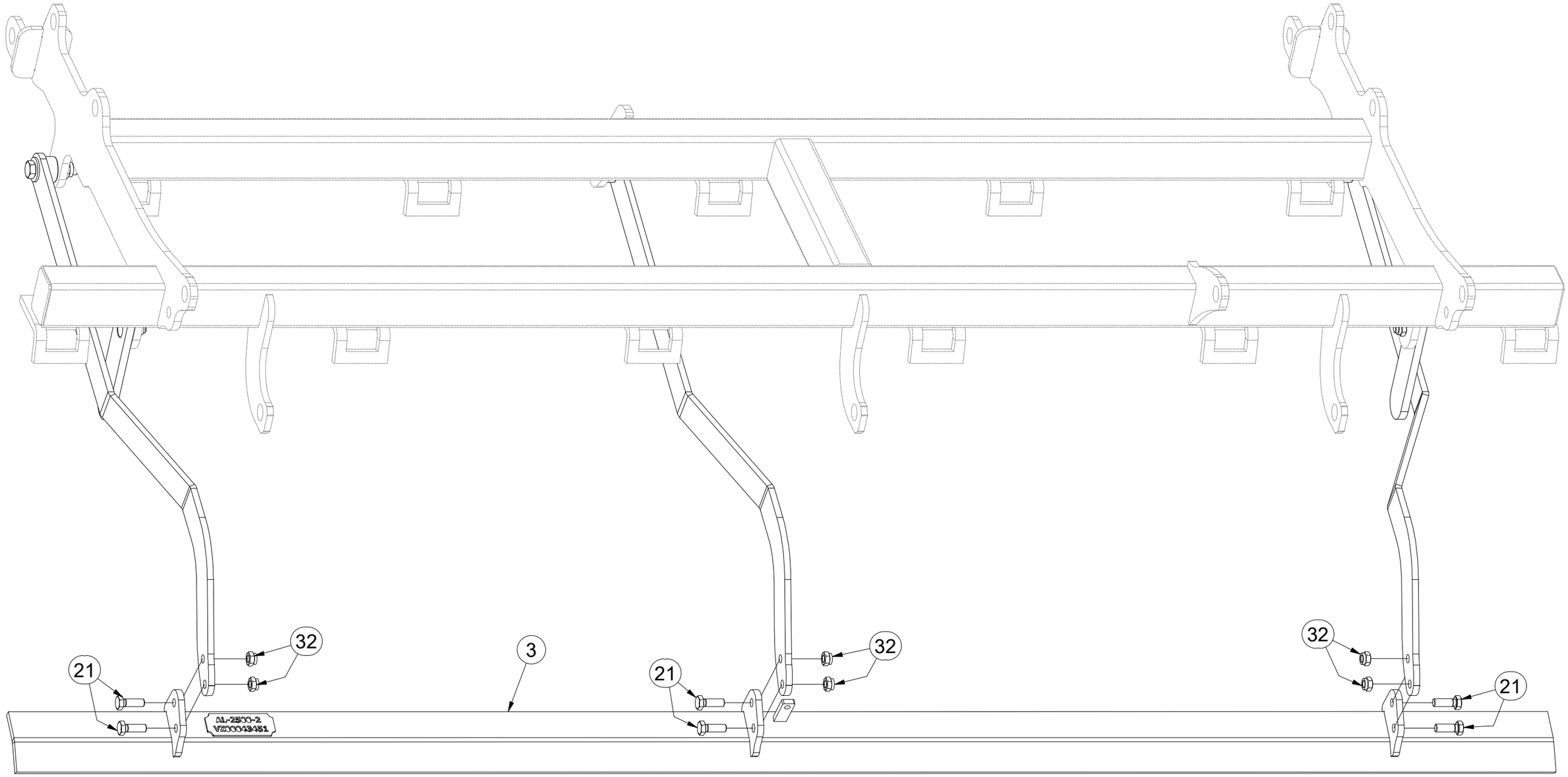

CZ SADA SMYKŮ RADLIC

D SATZ SCHARSCHLEPPEN

F KIT DE NIVELEURS DES SOCS

GB SET OF PLOUGHSHARE LEVELLING BARS

RU КОМПЛЕКТ БОРОН ЛАП

PL ZESTAW WŁÓK REDLIC

VZ00043436

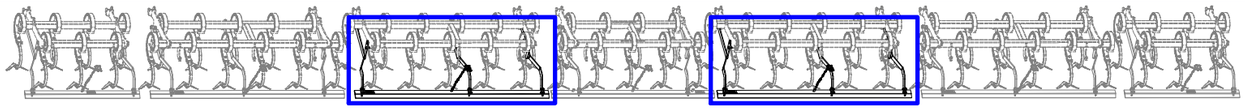

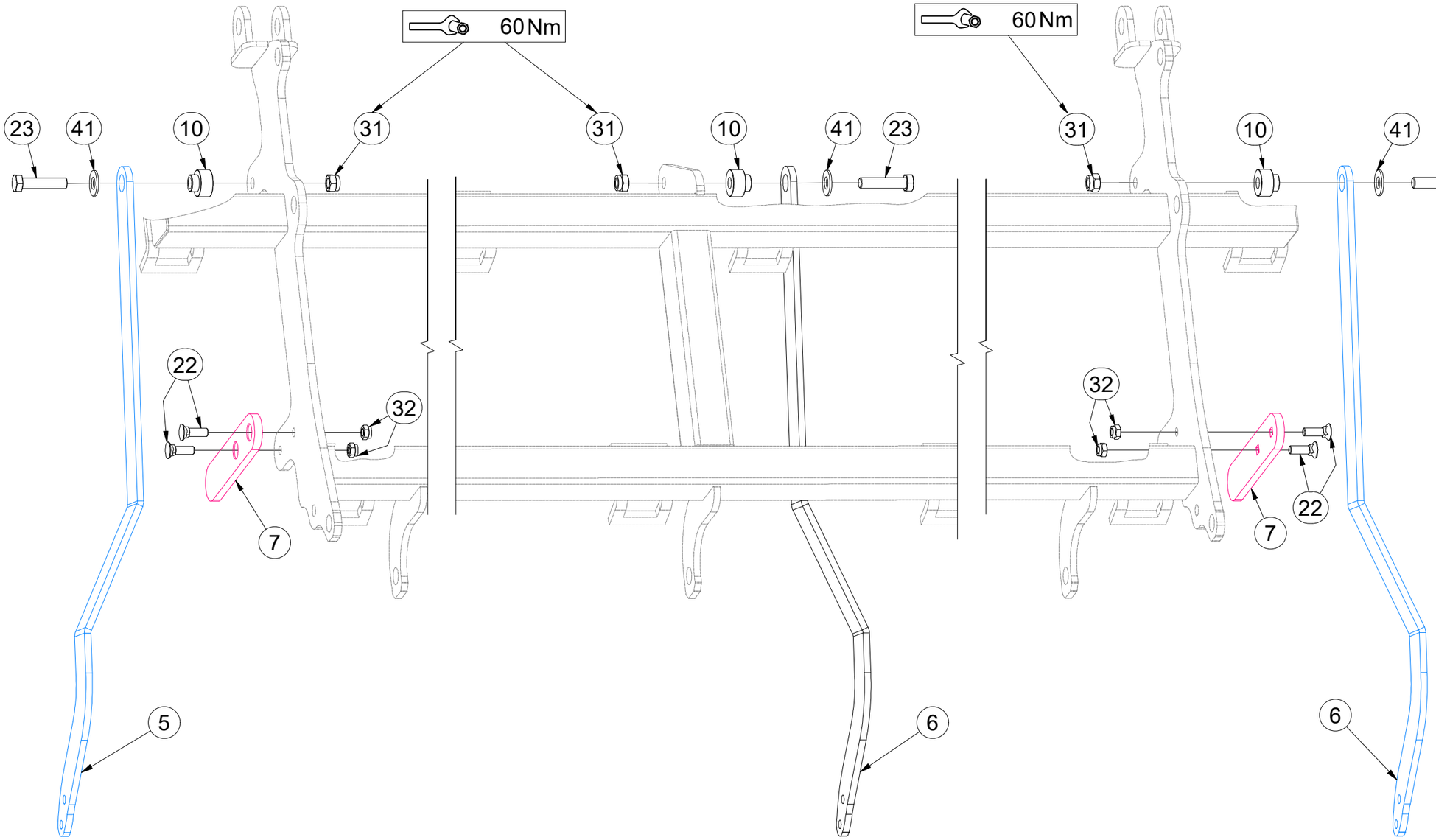

Pos.	Part Number	Pcs.
5	VZ00040923	7
6	VZ00040914	11
7	VZ00021526	14
10	VZ00022741	18
22	m02491	28
23	m18147	18
31	m03683	18
32	m04301	64
41	m05651	18

CZ SADA SMYKŮ RADLIC

D SATZ SCHARSCHLEPPEN

F KIT DE NIVELEURS DES SOCS

GB SET OF PLOUGHSHARE LEVELLING BARS

RU КОМПЛЕКТ БОРОН ЛАП

PL ZESTAW WŁÓK REDLIC

VZ00043436

Pos.	Part Number	Pcs.
2	VZ00042771	2
21	m04343	36
32	m04301	64

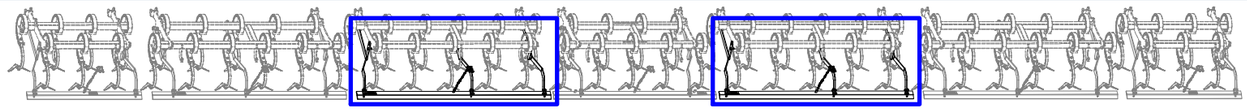

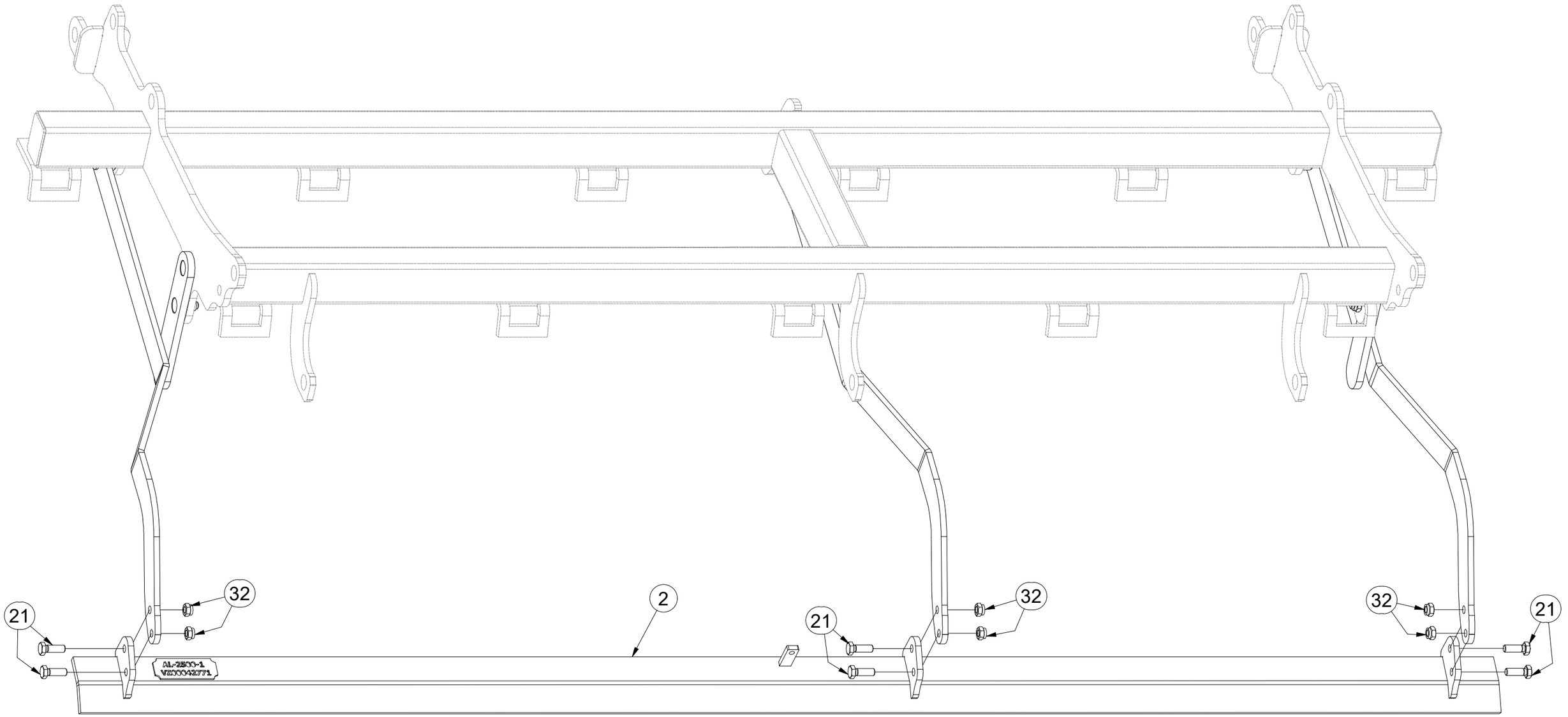

CZ SADA SMYKŮ RADLIC

D SATZ SCHARSCHLEPPEN

F KIT DE NIVELEURS DES SOCS

GB SET OF PLOUGHSHARE LEVELLING BARS

RU КОМПЛЕКТ БОРОН ЛАП

PL ZESTAW WŁÓK REDLIC

VZ00043436

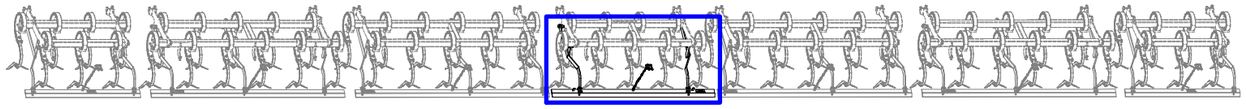

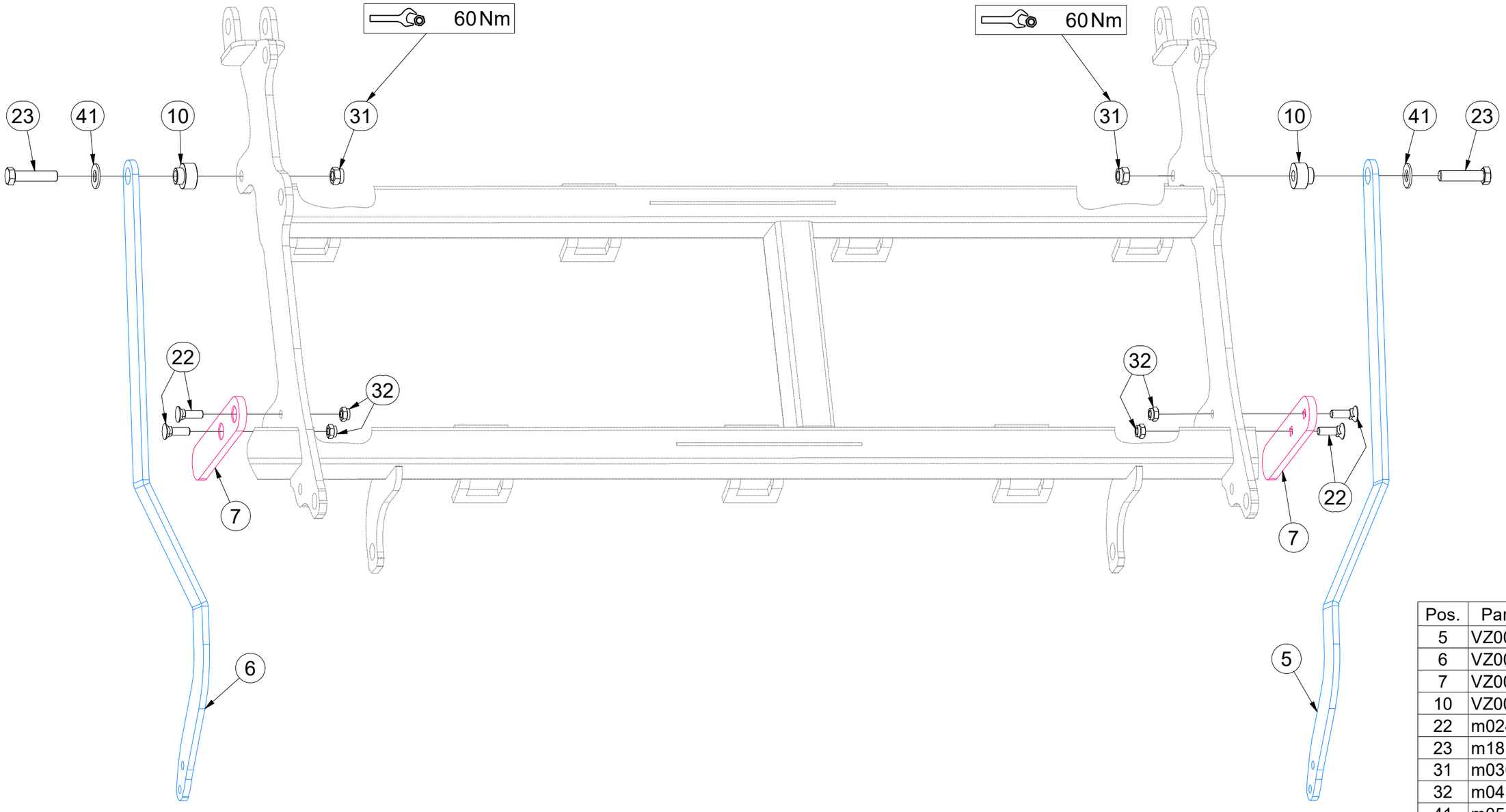

Pos.	Part Number	Pcs.
5	VZ00040923	7
6	VZ00040914	11
7	VZ00021526	14
10	VZ00022741	18
22	m02491	28
23	m18147	18
31	m03683	18
32	m04301	64
41	m05651	18

CZ SADA SMYKŮ RADLIC

D SATZ SCHARSCHLEPPEN

F KIT DE NIVELEURS DES SOCS

GB SET OF PLOUGHSHARE LEVELLING BARS

RU КОМПЛЕКТ БОРОН ЛАП

PL ZESTAW WŁÓK REDLIC

VZ00043436

Pos.	Part Number	Pcs.
1	VZ00057232	1
21	m04343	36
32	m04301	64

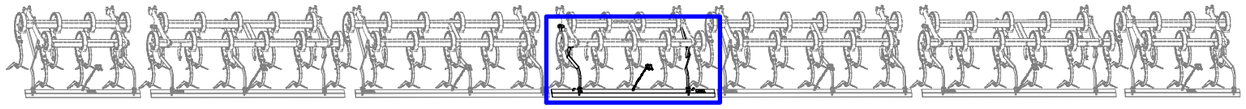

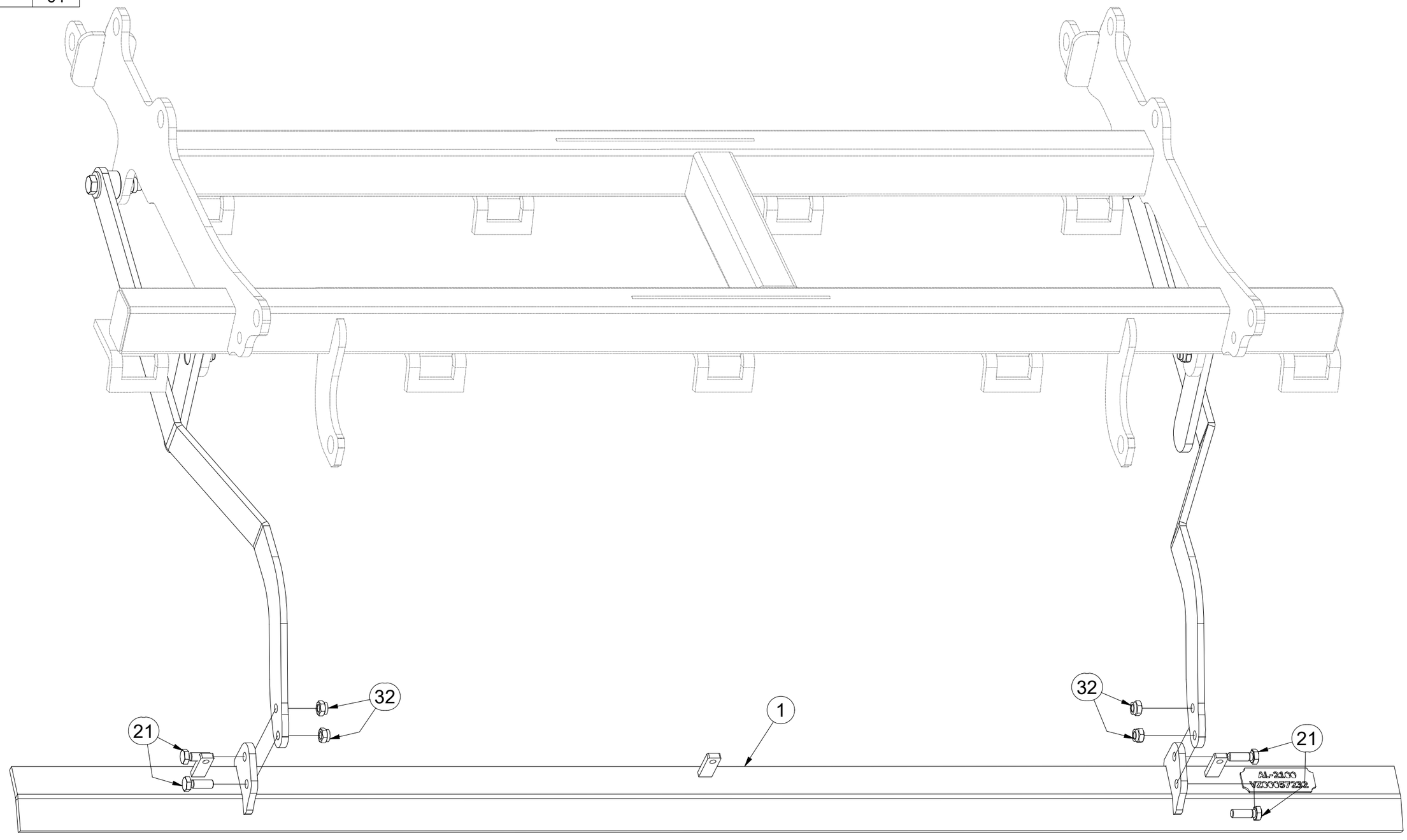

CZ SADA SMYKŮ RADLIC

D SATZ SCHARSCHLEPPEN

F KIT DE NIVELEURS DES SOCS

GB SET OF PLOUGHSHARE LEVELLING BARS

RU КОМПЛЕКТ БОРОН ЛАП

PL ZESTAW WŁÓK REDLIC

VZ00043436

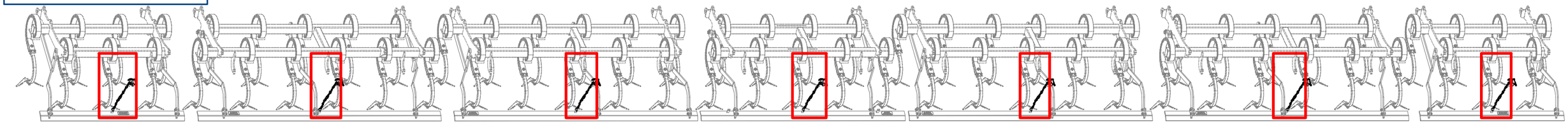

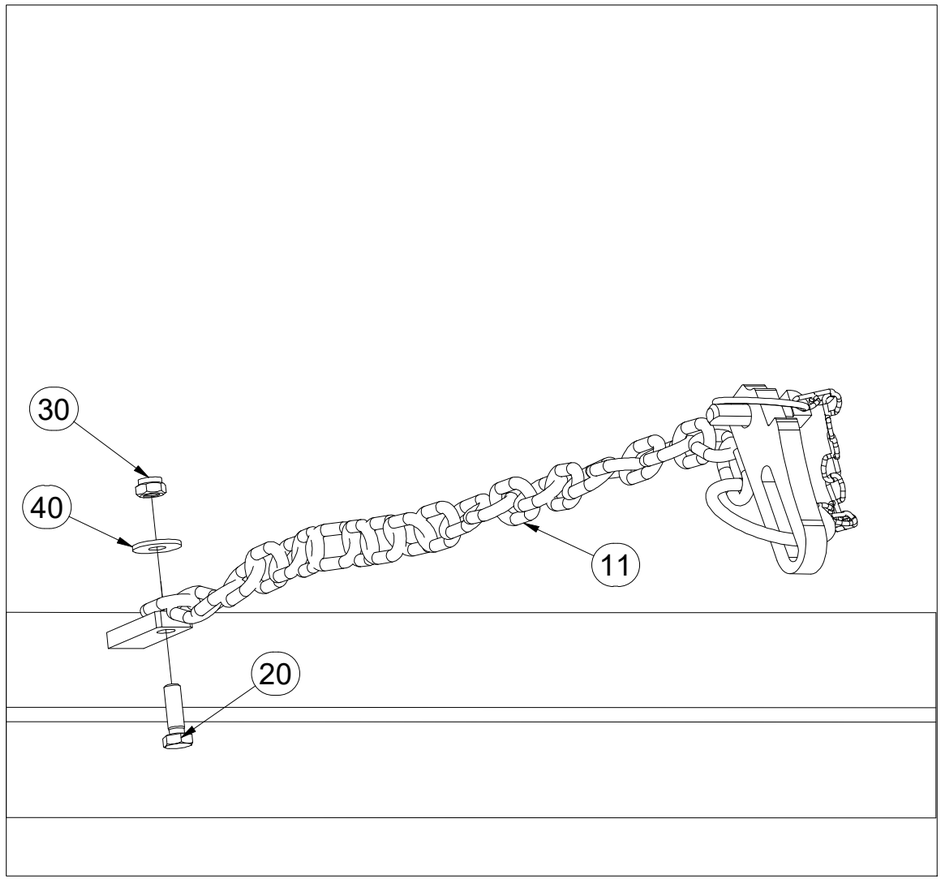

Pos.	Part Number	Pcs.
11	VZ00073781	7
20	m01092	7
30	m04503	7
40	m07936	7

CZ SADA ZADNÍCH VÁLCŮ

D SATZ HINTERE WALZEN

F KIT DE ROULEAUX ARRIÈRE

GB SET OF REAR ROLLERS

RU КОМПЛЕКТ ЗАДНИХ КАТКОВ

PL ZESTAW TYLNYCH WAŁÓW

VZ00081769

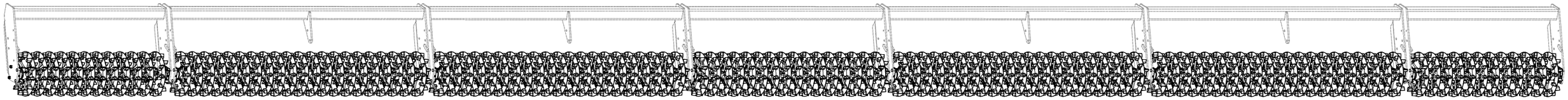

CZ SADA ZADNÍCH VÁLCŮ

D SATZ HINTERE WALZEN

F KIT DE ROULEAUX ARRIÈRE

GB SET OF REAR ROLLERS

RU КОМПЛЕКТ ЗАДНИХ КАТКОВ

PL ZESTAW TYLNYCH WAŁÓW

VZ00081769

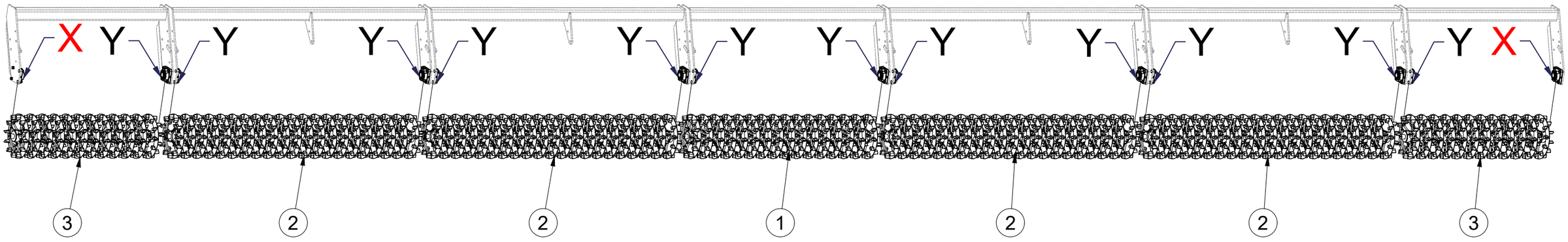

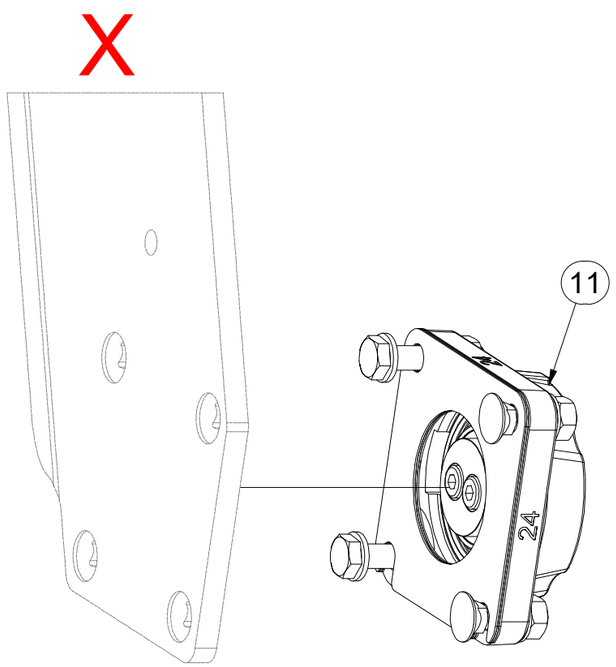

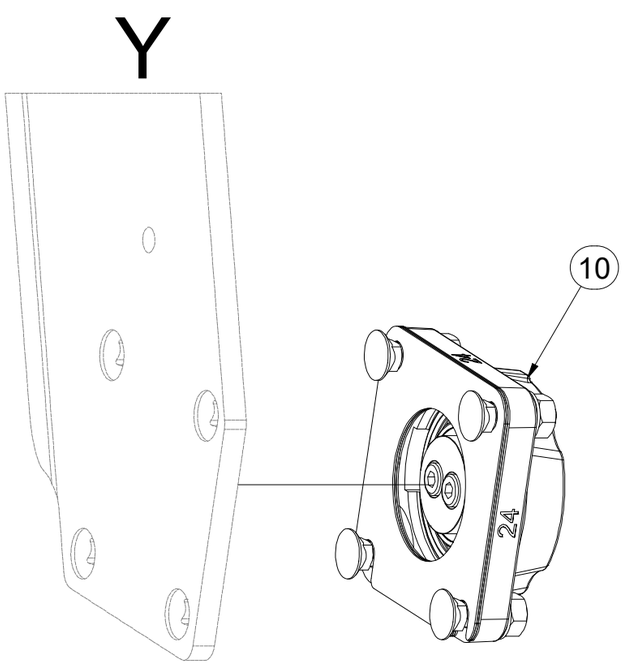

Pos.	Part Number	Pcs.
1	VZ00061839	1
2	VZ00081538	4
3	VZ00081770	2
10	VZ00038060	12
11	VZ00039819	2

CZ VÁLEC

D WALZE

F ROULEAU

GB ROLLER

RU КАТОК

PL WAŁ

VZ00081770

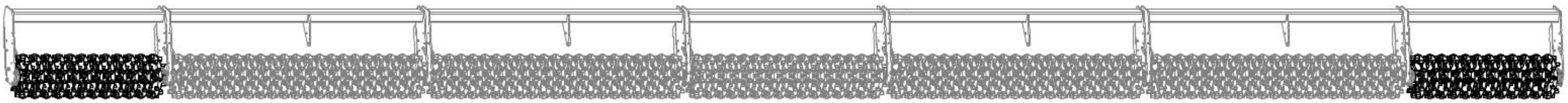

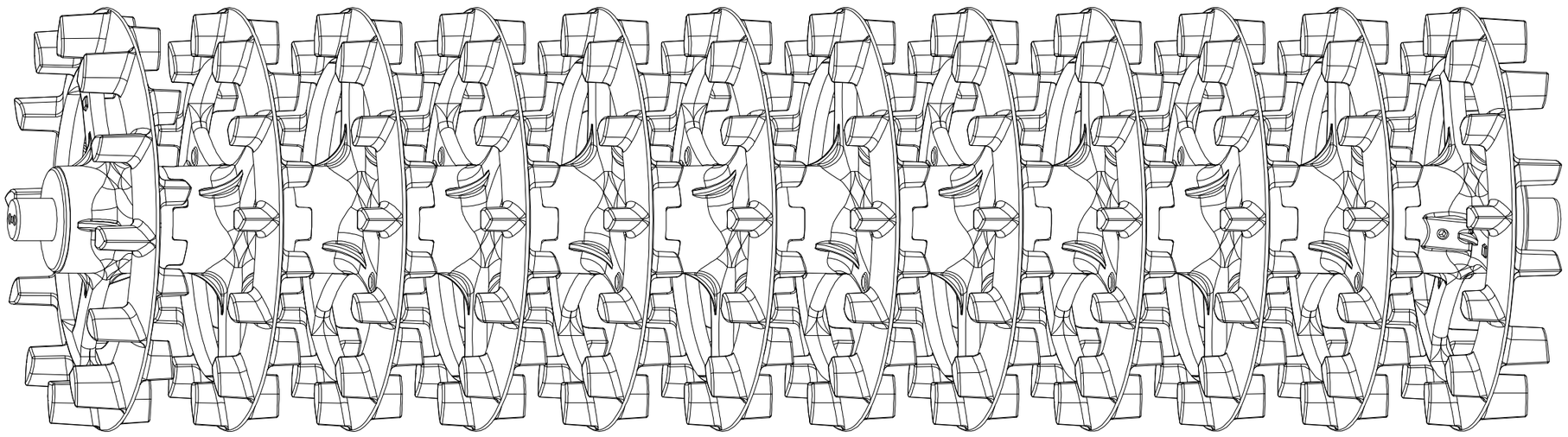

CZ VÁLEC

D WALZE

F ROULEAU

GB ROLLER

RU КАТОК

PL WAŁ

VZ00081770

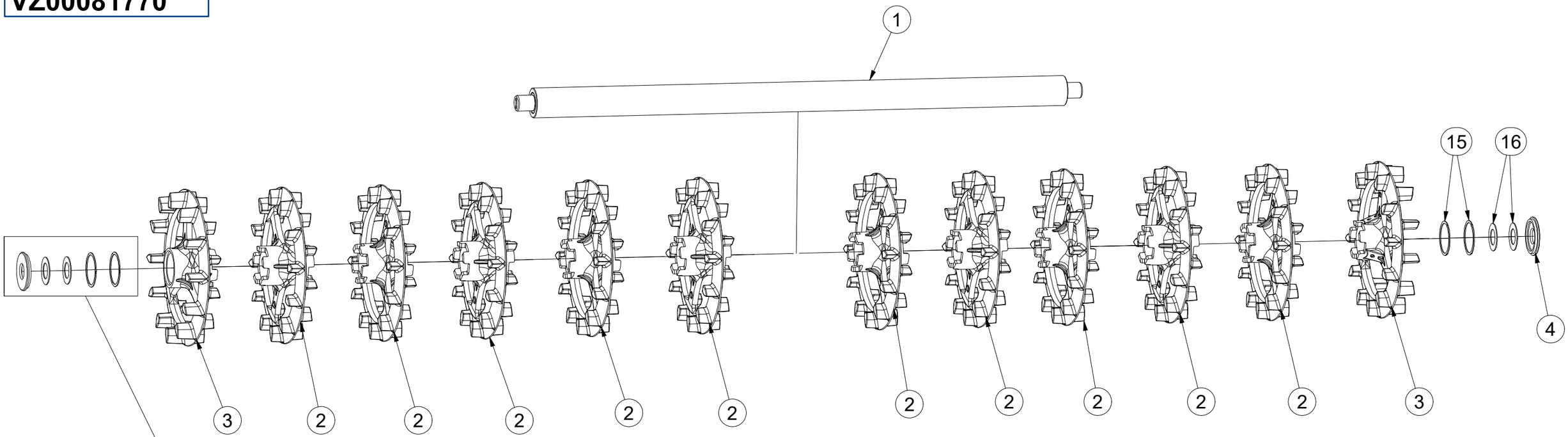

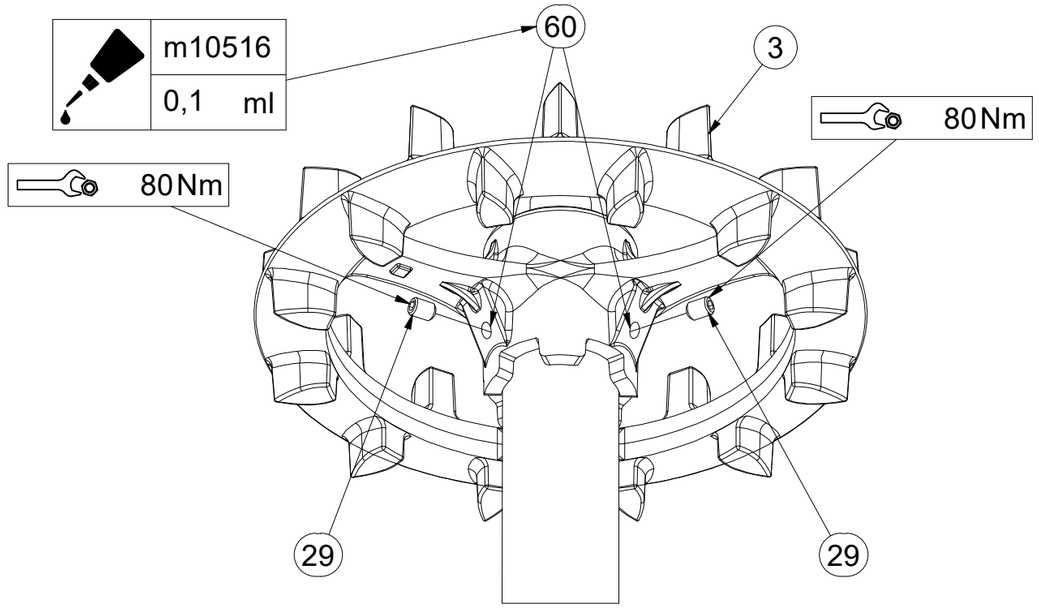

Pos.	Part Number	Pcs.
1	VZ00037627	1
2	VZ00061826	10
3	VZ00061818	2
4	4024061	2
15	4010992	4
16	4024556	4
29	m13958	4
60	m10516	0,80 ml

CZ SADA ZADNÍCH VÁLCŮ

D SATZ HINTERE WALZEN

F KIT DE ROULEAUX ARRIÈRE

GB SET OF REAR ROLLERS

RU КОМПЛЕКТ ЗАДНИХ КАТКОВ

PL ZESTAW TYLNYCH WAŁÓW

VZ00081538

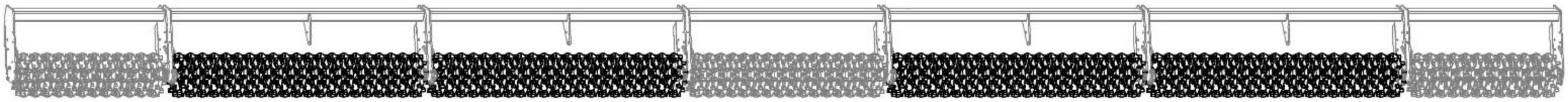

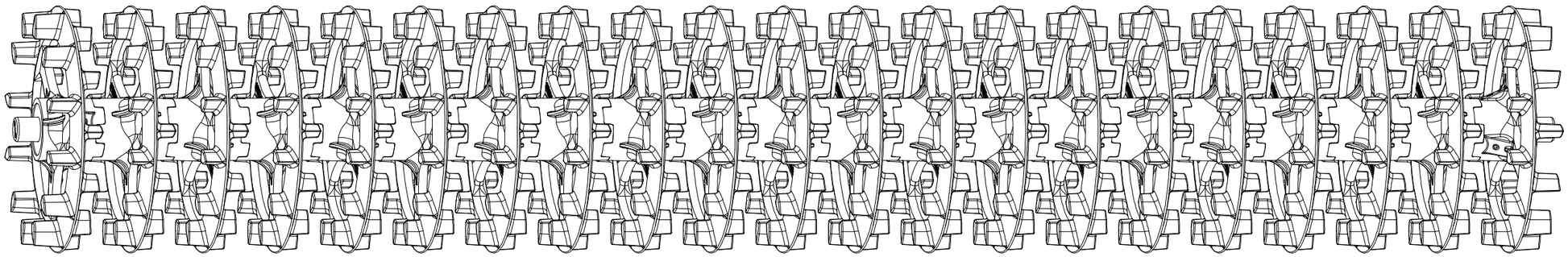

CZ SADA ZADNÍCH VÁLCŮ

D SATZ HINTERE WALZEN

F KIT DE ROULEAUX ARRIÈRE

GB SET OF REAR ROLLERS

RU КОМПЛЕКТ ЗАДНИХ КАТКОВ

PL ZESTAW TYLNYCH WAŁÓW

VZ00081538

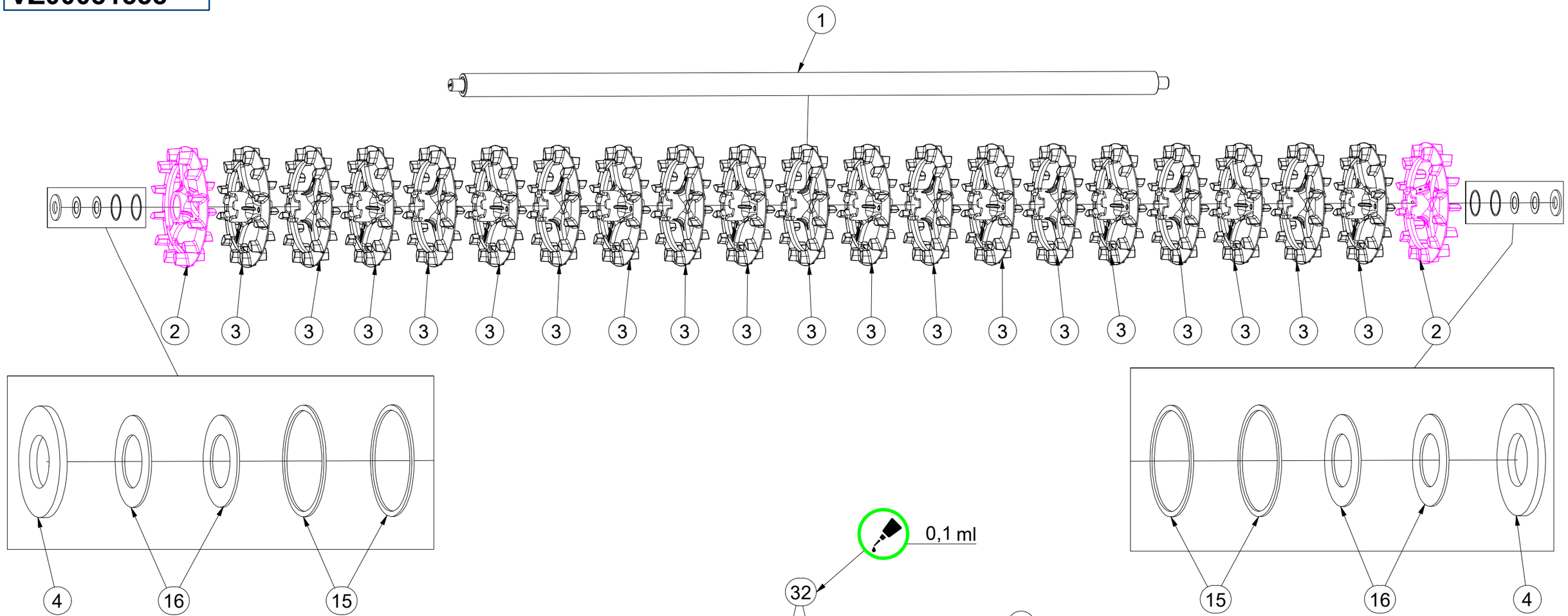

Pos.	Part Number	Pcs.
1	VZ00037626	1
2	VZ00061803	2
3	VZ00061826	19
4	4016995	2
15	4010015	4
16	4024556	4
31	m13958	4
32	m10516	0,40 ml

CZ SADA ZADNÍCH VÁLCŮ

D SATZ HINTERE WALZEN

F KIT DE ROULEAUX ARRIÈRE

GB SET OF REAR ROLLERS

RU КОМПЛЕКТ ЗАДНИХ КАТКОВ

PL ZESTAW TYLNYCH WAŁÓW

VZ00061839

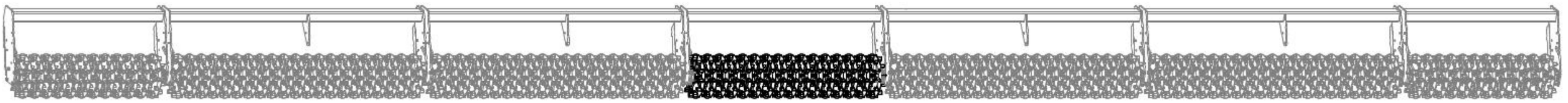

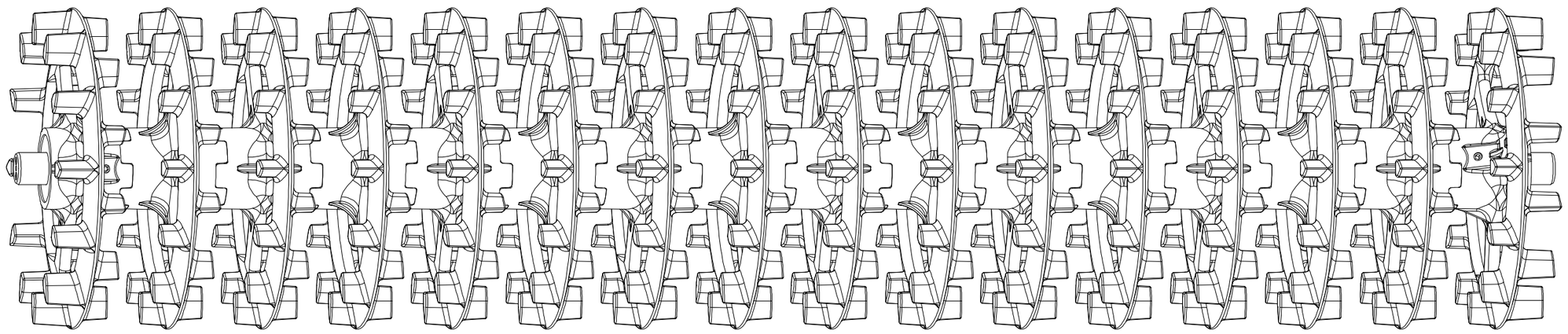

CZ SADA ZADNÍCH VÁLCŮ

D SATZ HINTERE WALZEN

F KIT DE ROULEAUX ARRIÈRE

GB SET OF REAR ROLLERS

RU КОМПЛЕКТ ЗАДНИХ КАТКОВ

PL ZESTAW TYLNYCH WAŁÓW

VZ00061839

Pos.	Part Number	Pcs.
1	VZ00037625	1
2	VZ00061826	14
3	VZ00061803	2
4	4016995	2
15	4010015	4
16	4024556	4
31	m13958	4
32	m10516	0,40 ml

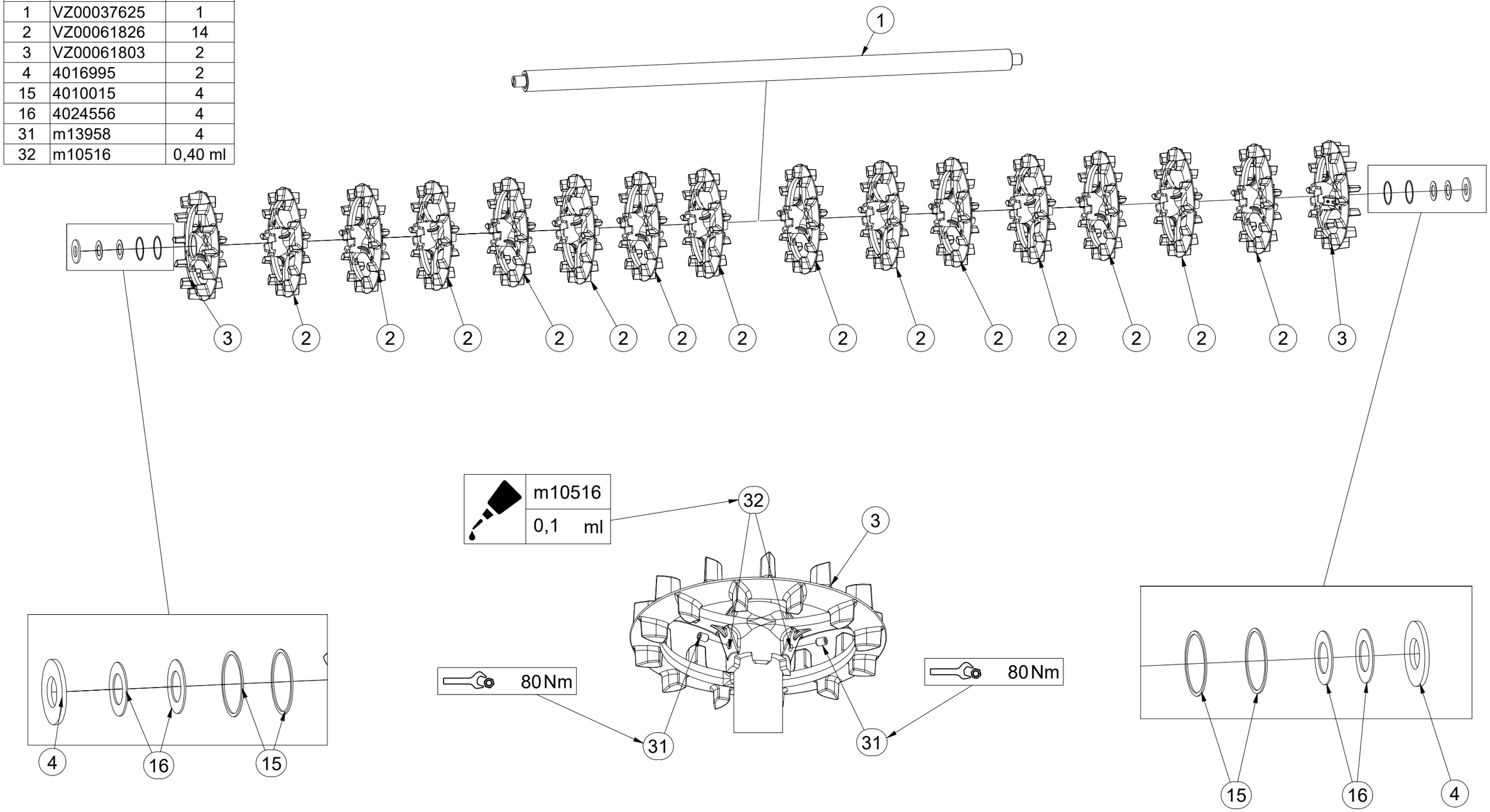

CZ SADA LOŽISEK

D SATZ LAGER

F KIT DE ROULEMENTS

GB SET OF BEARINGS

RU КОМПЛЕКТ ПОДШИПНИКОВ

PL ZESTAW ŁOŻYSK

VZ00038060

Pos.	Part Number	Pcs.
1	m24606	1
2	VZ00038211	1
3	4016809	3
10	m24320	2
11	m03519	4
15	m01305	4
20	m24356	2
21	m17545	4

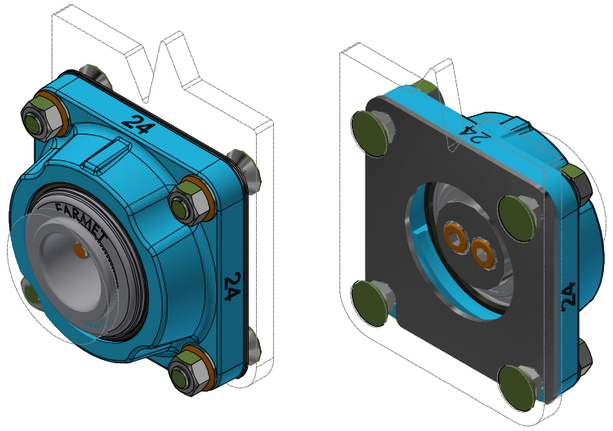

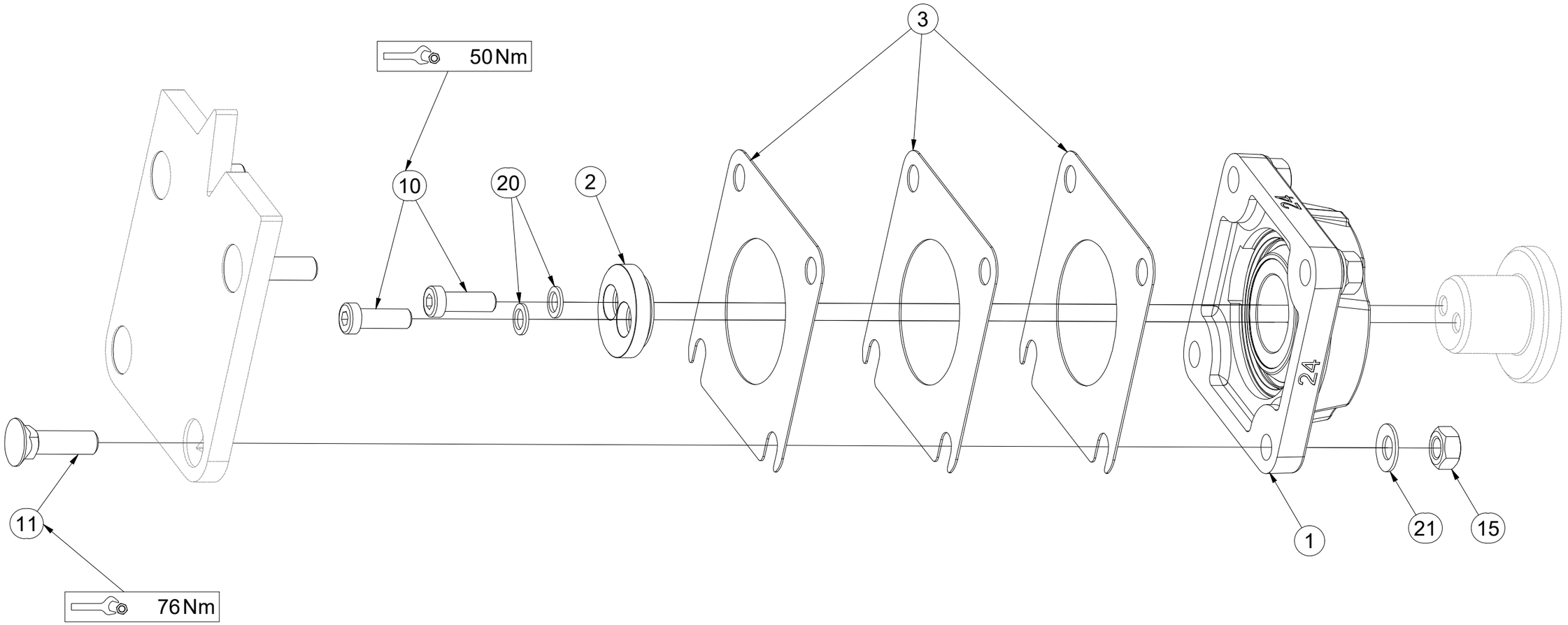

CZ SADA LOŽISEK

D SATZ LAGER

F KIT DE ROULEMENTS

GB SET OF BEARINGS

RU КОМПЛЕКТ ПОДШИПНИКОВ

PL ZESTAW ŁOŻYSK

VZ00039819

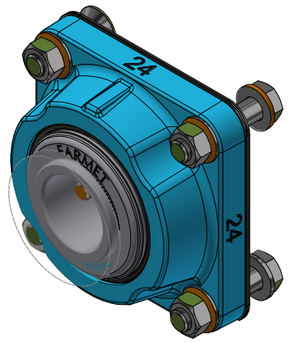

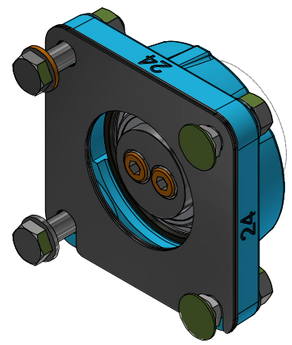

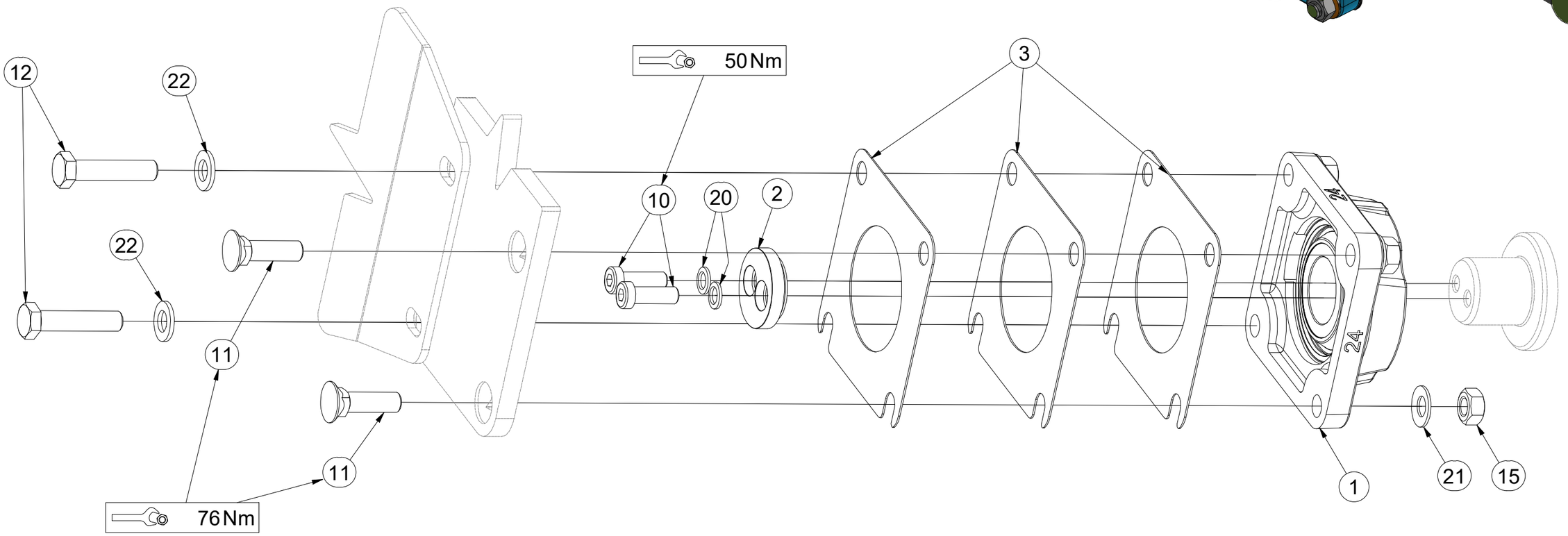

Pos.	Part Number	Pcs.
1	m24606	1
2	VZ00038211	1
3	4016809	3
10	m24320	2
11	m03519	2
12	m04412	2
15	m01305	4
20	m24356	2
21	m17545	4
22	m17741	2

CZ PŘÍPRAVEK
D DIE VORRICHTUNG
F APPAREIL
GB FIXTURE
RU ПРИСТАВКА
PL PRZYRZĄD

VZ00038564

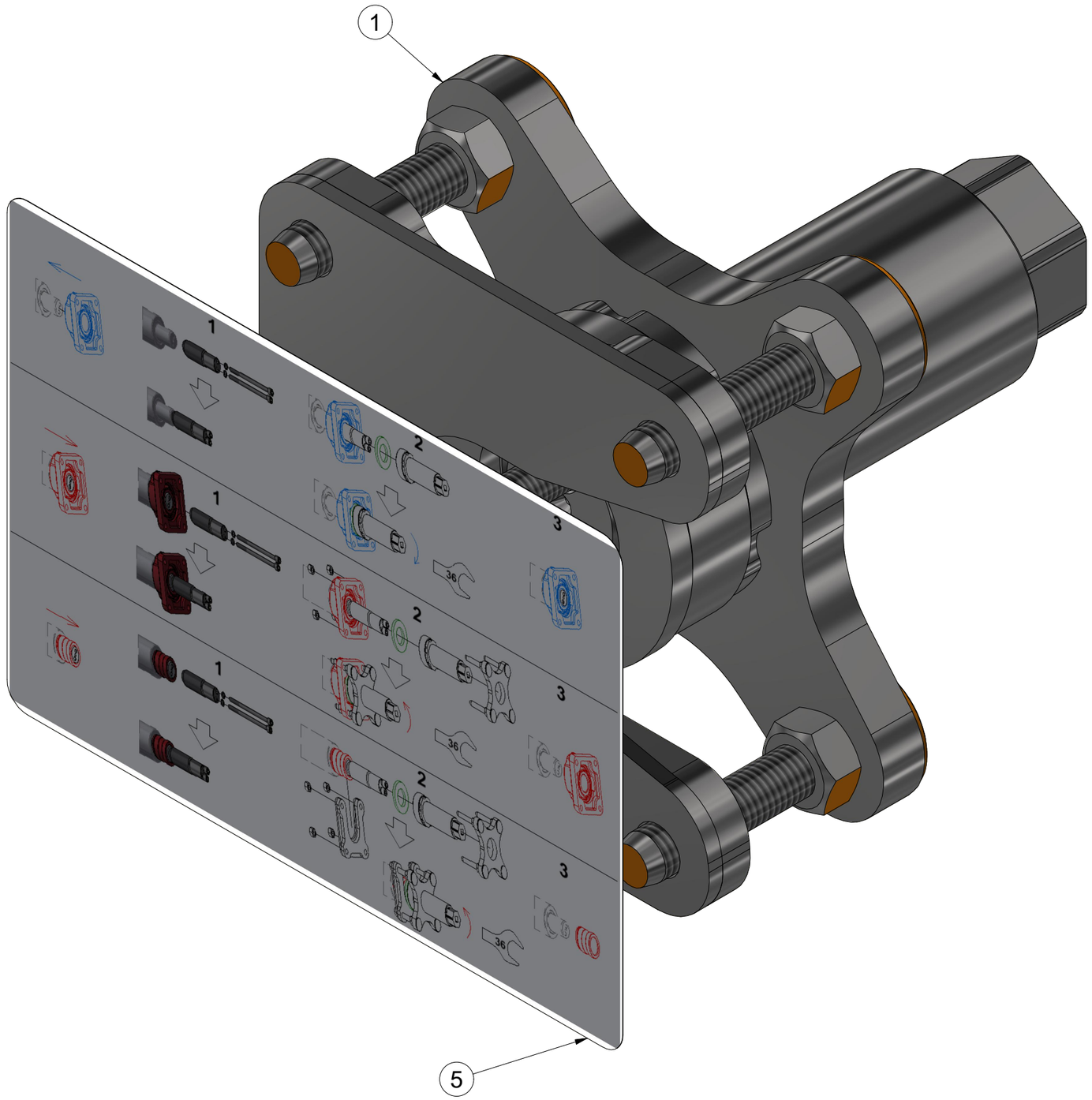

Pos.	Part Number	Pcs.
1	VZ00040530	1
5	m24596	1

CZ PŘÍPRAVEK
D DIE VORRICHTUNG
F APPAREIL
GB FIXTURE
RU ПРИСТАВКА
PL PRZYRZĄD

VZ00040530

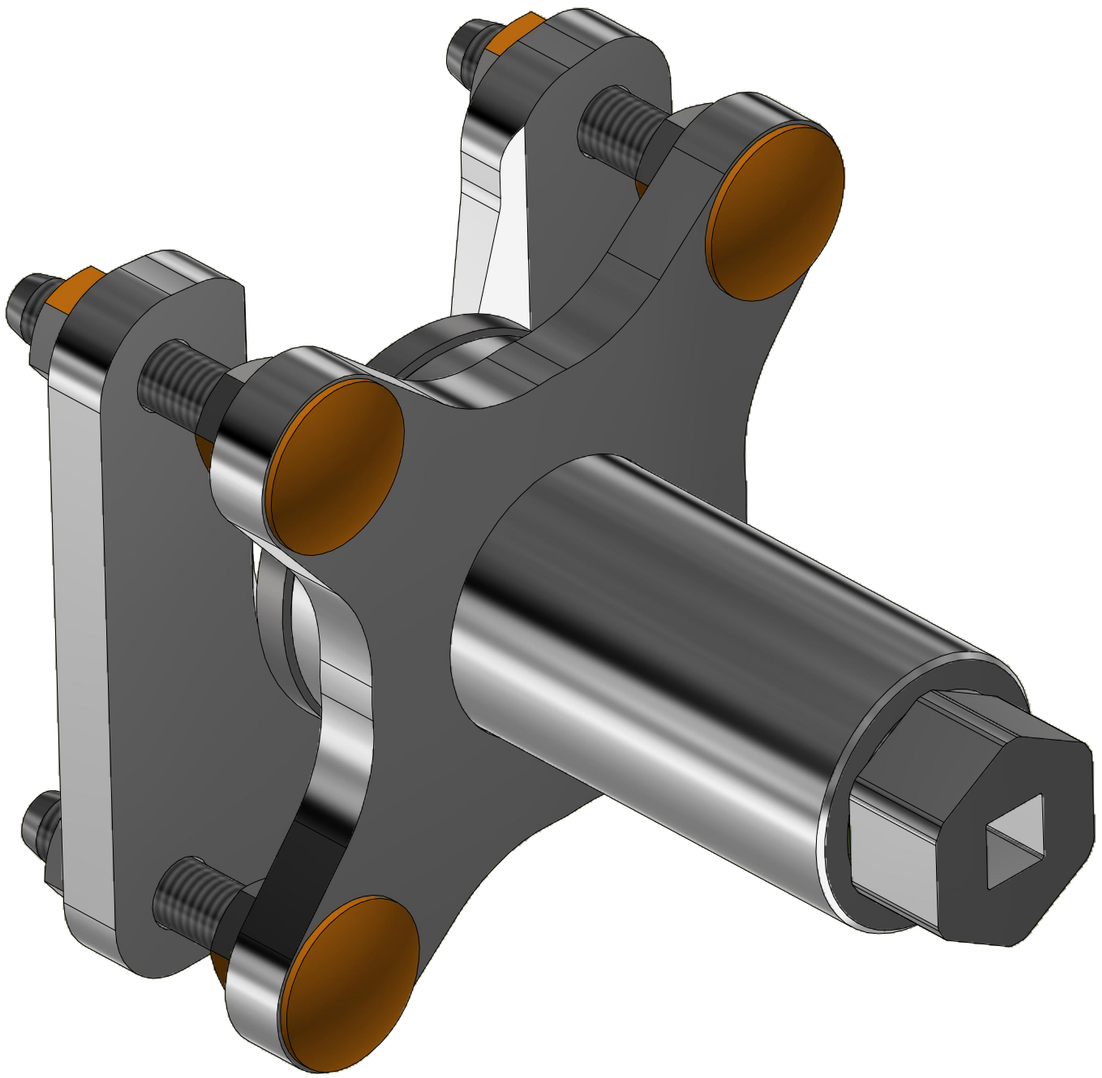

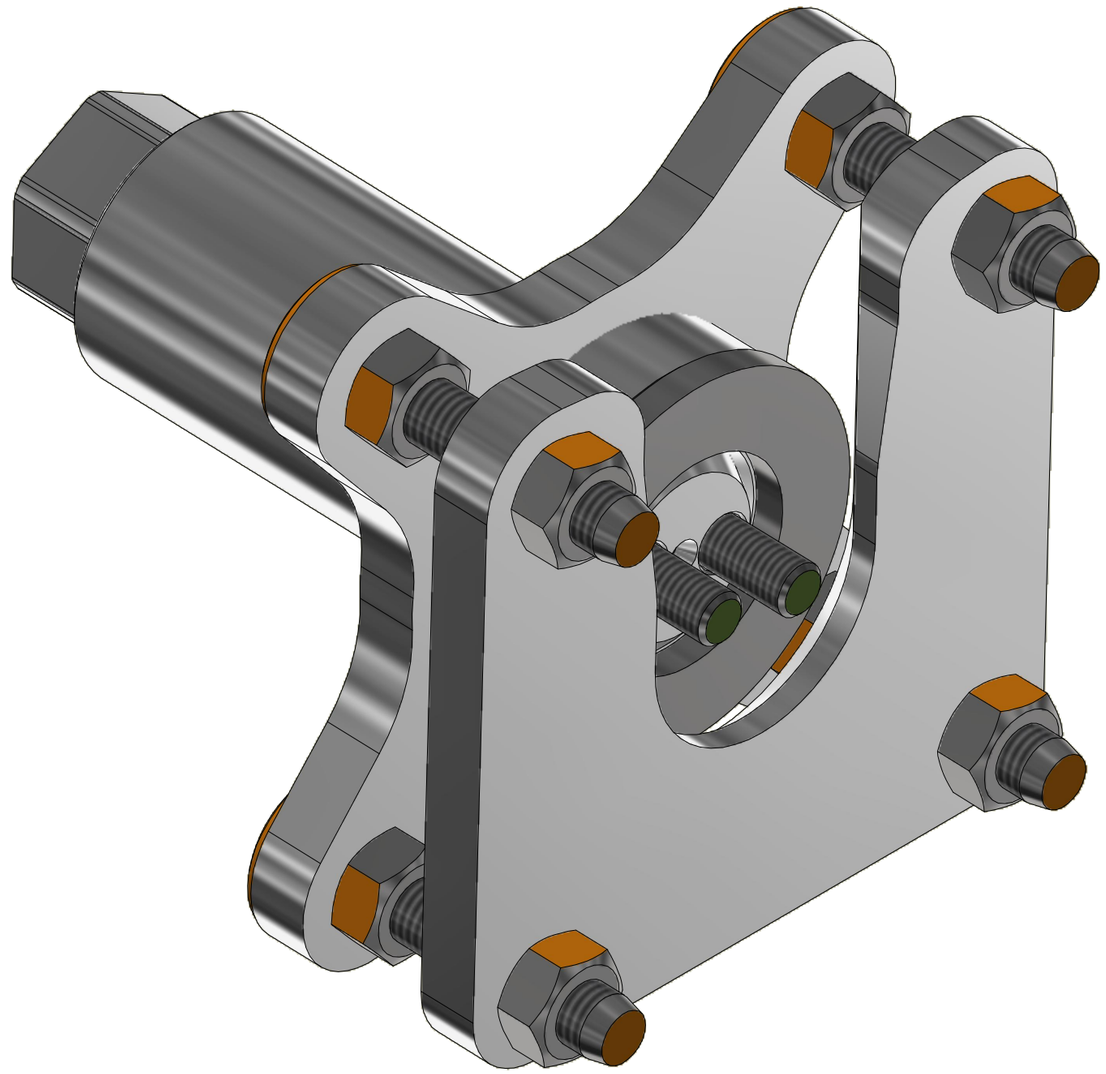

CZ PŘÍPRAVEK
D DIE VORRICHTUNG
F APPAREIL
GB FIXTURE
RU ПРИСТАВКА
PL PRZYRZĄD

VZ00040530

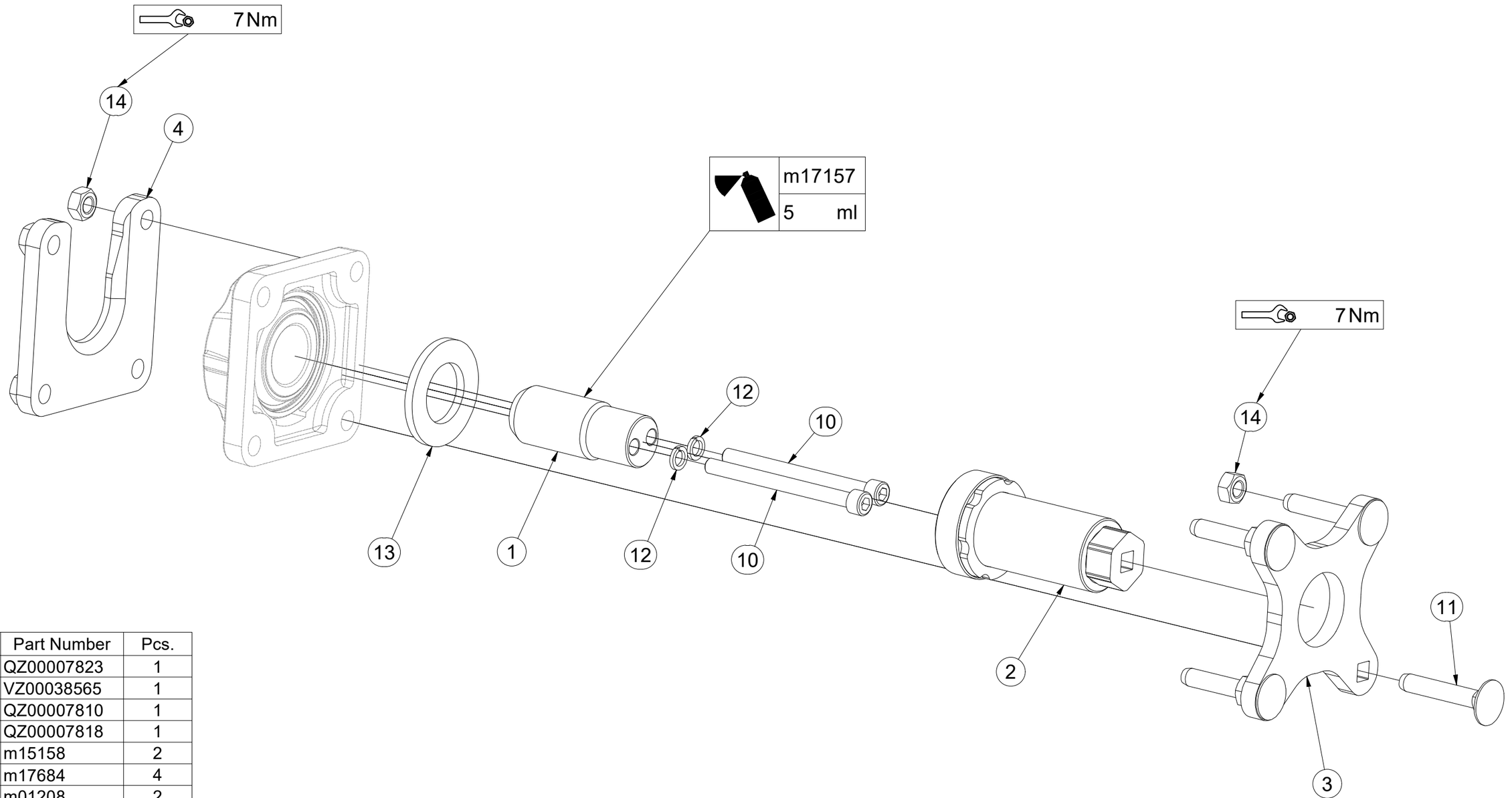

Pos.	Part Number	Pcs.
1	QZ00007823	1
2	VZ00038565	1
3	QZ00007810	1
4	QZ00007818	1
10	m15158	2
11	m17684	4
12	m01208	2
13	m03636	1
14	m10439	8
20	m17157	5,00 ml

CZ SMYKY ZADNÍCH VÁLCŮ

D SCHLEIFE HINTERE WALZE

F NIVELEUR ARRIÈRE ROULEAUX

GB REAR ROLLERS LEVELLERS

RU БОРОНЫ ЗАДНИХ КАТКОВ

PL WŁÓKY TYLNYCH WAŁOW

VZ00043492

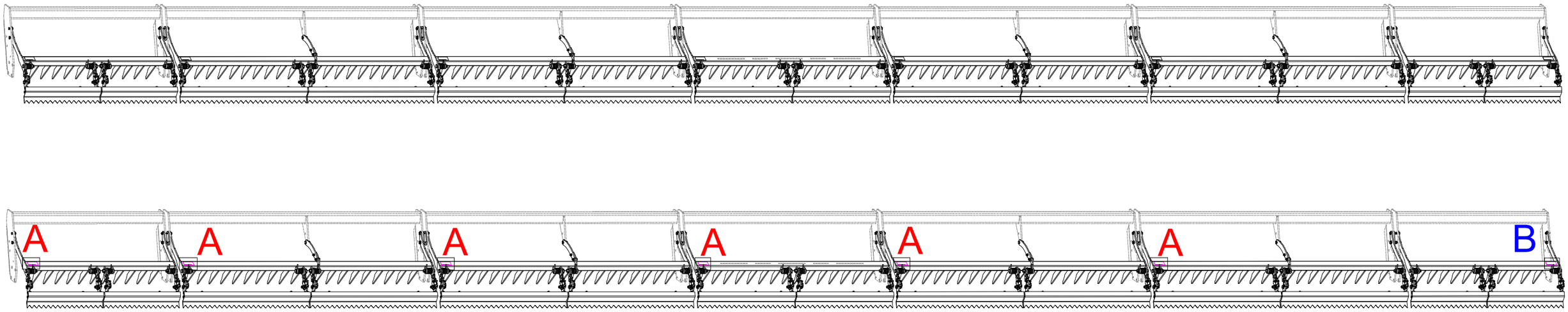

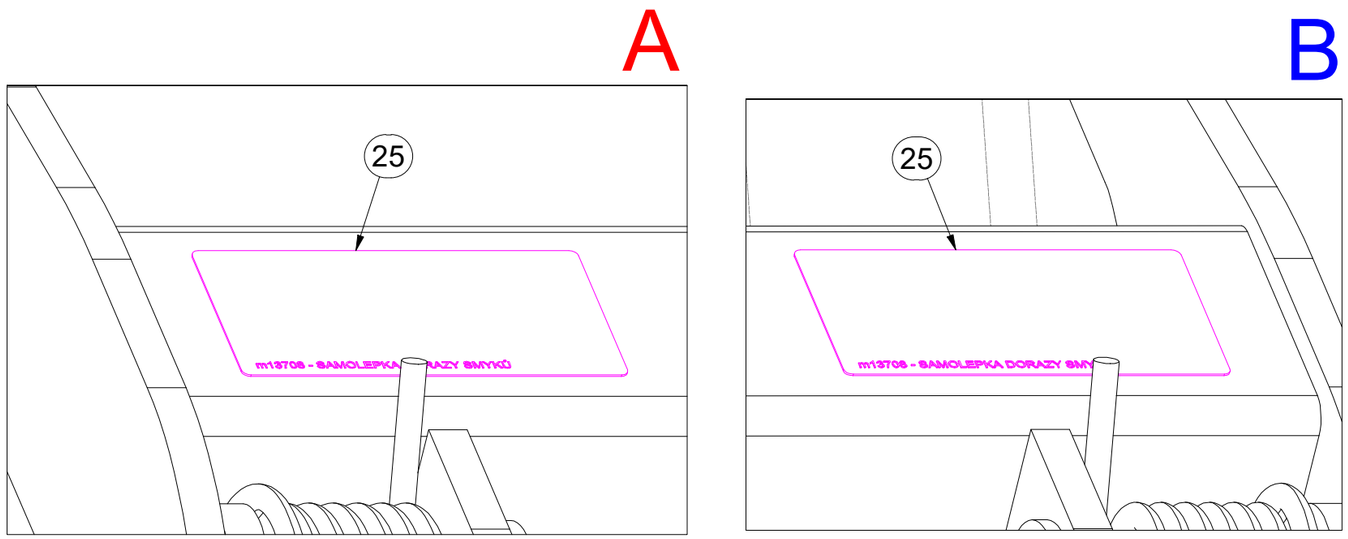

Pos.	Part Number	Pcs.
25	m13708	7

CZ SMYKY ZADNÍCH VÁLCŮ

D SCHLEIFE HINTERE WALZE

F NIVELEUR ARRIÈRE ROULEAUX

GB REAR ROLLERS LEVELLERS

RU БОРОНЫ ЗАДНИХ КАТКОВ

PL WŁÓKY TYLNYCH WAŁOW

VZ00043492

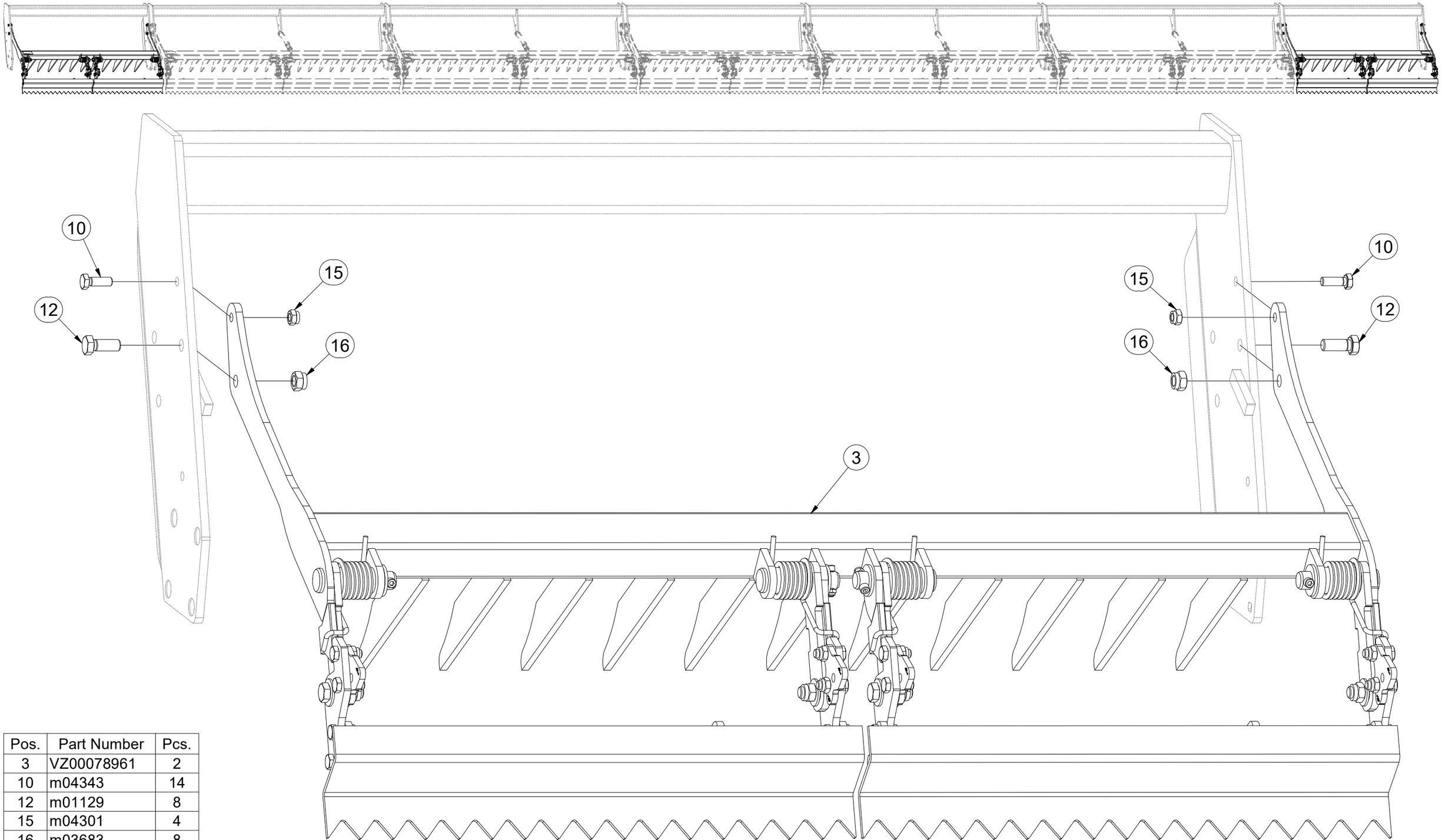

Pos.	Part Number	Pcs.
3	VZ00078961	2
10	m04343	14
12	m01129	8
15	m04301	4
16	m03683	8

(CZ) SMYKY ZADNÍCH VÁLCŮ

(D) SCHLEIFE HINTERE WALZE

(F) NIVELEUR ARRIÈRE ROULEAUX

(GB) REAR ROLLERS LEVELLERS

(RU) БОРОНЫ ЗАДНИХ КАТКОВ

(PL) WŁÓKY TYLNYCH WAŁOW

VZ00043492

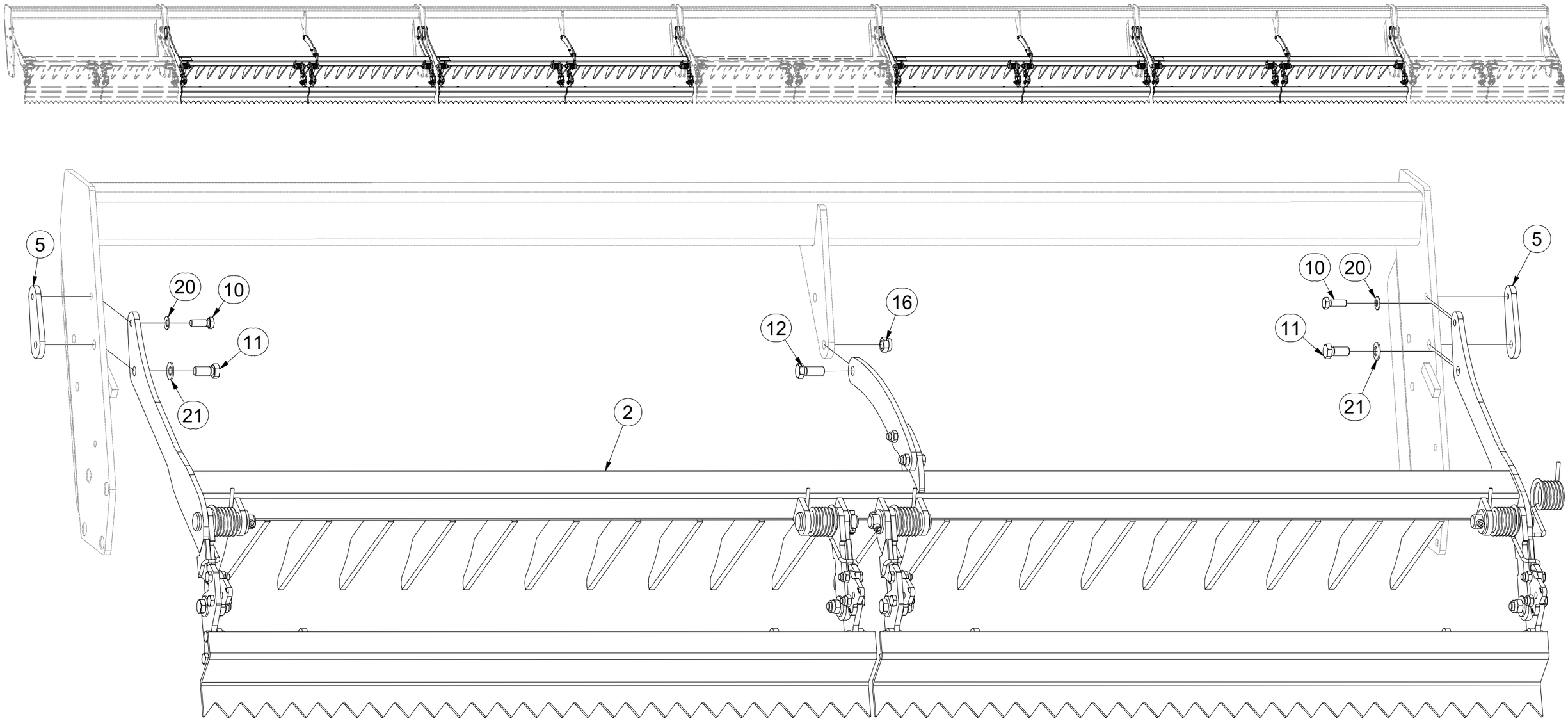

Pos.	Part Number	Pcs.
2	VZ00076582	4
5	4012019	10
10	m04343	14
11	m04240	10
12	m01129	8
16	m03683	8
20	m17545	10
21	m17584	10

CZ SMYKY ZADNÍCH VÁLCŮ

D SCHLEIFE HINTERE WALZE

F NIVELEUR ARRIÈRE ROULEAUX

GB REAR ROLLERS LEVELLERS

RU БОРОНЫ ЗАДНИХ КАТКОВ

PL WŁÓKY TYLNYCH WAŁOW

VZ00043492

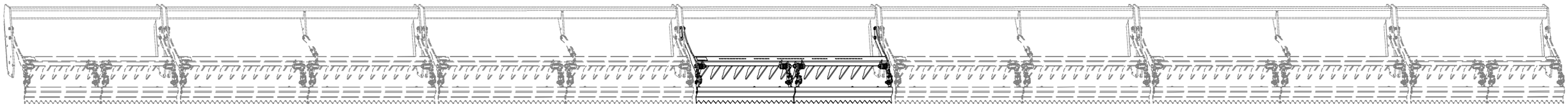

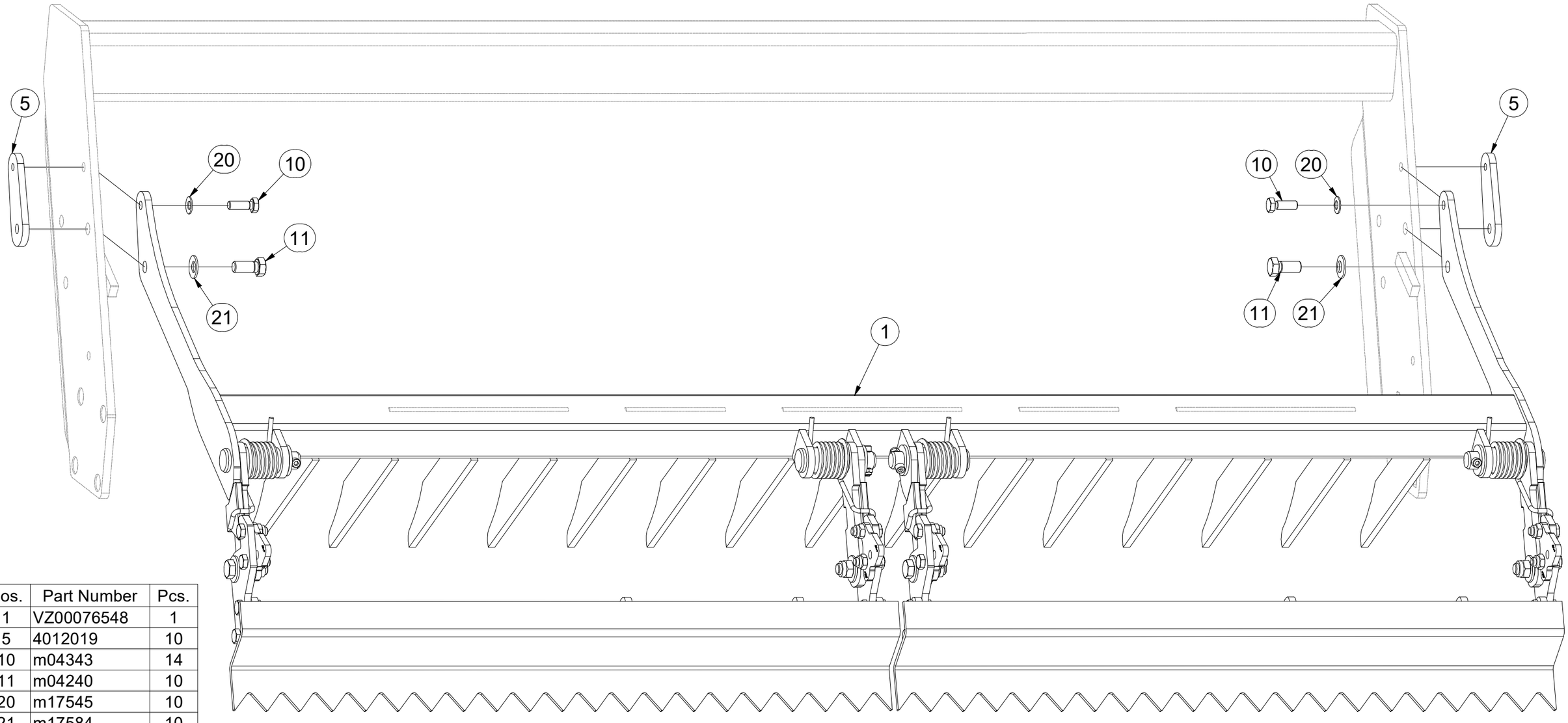

Pos.	Part Number	Pcs.
1	VZ00076548	1
5	4012019	10
10	m04343	14
11	m04240	10
20	m17545	10
21	m17584	10

CZ SMYKY ZADNÍCH VÁLCŮ

D SCHLEIFE HINTERE WALZE

F NIVELEUR ARRIÈRE ROULEAUX

GB REAR ROLLERS LEVELLERS

RU БОРОНЫ ЗАДНИХ КАТКОВ

PL WŁÓKY TYLNYCH WAŁOW

VZ00078961

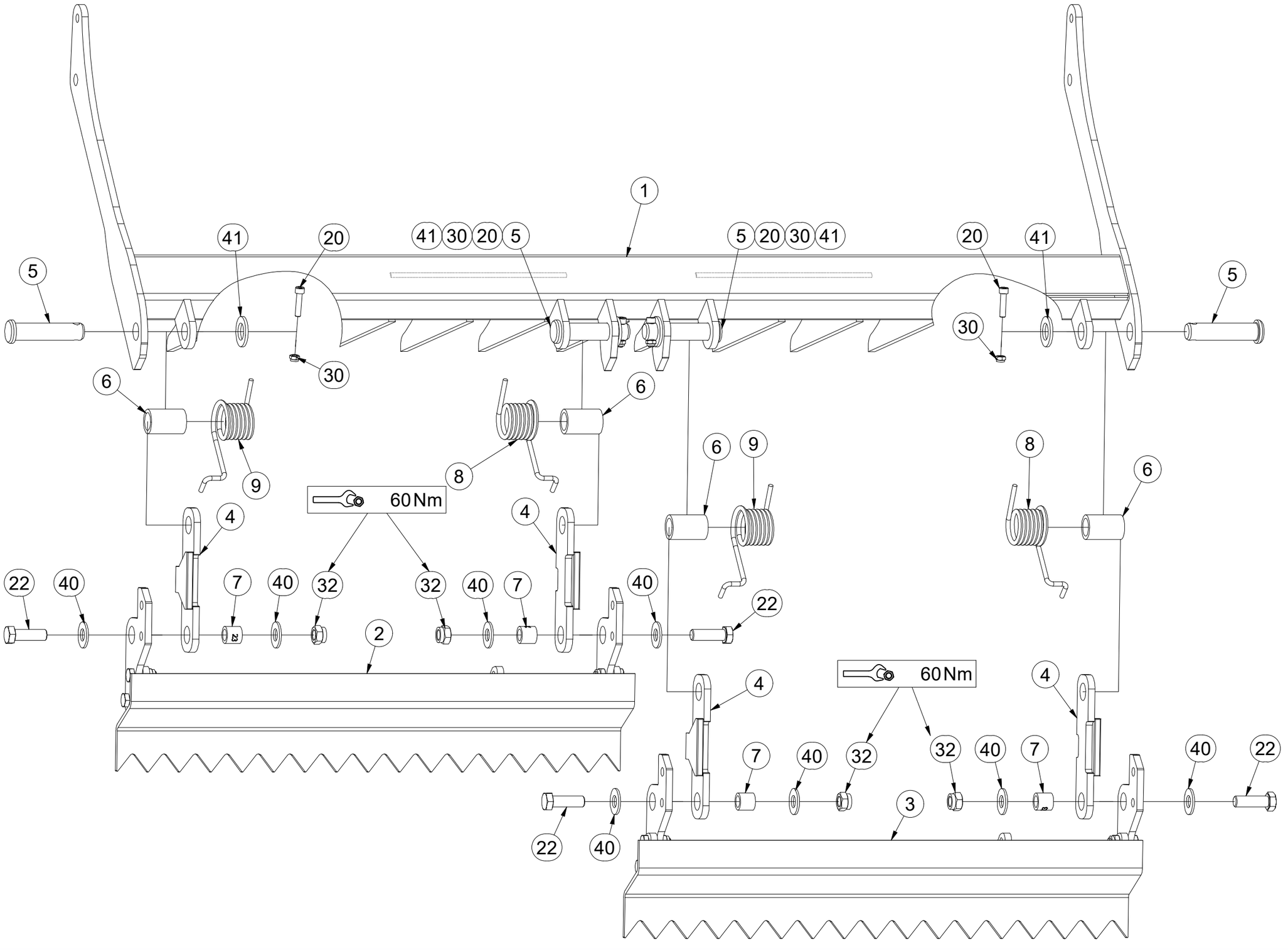

Pos.	Part Number	Pcs.
1	VZ00042291	1
2	VZ00042294	1
3	VZ00042295	1
4	4024903	4
5	4015778	4
6	9002979	4
7	4022223	4
8	m27682	2
9	m27683	2
20	m09464	4
22	m04355	4
30	m04503	4
32	m03683	4
40	m05651	8
41	m14028	4

CZ SMYKY ZADNÍCH VÁLCŮ

D SCHLEIFE HINTERE WALZE

F NIVELEUR ARRIÈRE ROULEAUX

GB REAR ROLLERS LEVELLERS

RU БОРОНЫ ЗАДНИХ КАТКОВ

PL WŁÓKY TYLNYCH WAŁOW

VZ00078961

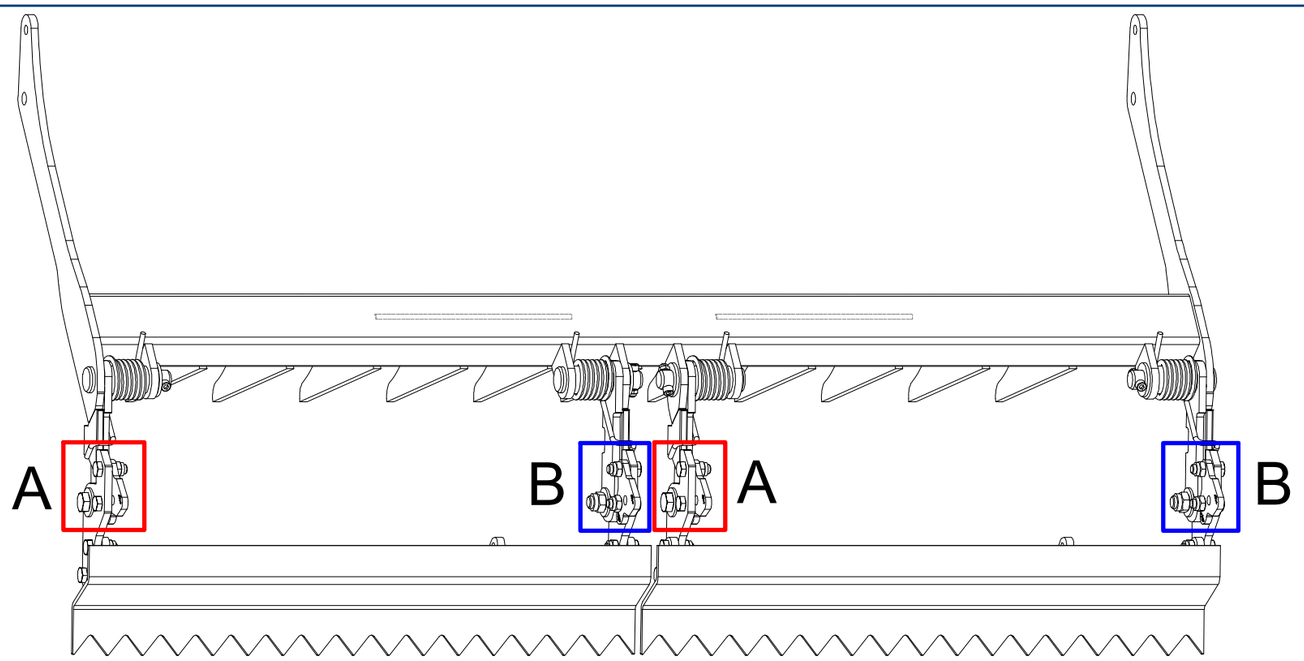

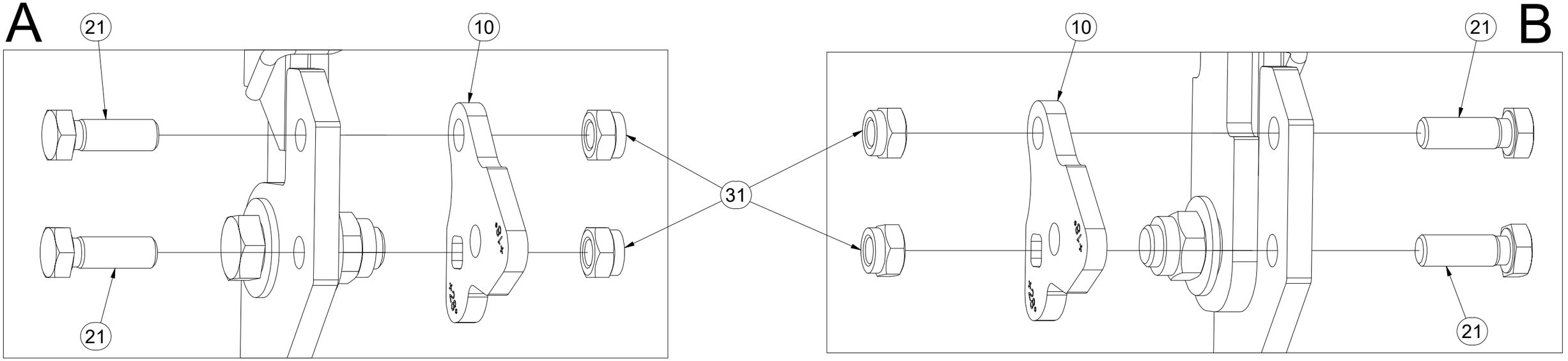

Pos.	Part Number	Pcs.
10	VZ00038536	4
21	m04343	8
31	m04301	8

(CZ) SMYK

(D) ACKERSCHLEIFE

(F) NIVELEUR

(GB) LEVELLER

(RU) БОРОНА

(PL) WŁÓKA

VZ00042294

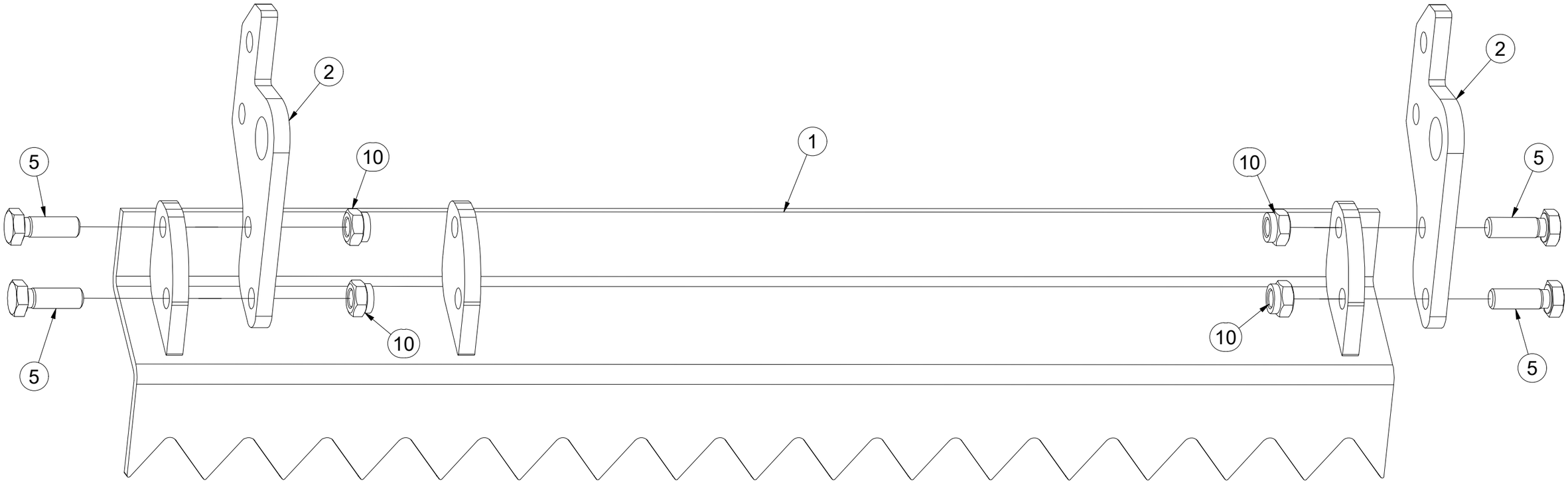

Pos.	Part Number	Pcs.
1	VZ00042293	1
2	VZ00014941	2
5	m04343	4
10	m04301	4

(CZ) SMYK

(D) ACKERSCHLEIFE

(F) NIVELEUR

(GB) LEVELLER

(RU) БОРОНА

(PL) WŁÓKA

VZ00042295

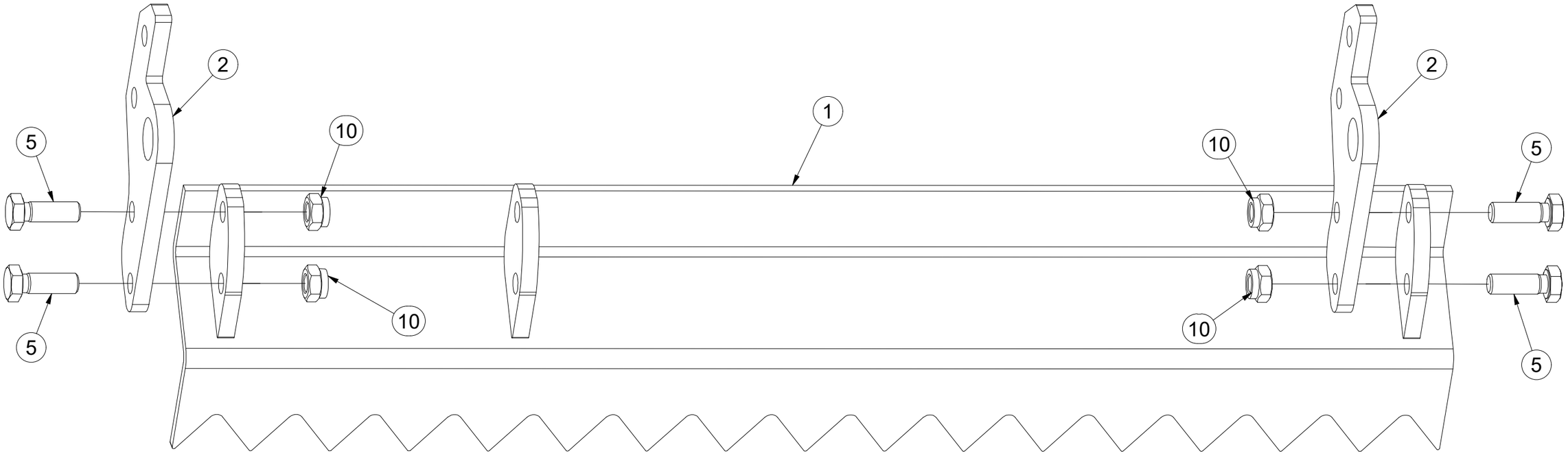

Pos.	Part Number	Pcs.
1	VZ00042293	1
2	VZ00014941	2
5	m04343	4
10	m04301	4

CZ SMYKY ZADNÍCH VÁLCŮ

D SCHLEIFE HINTERE WALZE

F NIVELEUR ARRIÈRE ROULEAUX

GB REAR ROLLERS LEVELLERS

RU БОРОНЫ ЗАДНИХ КАТКОВ

PL WŁÓKY TYLNYCH WAŁOW

VZ00076582

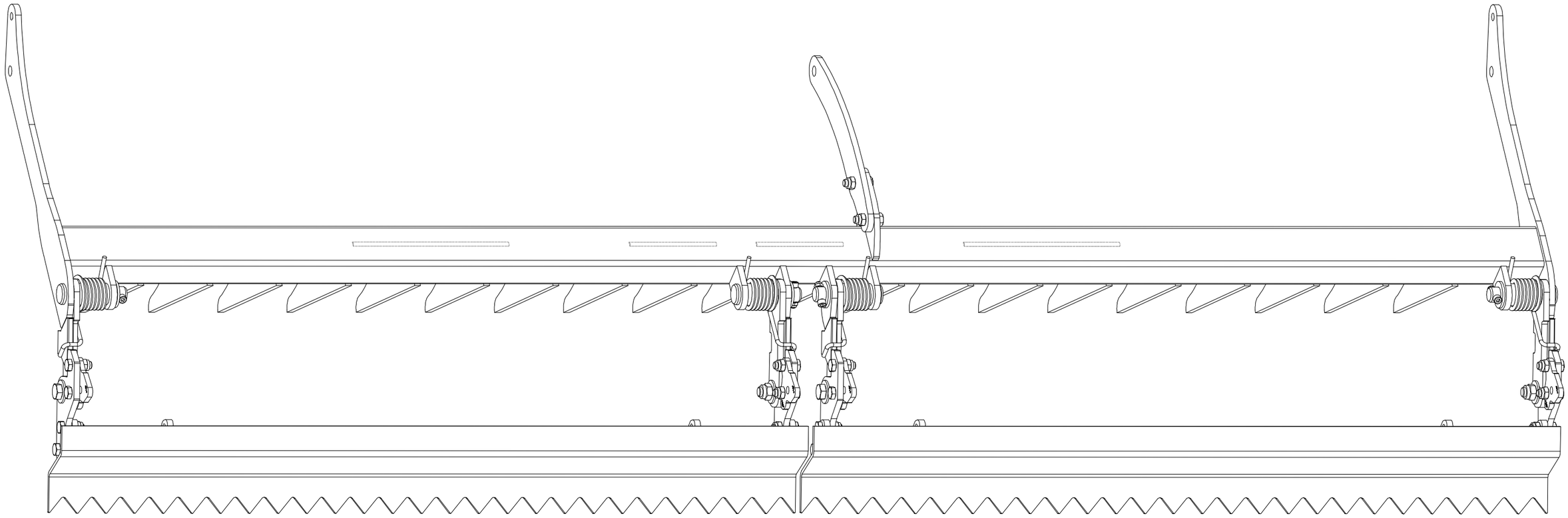

CZ SMYKY ZADNÍCH VÁLCŮ

D SCHLEIFE HINTERE WALZE

F NIVELEUR ARRIÈRE ROULEAUX

GB REAR ROLLERS LEVELLERS

RU БОРОНЫ ЗАДНИХ КАТКОВ

PL WŁÓKY TYLNYCH WAŁOW

VZ00076582

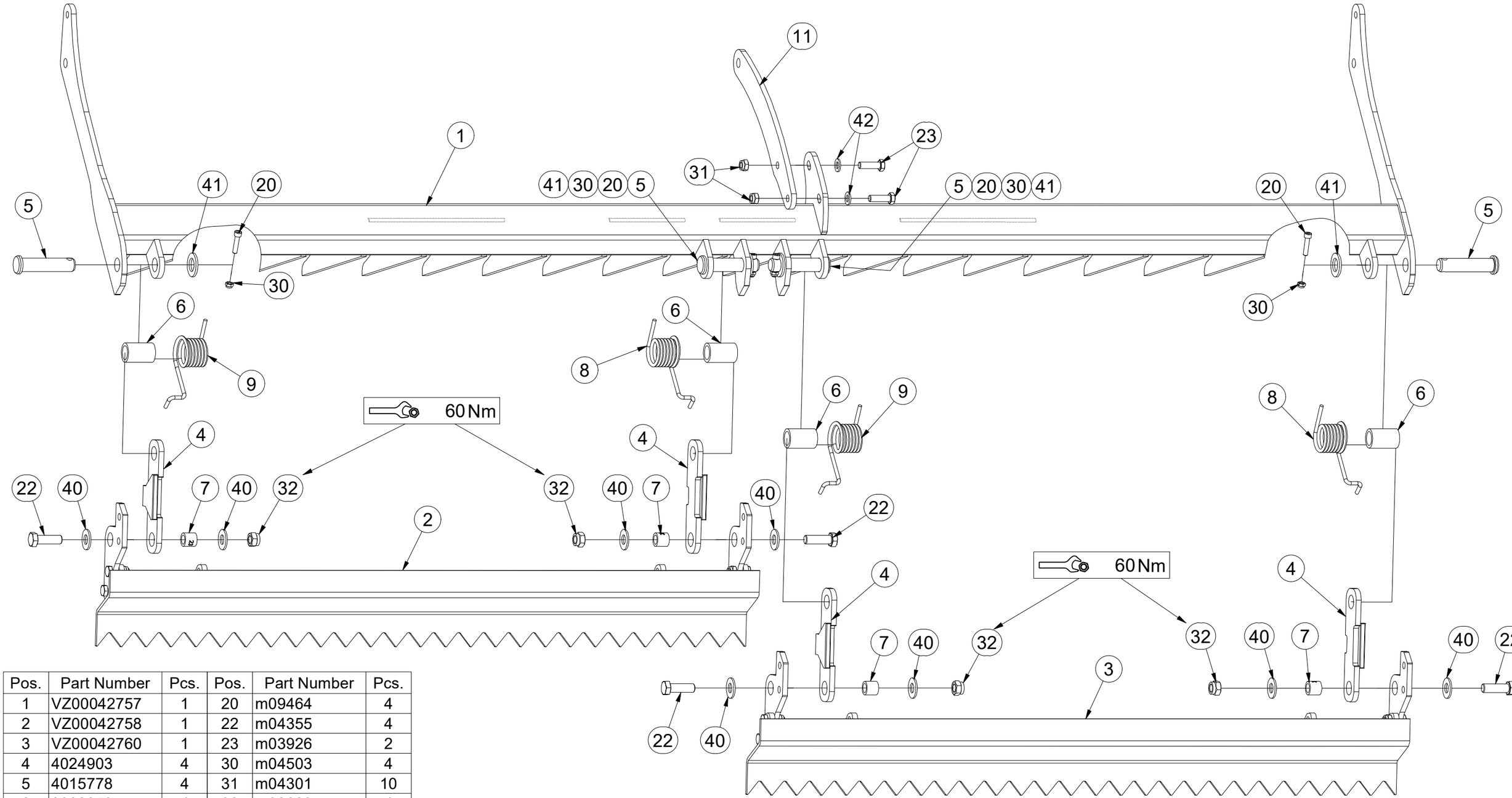

Pos.	Part Number	Pcs.	Pos.	Part Number	Pcs.
1	VZ00042757	1	20	m09464	4
2	VZ00042758	1	22	m04355	4
3	VZ00042760	1	23	m03926	2
4	4024903	4	30	m04503	4
5	4015778	4	31	m04301	10
6	9002979	4	32	m03683	4
7	4022223	4	40	m05651	8
8	m27682	2	41	m14028	4
9	m27683	2	42	m17741	2
11	4013508	1			

CZ SMYKY ZADNÍCH VÁLCŮ

D SCHLEIFE HINTERE WALZE

F NIVELEUR ARRIÈRE ROULEAUX

GB REAR ROLLERS LEVELLERS

RU БОРОНЫ ЗАДНИХ КАТКОВ

PL WŁÓKY TYLNYCH WAŁOW

VZ00076582

Pos.	Part Number	Pcs.
10	VZ00038536	4
21	m04343	8
31	m04301	10

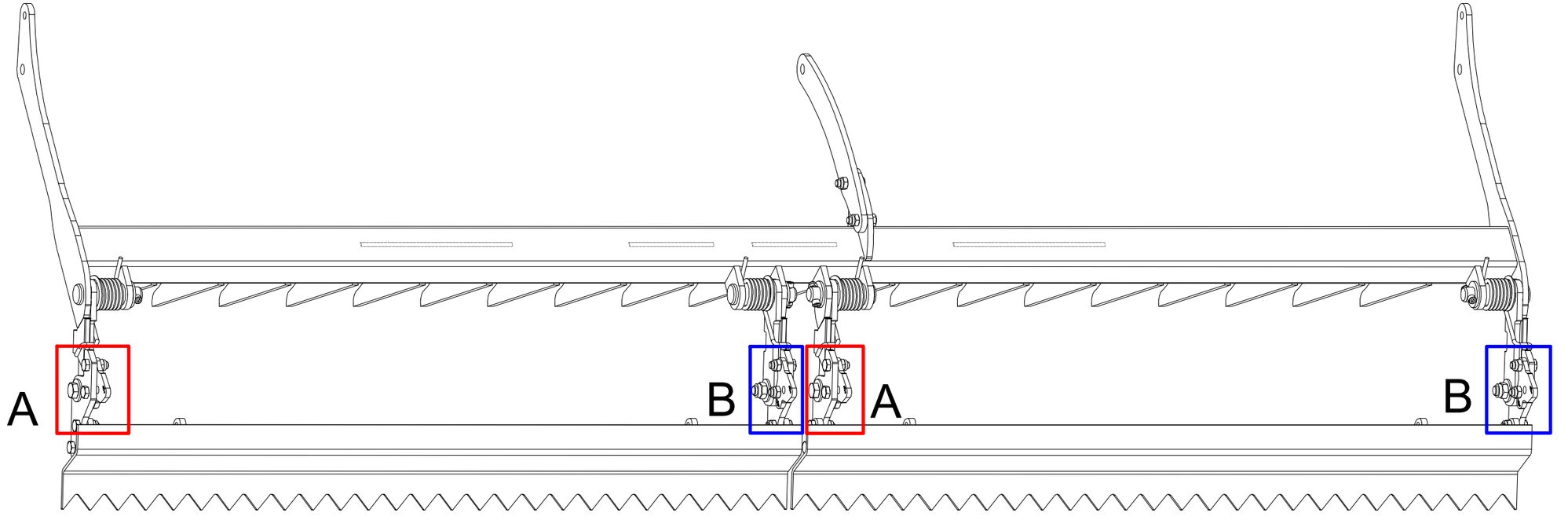

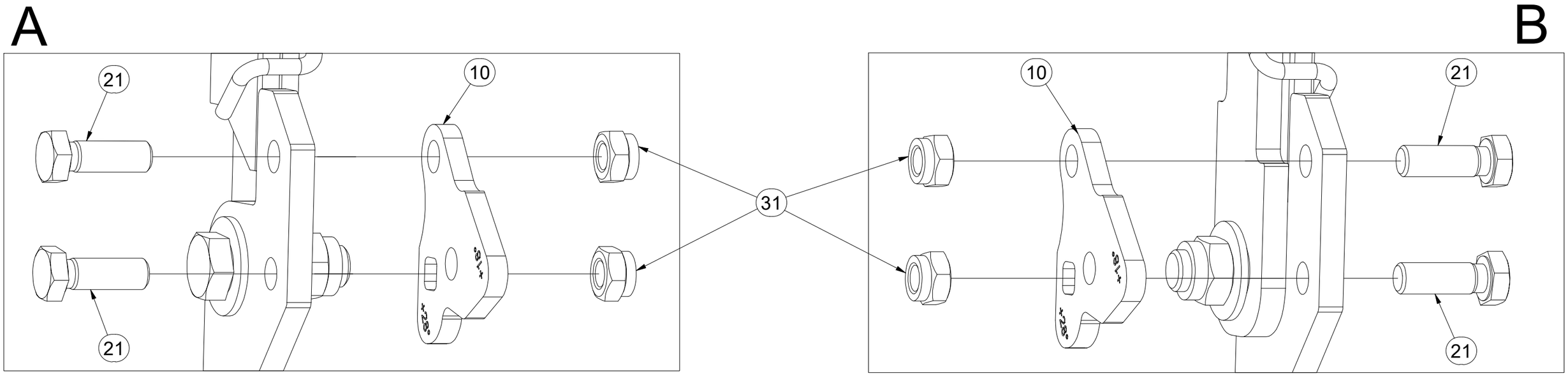

CZ SMYK

D ACKERSCHLEIFE

F NIVELEUR

GB LEVELLER

RU БОРОНА

PL WŁÓKA

VZ00042758

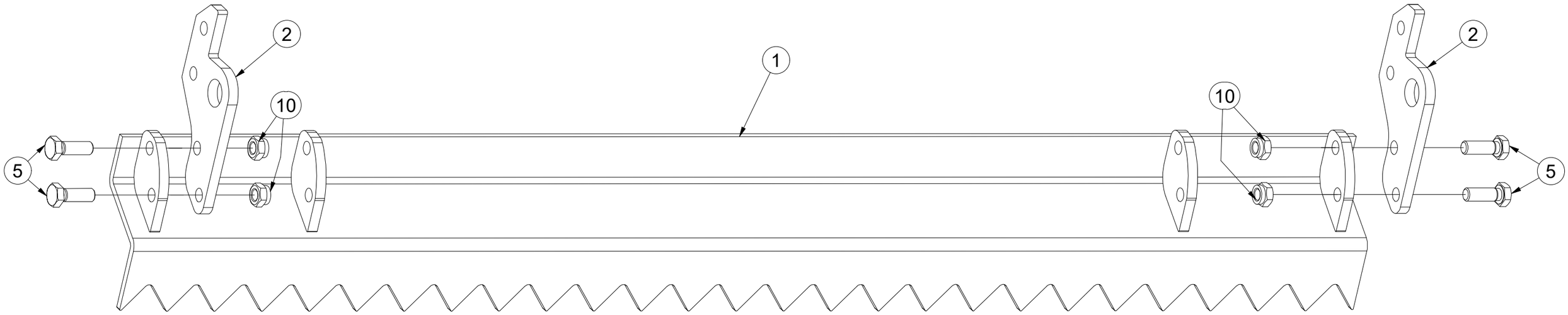

Pos.	Part Number	Pcs.
1	VZ00042759	1
2	VZ00014941	2
5	m04343	4
10	m04301	4

CZ SMYK

D ACKERSCHLEIFE

F NIVELEUR

GB LEVELLER

RU БОРОНА

PL WŁÓKA

VZ00042760

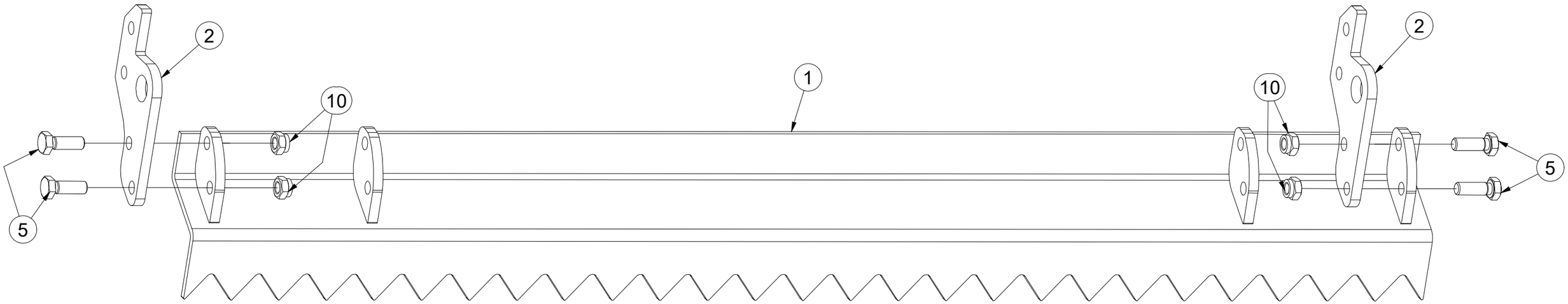

Pos.	Part Number	Pcs.
1	VZ00042759	1
2	VZ00014941	2
5	m04343	4
10	m04301	4

CZ SMYKY ZADNÍCH VÁLCŮ

D SCHLEIFE HINTERE WALZE

F NIVELEUR ARRIÈRE ROULEAUX

GB REAR ROLLERS LEVELLERS

RU БОРОНЫ ЗАДНИХ КАТКОВ

PL WŁÓKY TYLNYCH WAŁOW

VZ00076548

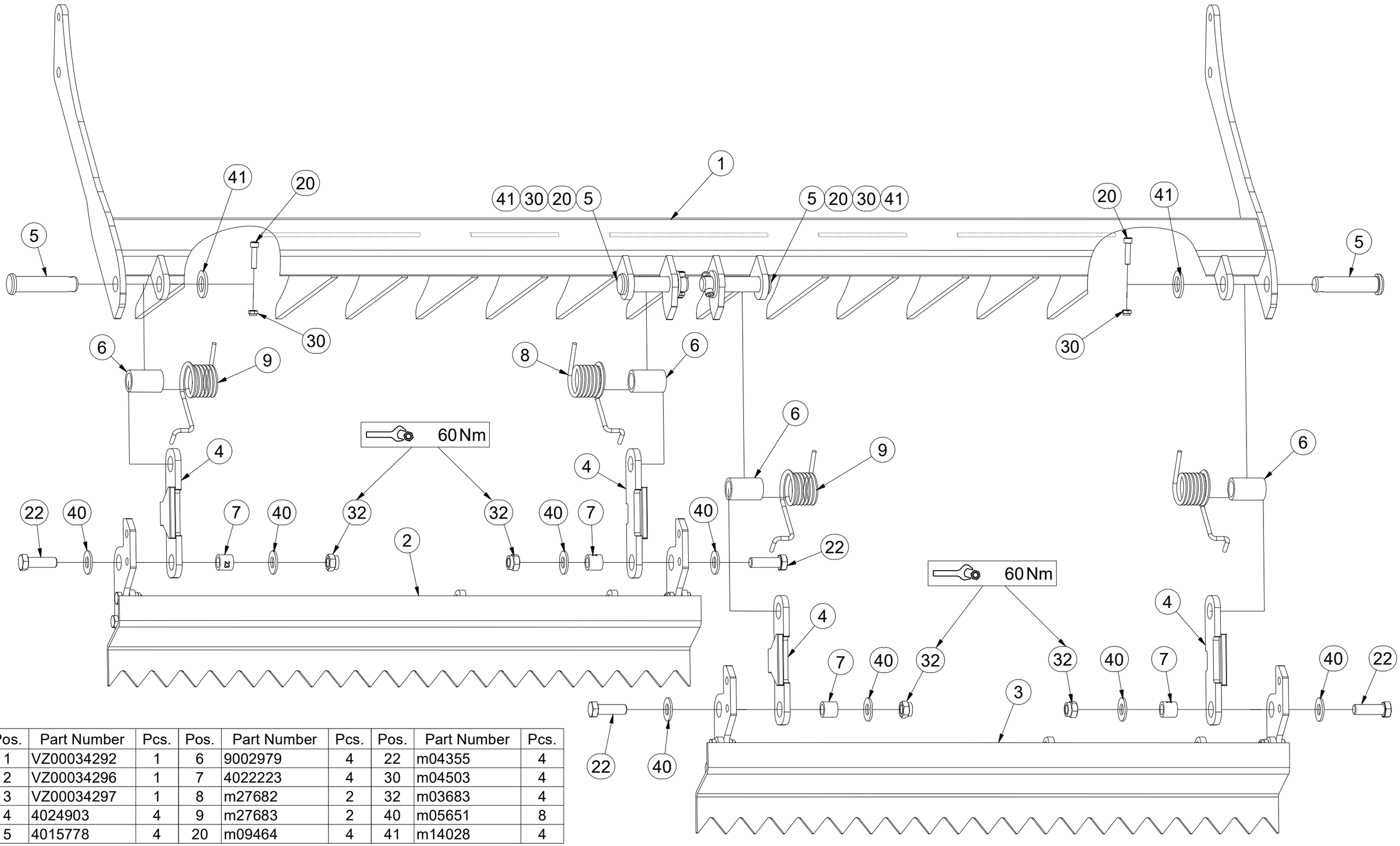

Pos.	Part Number	Pcs.	Pos.	Part Number	Pcs.	Pos.	Part Number	Pcs.
1	VZ00034292	1	6	9002979	4	22	m04355	4
2	VZ00034296	1	7	4022223	4	30	m04503	4
3	VZ00034297	1	8	m27682	2	32	m03683	4
4	4024903	4	9	m27683	2	40	m05651	8
5	4015778	4	20	m09464	4	41	m14028	4

CZ SMYKY ZADNÍCH VÁLCŮ

D SCHLEIFE HINTERE WALZE

F NIVELEUR ARRIÈRE ROULEAUX

GB REAR ROLLERS LEVELLERS

RU БОРОНЫ ЗАДНИХ КАТКОВ

PL WŁÓKY TYLNYCH WAŁOW

VZ00076548

Pos.	Part Number	Pcs.
10	VZ00038536	4
21	m04343	8
31	m04301	8

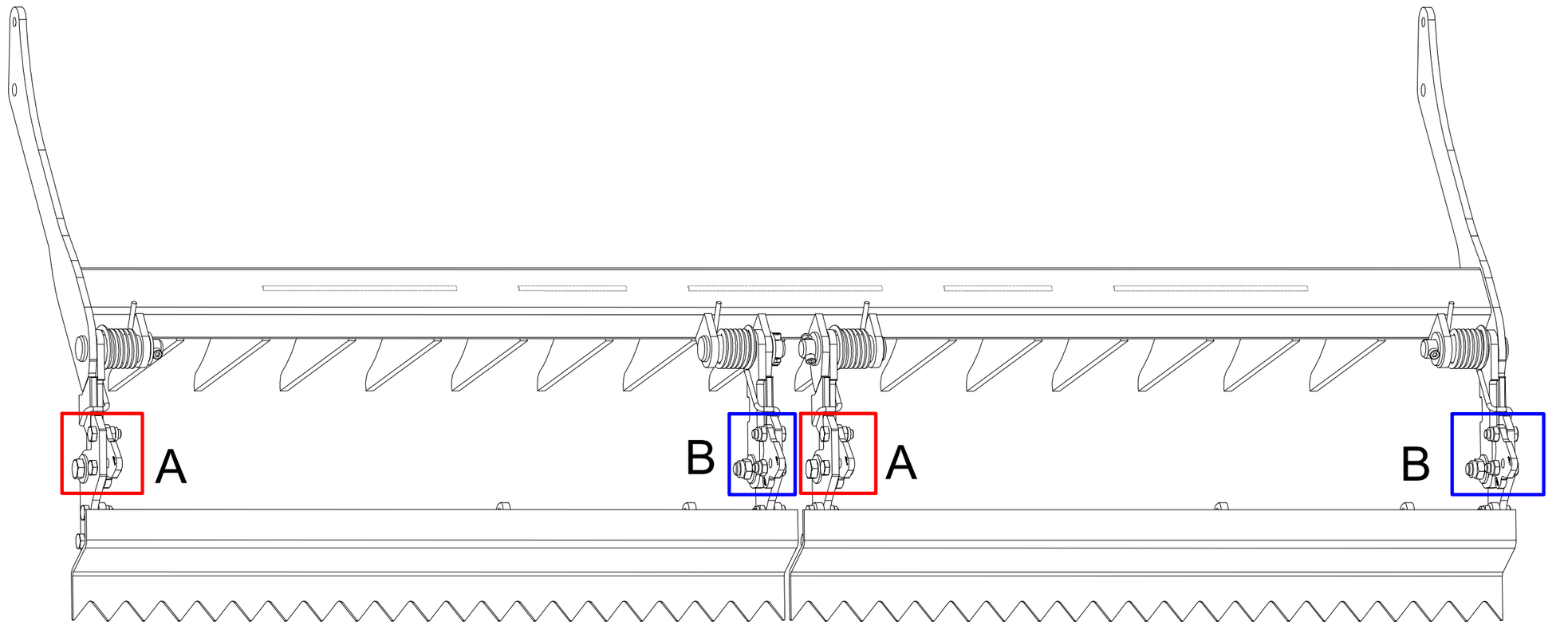

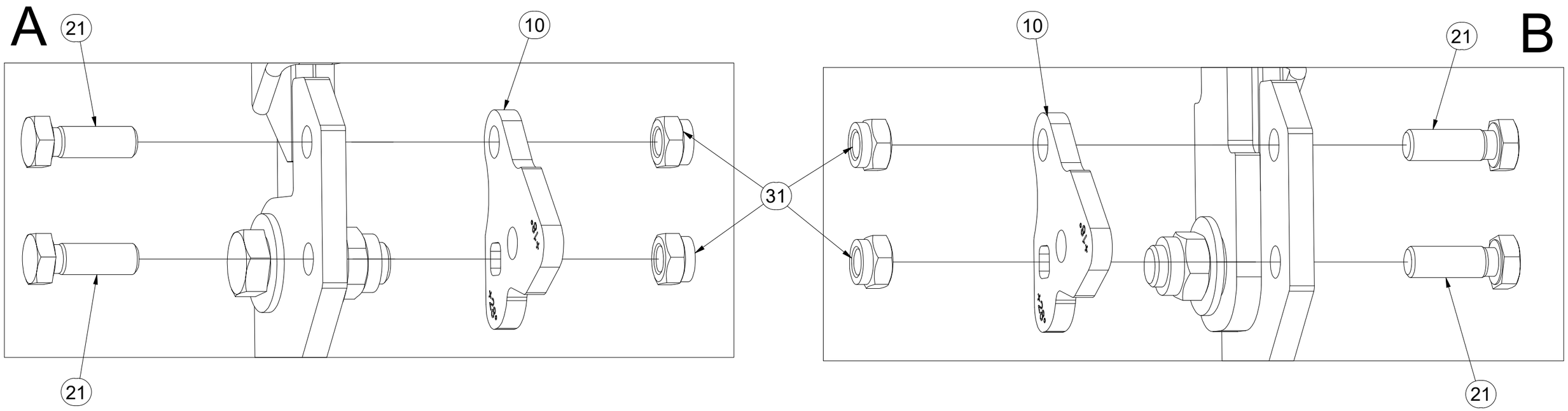

CZ SMYK

D ACKERSCHLEIFE

F NIVELEUR

GB LEVELLER

RU БОРОНА

PL WŁÓKA

VZ00034296

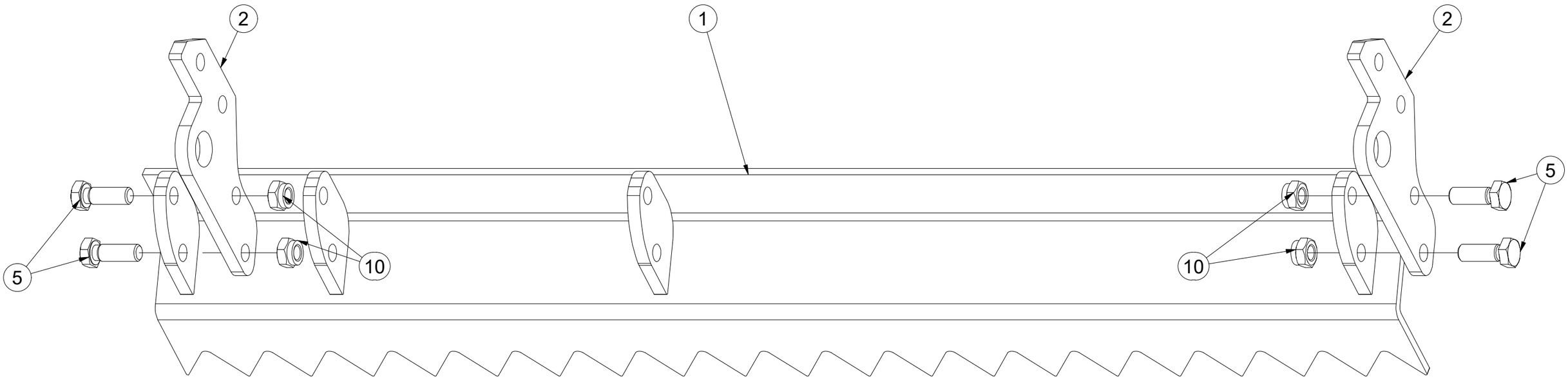

Pos.	Part Number	Pcs.
1	VZ00034293	1
2	VZ00014941	2
5	m04343	4
10	m04301	4

CZ SMYK

D ACKERSCHLEIFE

F NIVELEUR

GB LEVELLER

RU БОРОНА

PL WŁÓKA

VZ00034297

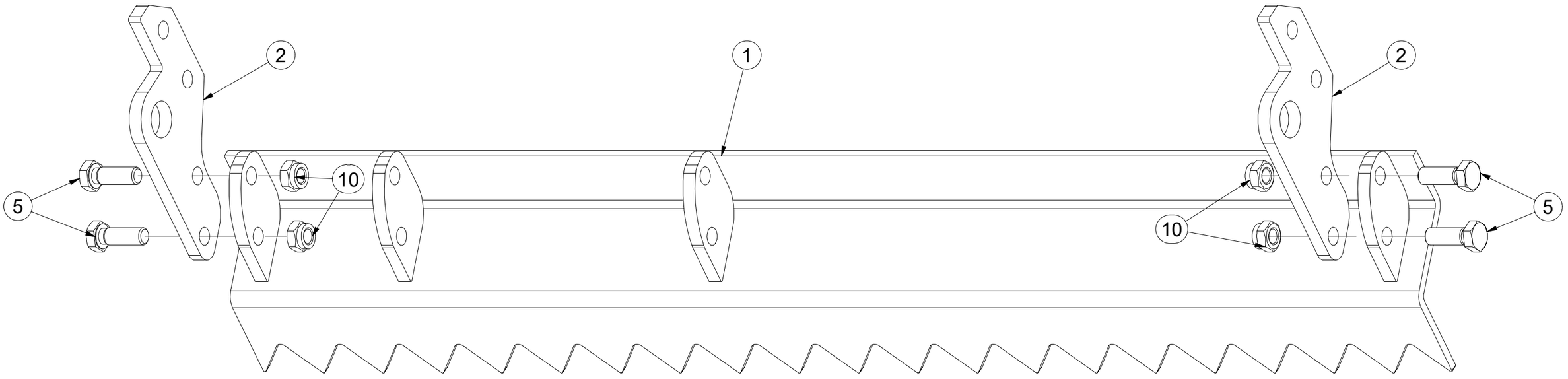

Pos.	Part Number	Pcs.
1	VZ00034293	1
2	VZ00014941	2
5	m04343	4
10	m04301	4

CZ SOUPRAVA TĚSNIVA PÍSTNIC

D KOLBENSTANGENDICHTUNGSMITTELSATZ

F SET DE GARNITURE DES TIGES DE PISTON

GB SEALING SET FOR PISTON RODS

RU КОМПЛЕКТ ПРОКЛАДОК ЦИЛИНДРОВ

PL ZESTAW USZCZELEK TRZPIENIA TŁOKA

	
m25173	VZ00050933
m25177	VZ00050924
m26207	VZ00050924
VZ00015821	m09158
VZ00020299	m22613

CZ SOUPRAVA TĚSNIVA PÍSTNIC

D KOLBENSTANGENDICHTUNGSMITTELSATZ

F SET DE GARNITURE DES TIGES DE PISTON

GB SEALING SET FOR PISTON RODS

RU КОМПЛЕКТ ПРОКЛАДОК ЦИЛИНДРОВ

PL ZESTAW USZCZELEK TRZPIENIA TŁOKA

VZ00050933

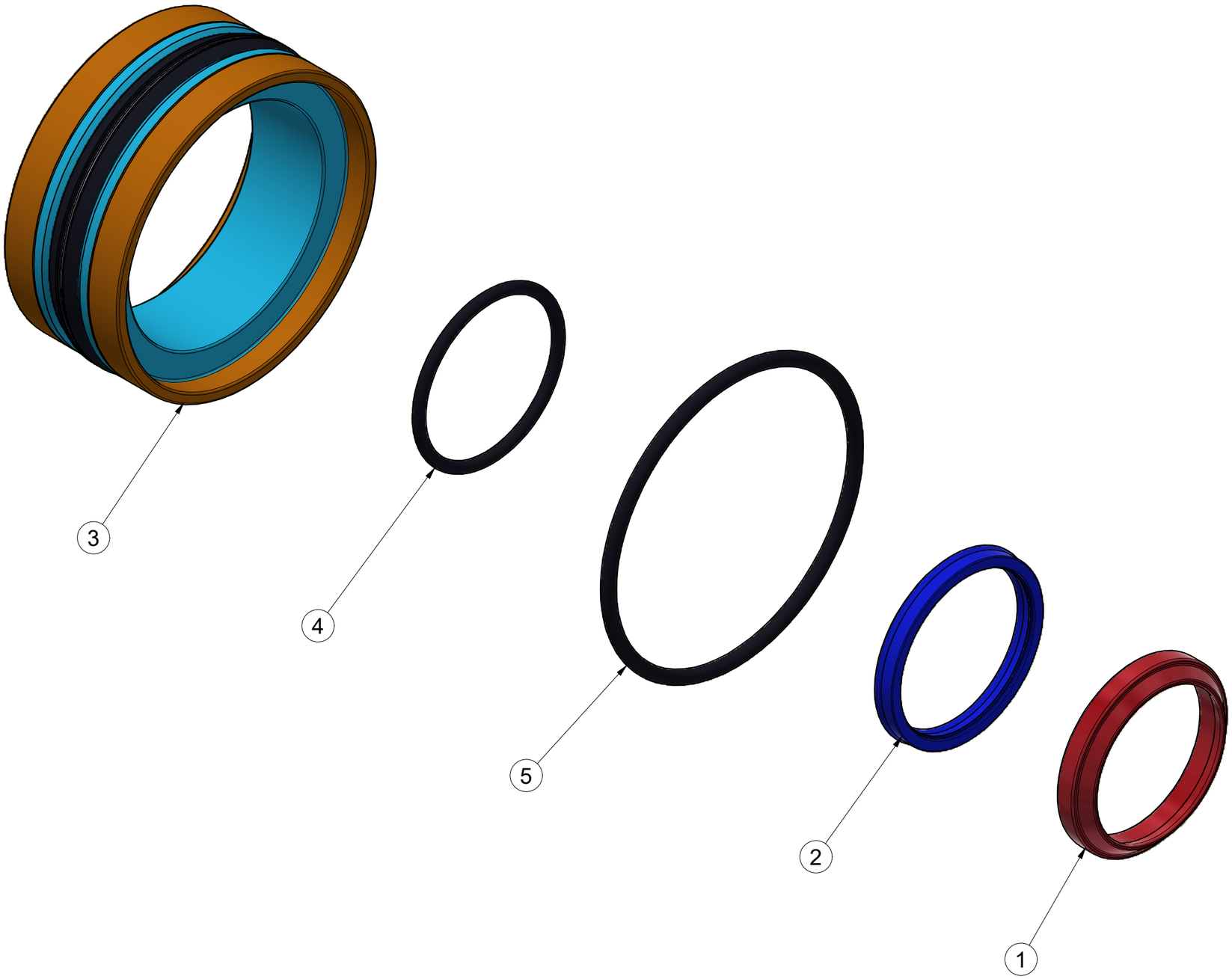

Pos.	Part Number	Pcs.
1	m25925	1
2	m25931	1
3	m25937	1
4	m25941	1
5	m25942	1

CZ SOUPRAVA TĚSNIVA PÍSTNIC

D KOLBENSTANGENDICHTUNGSMITTELSATZ

F SET DE GARNITURE DES TIGES DE PISTON

GB SEALING SET FOR PISTON RODS

RU КОМПЛЕКТ ПРОКЛАДОК ЦИЛИНДРОВ

PL ZESTAW USZCZELEK TRZPIENIA TŁOKA

VZ00050924

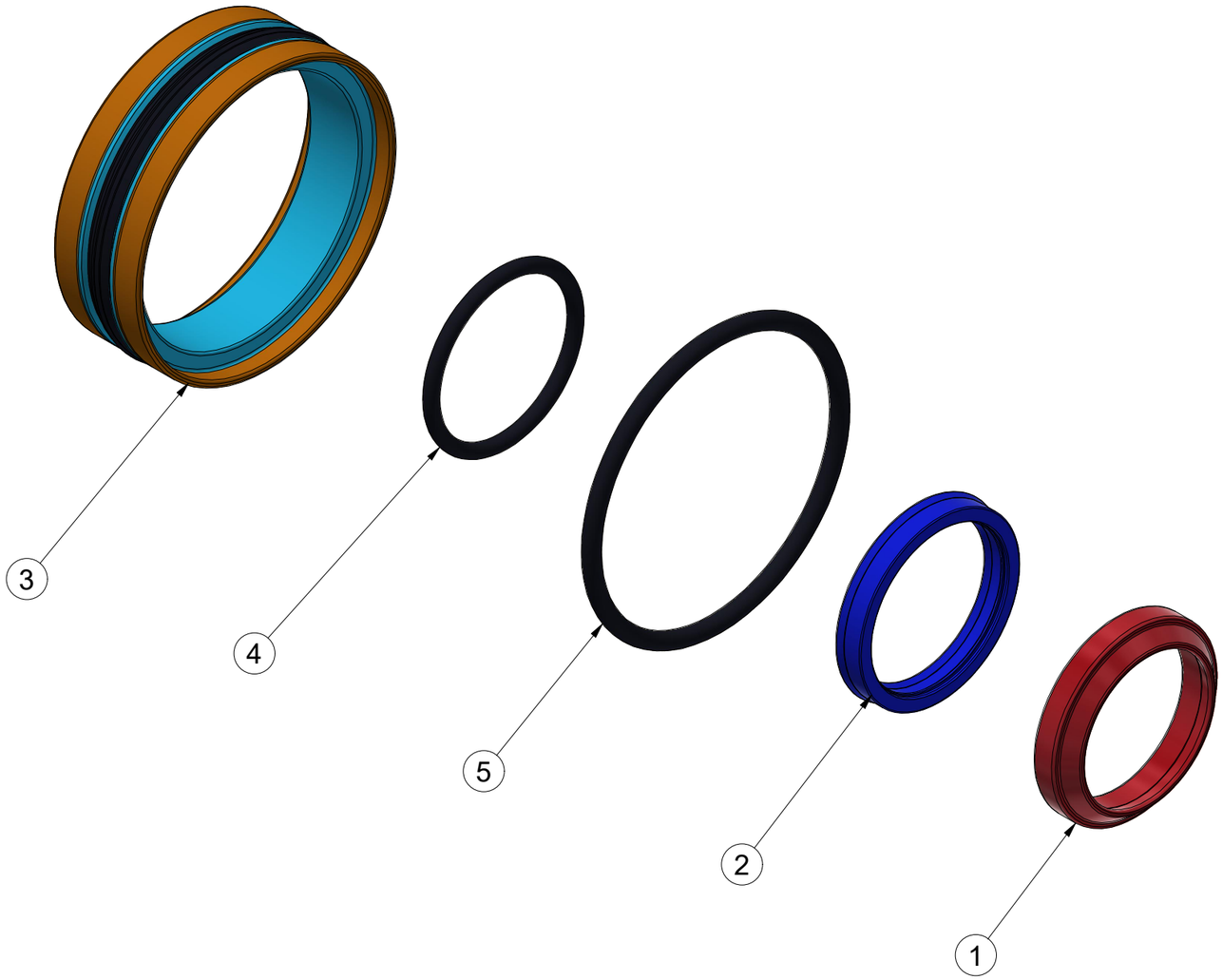

Pos.	Part Number	Pcs.
1	m25924	1
2	m25930	1
3	m25936	1
4	m25899	1
5	m25940	1

CZ SVĚTELNÁ SADA

D LEUCHTENSATZ

F KIT LUMINEUX

GB LIGHTING SET

RU ОСВЕТИТЕЛЬНЫЙ КОМПЛЕКТ

PL ZESTAW OŚWIETLENIA

VZ00038868

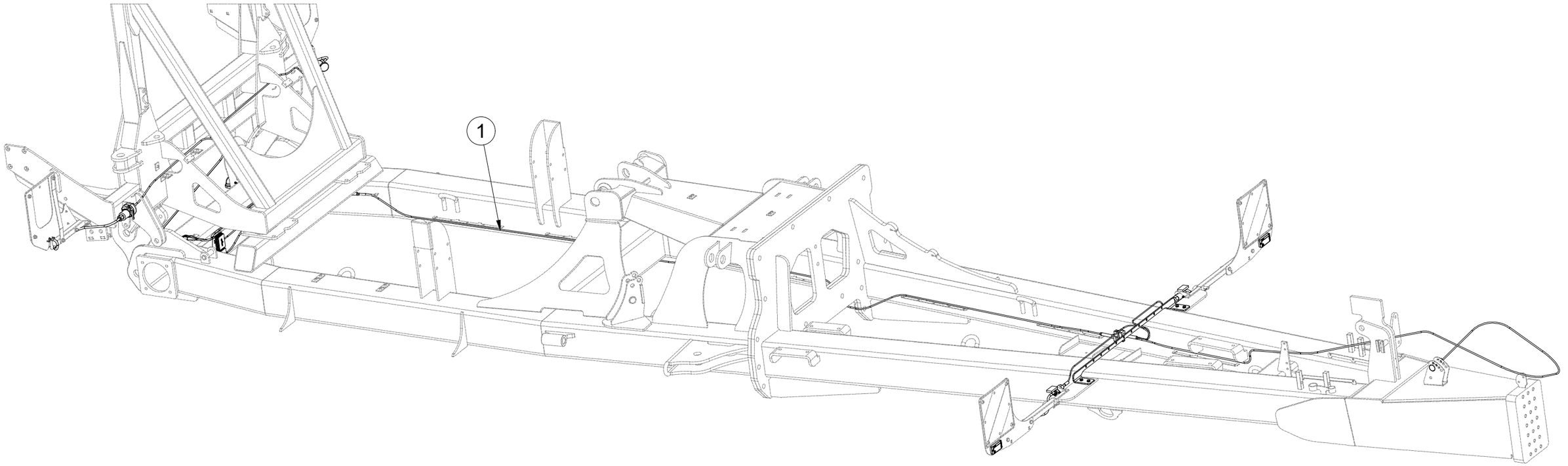

Pos.	Part Number	Pcs.
1	m24551	1

CZ SVĚTELNÁ SADA

D LEUCHTENSATZ

F KIT LUMINEUX

GB LIGHTING SET

RU ОСВЕТИТЕЛЬНЫЙ КОМПЛЕКТ

PL ZESTAW OŚWIETLENIA

VZ00038868

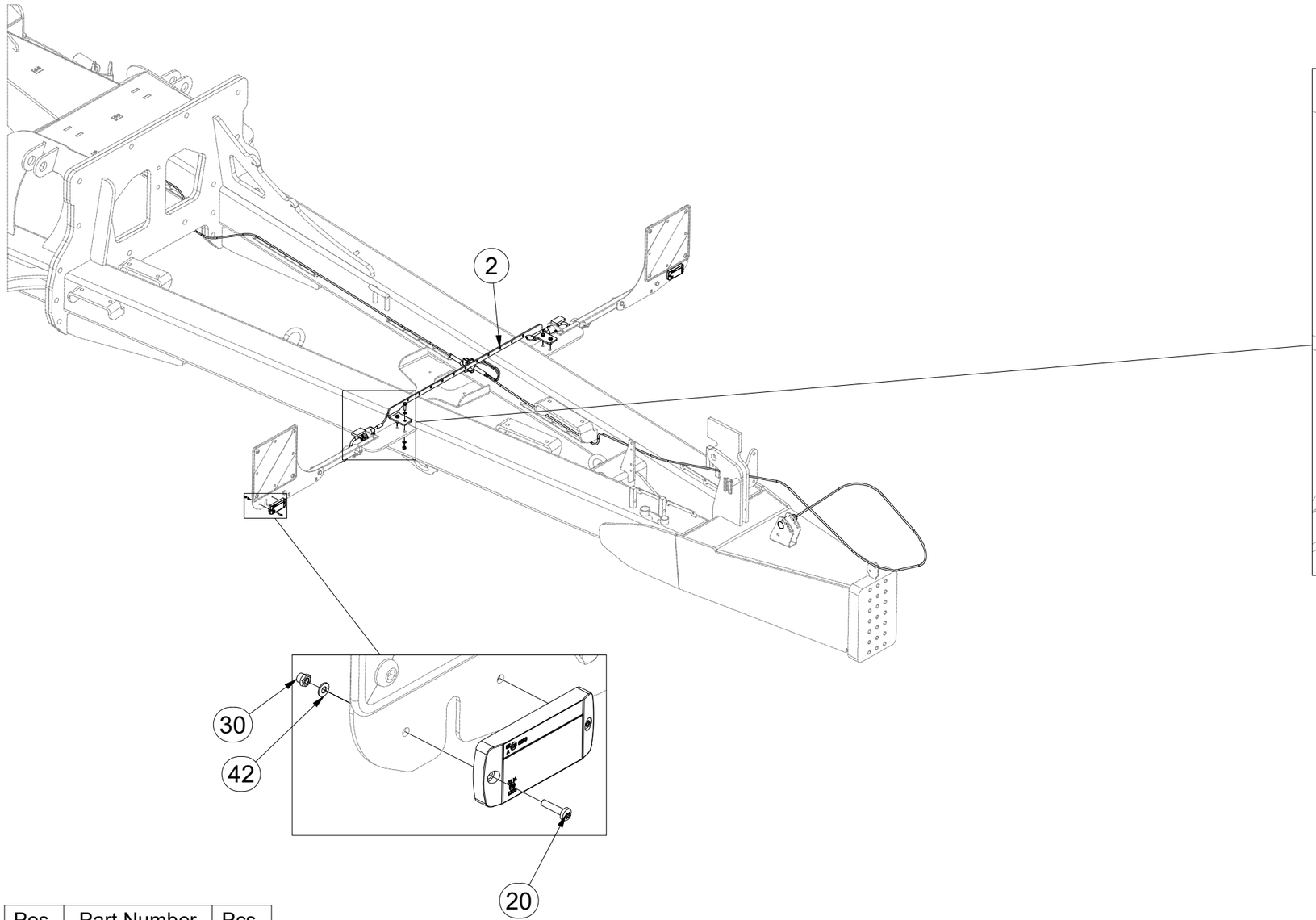

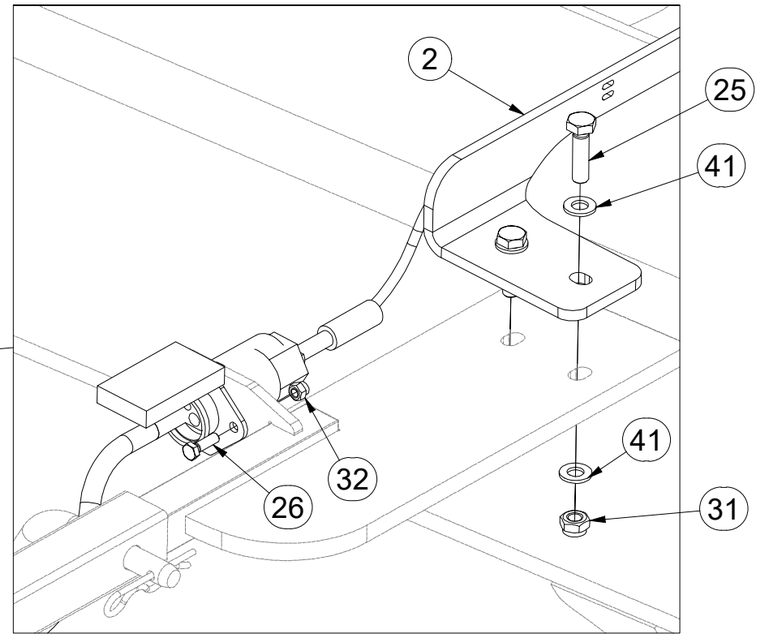

Pos.	Part Number	Pcs.
2	4019745	1
20	m15790	4
25	m04791	4
26	m06444	4
30	m05562	10
31	m04503	4
32	m06236	10
41	m01203	8
42	m05597	6

CZ SVĚTELNÁ SADA

D LEUCHTENSATZ

F KIT LUMINEUX

GB LIGHTING SET

RU ОСВЕТИТЕЛЬНЫЙ КОМПЛЕКТ

PL ZESTAW OŚWIETLENIA

VZ00038868

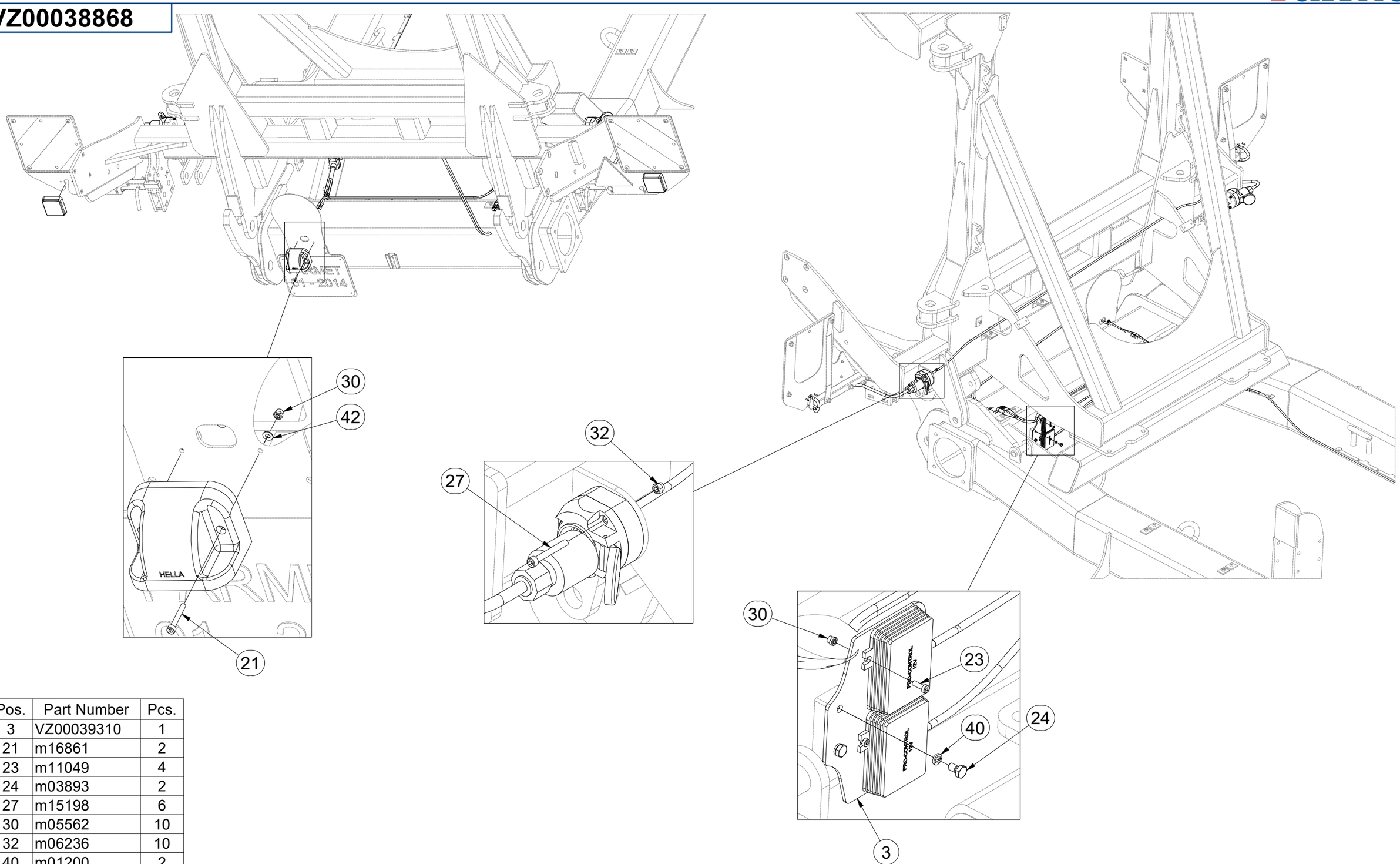

Pos.	Part Number	Pcs.
3	VZ00039310	1
21	m16861	2
23	m11049	4
24	m03893	2
27	m15198	6
30	m05562	10
32	m06236	10
40	m01200	2
42	m05597	6

CZ SVĚTELNÁ SADA

D LEUCHTENSATZ

F KIT LUMINEUX

GB LIGHTING SET

RU ОСВЕТИТЕЛЬНЫЙ КОМПЛЕКТ

PL ZESTAW OŚWIETLENIA

m24551

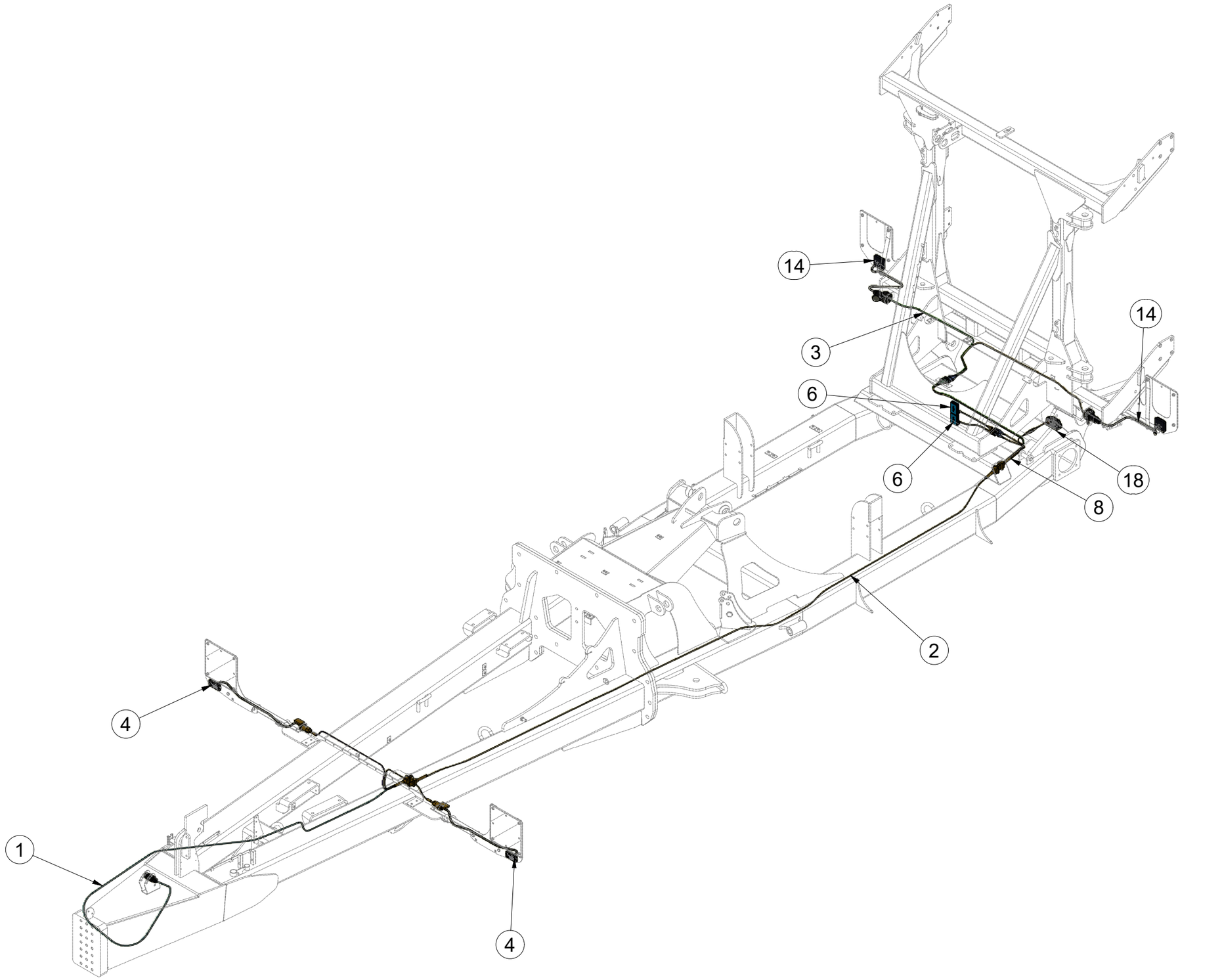

Pos.	Part Number	Pcs.
1	m19428	1
2	m19429	1
3	m19431	1
4	m19434	2
6	m19439	2
8	m19436	1
14	m24433	2
18	m24595	1

CZ SVĚTELNÁ SADA

D LEUCHTENSATZ

F KIT LUMINEUX

GB LIGHTING SET

RU ОСВЕТИТЕЛЬНЫЙ КОМПЛЕКТ

PL ZESTAW OŚWIETLENIA

m24551

Pos.	Part Number	Pcs.
1	m19428	1
2	m19429	1
3	m19431	1
4	m19434	2
6	m19439	2
8	m19436	1
14	m24433	2
18	m24595	1

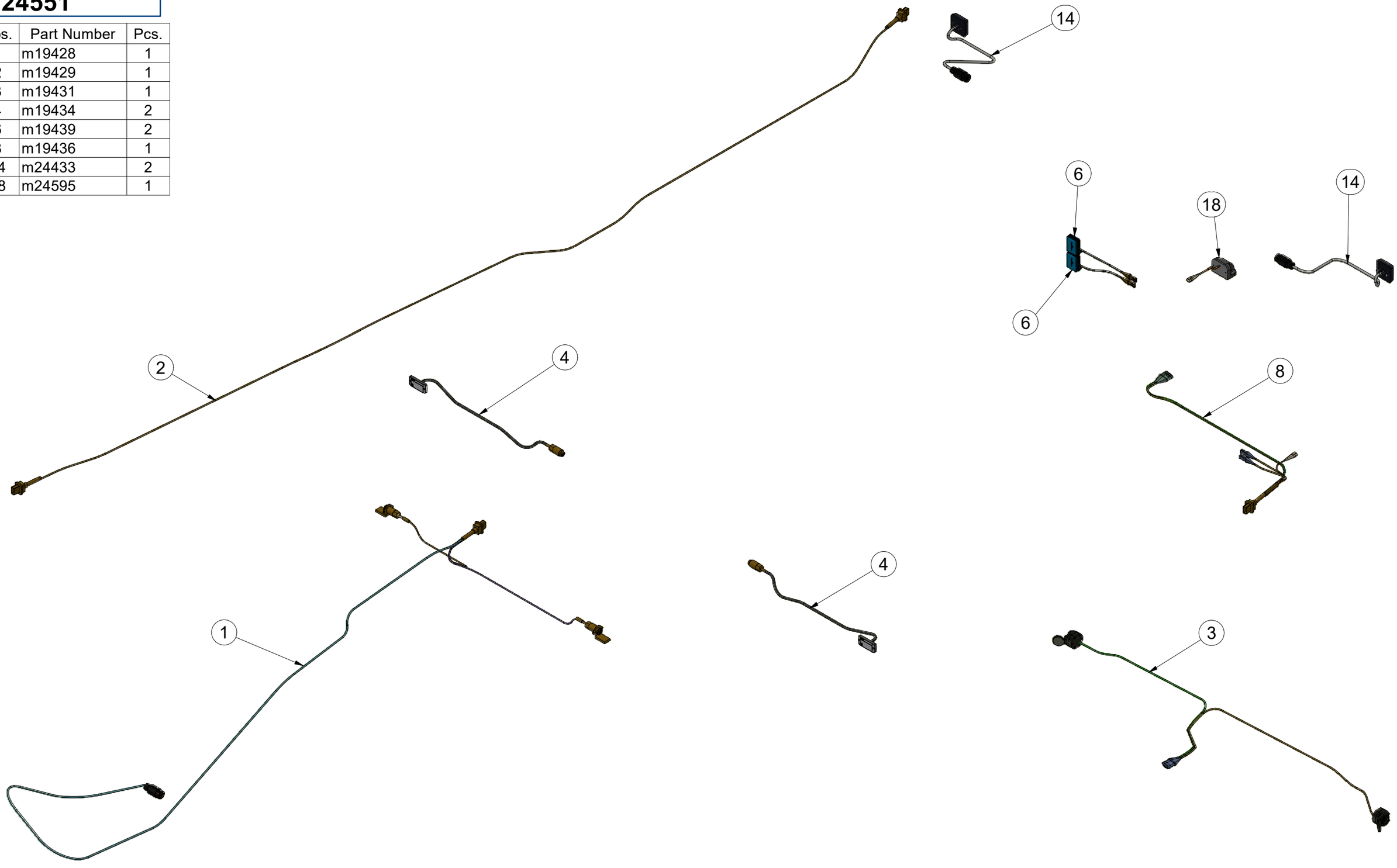

(CZ) UTAHOVACÍ MOMENTY ŠROUBŮ
(D) ANZUGMOMENTE VON SCHRAUBEN
(F) COUPLES DE SERRAGE DES VIS

(GB) SCREW TIGHTENING TORQUE
(RU) МОМЕНТЫ ЗАЖАТИЯ БОЛТОВ
(PL) MOMENTY DOKRĘCANIA ŚRUB

Farmet

P		5.8	8.8	10.9	12.9	Z DIN 7991;ISO 10642		S DIN 6912;DIN 7984	
D	R	Mu	Mu	Mu	Mu	8.8	10.9	8.8	10.9
		Nm	Nm	Nm	Nm	Nm	Nm	Nm	Nm
M 3	0,5	1,1	1,8	2,6	3	0,9	1	0,9	1
M 4	0,7	2	3,1	4,5	5,3	2	2,3	2,1	2,3
M 5	0,8	4	6,1	8,9	10,4	4	4,6	4	4,6
M 6	1	6,5	9,5	14,5	16,5	7,2	7,9	7,2	8,1
M 8	1,25	16	24	36	42	17	19	17,3	19,5
M10	1,5	32	48	71	83	35	38	34,5	38,5
M12	1,75	55	84	123	144	58	65	58	65
M14	2	88	133	196	229	93	100	93	105
M16	2	137	209	307	359	144	158	144	162
M18	2,5	188	286	420	492	-	220	-	-
M20	2,5	266	406	596	698	-	310	290	330
M22	2,5	366	588	820	960	-	420	-	-
M24	3	459	699	1 027	1 202	-	530	500	560
M27	3	681	1 038	1 524	1 784	-	-	-	-
M30	3,5	924	1 408	2 069	2 421	-	-	-	-
M33	3,5	1 256	1 914	2 811	3 290	-	-	-	-
M36	4	1 612	2 456	3 607	4 221	-	-	-	-
M39	4	2 094	3 191	4 686	5 484	-	-	-	-

Mu - (CZ) UTAHOVACÍ MOMENT / (D) ANZUGMOMENTE / (F) COUPLE DE SERRAGE / (GB) TIGHTENING TORQUE / (RU) МОМЕНТ ЗАЖАТИЯ / (PL) MOMENT DOKRĘCANIA

D - (CZ) JMENOVITÝ PRŮMĚR / (D) NENNDURCHMESSER / (F) DIAMETRE NOMINAL / (GB) NOMINAL DIAMETER / (RU) НОМИНАЛЬНЫЙ ДИАМЕТР / (PL) ŚREDNICA NOMINALNA

R - (CZ) ROZTEČ ZÁVITU - STOUPÁNÍ / (D) GEWINDESTEIGUNG / (F) PAS DE FILET - PAS / (GB) SCREW PITCH - LEAD / (RU) ШАГ РЕЗЬБЫ / (PL) ROZSTAW GWINTU - SKOKI

P - (CZ) PEVNOST / (D) FESTIGKEIT / (F) RÉSISTANCE / (GB) STRENGTH / (RU) ПРОЧНОСТЬ / (PL) WYTRZYMA OŚĆ

Z - (CZ) ZÁPUSTNÉ ŠROUBY / (D) SENKKOPFSCHRAUBEN / (F) VIS A TETE FRAISEE / (GB) COUNTERSUNK SCREWS / (RU) БОЛТЫ С УТОПЛЕННОЙ ГОЛОВКОЙ / (PL) ŚRUBY Z ŁBEM STOŻKOWYM PŁASKIM

S - (CZ) SNÍŽENÁ HLAVA / (D) NIEDRIGER KOPF / (F) TÊTE BASSE / (GB) LOW-PROFILE HEAD / (RU) ПОНИЖЕННАЯ ГОЛОВКА / (PL) OBNIŻONA GŁÓWKA

(CZ) Pokud je v dokumentaci definován spoj šroubu a matice o různých pevnostech, vždy utahujte na moment komponenty nižší.
(D) Wenn in der Dokumentation eine Verbindung von Schraube und Mutter mit verschiede Festigkeiten definiet ist, wird immer mit dem Moment des Bauteils mit der geringeren Festigkeit angezogen.
(F) Si les documents définissent un assemblage par boulon de diverses résistances, serrez toujours au moment de la composante avec résistance inférieure
(GB) If there is a joint with a screw and a nut at different strengths in the documentation, always tighten to the torque of the component with lower strength.
(RU) Если в документации установлено соединение из болта и гайки различной прочности, всегда зажимайте с моментом дпя компонента с меньшей прочностью
(PL) Jeśli w dokumentacji zdefiniowane jest połączenie ze śrubąi nakrętkąo różnych wytrzymałościach, zawsze należy dokręcać zachowując moment dokręcania komponentu z niższą wytrzymałością.

(CZ) Tabulka utahovacích momentů slouží k určení správného utahovacího momentu pro šroubové spoje, které nejsou mazány! Tzn. Mazivem není sníženo tření v závitu.
(D) Die Anzugsmomenttabelle dient zur Bestimmung des korrekten Anzugsdrehmoments für Schraubverbindungen, die nicht geschmiert sind! D.h. Die Reibung im Gewinde wird nicht durch Schmiermittel reduziert.
(F) Le tableau des couples de serrage sert à déterminer le couple de serrage correct pour les assemblages vissés qui ne sont pas lubrifiés ! C'est-à-dire que la friction dans le filetage n'est pas réduite par un lubrifiant.
(GB) The tightening torque table is used to determine the correct torque for bolted joints that are not lubricated! That means friction in the thread is not reduced by lubrication.
(RU) Таблица моментов затяжки используется для определения правильного момента затяжки для резьбовых соединений, которые не смазаны! То есть трение в резьбе не уменьшается смазкой.
(PL) Tabela momentów dokręcania służy do określenia prawidłowego momentu dokręcania dla połączeń śrubowych, które nie są smarowane! Oznacza to, że tarcie w gwincie nie jest zmniejszone przez smar.

CZ UTAHOVACÍ MOMENTY NEREZOVÝCH ŠROUBŮ
D ANZUGMOMENTE VON EDELSTAHLSCHRAUBEN
F COUPLES DE SERRAGE DES VIS EN ACIER INOXYDABLE

GB STAINLESS STEEL SCREW TIGHTENING TORQUE
RU МОМЕНТЫ ЗАТЯЖКИ НЕРЖАВЕЮЩИХ БОЛТОВ
PL MOMENT DOKRĘCANIA ŚRUB ZE STALI NIERDZEWNEJ

P		A2/A4-70	A2/A4-80
D	R	Mu	Mu
		Nm	Nm
M 3	0,5	0,8	1,1
M 4	0,7	1,9	2,4
M 5	0,8	3,6	4,8
M 6	1	6,5	8,5
M 8	1,25	15	20
M10	1,5	30	39
M12	1,75	51	68
M14	2	82	109
M16	2	126	168
M18	2,5	176	235
M20	2,5	247	330
M22	2,5	337	450
M24	3	426	568
M27	3	561	748
M30	3,5	682	909

Mu - CZ UTAHOVACÍ MOMENT / D ANZUGMOMENTE / F COUPLE DE SERRAGE / GB TIGHTENING TORQUE / RU МОМЕНТ ЗАЖАТИЯ / PL MOMENT DOKRĘCANIA

D - CZ JMENOVITÝ PRŮMĚR / D NENNDURCHMESSER / F DIAMETRE NOMINAL / GB NOMINAL DIAMETER / RU НОМИНАЛЬНЫЙ ДИАМЕТР / PL ŚREDNICA NOMINALNA

R - CZ ROZTEČ ZÁVITU - STOUPÁNÍ / D GEWINDESTEIGUNG / F PAS DE FILET - PAS / GB SCREW PITCH - LEAD / RU ШАГ РЕЗЬБЫ / PL ROZSTAW GWINTU - SKOKI

P - CZ PEVNOST / D FESTIGKEIT / F RÉSISTANCE / GB STRENGTH / RU ПРОЧНОСТЬ / PL WYTRZYMA OŚĆ

CZ Pokud je v dokumentaci definován spoj šroubu a matice o různých pevnostech, vždy utahujte na moment komponenty nižší.
D Wenn in der Dokumentation eine Verbindung von Schraube und Mutter mit verschiede Festigkeiten definiet ist, wird immer mit dem Moment des Bauteils mit der geringeren Festigkeit angezogen.
F Si les documents définissent un assemblage par boulon de diverses résistances, serrez toujours au moment de la composante avec résistance inférieure
GB If there is a joint with a screw and a nut at different strengths in the documentation, always tighten to the torque of the component with lower strength.
RU Если в документации установлено соединение из болта и гайки различной прочности, всегда зажимайте с моментом дпя компонента с меньшей прочностью
PL Jeśli w dokumentacji zdefiniowane jest połączenie ze śrubąi nakrętkąo różnych wytrzymałościach, zawsze należy dokręcać zachowując moment dokręcania komponentu z niższą wytrzymałością.

CZ Tabulka utahovacích momentů slouží k určení správného utahovacího momentu pro šroubové spoje z nerezové oceli, které jsou mazány tuhými mazivy pouze v místě závitu!
Tzn. Použitím maziva je sníženo tření v závitu.

D Die Anzugsmomenttabelle dient zur Bestimmung des korrekten Anzugsdrehmoments für Schraubverbindungen aus Edelstahl, die ausschließlich im Gewindebereich mit Festschmierstoffen geschmiert sind!
Das bedeutet, dass die Reibung im Gewinde durch das Schmiermittel reduziert wird.

F Le tableau des couples de serrage sert à déterminer le couple de serrage correct pour les assemblages vissés en acier inoxydable, lubrifiés avec des lubrifiants solides uniquement au niveau du filetage !
Cela signifie que la friction dans le filetage est réduite par le lubrifiant.

GB The tightening torque table is used to determine the correct torque for stainless steel bolted joints that are lubricated with solid lubricants only at the thread area!
That means friction in the thread is reduced by the lubricant.

RU Таблица моментов затяжки используется для определения правильного момента затяжки для резьбовых соединений из нержавеющей стали, которые смазаны
твердыми смазками только в области резьбы! Это означает, что использование смазки снижает трение в резьбе.

PL Tabela momentów dokręcania służy do określenia prawidłowego momentu dokręcania dla połączeń śrubowych ze stali nierdzewnej, które są smarowane smarami stałymi tylko w obszarze gwintu!
Oznacza to, że zastosowanie smaru zmniejsza tarcie w gwincie.

(CZ) OBECNÝ PŘEDPIS UTAHOVÁNÍ ZAJIŠTĚNÍ ČEPOVÝCH SPOJŮ:
(D) ALLGEMEINE VORSCHRIFT FÜR DAS ANZIEHEN VON BOLZENVERBINDUNGEN:
(F) CONSIGNE GENERALE POUR LE SERRAGE DES ARTICULATIONS CYLINDRIQUES:
(GB) GENERAL INSTRUCTION FOR TIGHTENING THE SECURING OF PIN JOINTS:
(RU) ОБЩЕЕ ОПИСАНИЕ ЗАЖАТИЯ ПРЕДОХРАНЕНИЯ СОЕДИНЕНИЙ ПАЛЬЦАМИ:
(PL) OGÓLNE ZASADY DOKTĘCANIA ZABEZPIECZENIA POŁĄCZEŃ CZOPEM:

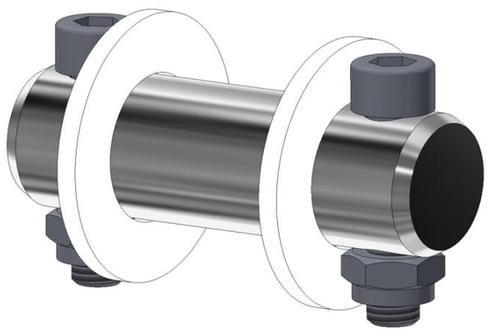

X (8.8)	M
M6	06-09 Nm
M8	15-20 Nm
M10	20-30 Nm
M12	25-35 Nm
M14, M16	30-40 Nm

X - (CZ) ROZMĚR ŠROUBU
(D) SCHRAUBENGRÖSSE
(F) DIMENSIONS DE LA VIS
(GB) BOLT DIMENSION
(RU) РАЗМЕР БОЛТА
(PL) ROZMIAR ŚRUBY

M - (CZ) ORIENTAČNÍ MOMENT
(D) ANZUGSMOMENT
(F) COUPLE D'ORIENTATION
(GB) ORIENTATION TORQUE
(RU) ОРИЕНТАЦИОННЫЙ МОМЕНТ
(PL) ORIENTACYJNY MOMENT

(CZ) Tyto spoje není nutné ověřovat kontrolou momentovým klíčem = stačí vizuálně kontrolovat sešroubování.
(D) Diese Verbindungen müssen nicht mit einem Drehmomentschlüssel überprüft werden = es genügt, die Verschraubung visuell zu kontrollieren.
(F) Il n'est pas nécessaire de contrôler le serrage à l'aide d'une clé dynamométrique = un contrôle visuel de l'assemblage suffit
(GB) These joints do not have to be verified by checking with a torque wrench = visual inspection of bolting is sufficient.
(RU) Эти соединения не нужно контролировать динамометрическим ключаом = достаточно визуально проверять прикручивание.
(PL) Nie trzeba sprawdzać tych połączeń kluczem dynamometrycznym = wystarczy wizualnie skontrolować dokręcenie.

(CZ) UTAHOVACÍ MOMENTY HYDRAULICKÝCH KOMPONENT
(D) ANZUGSDREHMOMENTE VON HYDRAULIKKOMPONENTEN
(F) COUPLES DE SERRAGE DES COMPOSANTS HYDRAULIQUES
(GB) TIGHTENING TORQUES OF HYDRAULIC COMPONENTS
(RU) МОМЕНТЫ ЗАТЯЖКИ ГИДРАВЛИЧЕСКИХ КОМПОНЕНТОВ
(PL) MOMENT DOKRĘCANIA ELEMENTÓW HYDRAULICZNYCH

Farmet

K		R	Mu [Mn]
A	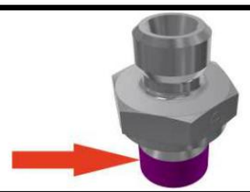	M12x1,5 (G1/4″)	35
		M16x1,5 (G3/8″)	70
		M18x1,5 (G1/2″)	80
		M22x1,5 (G5/8″)	100
		M26x1,5 (G3/4″)	130
B		22x1,5/16x1,5	70
C		M12x1,5 (G1/4″)	20
		M16x1,5 (G3/8″)	40
		M18x1,5 (G1/2″)	50
		M22x1,5 (G5/8″)	60
		M26x1,5 (G3/4″)	80
		M30x2 (G1/4″)	100
		M36x2 (-)	120
D		M16x1,5	70
		M22x1,5	100
E	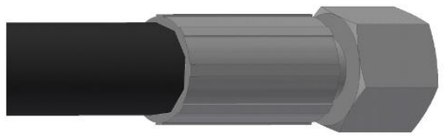	DN6 (M12x1,5)	20
		DN8 (M16x1,5)	30
		DN10 (M18x1,5)	35
		DN12 (M22x1,5)	40
		DN16 (M26x1,5)	55
		DN20 (M30x2)	65
		DN25 (M36x2)	80
		DN32 (G1 1/4″)	100
F	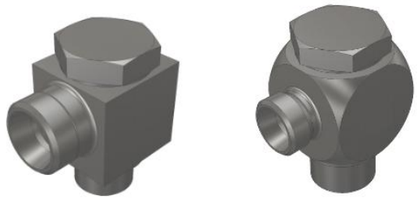	M16x1,5	80
		M22x1,5	120

(CZ) K - KOMPONENTA
(D) K - KOMPONENTE
(F) K - COMPOSANT

(CZ) R - ROZMĚR
(D) R - ABMESSUNG
(F) R - DIMENSION

(CZ) Mu - UTAHOVACÍ MOMENT
(D) Mu - ANZUGMOMENTE
(F) Mu - COUPLE DE SERRAGE

(CZ) A - HRDLO PŘÍMÉ
(D) A - GERADE EINSCHRAUBVERSCHRAUBUNG
(F) A - UNION MÂLE

(CZ) B - REDUKČNÍ VLOŽKA
(D) B - REDUZIER-EINSATZ
(F) B - INSERT RÉDUCTEUR

(CZ) C - SPOJKA T, L, PŘÍMÁ
(D) C - VERBINDER T, L, GERADER
(F) C - ÉGALE T, L, UNION

(CZ) D - PRŮTOKOVÝ ŠROUB
(D) D - DURCHFLUSSSCHRAUBE
(F) D - VIS DE DÉBIT

(CZ) E - KONCOVKA HADICOVÁ
(D) E - SCHLAUCHANSCHLUSS
(F) E - RACCORD DE FLEXIBLE

(CZ) F - PRŮTOKOVÝ SET
(D) F - SCHWENKVERSCHRAUBUNG
(F) F - RACCORD BANJO

(GB) K - COMPONENT
(RU) K - КОМПОНЕНТ
(PL) K - KOMPONENT

(GB) R - DIMENSION
(RU) R - РАЗМЕР
(PL) R - WYMIAR

(GB) Mu - TIGHTENING TORQUE
(RU) Mu - МОМЕНТ ЗАЖАТИЯ
(PL) Mu - MOMENT DOKRĘCANIA

(GB) A - MALE STUD COUPLING
(RU) A - ПРЯМОЕ ВВЕРТНОЕ СОЕДИНЕНИЕ
(PL) A - PRZYŁĄCZKA PROSTA

(GB) B - REDUCING INSERT
(RU) B - РЕДУКЦИОННЫЙ ВКЛАДЫШ
(PL) B - WKŁADKA REDUKCYJNA

(GB) C - COUPLING T, L, STRAIGHT
(RU) C - СОЕДИНИТЕЛЬ T, L, ПРЯМОЙ
(PL) C - ŁĄCZNIK T, L, PROSTY

(GB) D - FLOW SCREW
(RU) D - ВИНТ РАСХОДА
(PL) D - ŚRUBA PRZEPŁYWOWA

(GB) E - HOSE FITTING
(RU) E - ГИДРАВЛИЧЕСКИЙ ФИТИНГ
(PL) E - ZŁĄCZKA DO WĘŻA

(GB) F - BANJO FITTING
(RU) F - СОЕДИНЕНИЕ БАНДЖО
(PL) F - ZŁĄCZE BANJO"