The effective technology

Farmet®

CZ KATALOG NÁHRADNÍCH DÍLŮ GB CATALOGUE OF SPARE PARTS D ERSATZTEILLISTE
RU КАТАЛОГ ЗАПАСНЫХ ЧАСТЕЙ F CATALOGUE DES PIÈCES DE RECHANGE PL KATALOG CZĘŚCI ZAMIENNYCH

SOFTER 4,5 PS

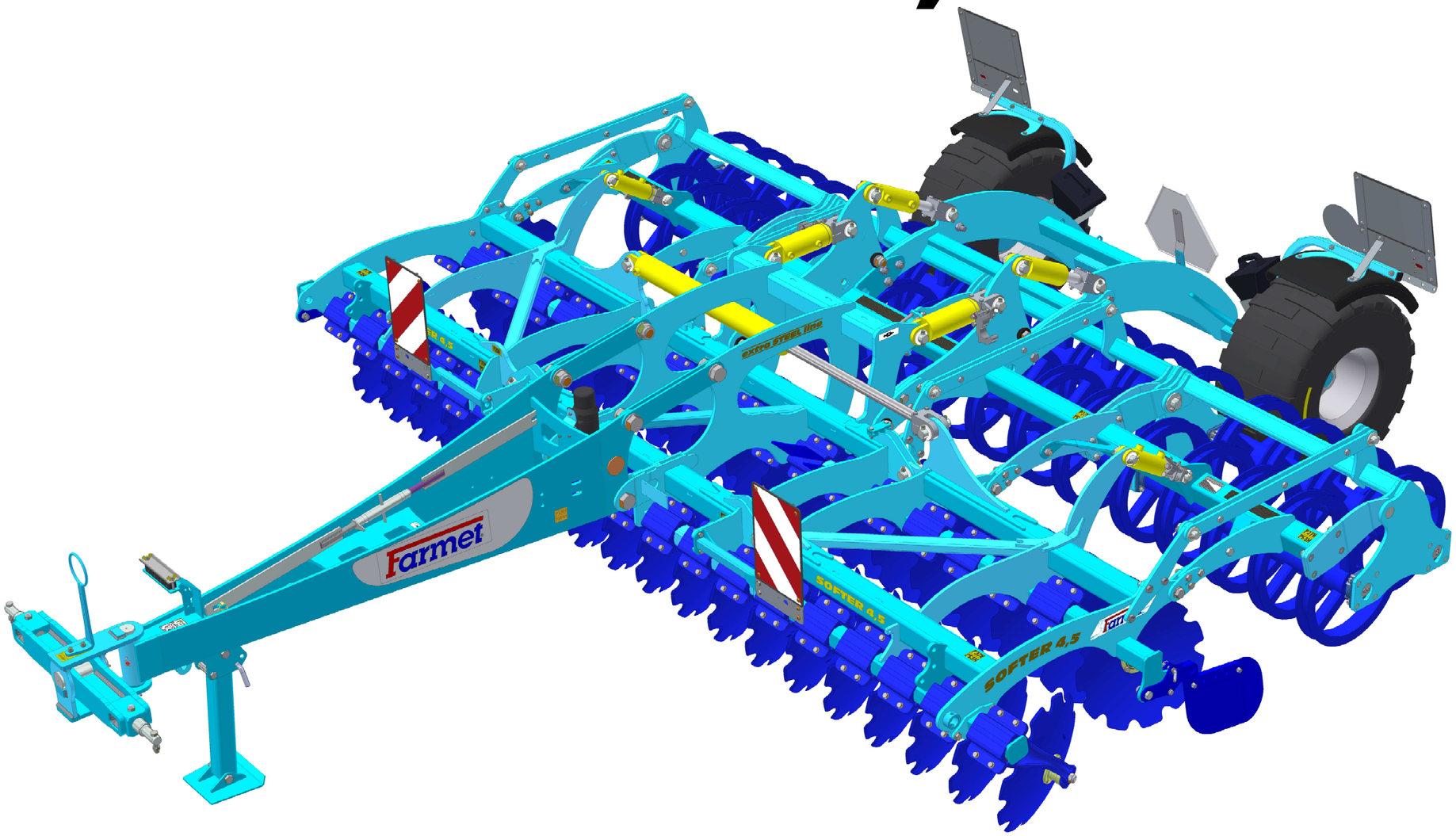

CZ Platnost pro vrcholové | výrobní číslo stroje GB Validity for the top | serial number of the machine
D Gültigkeit für die Haupt- | Herstellungsnummer der Maschine RU Действительно для главного | заводского номера машины
F Validité du numéro de référence | de série de la machine PL Obowiązuje dla numeru głównego | seryjnego maszyny

9316349S1 | **2018/1016**

Farmet a. s.
Jiřinková 276
552 03 Česká Skalice, CZ

telefon: +420 491 450 111
fax: +420 491 450 136
GSM: +420 774 715 738

IČ: 46504931
DIČ: CZ46504931

web: **www.farmet.cz**
e-mail: farmet@farmet.cz

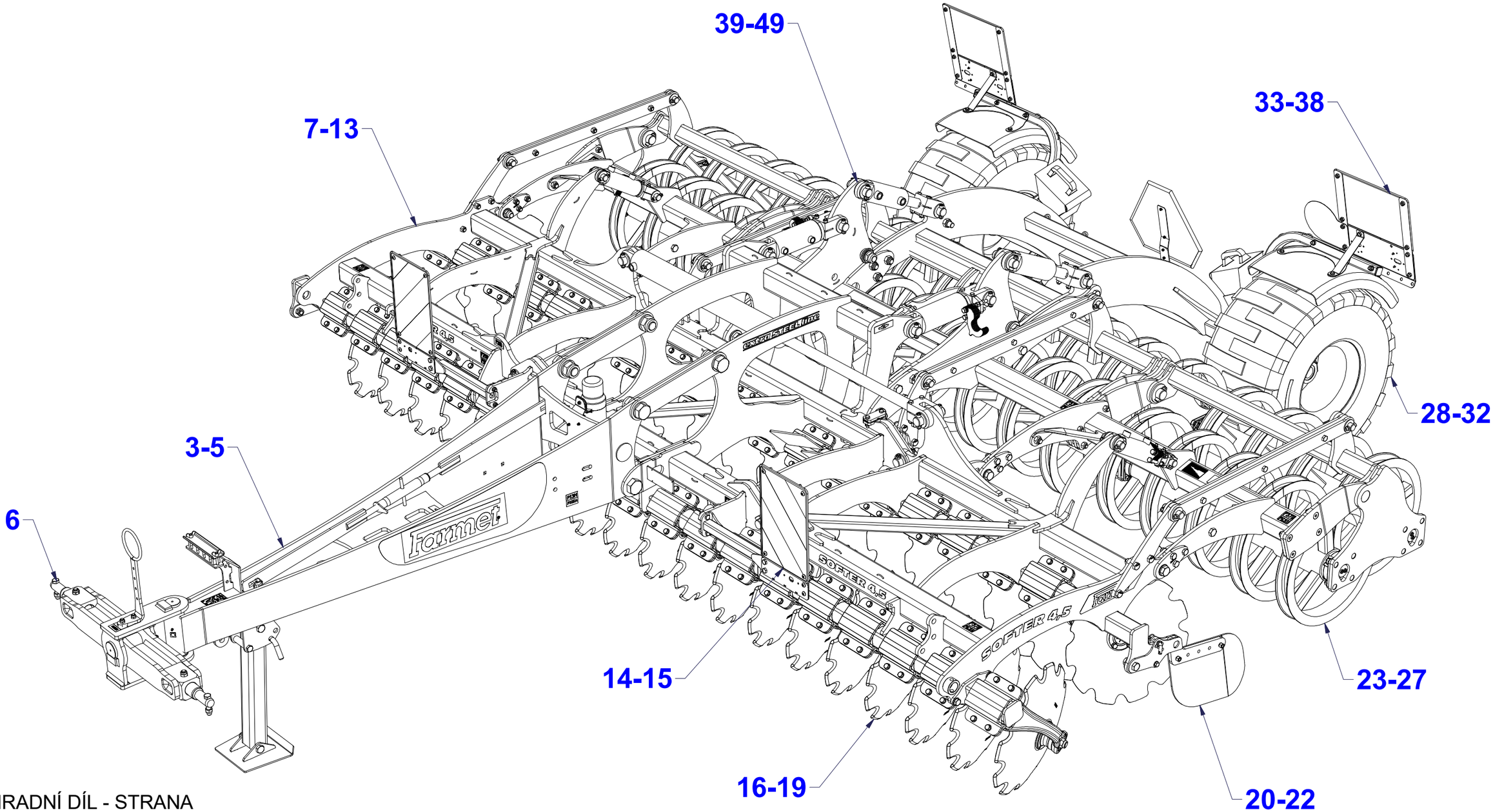

CZ NÁHRADNÍ DÍL - STRANA
GB SPARE PART - PAGE
D ERSATZTEILE - SEITE
RU ЗАПЧАСТЬ - СТРАНИЦА
F PIÈCE DE RECHANGE - PAGE
PL CZĘŚCI ZAMIENNE - STRONA

CZ OJ T3

D DEICHSEL T3

F TIMON T3

GB TOW BAR T3

RU ДЫШЛО T3

PL DYSZEL T3

3010528

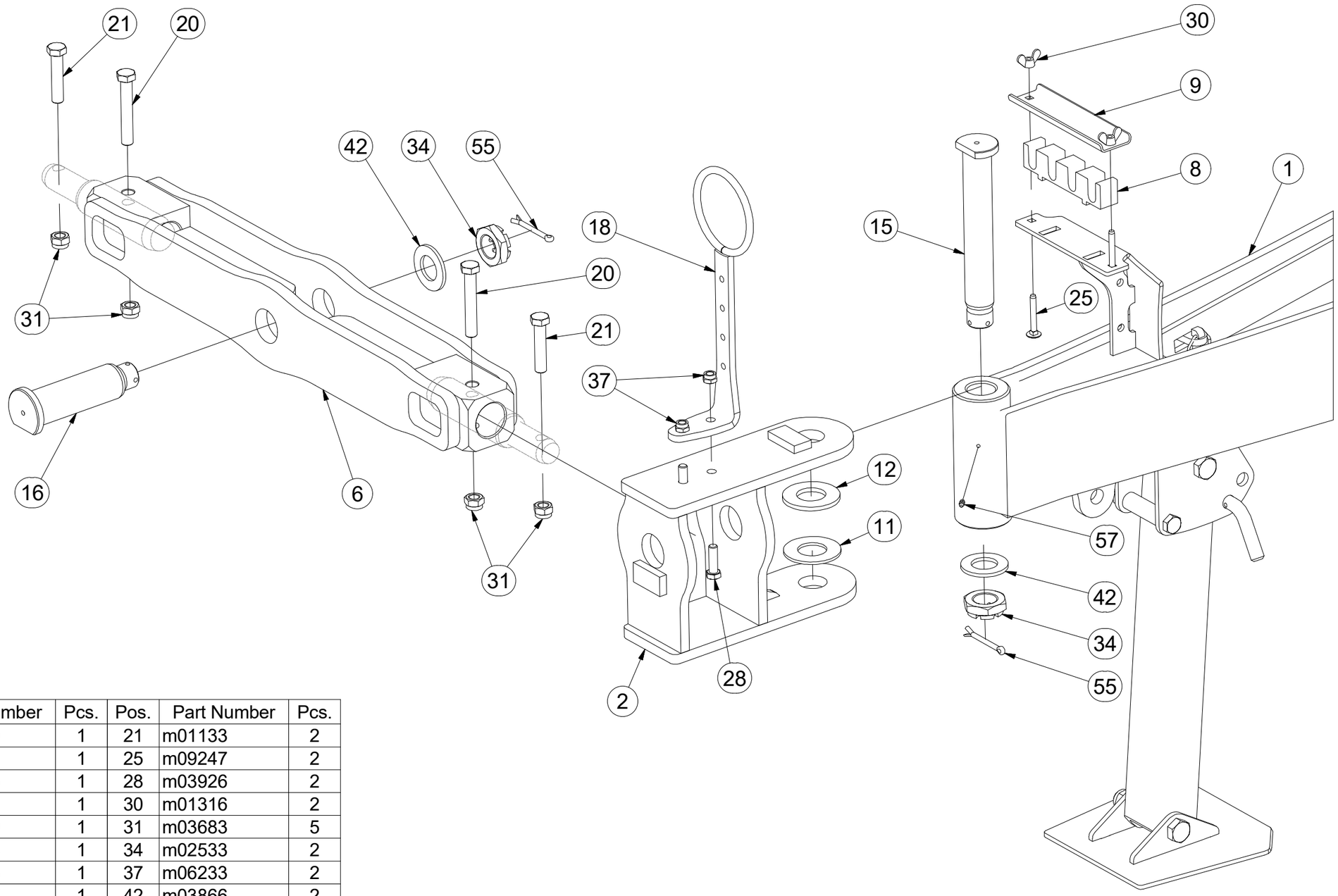

Pos.	Part Number	Pcs.	Pos.	Part Number	Pcs.
1	2000480	1	21	m01133	2
2	3010801	1	25	m09247	2
6	3004315	1	28	m03926	2
8	4005201	1	30	m01316	2
9	4004109	1	31	m03683	5
11	4003744	1	34	m02533	2
12	4003745	1	37	m06233	2
15	4007817	1	42	m03866	2
16	4007818	1	55	m04139	2
18	4019191	1	57	m01725	1
20	m05304	2			

CZ OJ T3

D DEICHSEL T3

F TIMON T3

GB TOW BAR T3

RU ДЫШЛО T3

PL DYSZEL T3

3010528

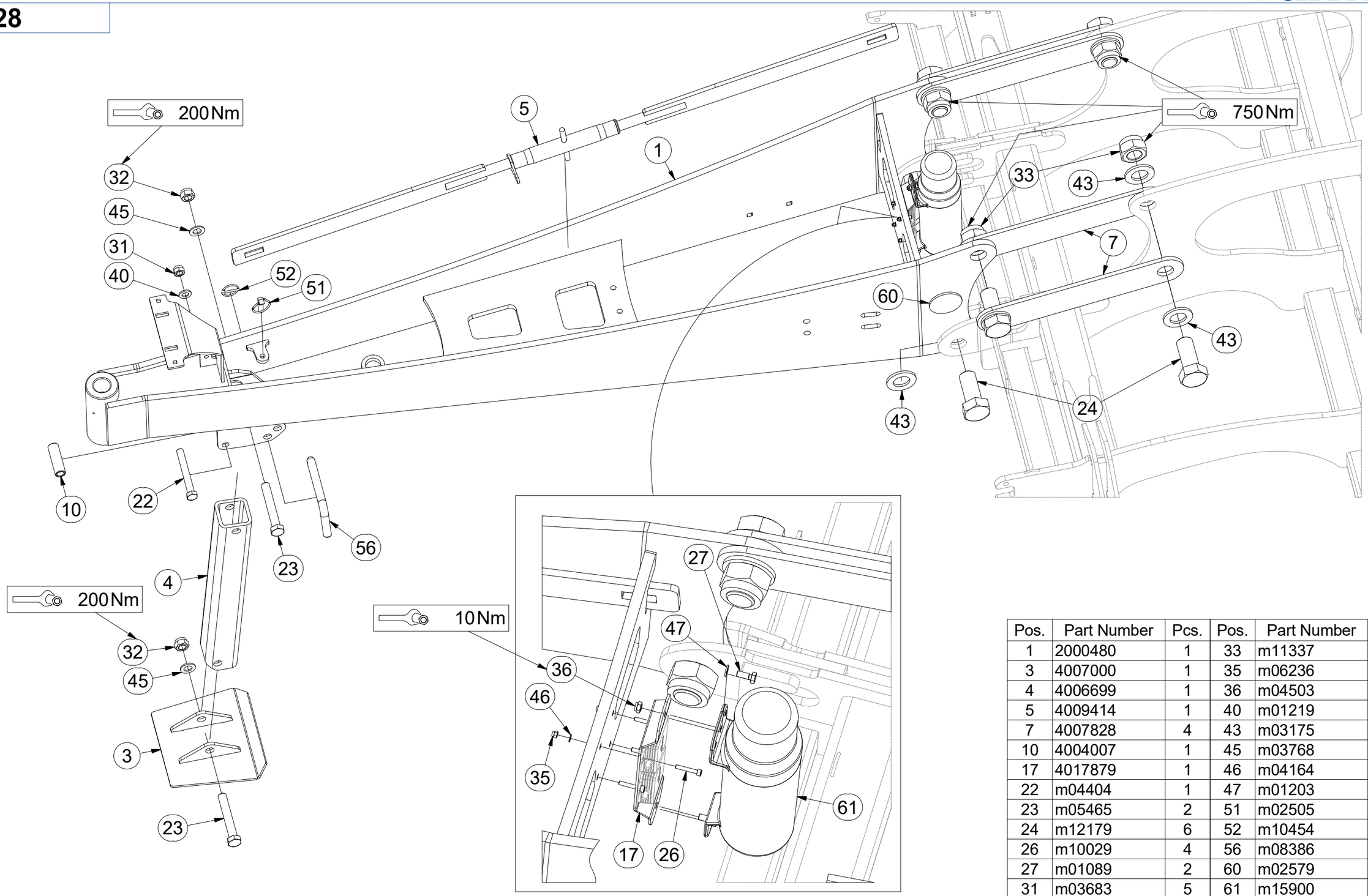

Pos.	Part Number	Pcs.	Pos.	Part Number	Pcs.
1	2000480	1	33	m11337	6
3	4007000	1	35	m06236	4
4	4006699	1	36	m04503	2
5	4009414	1	40	m01219	1
7	4007828	4	43	m03175	10
10	4004007	1	45	m03768	2
17	4017879	1	46	m04164	4
22	m04404	1	47	m01203	2
23	m05465	2	51	m02505	1
24	m12179	6	52	m10454	1
26	m10029	4	56	m08386	1
27	m01089	2	60	m02579	2
31	m03683	5	61	m15900	1
32	m05648	2			

CZ SPOJOVACÍ TÁHLO

D VERBINDUNGSSTANGE

F TIGE DE RACCORDEMENT

GB CONNECTING ROD

RU СОЕДИНИТЕЛЬНАЯ ТЯГА

PL KORBOWÓD

4009414

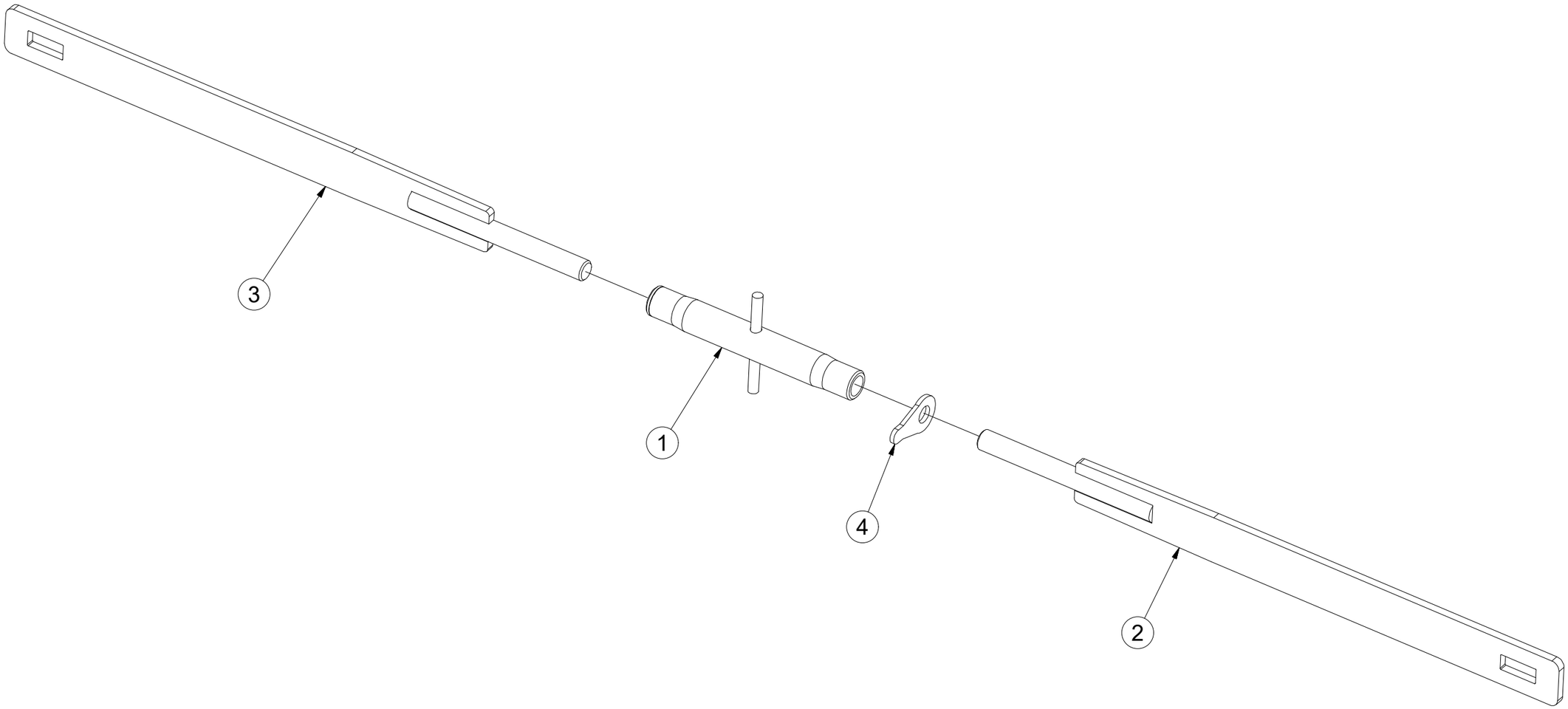

Pos.	Part Number	Pcs.
1	m08880	1
2	4009415	1
3	4009417	1
4	m08881	1

CZ SADA ČEPŮ TBZ 3

D BOLZENSATZ TBZ 3

F KIT D'EMBOUTS TBZ 3

GB SET OF TBZ 3 PINS

RU КОМПЛЕКТ ПАЛЬЦЕВ TBZ 3

PL ZESTAW CZOPÓW TBZ 3

4020780

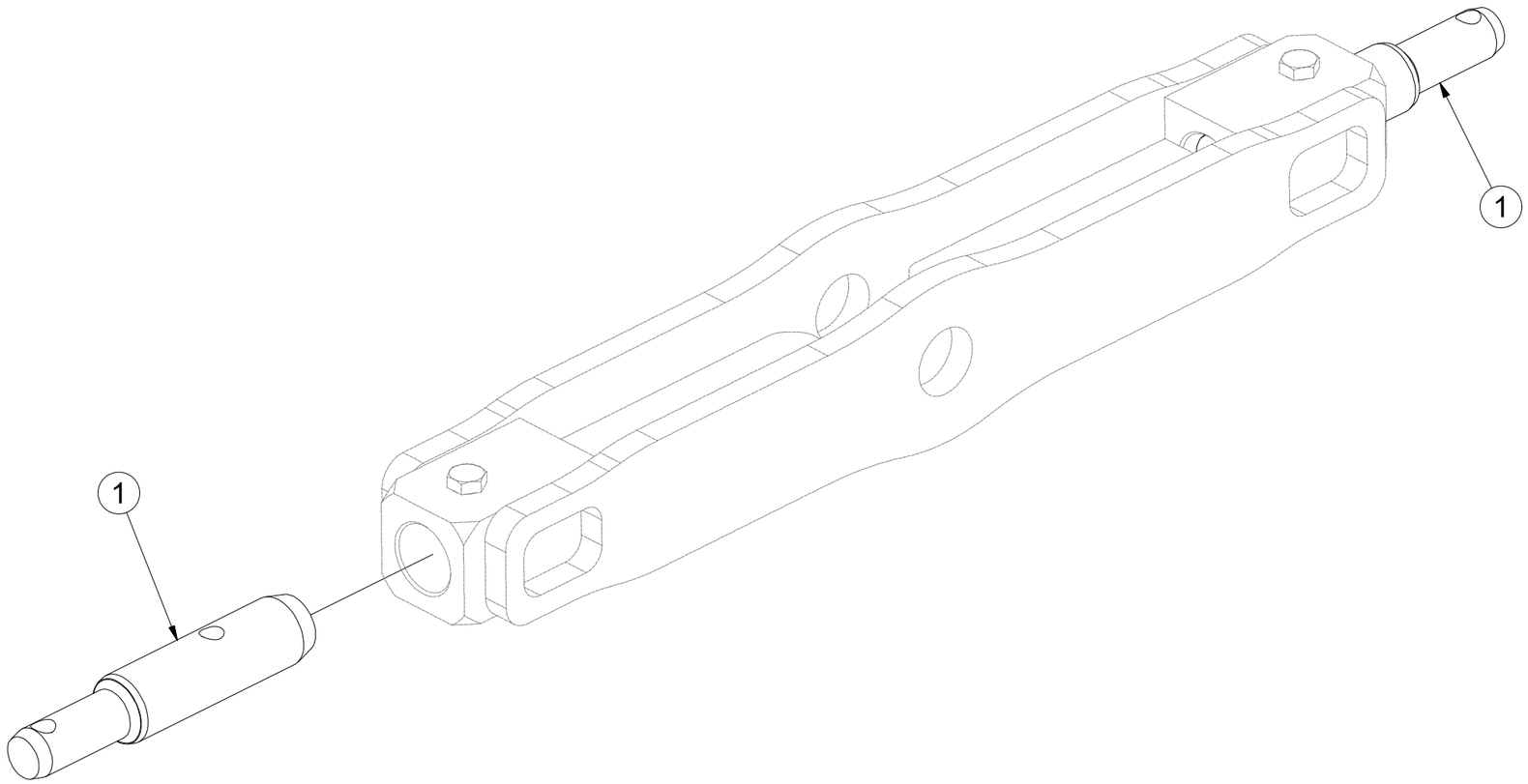

Pos.	Part Number	Pcs.
1	4008217	2

CZ ZÁKLAD STROJE

D UNTERBAU DER MASCHINE

F BÂTI DE LA MACHINE

GB FOOTING OF THE MACHINE

RU ОСНОВАНИЕ МАШИНЫ

PL PODSTAWA MASZYNY

3010627

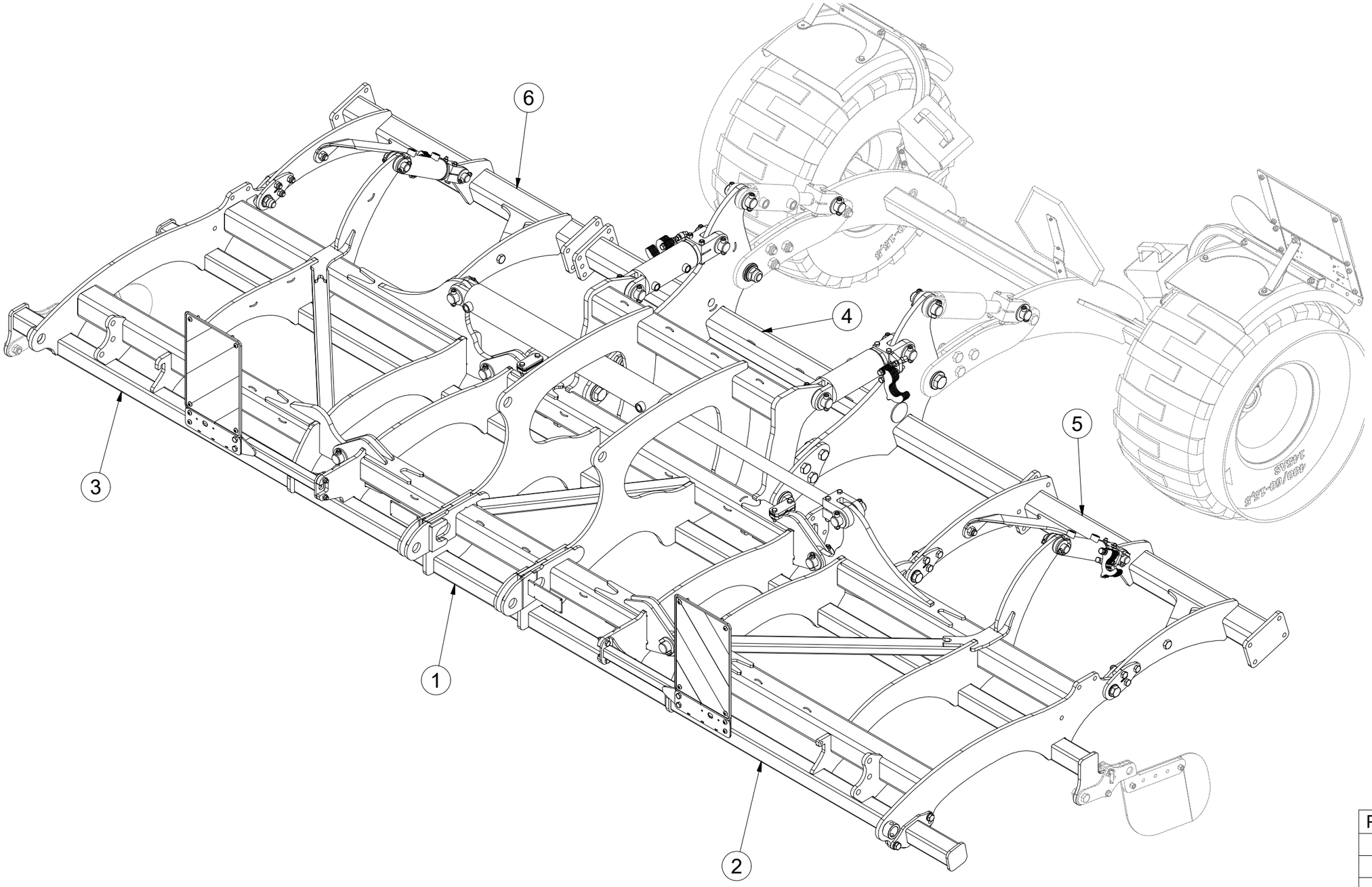

Pos.	Part Number	Pcs.
1	2000990	1
2	2001034	1
3	2001035	1
4	3008698	1
5	3008747	1
6	3008748	1

CZ ZÁKLAD STROJE

D UNTERBAU DER MASCHINE

F BÂTI DE LA MACHINE

GB FOOTING OF THE MACHINE

RU ОСНОВАНИЕ МАШИНЫ

PL PODSTAWA MASZYNY

3010627

Pos.	Part Number	Pcs.	Pos.	Part Number	Pcs.
1	2000990	1	32	m14955	1
7	3005607	2	40	m10444	4
9	4017089	4	42	m08549	4
10	4019075	1	43	m03926	4
11	4019076	1	50	m14009	8
13	4010451	2	55	m08830	4
14	4009768	8	58	m06233	8
17	9003053	2	70	m01209	4
18	4017090	12	77	m01208	8
19	4017091	8			

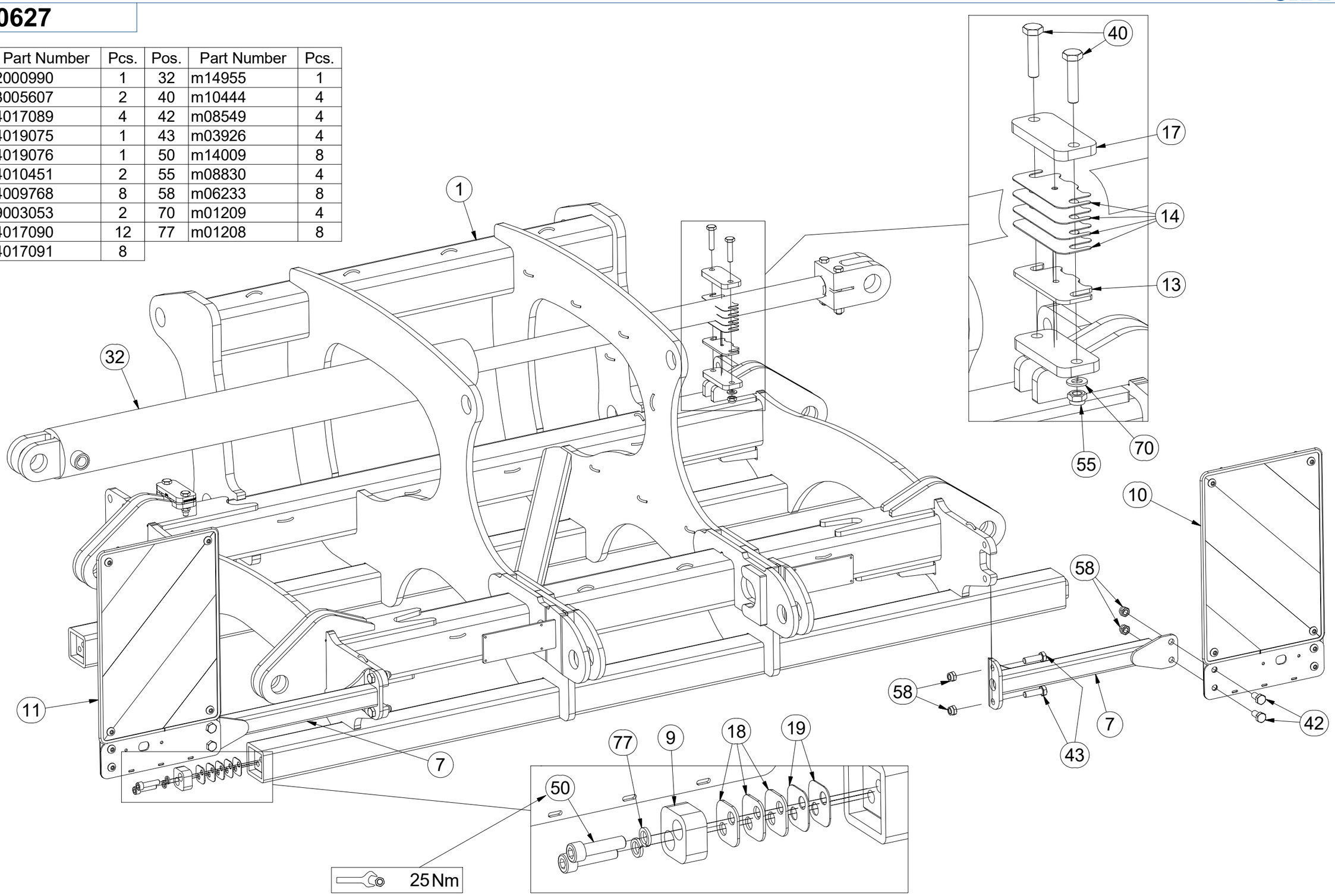

CZ ZÁKLAD STROJE

D UNTERBAU DER MASCHINE

F BÂTI DE LA MACHINE

GB FOOTING OF THE MACHINE

RU ОСНОВАНИЕ МАШИНЫ

PL PODSTAWA MASZYNY

3010627

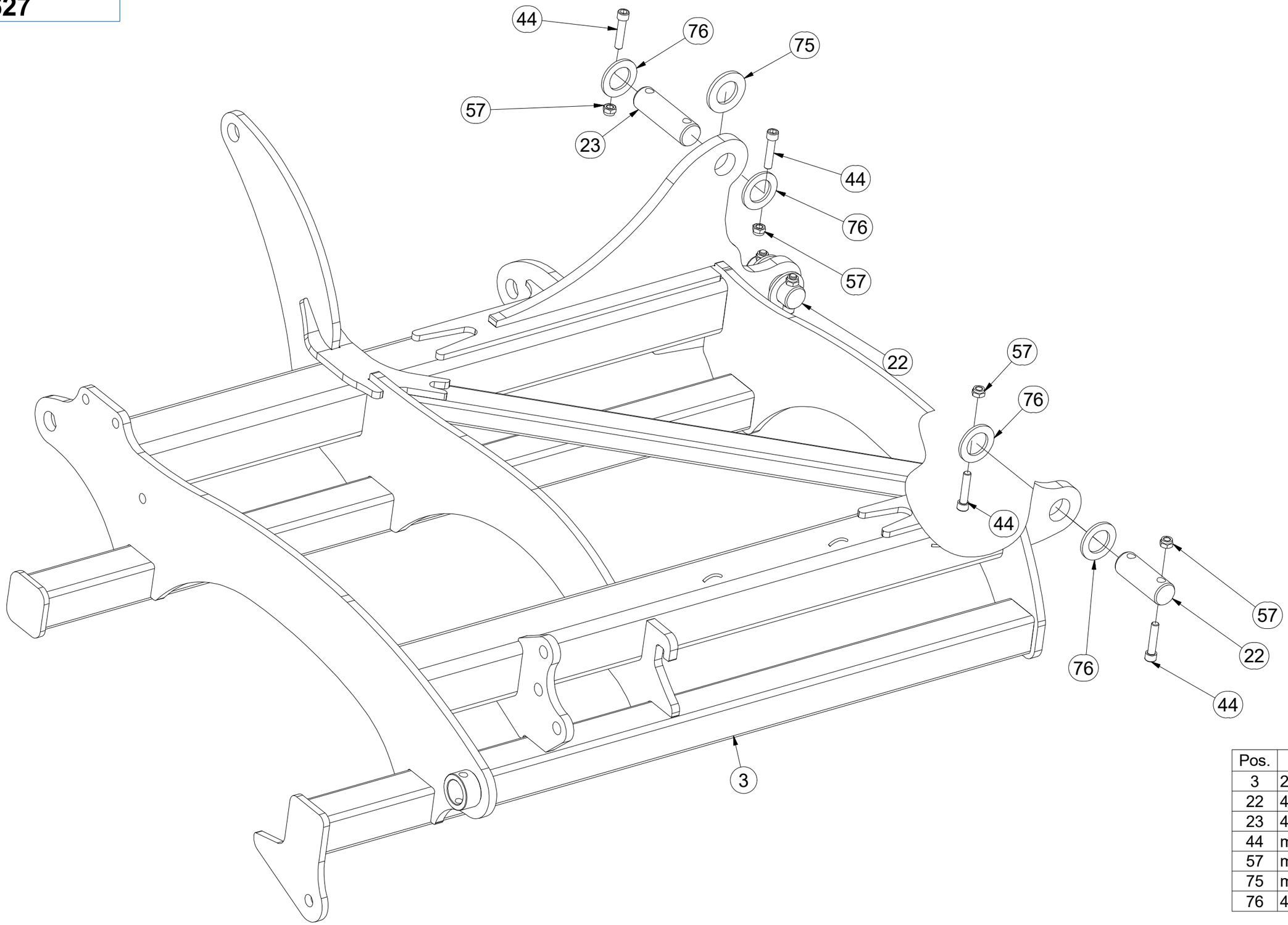

Pos.	Part Number	Pcs.
3	2001035	1
22	4007592	4
23	4007816	5
44	m14008	28
57	m04301	28
75	m03636	14
76	4013139	28

CZ ZÁKLAD STROJE

D UNTERBAU DER MASCHINE

F BÂTI DE LA MACHINE

GB FOOTING OF THE MACHINE

RU ОСНОВАНИЕ МАШИНЫ

PL PODSTAWA MASZYNY

3010627

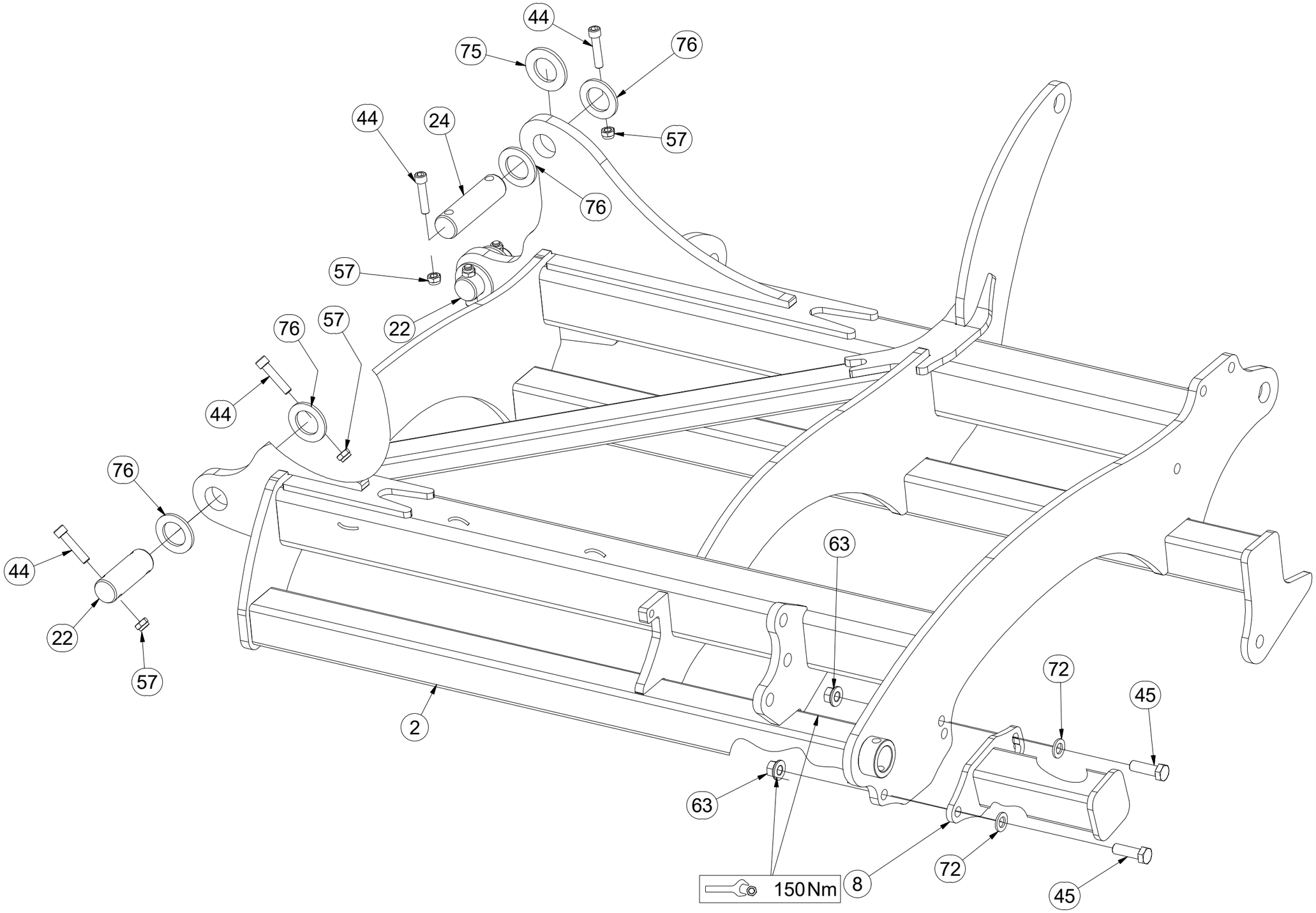

Pos.	Part Number	Pcs.
2	2001034	1
8	3007071	1
10	4019075	1
11	4019076	1
22	4007592	4
24	4012990	5
44	m14008	28
45	m04355	2
57	m04301	28
63	m15730	2
72	m01219	2
75	m03636	14
76	4013139	28

CZ ZÁKLAD STROJE

D UNTERBAU DER MASCHINE

F BÂTI DE LA MACHINE

GB FOOTING OF THE MACHINE

RU ОСНОВАНИЕ МАШИНЫ

PL PODSTAWA MASZYNY

3010627

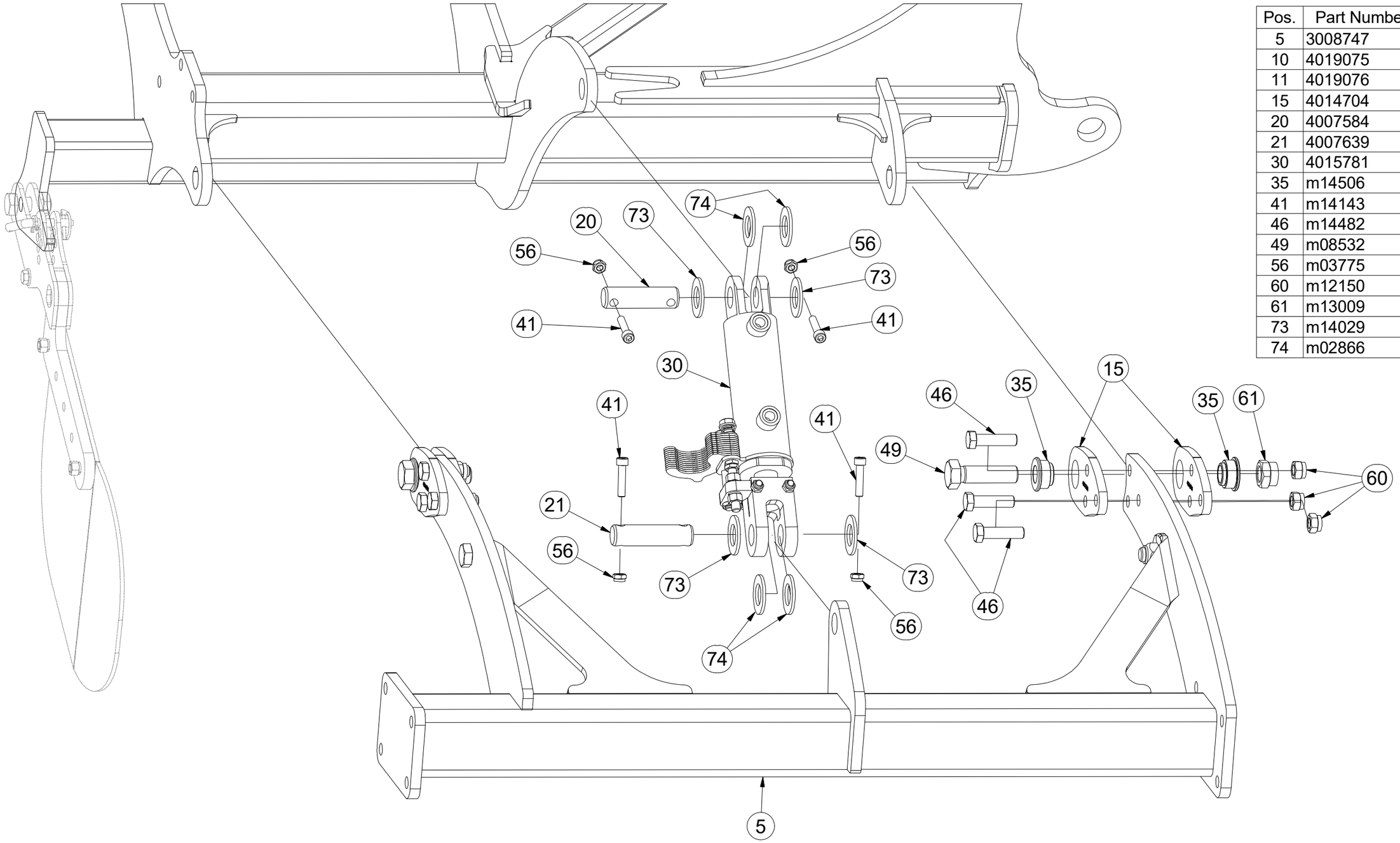

Pos.	Part Number	Pcs.
5	3008747	1
10	4019075	1
11	4019076	1
15	4014704	8
20	4007584	2
21	4007639	2
30	4015781	2
35	m14506	8
41	m14143	8
46	m14482	12
49	m08532	4
56	m03775	8
60	m12150	12
61	m13009	10
73	m14029	8
74	m02866	8

CZ ZÁKLAD STROJE

D UNTERBAU DER MASCHINE

F BÂTI DE LA MACHINE

GB FOOTING OF THE MACHINE

RU ОСНОВАНИЕ МАШИНЫ

PL PODSTAWA MASZYNY

3010627

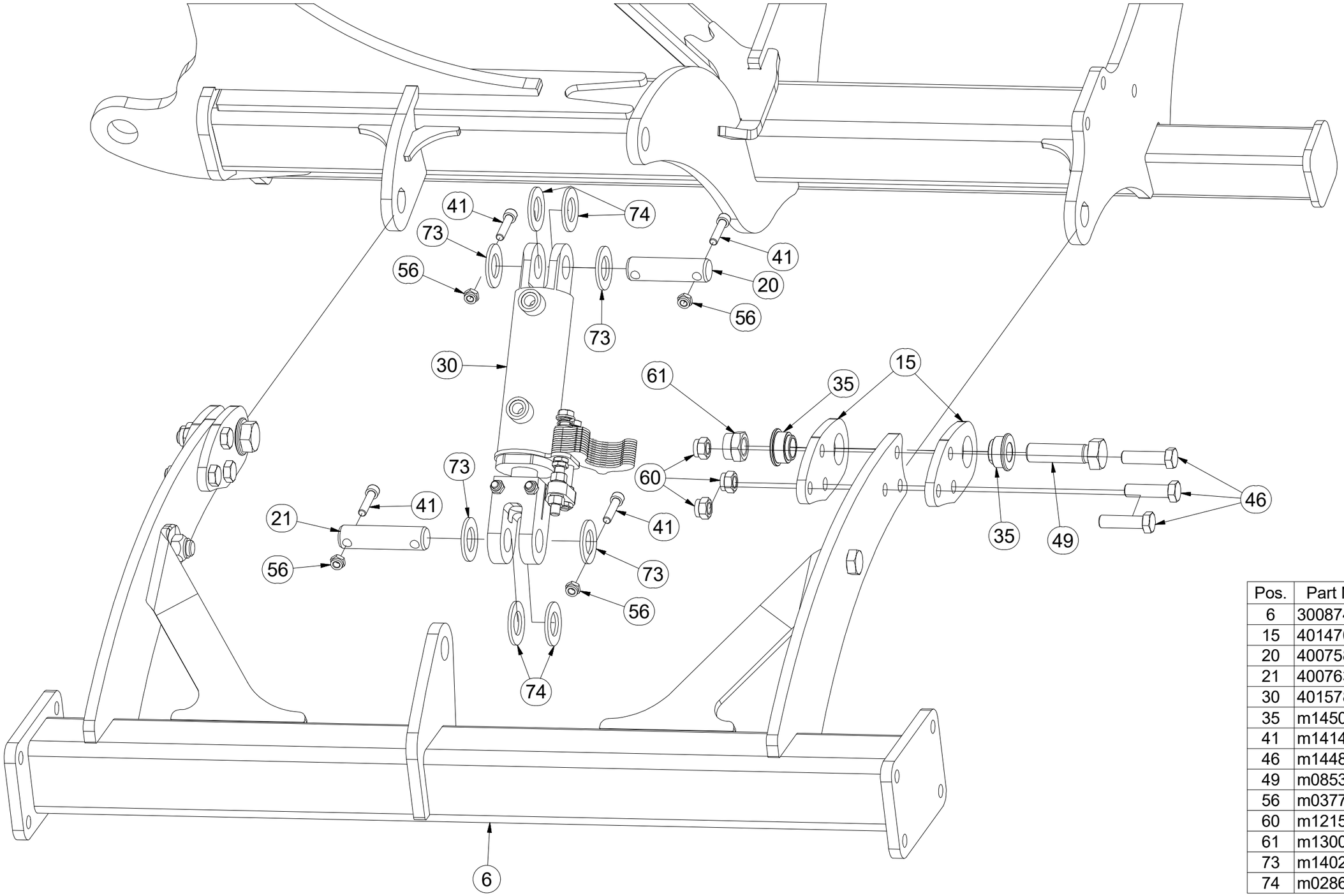

Pos.	Part Number	Pcs.
6	3008748	1
15	4014704	8
20	4007584	2
21	4007639	2
30	4015781	2
35	m14506	8
41	m14143	8
46	m14482	12
49	m08532	4
56	m03775	8
60	m12150	12
61	m13009	10
73	m14029	8
74	m02866	8

CZ ZÁKLAD STROJE

D UNTERBAU DER MASCHINE

F BÂTI DE LA MACHINE

GB FOOTING OF THE MACHINE

RU ОСНОВАНИЕ МАШИНЫ

PL PODSTAWA MASZYNY

3010627

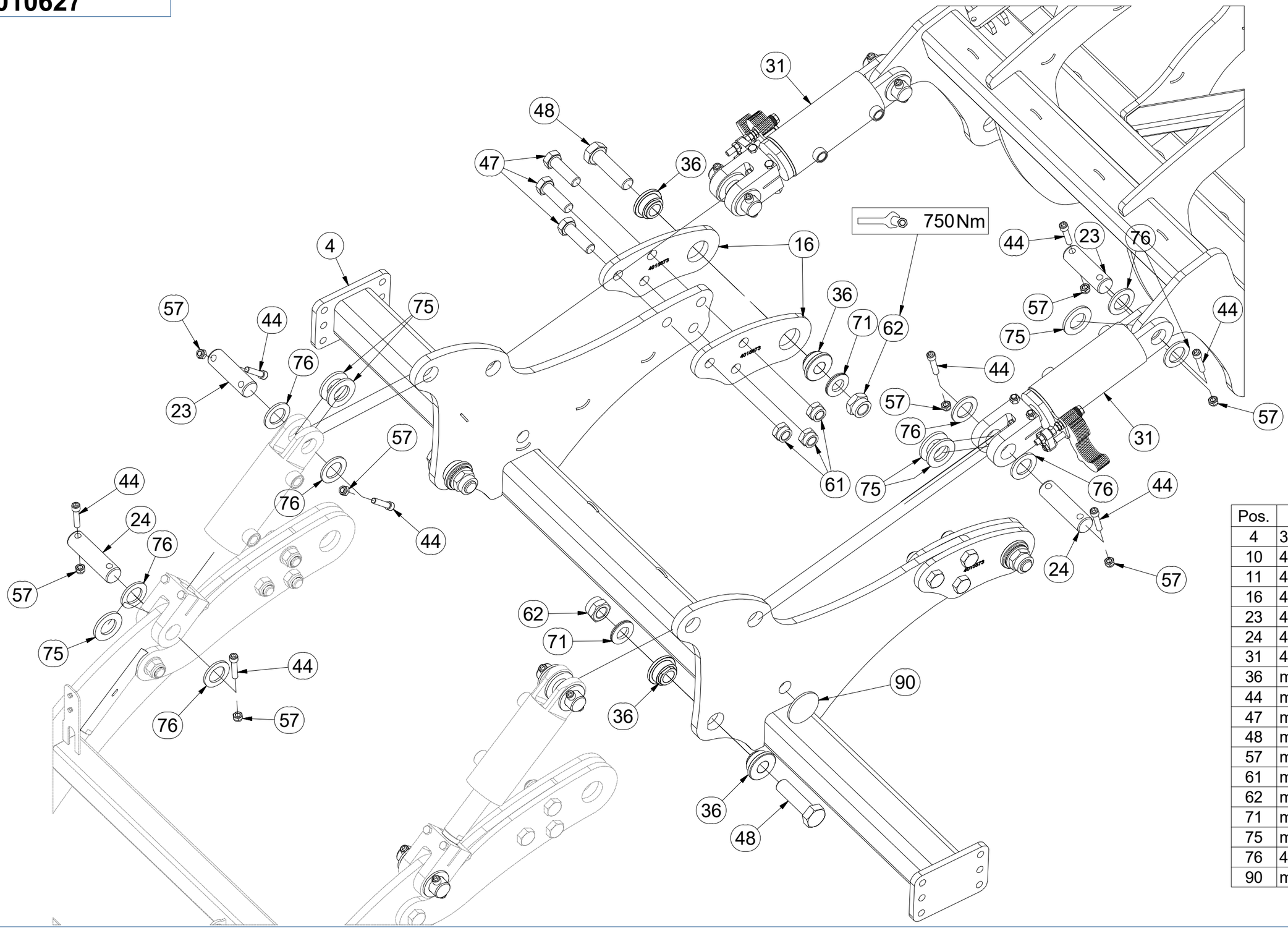

Pos.	Part Number	Pcs.
4	3008698	1
10	4019075	1
11	4019076	1
16	4015673	4
23	4007816	5
24	4012990	5
31	4015782	2
36	m14505	8
44	m14008	28
47	m03401	6
48	m14497	4
57	m04301	28
61	m13009	10
62	m14498	4
71	m13906	4
75	m03636	14
76	4013139	28
90	m02579	2

CZ TERČ PŘEDNÍ LEVÝ

D SCHILD, VORDERES, LINKES

F CIBLE AVANT GAUCHE

GB LEFT FRONT DISC

RU ЩИТОК ПЕРЕДНИЙ ЛЕВЫЙ

PL TARCZA PRZEDNIA LEWA

4019075

Pos.	Part Number	Pcs.
1	4019247	1
2	4019245	2
5	m16274	1
6	m16628	1
10	m16687	6
15	m03775	6

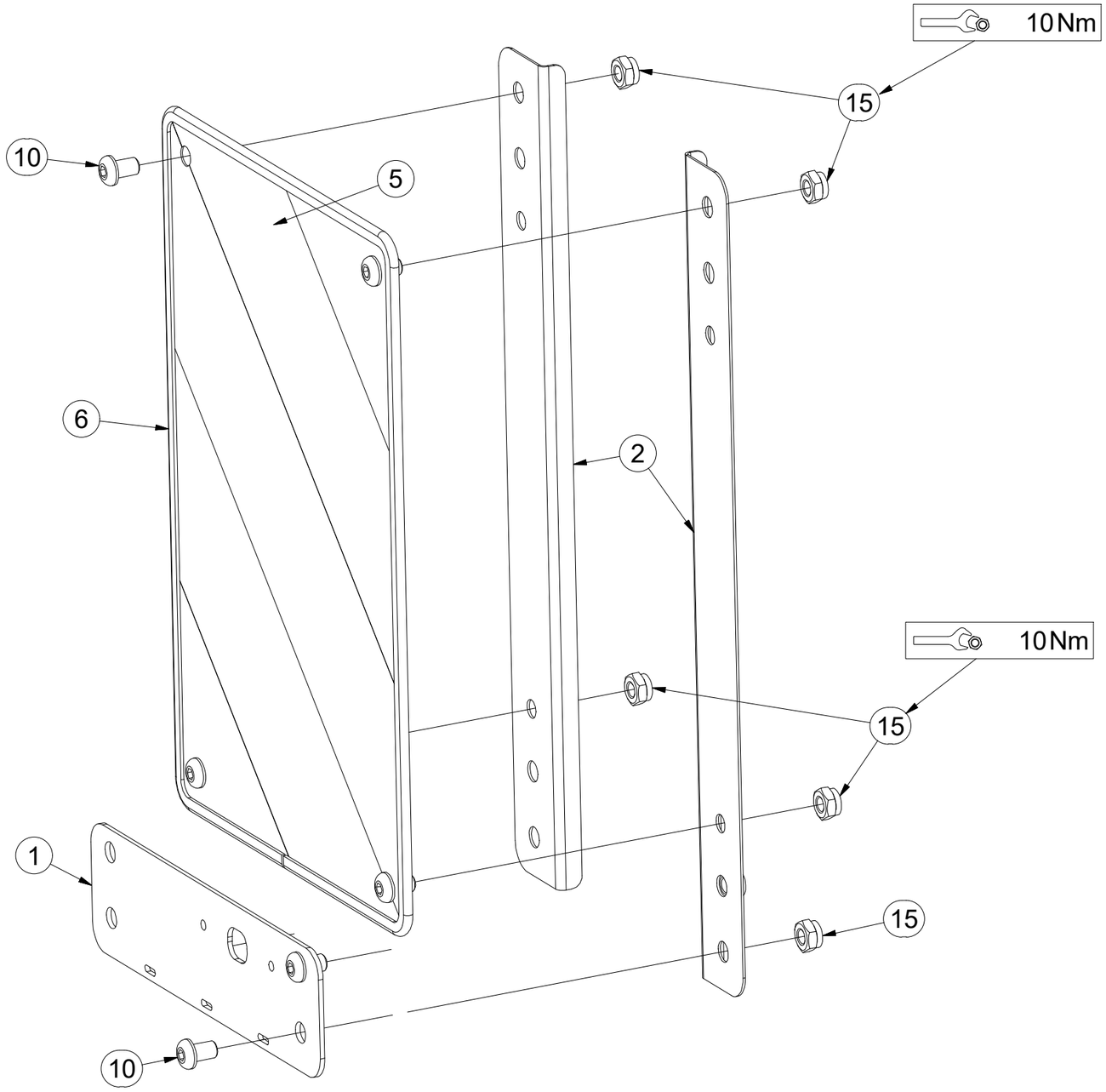

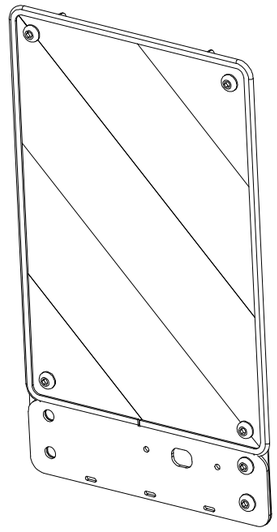

CZ TERČ PŘEDNÍ PRAVÝ

D SCHILD, VORDERES, RECHTES

F CIBLE AVANT DROITE

GB RIGHT FRONT DISC

RU ЩИТОК ПЕРЕДНИЙ ПРАВЫЙ

PL TARCZA PRZEDNIA PRAWA

4019076

Pos.	Part Number	Pcs.
1	4019247	1
2	4019245	2
5	m16273	1
6	m16628	1
10	m16687	6
15	m03775	6

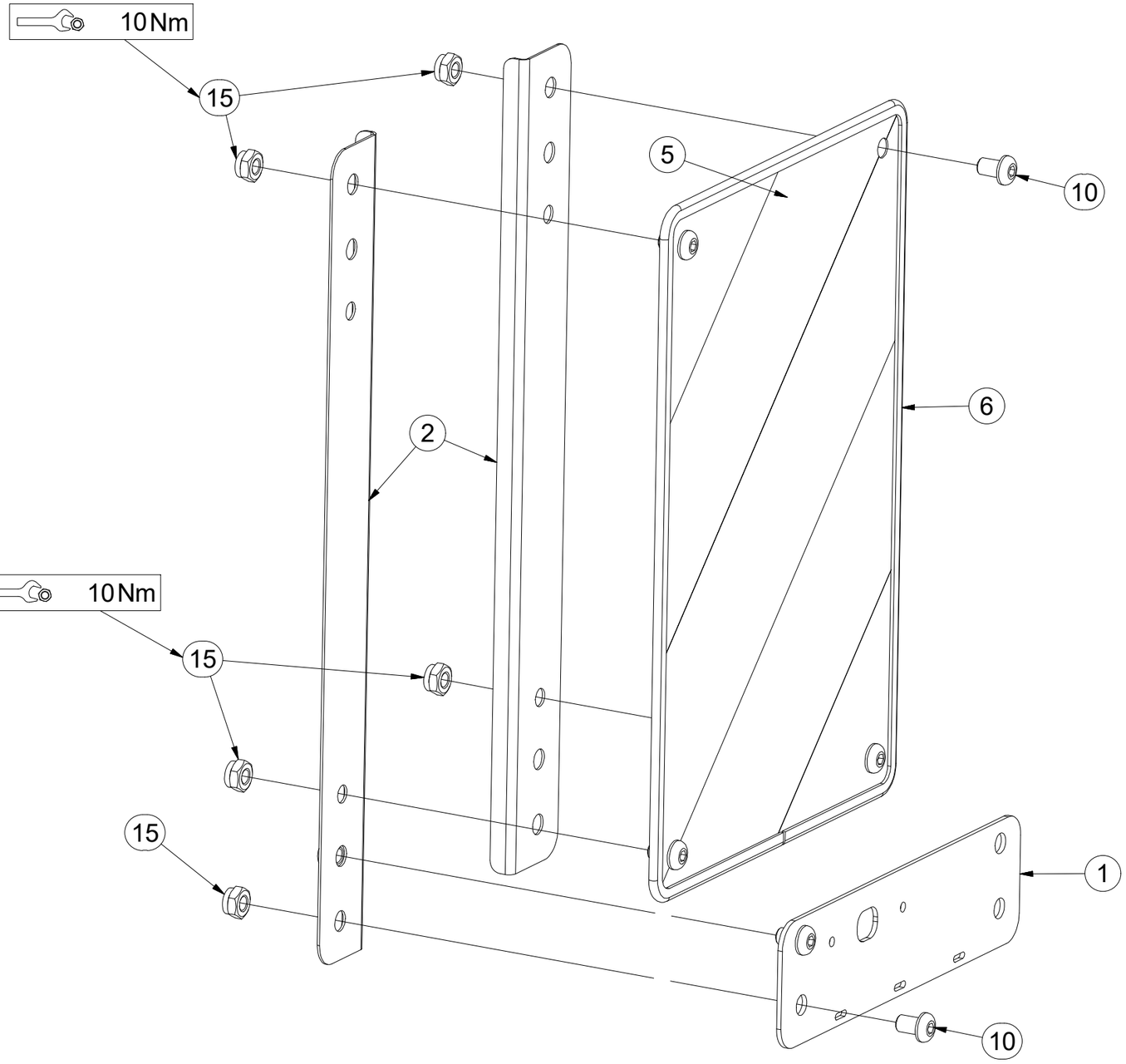

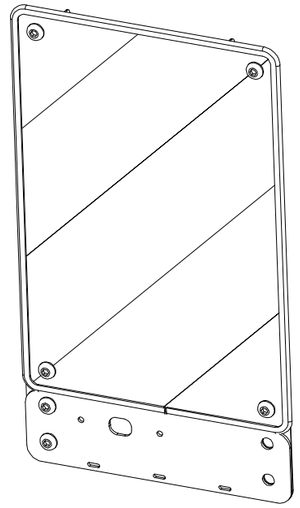

CZ SADA DISKŮ Ø560 mm

D SCHEIBENSATZ Ø560 mm

F KIT DE DISQUES Ø560 mm

GB DISC SET Ø560 mm

RU КОМПЛЕКТ ДИСКОВ Ø560 mm

PL ZESTAW TALERZY Ø560 mm

3008083

Pos.	Part Number	Pcs.
1	3008374	19
2	3008375	17
3	3008376	1
4	4016392	3
5	9004269	33
6	3006559	38

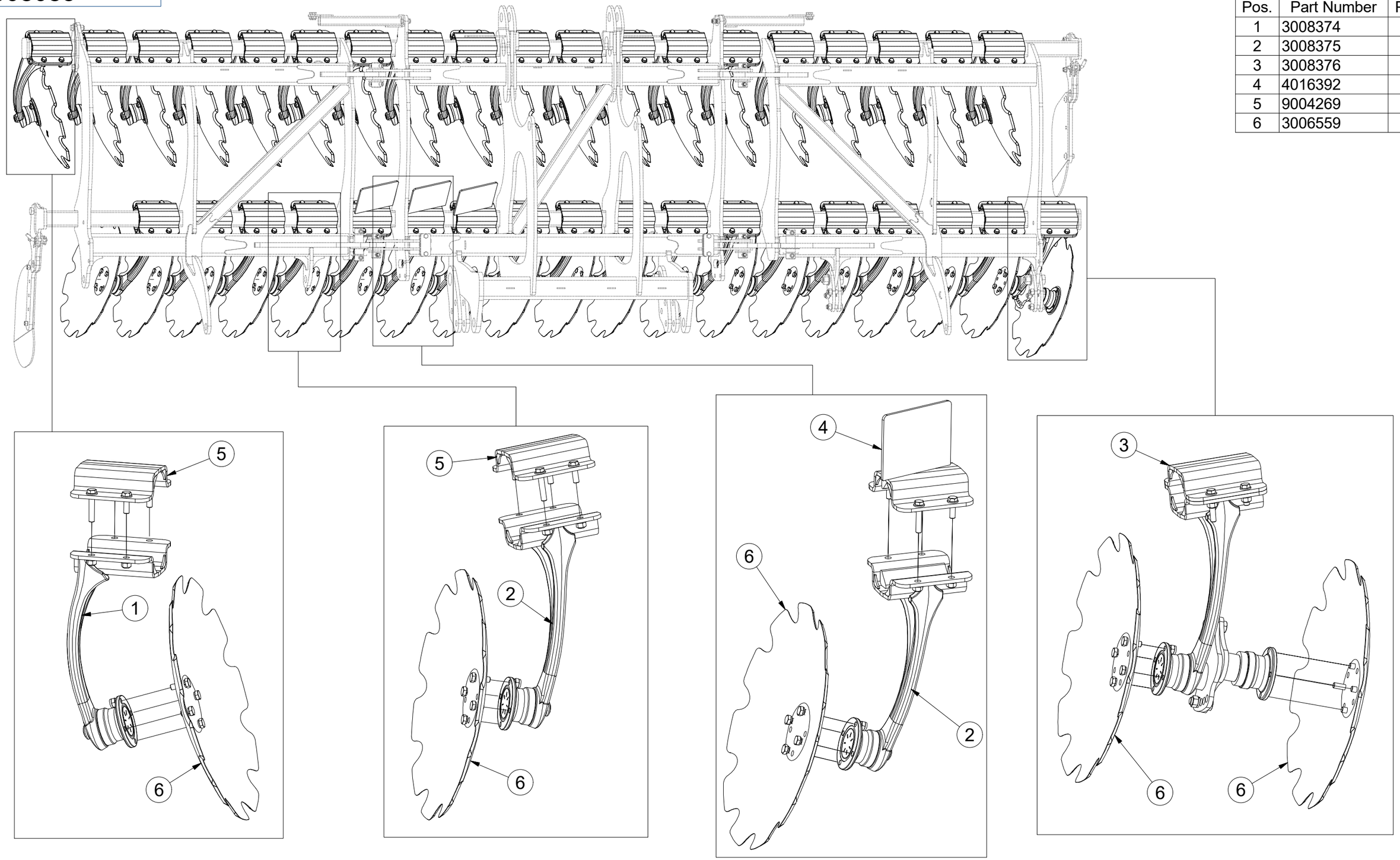

CZ PŘEDNÍ DISK

D SCHEIBE, VORDERE

F DISQUE AVANT

GB FRONT DISC

RU ДИСК ПЕРЕДНИЙ

PL TALERZ PRZEDNI

3008374

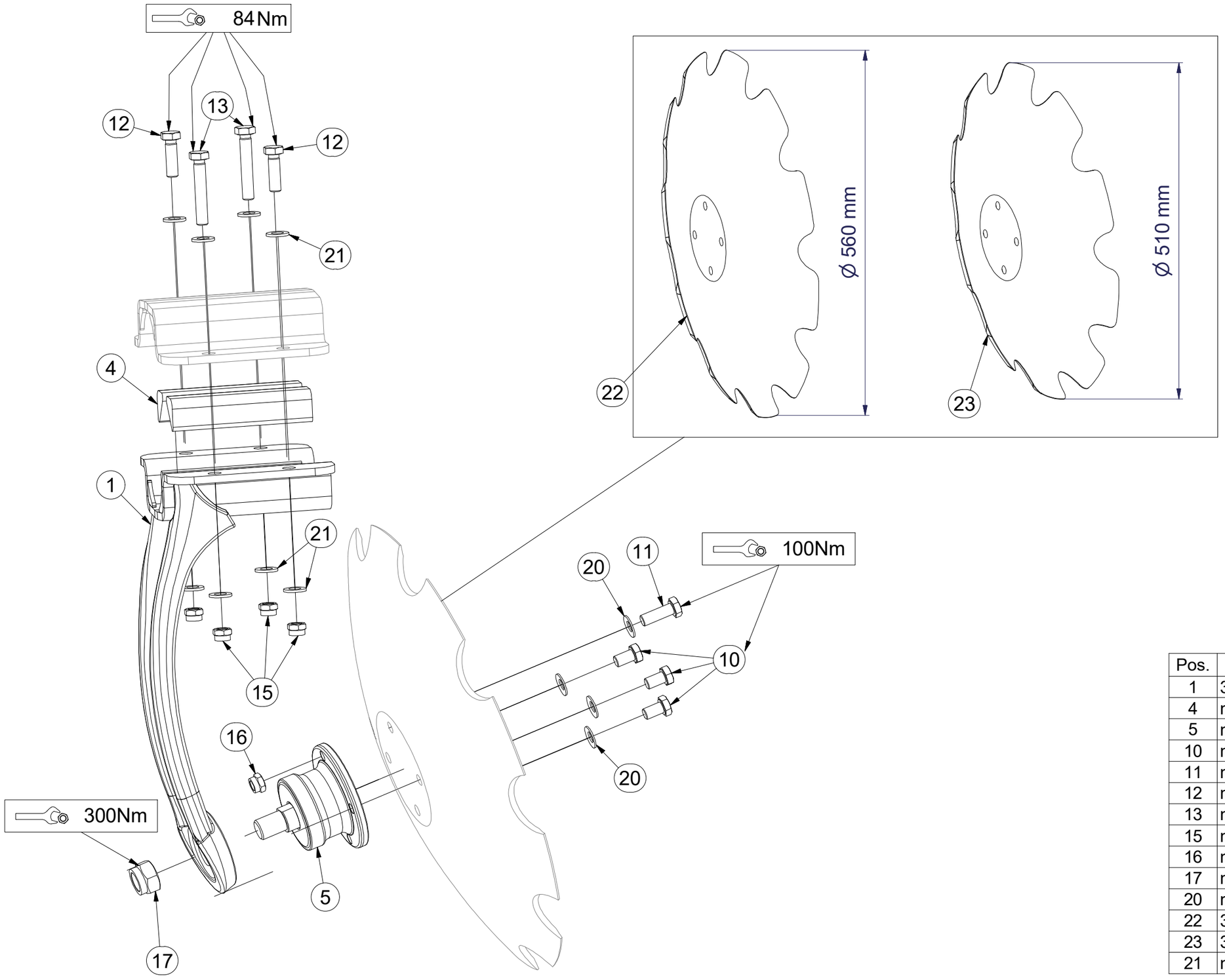

Pos.	Part Number	Pcs.
1	3008382	1
4	m16878	4
5	m11308	1
10	m11309	3
11	m11559	1
12	m17657	2
13	m17653	2
15	m12134	4
16	m11560	1
17	m11313	1
20	m17545	4
22	3006559	1
23	3007653	1
21	m17741	8

CZ ZADNÍ DISK

D SCHEIBE, HINTERE

F DISQUE ARRIÈRE

GB REAR DISC

RU ДИСК ЗАДНИЙ

PL TALERZ TYLNY

3008375

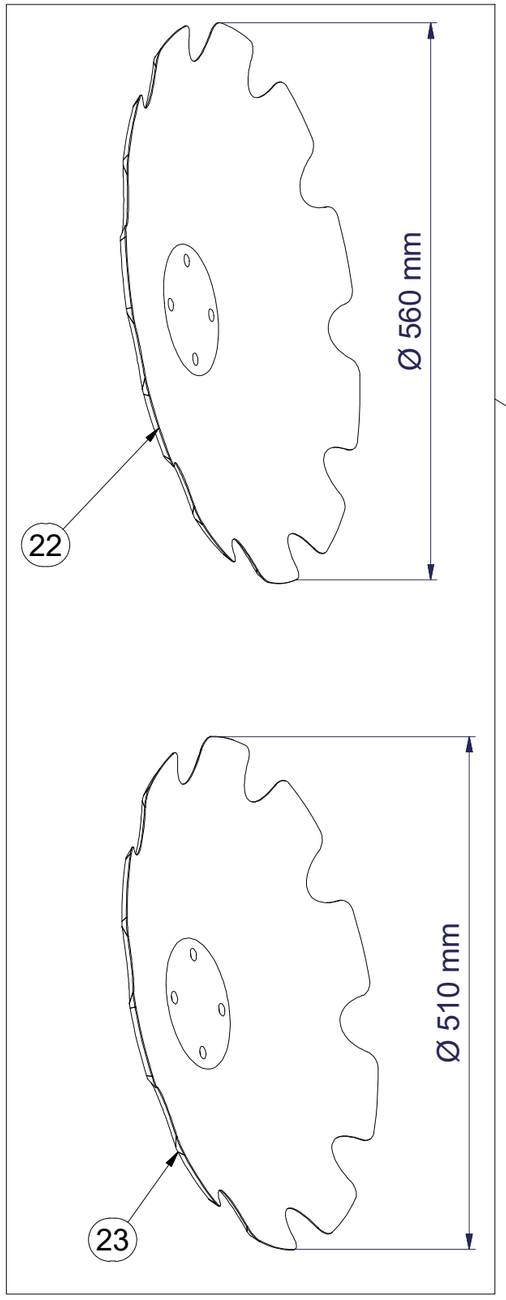

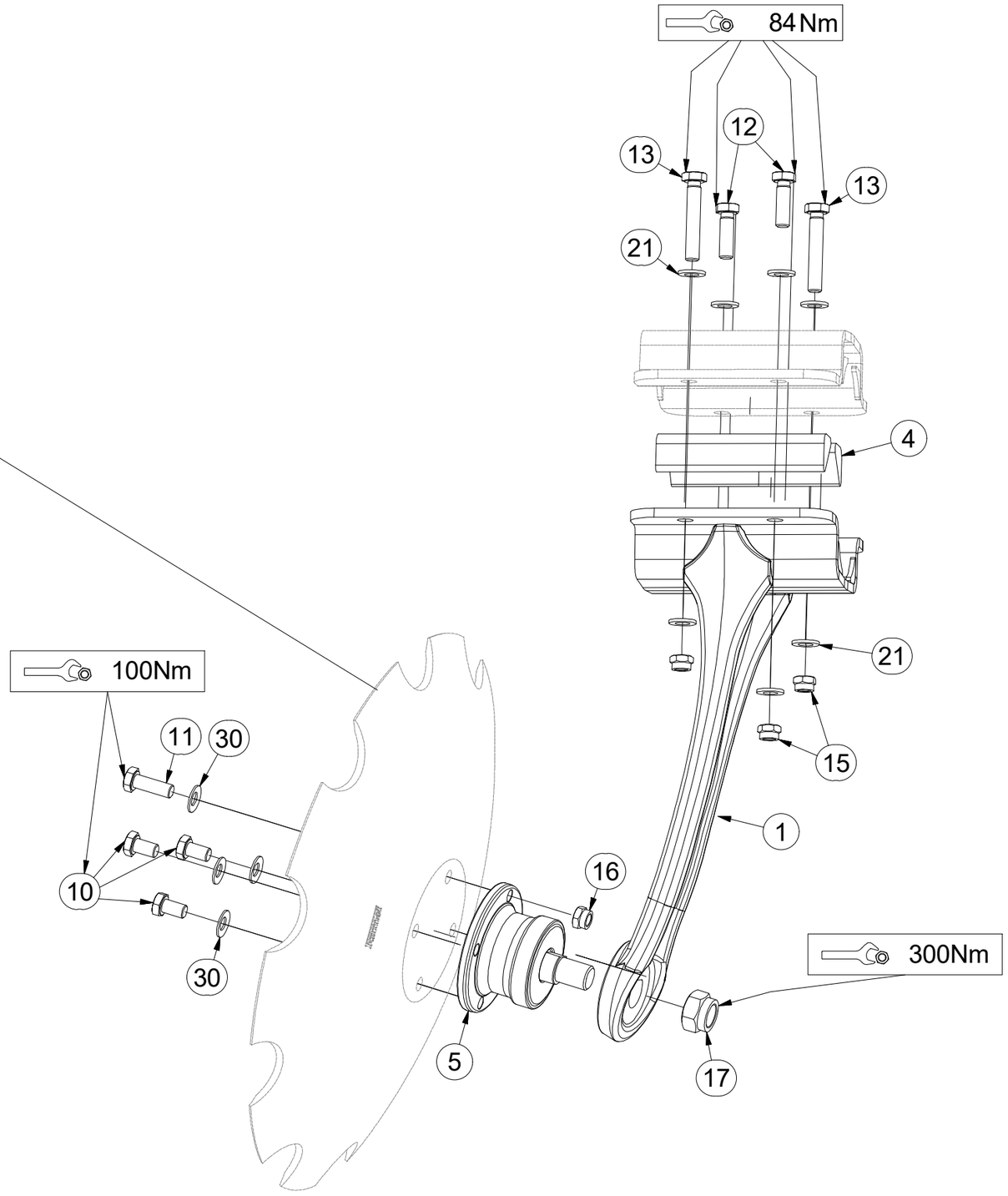

Pos.	Part Number	Pcs.
1	3008383	1
4	m16878	4
5	m11308	1
10	m11309	3
11	m11559	1
12	m17657	2
13	m17653	2
15	m12134	4
16	m11560	1
17	m11313	1
21	m17741	8
22	3006559	1
23	3007653	1
30	m17545	4

CZ ZADNÍ DVOUDISK

D DUPLEXSCHEIBE, HINTERE

F ARRIÈRE DISQUE DOUBLE

GB REAR TWIN DISC

RU ДВОЙНОЙ ДИСК ЗАДНИЙ

PL TALERZ PODWÓJNY TYLNY

3008376

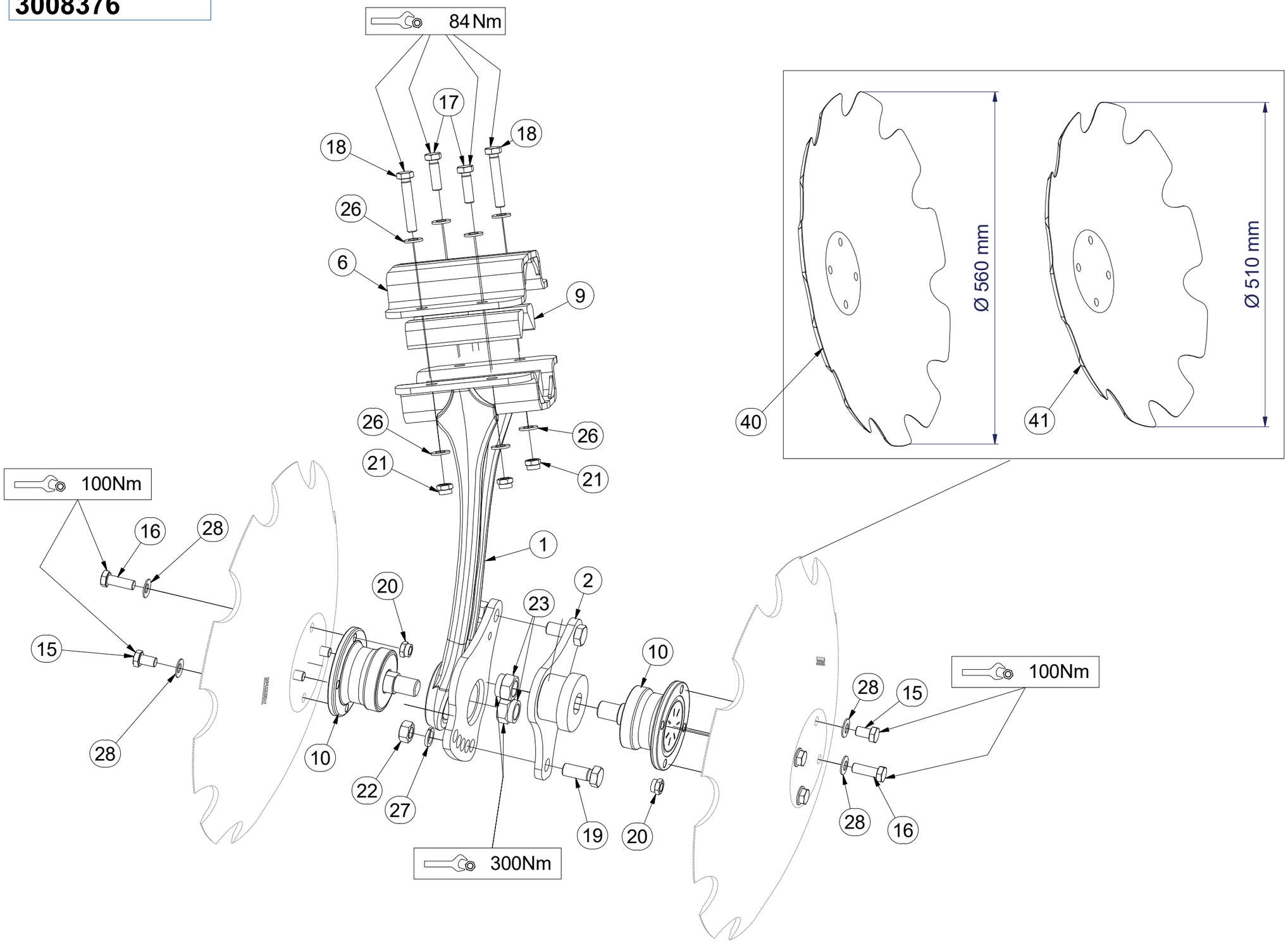

Pos.	Part Number	Pcs.
1	3008384	1
2	4014367	1
6	9004269	1
9	m16878	4
10	m11308	2
15	m11309	6
16	m11559	2
17	m17657	2
18	m17653	2
19	m01129	2
20	m11560	2
21	m12134	4
22	m01306	2
23	m11313	2
26	m17741	8
27	m02157	2
28	m17545	8
40	3006559	2
41	3007653	2

CZ SADA DEFLEKTORŮ

D DEFLEKTORSATZ

F KIT DE DÉFLECTEURS

GB SET OF DEFLECTORS

RU КОМПЛЕКТ ДЕФЛЕКТОРОВ

PL ZESTAW DEFLEKTORÓW

3009572

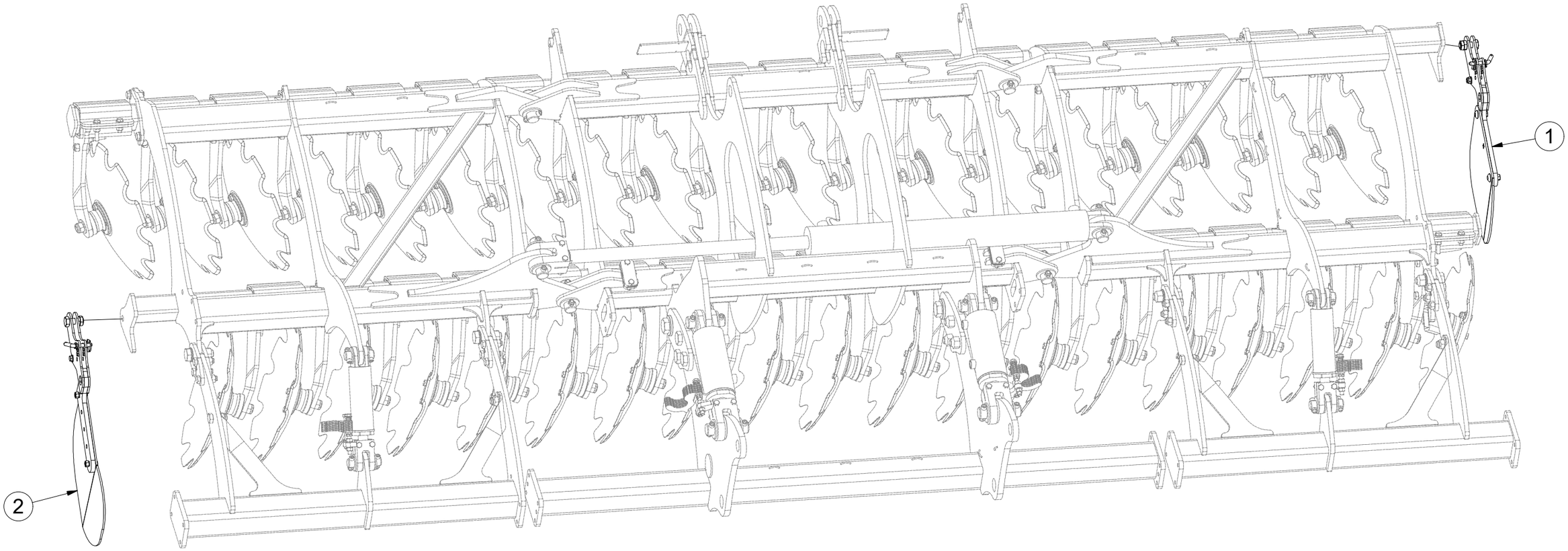

Pos.	Part Number	Pcs.
1	3004586	1
2	3004585	1

CZ ZADNÍ DEFLEKTOR

D DEFLEKTOR, HINTERE

F DÉFLECTEUR ARRIÈRE

GB REAR DEFLECTOR

RU ЗАДНИЙ ДЕФЛЕКТОР

PL DEFLEKTOR TYLNY

3004585

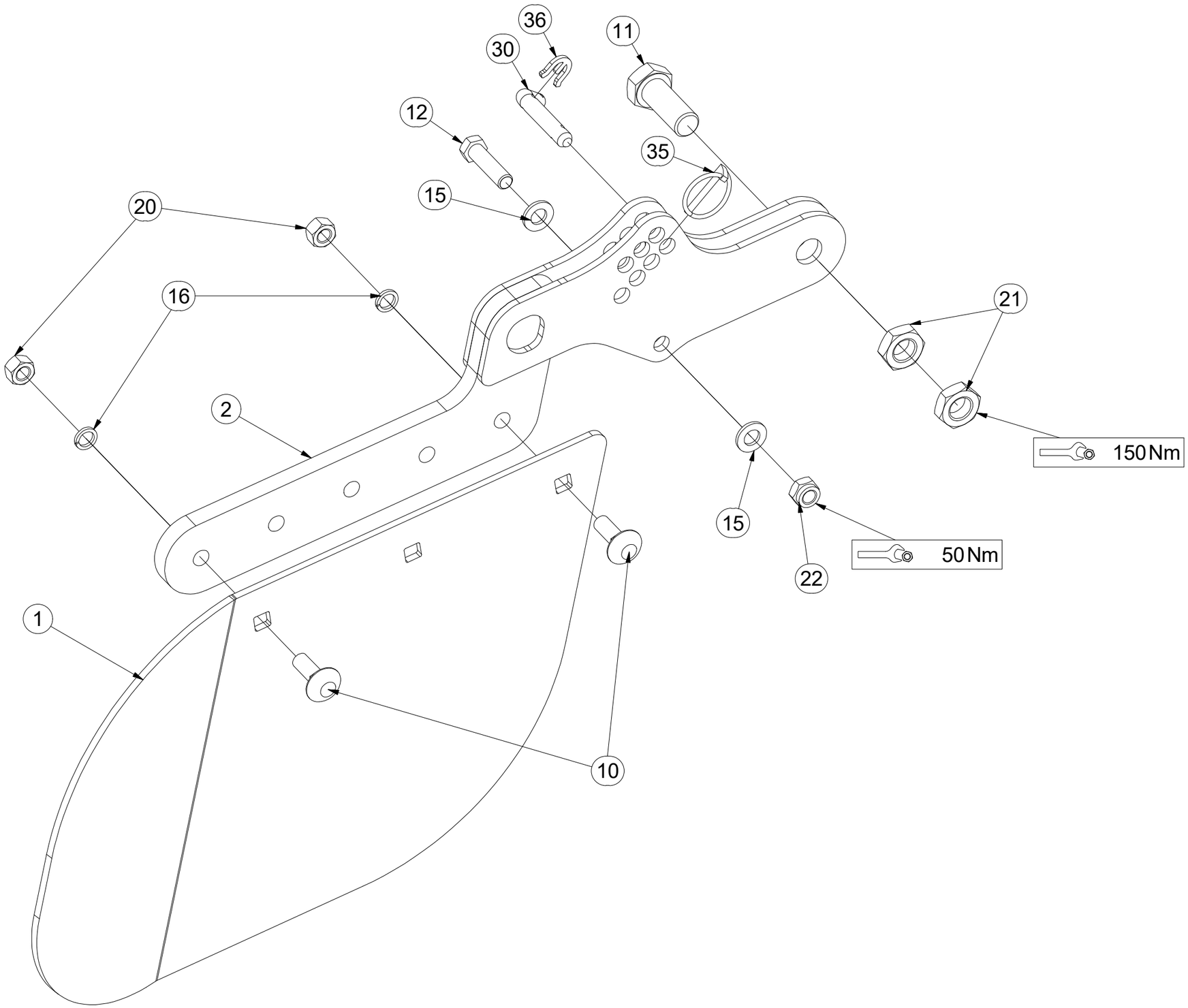

Pos	Part Number	Pcs.
1	4007854	1
2	4008743	1
10	m10618	2
11	m08378	1
12	m06077	1
15	m01214	2
16	m03988	2
20	m10439	2
21	m04284	2
22	m04301	1
30	m09141	1
35	m10454	1
36	4016279	1

CZ PŘEDNÍ DEFLEKTOR

D DEFLEKTOR, VORDERE

F DÉFLECTEUR AVANT

GB FRONT DEFLECTOR

RU ПЕРЕДНИЙ ДЕФЛЕКТОР

PL DEFLOKTOR PRZEDNI

3004586

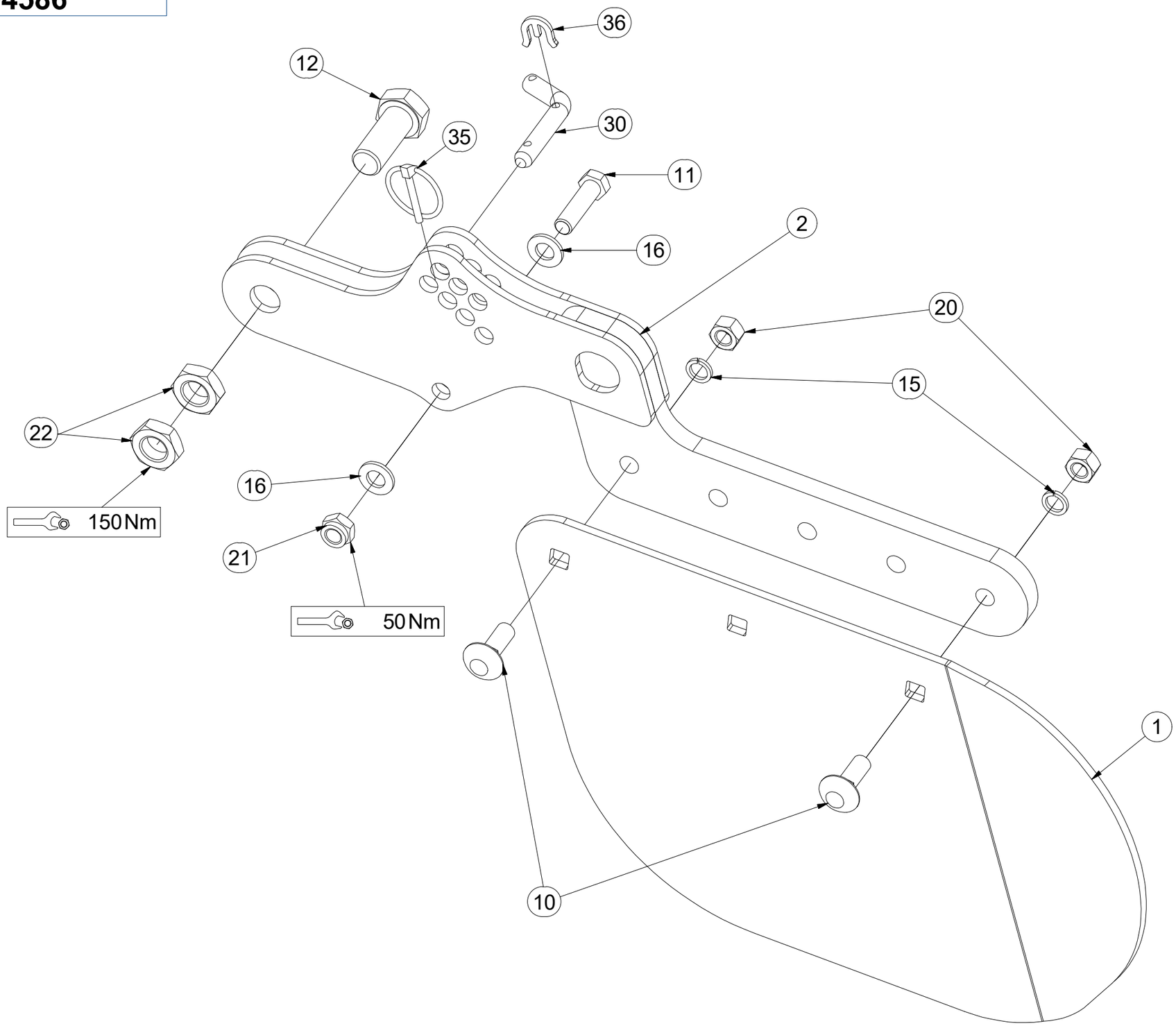

Pos	Part Number	Pcs.
1	4008155	1
2	4008743	1
10	m10618	2
11	m06077	1
12	m08378	1
15	m03988	2
16	m01214	2
20	m10439	2
21	m04301	1
22	m04284	2
30	m09141	1
35	m10454	1
36	4016279	1

CZ SADA ZADNÍCH VÁLCŮ

D SATZ HINTERE WALZEN

F KIT DE ROULEAUX ARRIÈRE

GB SET OF REAR ROLLERS

RU КОМПЛЕКТ ЗАДНИХ КАТКОВ

PL ZESTAW TYLNYCH WAŁÓW

3008899

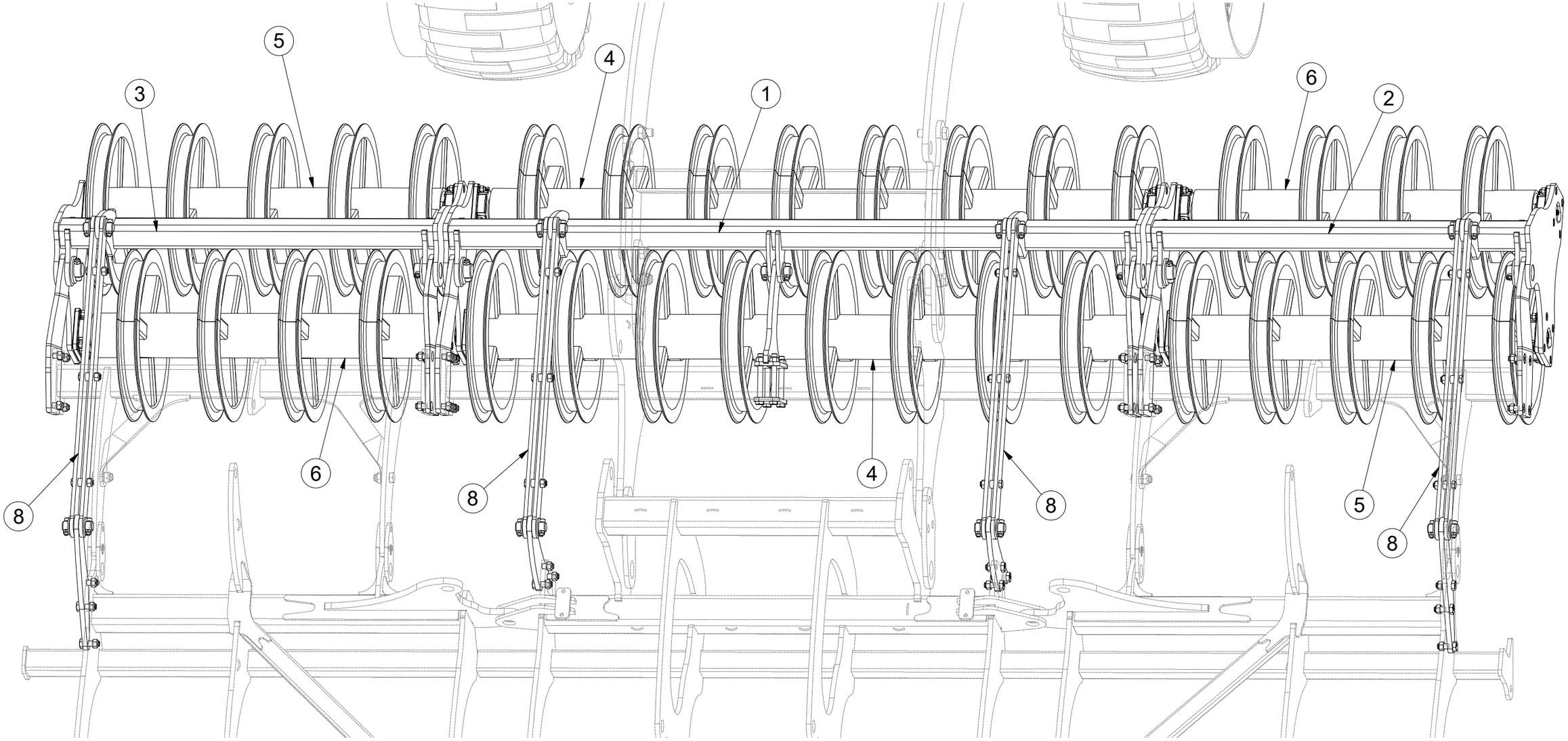

Pos.	Part Number	Pcs.
1	3007319	1
2	3008164	1
3	3008165	1
4	3007338	2
5	3008170	2
6	3008171	2
8	4013973	4

CZ SADA ZADNÍCH VÁLCŮ

D SATZ HINTERE WALZEN

F KIT DE ROULEAUX ARRIÈRE

GB SET OF REAR ROLLERS

RU КОМПЛЕКТ ЗАДНИХ КАТКОВ

PL ZESTAW TYLNYCH WAŁÓW

3008899

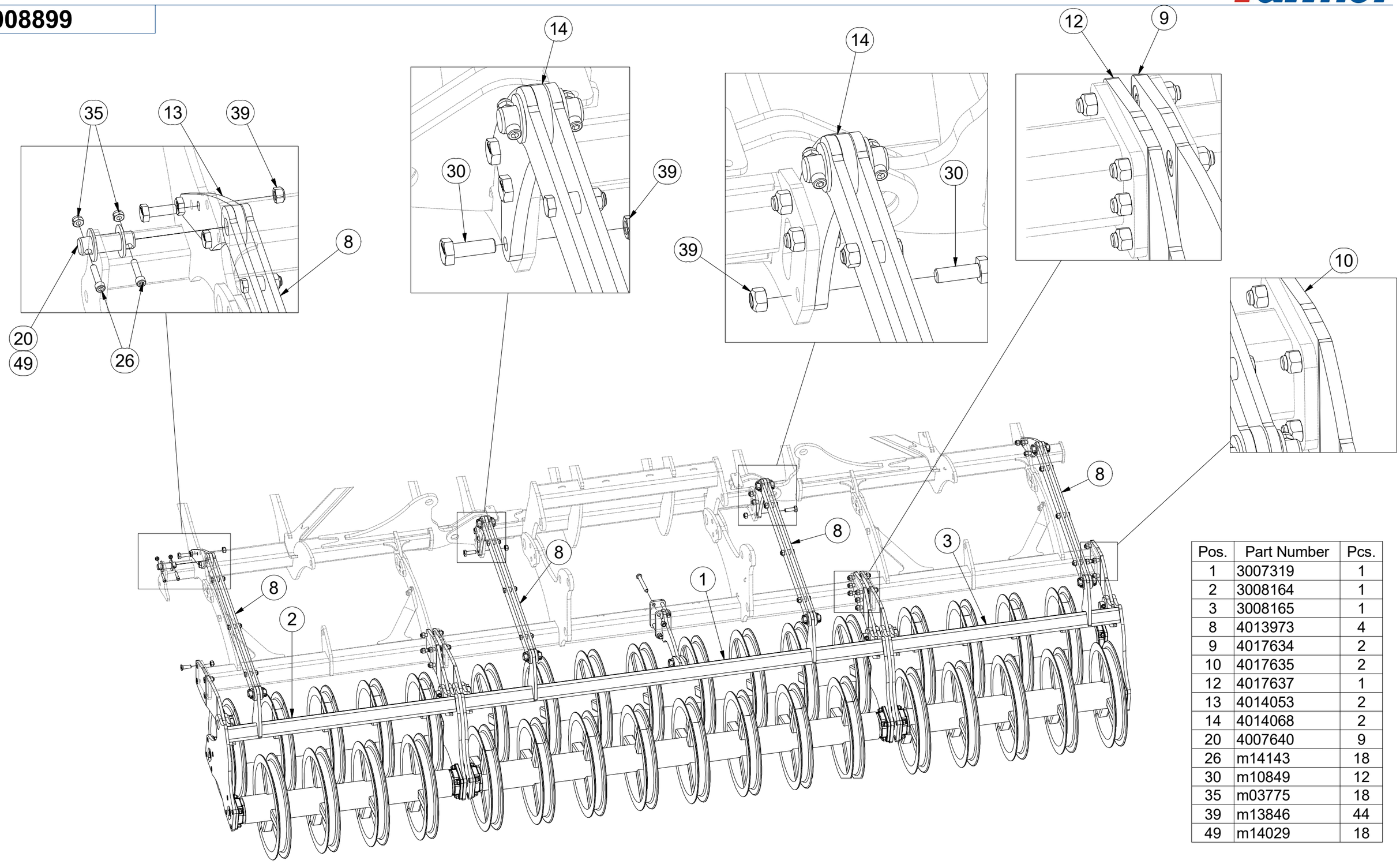

Pos.	Part Number	Pcs.
1	3007319	1
2	3008164	1
3	3008165	1
8	4013973	4
9	4017634	2
10	4017635	2
12	4017637	1
13	4014053	2
14	4014068	2
20	4007640	9
26	m14143	18
30	m10849	12
35	m03775	18
39	m13846	44
49	m14029	18

CZ SADA ZADNÍCH VÁLCŮ

D SATZ HINTERE WALZEN

F KIT DE ROULEAUX ARRIÈRE

GB SET OF REAR ROLLERS

RU КОМПЛЕКТ ЗАДНИХ КАТКОВ

PL ZESTAW TYLNYCH WAŁÓW

3008899

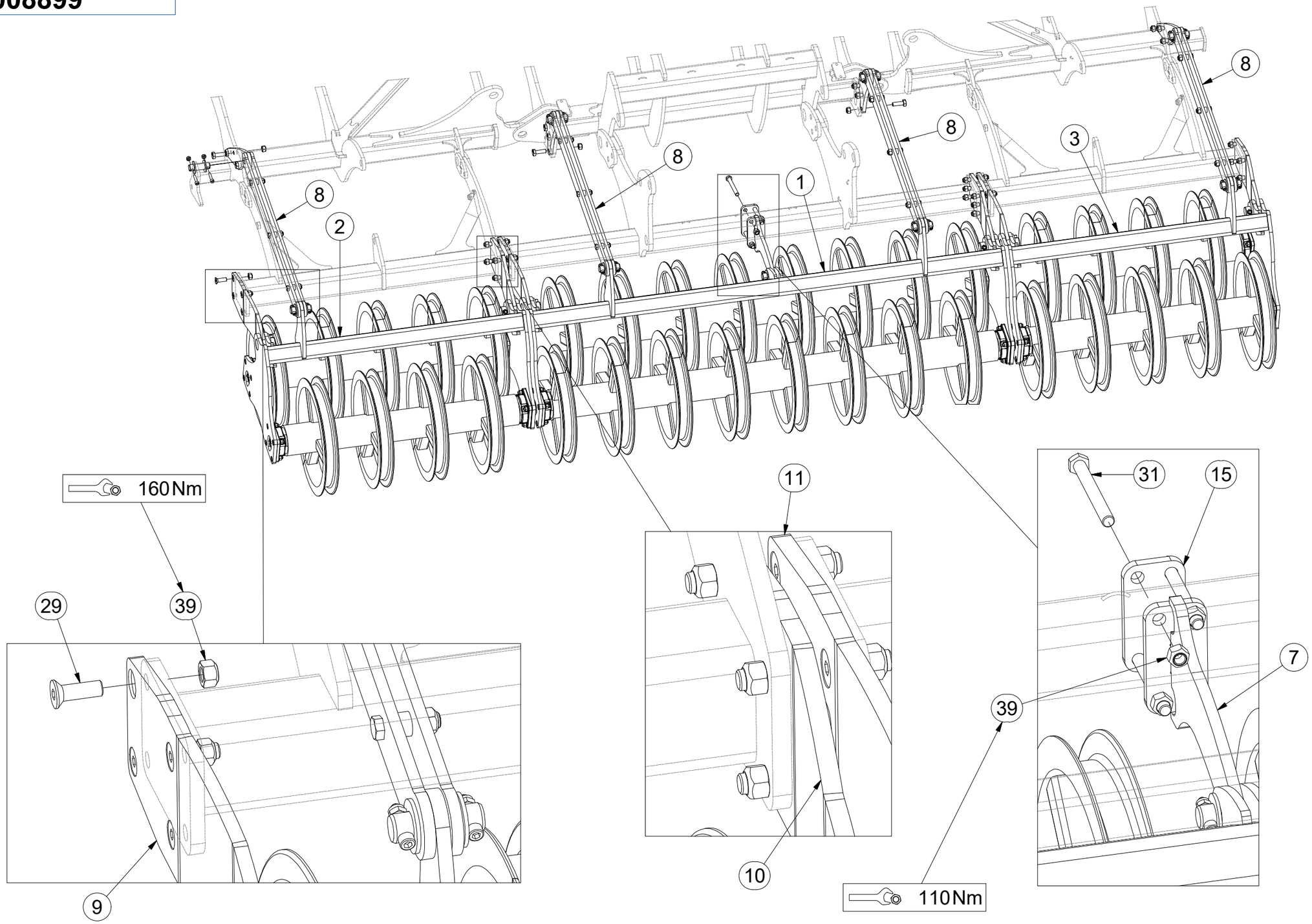

Pos.	Part Number	Pcs.
1	3007319	1
2	3008164	1
3	3008165	1
7	4014084	1
8	4013973	4
9	4017634	2
10	4017635	2
11	4017636	1
15	4014087	1
29	m14672	28
31	m04936	4
39	m13846	44

CZ SADA ZADNÍCH VÁLCŮ

D SATZ HINTERE WALZEN

F KIT DE ROULEAUX ARRIÈRE

GB SET OF REAR ROLLERS

RU КОМПЛЕКТ ЗАДНИХ КАТКОВ

PL ZESTAW TYLNYCH WAŁÓW

3008899

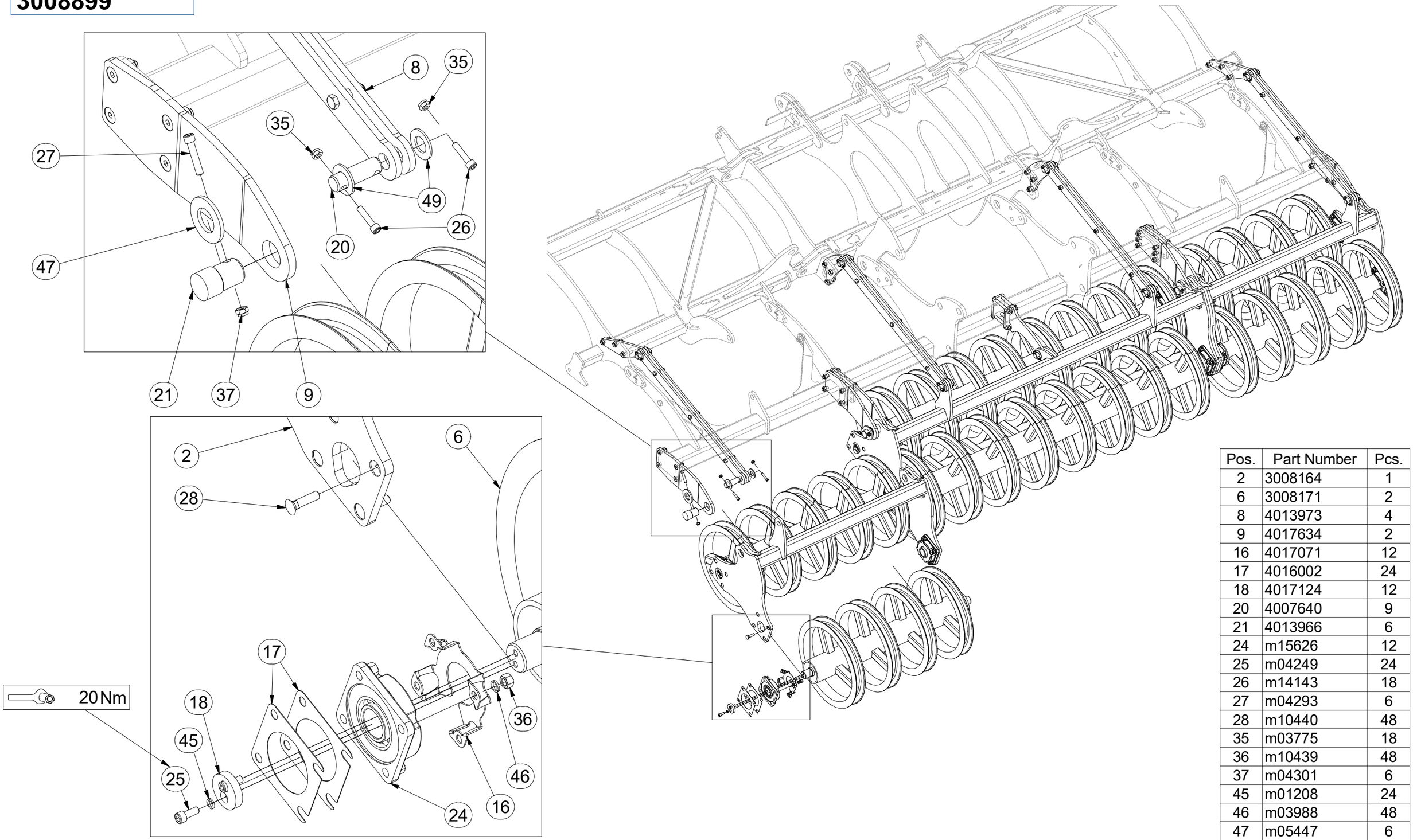

Pos.	Part Number	Pcs.
2	3008164	1
6	3008171	2
8	4013973	4
9	4017634	2
16	4017071	12
17	4016002	24
18	4017124	12
20	4007640	9
21	4013966	6
24	m15626	12
25	m04249	24
26	m14143	18
27	m04293	6
28	m10440	48
35	m03775	18
36	m10439	48
37	m04301	6
45	m01208	24
46	m03988	48
47	m05447	6
49	m14029	18

CZ SPOJOVACÍ TÁHLO

D VERBINDUNGSSTANGE

F TIGE DE RACCORDEMENT

GB CONNECTING ROD

RU СОЕДИНИТЕЛЬНАЯ ТЯГА

PL KORBOWÓD

4013973

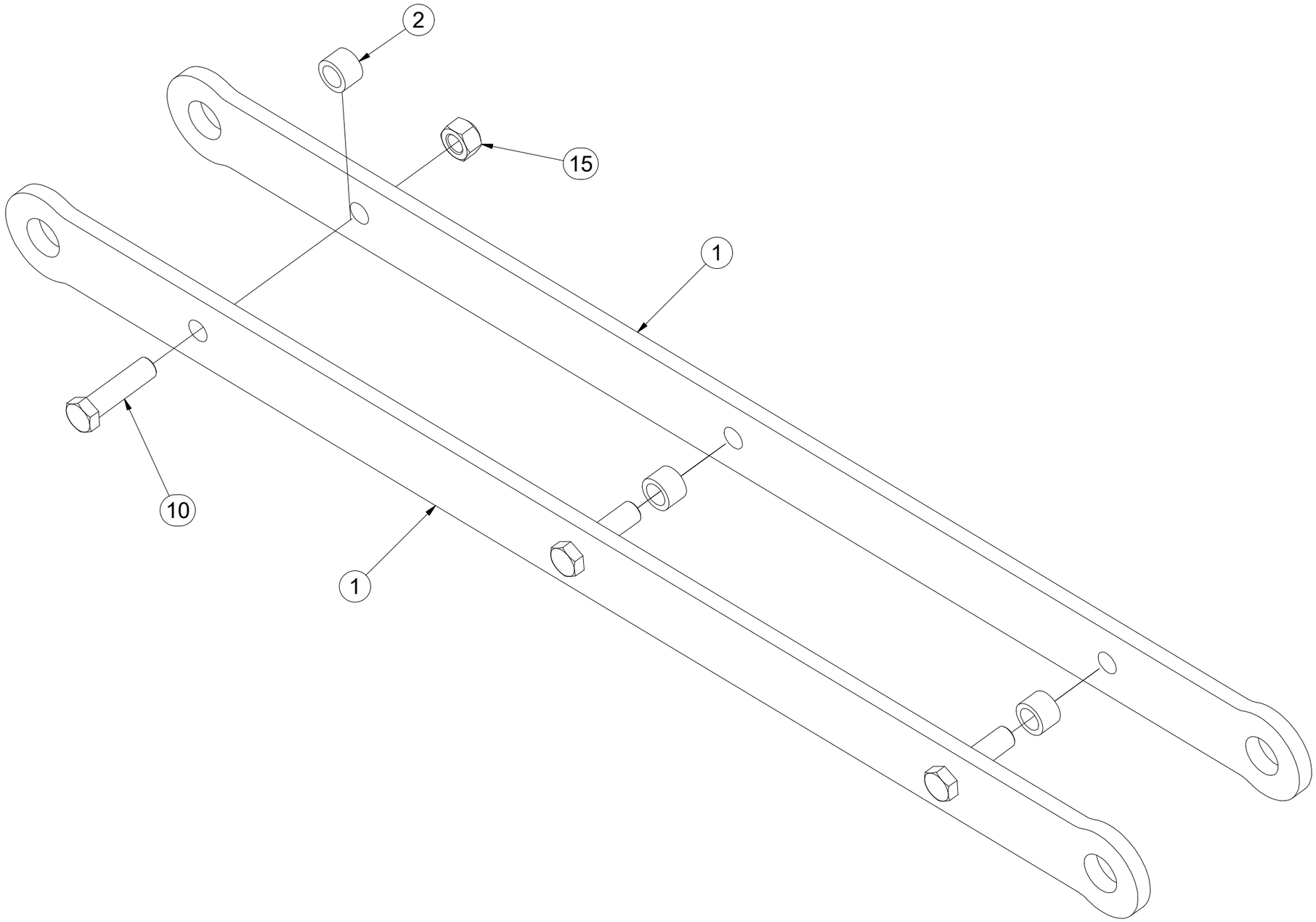

Pos.	Part Number	Pcs.
1	4013974	2
2	4006690	3
10	m00619	3
15	m12150	3

CZ SADA NÁPRAVY

D SATZ AUFHÄNGUNG

F KIT DE L'ESSIEU

GB AXLE SET

RU КОМПЛЕКТ ОСИ КОЛЁС

PL ZESTAW OSI

3009678

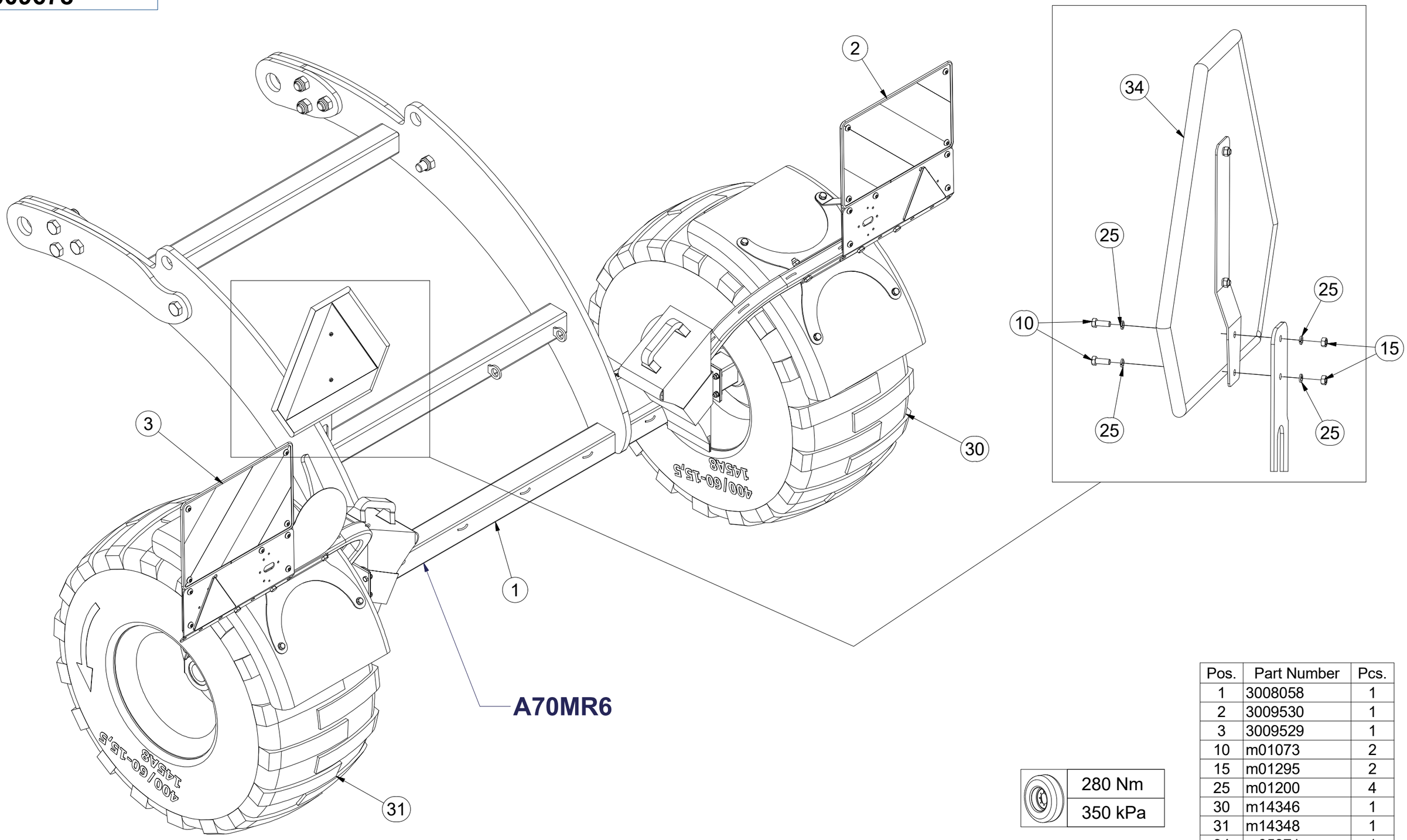

	280 Nm
	350 kPa

Pos.	Part Number	Pcs.
1	3008058	1
2	3009530	1
3	3009529	1
10	m01073	2
15	m01295	2
25	m01200	4
30	m14346	1
31	m14348	1
34	m05371	1

CZ SADA NÁPRAVY

D SATZ AUFHÄNGUNG

F KIT DE L'ESSIEU

GB AXLE SET

RU КОМПЛЕКТ ОСИ КОЛЁС

PL ZESTAW OSI

3009678

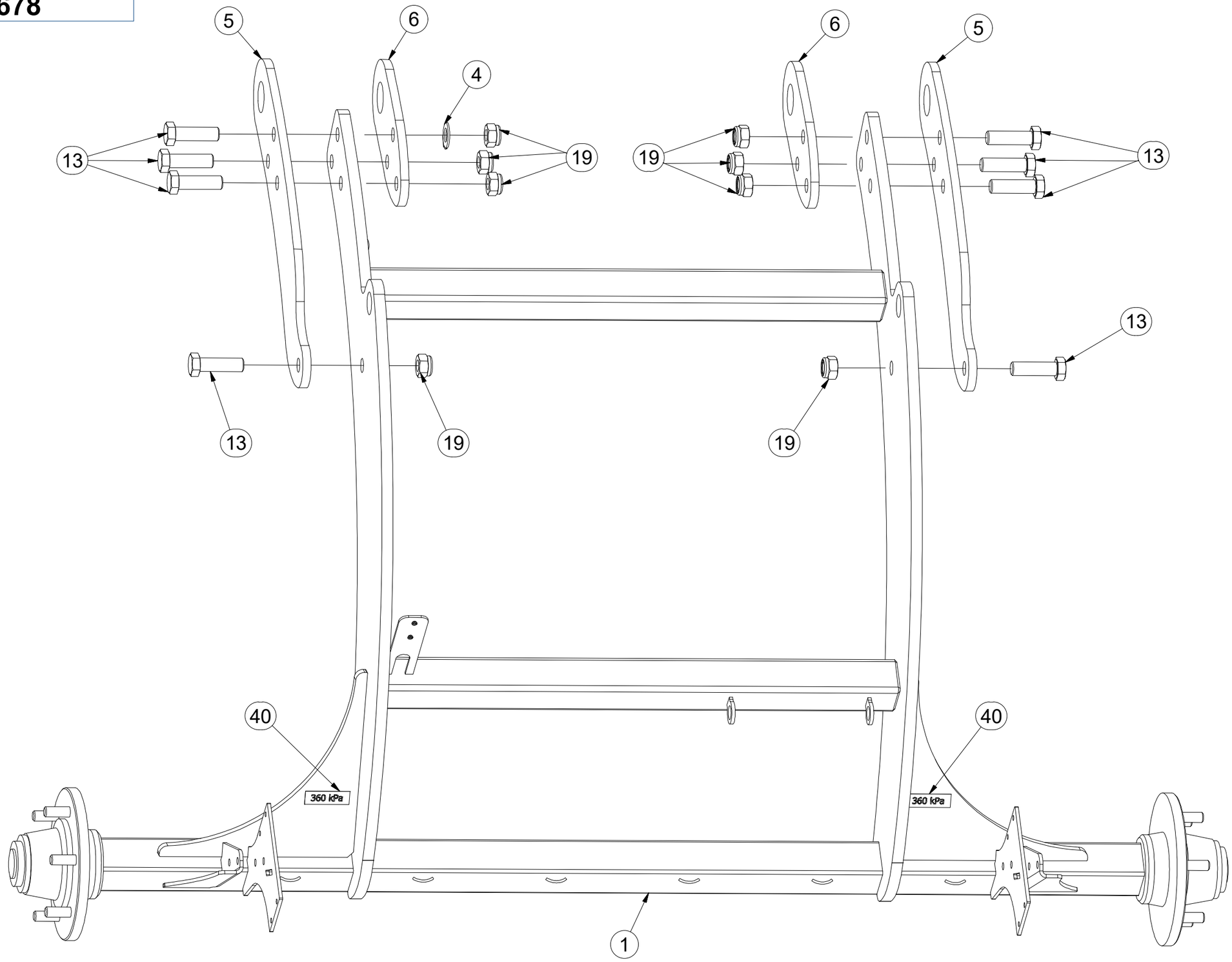

Pos.	Part Number	Pcs.
1	3008058	1
4	4015765	1
5	4015805	2
6	4014698	2
13	m14990	8
19	m07147	8
40	m13554	2

CZ SADA NÁPRAVY

D SATZ AUFHÄNGUNG

F KIT DE L'ESSIEU

GB AXLE SET

RU КОМПЛЕКТ ОСИ КОЛЁС

PL ZESTAW OSI

3009678

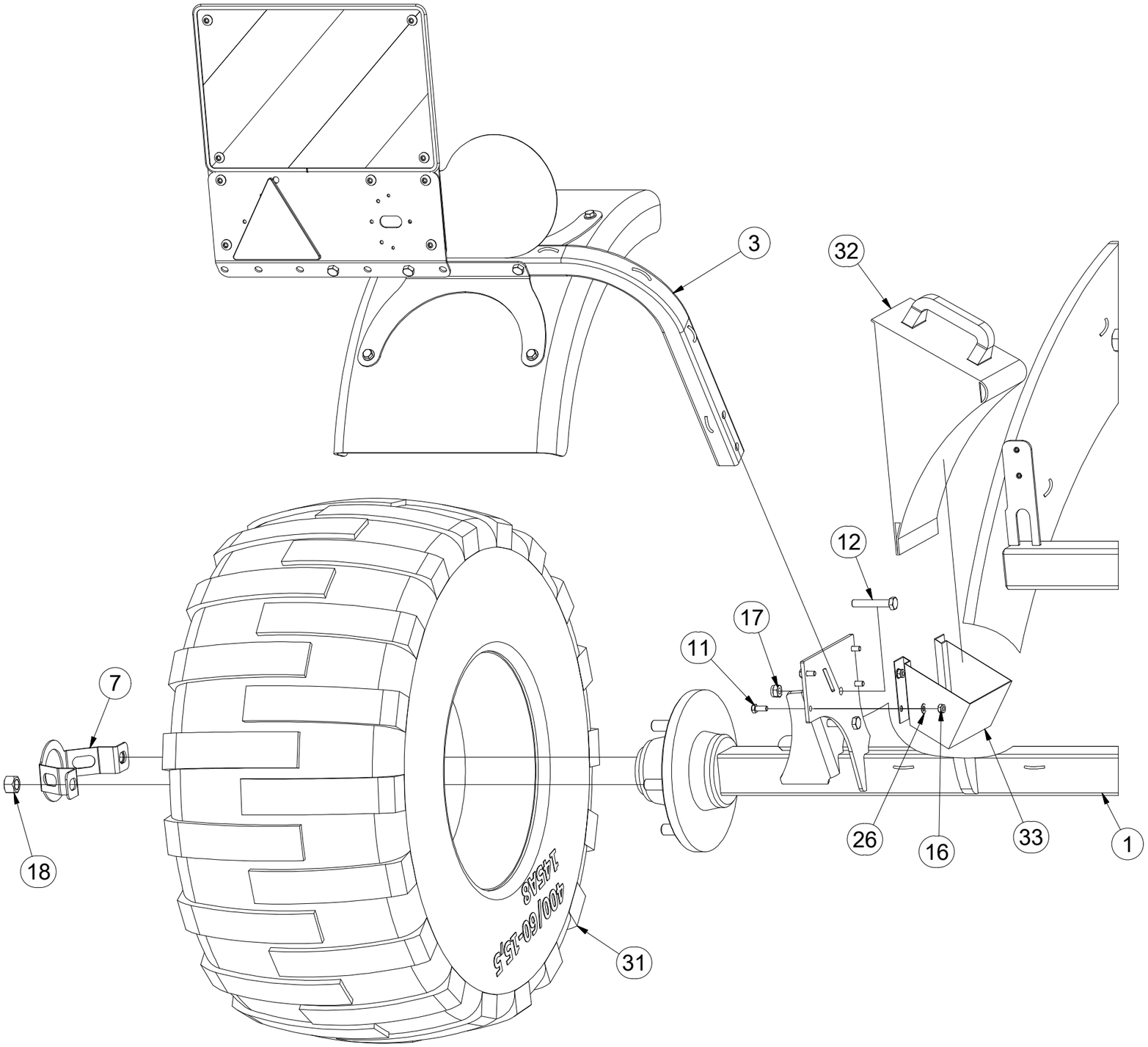

280 Nm	
360 kPa	

Pos.	Part Number	Pcs.
1	3008058	1
3	3009529	1
7	3002647	2
11	m01089	8
12	m14266	4
16	m04503	8
17	m06233	4
18	m14902	4
26	m01203	8
31	m14348	1
32	m16186	2
33	m12572	2

CZ SADA NÁPRAVY

D SATZ AUFHÄNGUNG

F KIT DE L'ESSIEU

GB AXLE SET

RU КОМПЛЕКТ ОСИ КОЛЁС

PL ZESTAW OSI

3009678

280 Nm	
360 kPa	

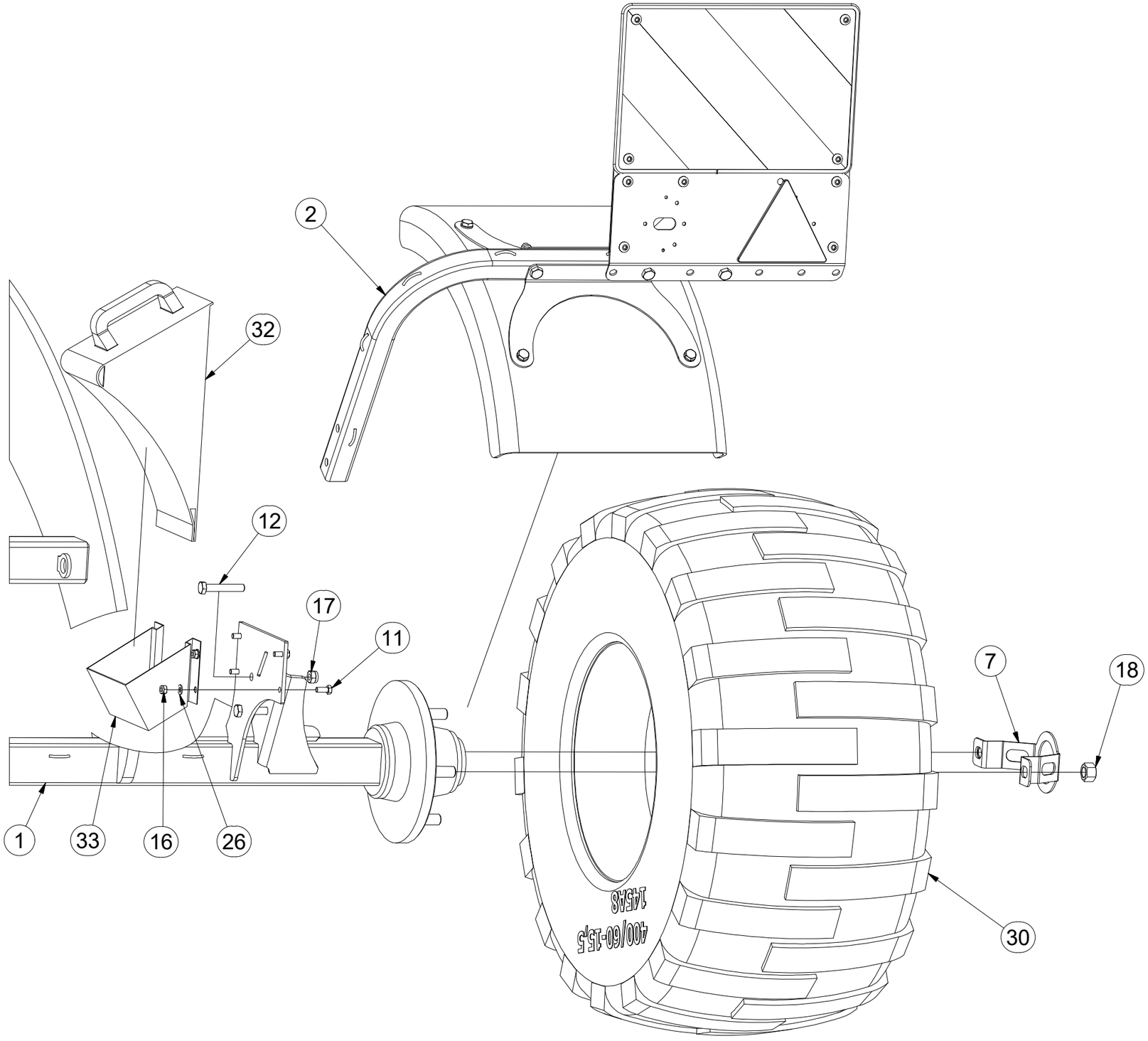

Pos.	Part Number	Pcs.
1	3008058	1
2	3009530	1
7	3002647	2
11	m01089	8
12	m14266	4
16	m04503	8
17	m06233	4
18	m14902	4
26	m01203	8
30	m14346	1
32	m16186	2
33	m12572	2

CZ NÁPRAVA
D ACHSE
F ESSIEU
GB AXLE
RU ОСЬ
PL OS

A70MR06

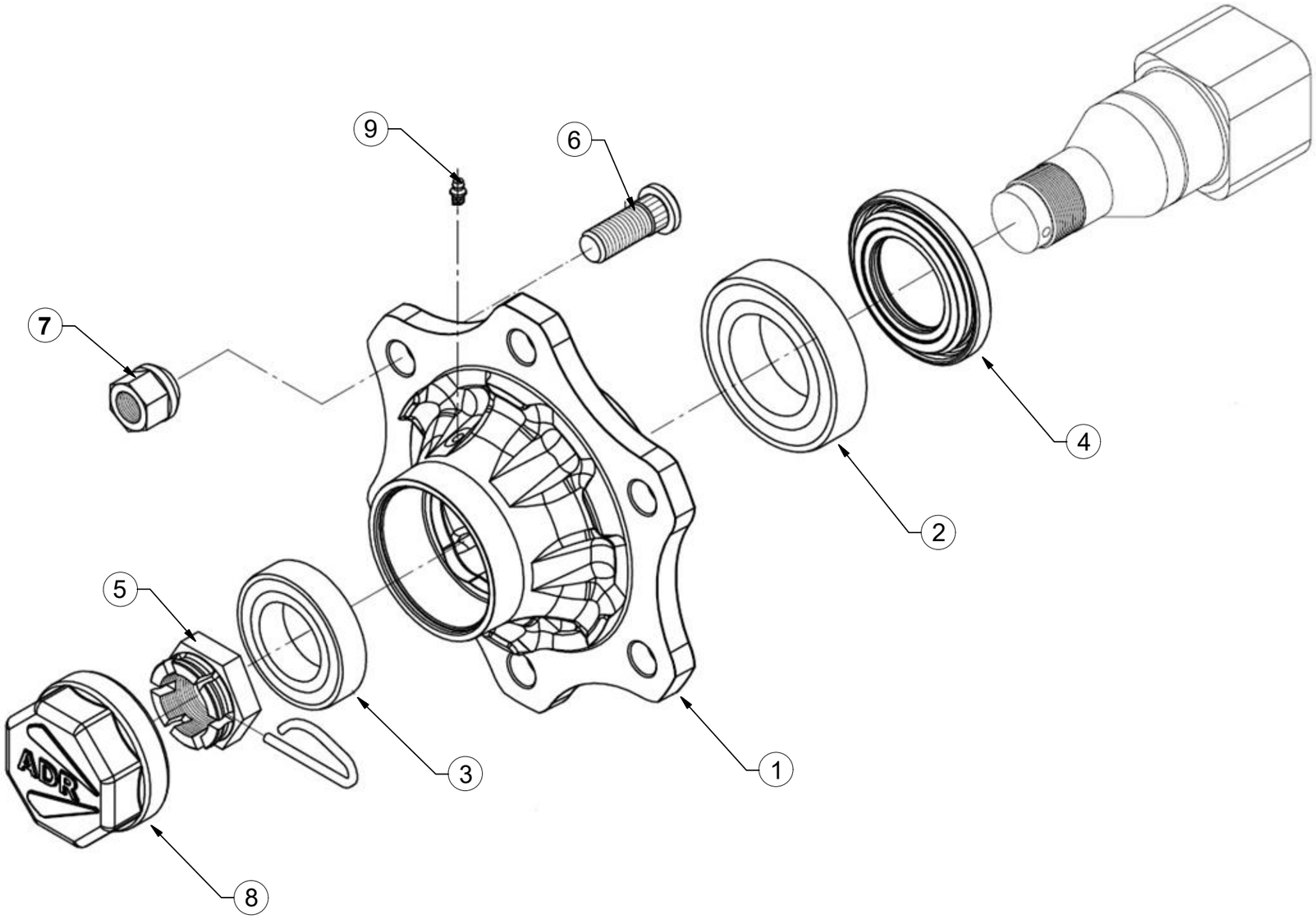

Pos	Part Number	Pcs.
1	m14910	2
2	m08194	2
3	m07152	2
4	m14924	2
5	m08169	2
6	m08148	12
7	m08163	12
8	m14923	2
9	m05698	2

CZ TERČ ZADNÍ LEVÝ

D SCHILD, HINTERES, LINKES

F CIBLE ARRIÈRE GAUCHE

GB LEFT REAR DISC

RU ЩИТОК ЗАДНИЙ ЛЕВЫЙ

PL TARCZA TYLNA LEWA

3009529

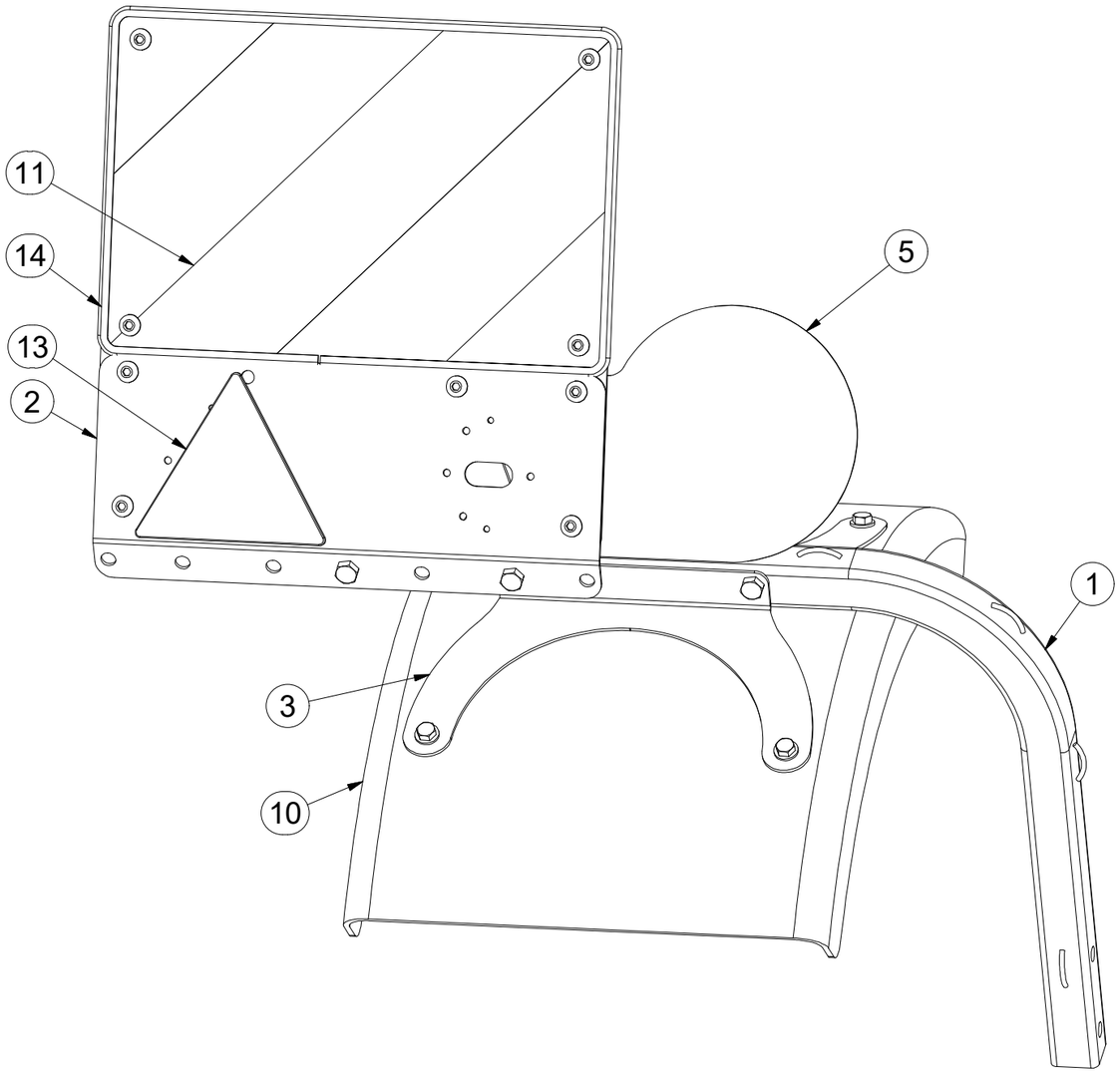

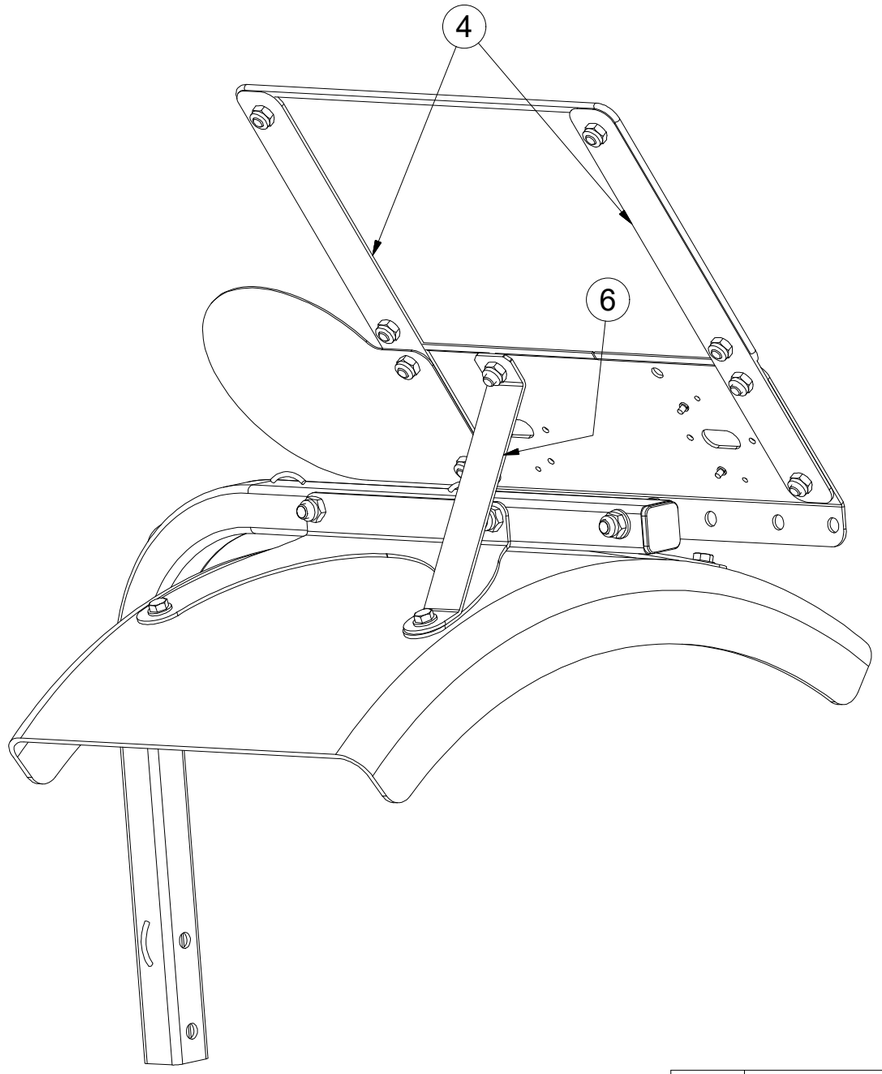

Pos.	Part Number	Pcs.
1	4018798	1
2	4019250	1
3	4019252	2
4	4019249	2
5	4019248	1
6	4019251	1
10	m10606	1
11	m16274	1
13	m02497	1
14	m16628	1,4

CZ TERČ ZADNÍ LEVÝ

D SCHILD, HINTERES, LINKES

F CIBLE ARRIÈRE GAUCHE

GB LEFT REAR DISC

RU ЩИТОК ЗАДНИЙ ЛЕВЫЙ

PL TARCZA TYLNA LEWA

3009529

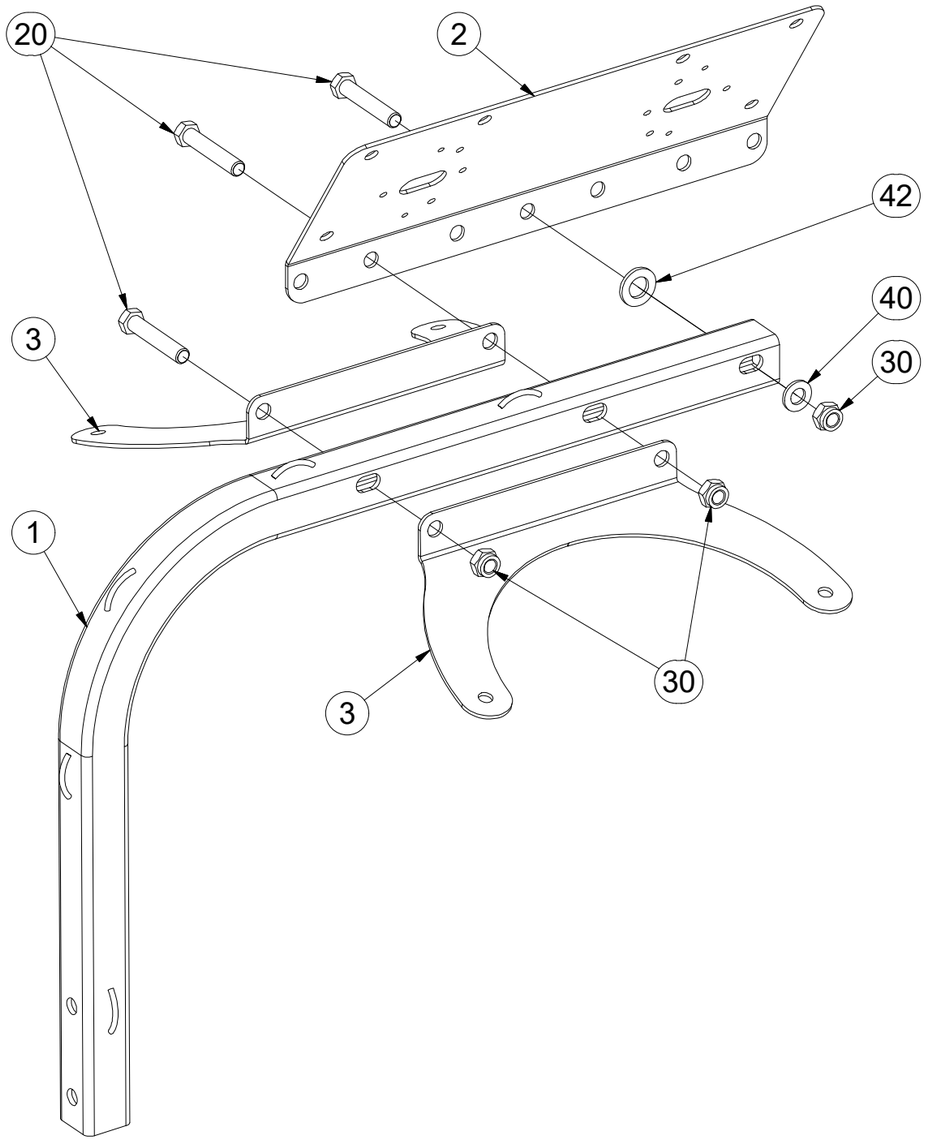

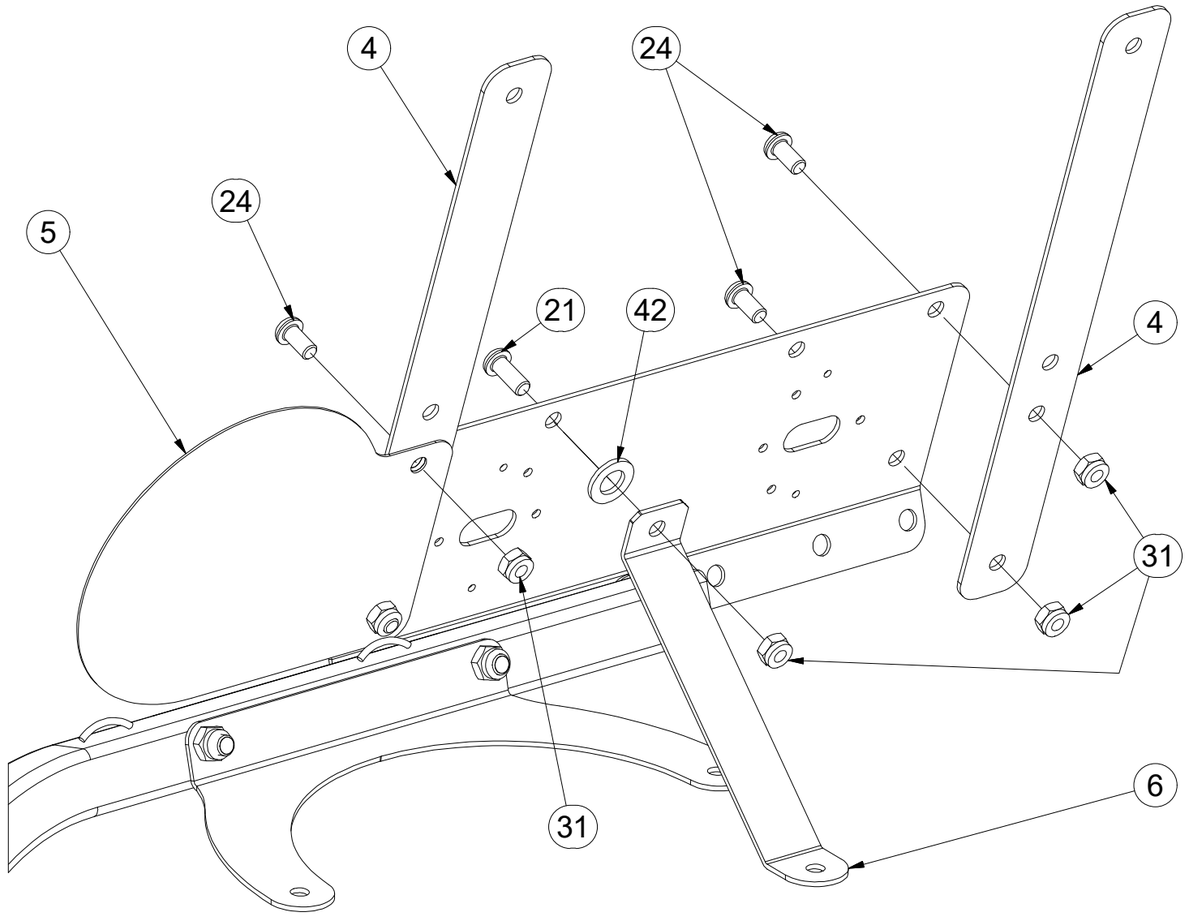

Pos.	Part Number	Pcs.
1	4018798	1
2	4019250	1
3	4019252	2
4	4019249	2
5	4019248	1
6	4019251	1
20	m05898	3
21	m16688	1
24	m16637	4
30	m04301	3
31	m03775	13
40	m01214	1
42	m01219	2

CZ TERČ ZADNÍ LEVÝ

D SCHILD, HINTERES, LINKES

F CIBLE ARRIÈRE GAUCHE

GB LEFT REAR DISC

RU ЩИТОК ЗАДНИЙ ЛЕВЫЙ

PL TARCZA TYLNA LEWA

3009529

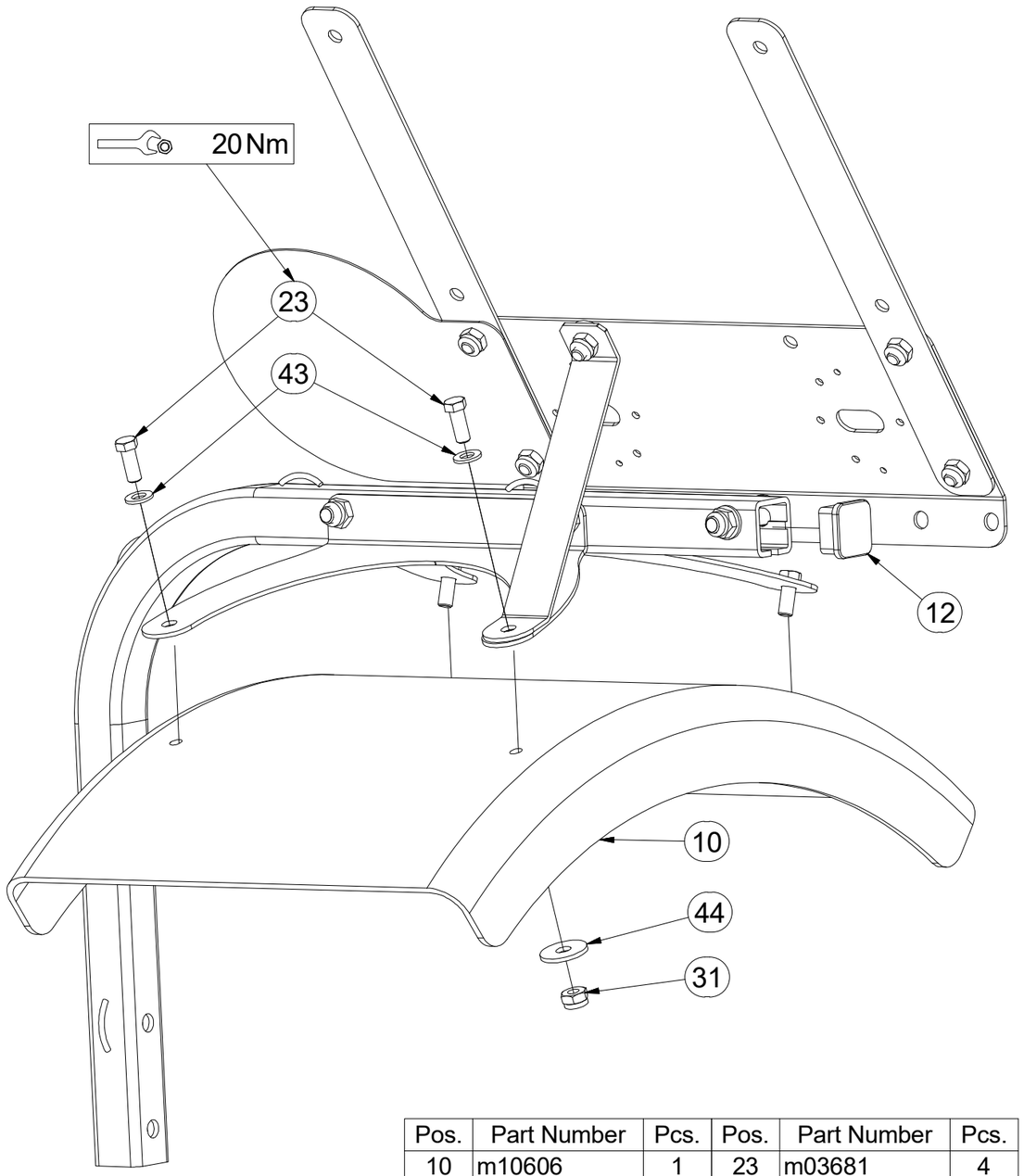

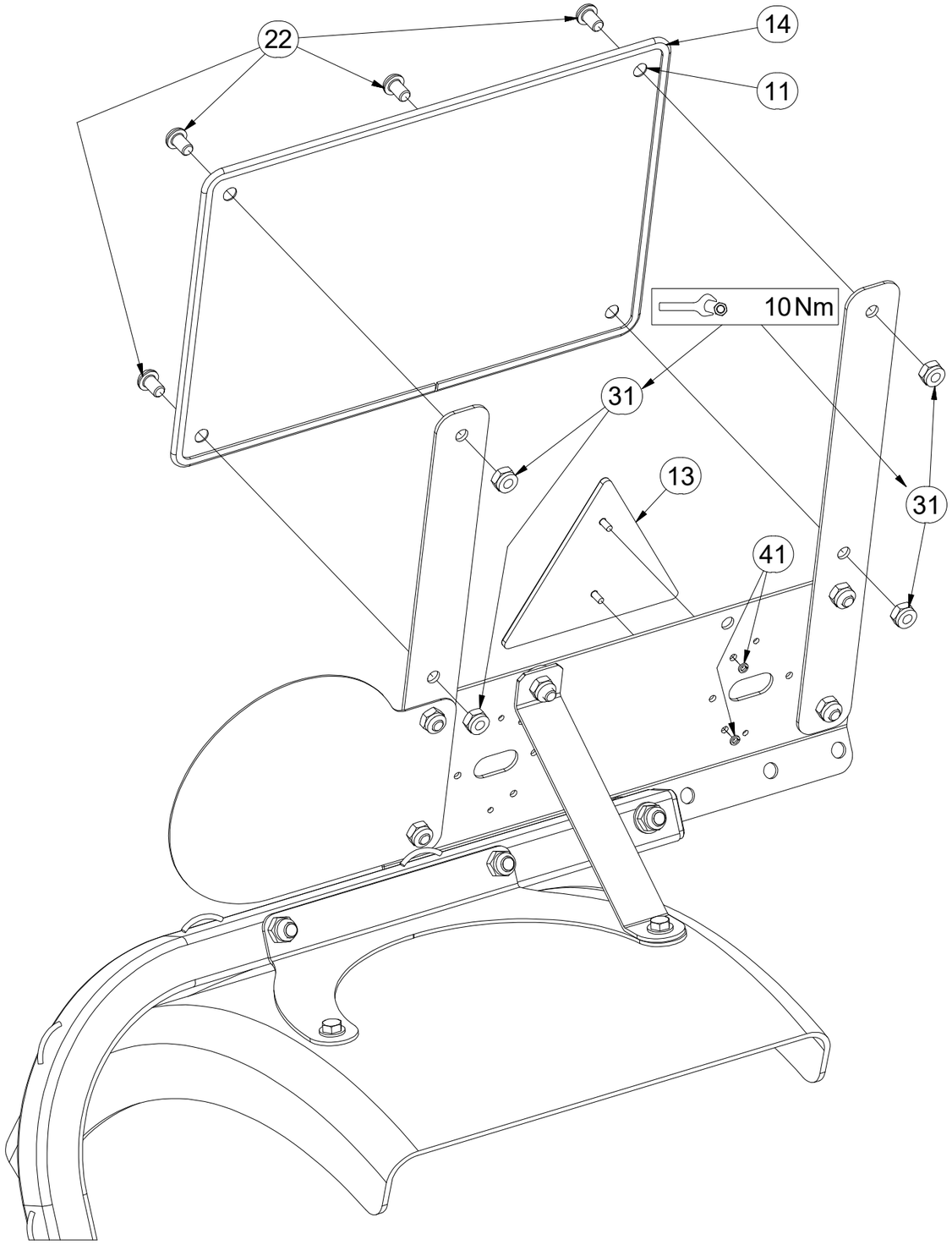

Pos.	Part Number	Pcs.	Pos.	Part Number	Pcs.
10	m10606	1	23	m03681	4
11	m16274	1	31	m03775	13
12	m12689	1	41	m01197	2
13	m02497	1	43	m01209	4
14	m16628	1,4	44	m16981	4
22	m16687	4			

CZ TERČ ZADNÍ PRAVÝ

D SCHILD, HINTERES, RECHTES

F CIBLE ARRIÈRE DROITE

GB RIGHT REAR DISC

RU ЩИТОК ЗАДНИЙ ПРАВЫЙ

PL TARCZA TYLNA PRAWA

3009530

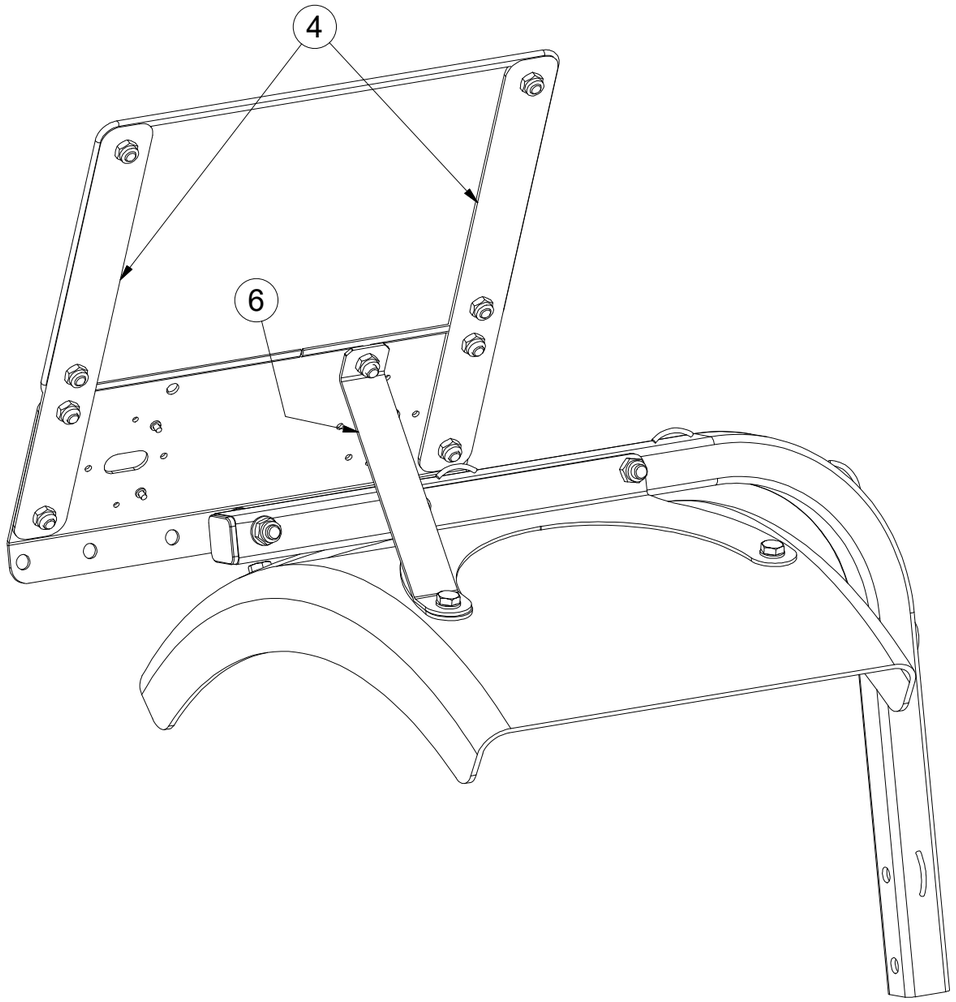

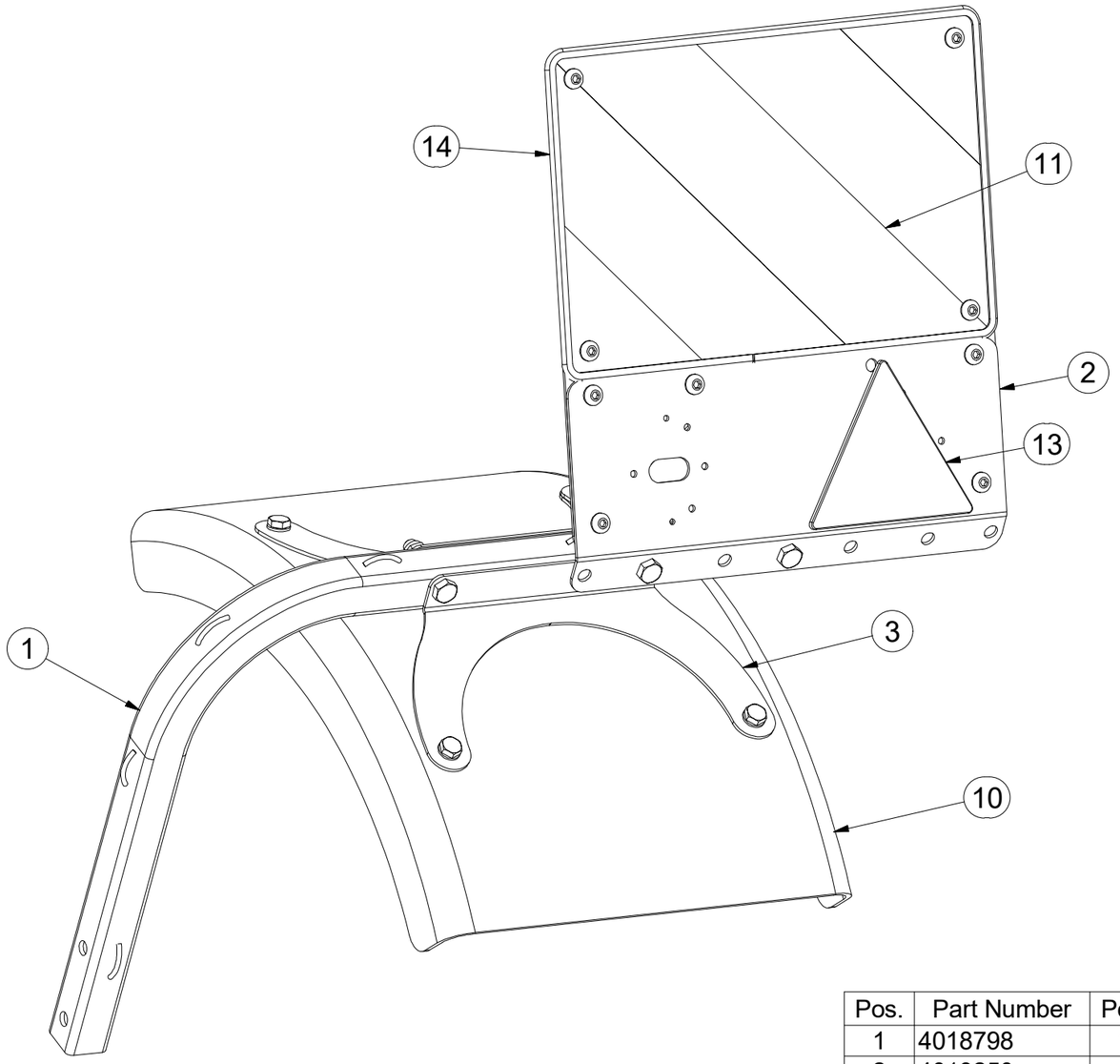

Pos.	Part Number	Pcs.
1	4018798	1
2	4019250	1
3	4019252	2
4	4019249	2
6	4019251	1
10	m10606	1
11	m16273	1
13	m02497	1
14	m16628	1,4

CZ TERČ ZADNÍ PRAVÝ

D SCHILD, HINTERES, RECHTES

F CIBLE ARRIÈRE DROITE

GB RIGHT REAR DISC

RU ЩИТОК ЗАДНИЙ ПРАВЫЙ

PL TARCZA TYLNA PRAWA

3009530

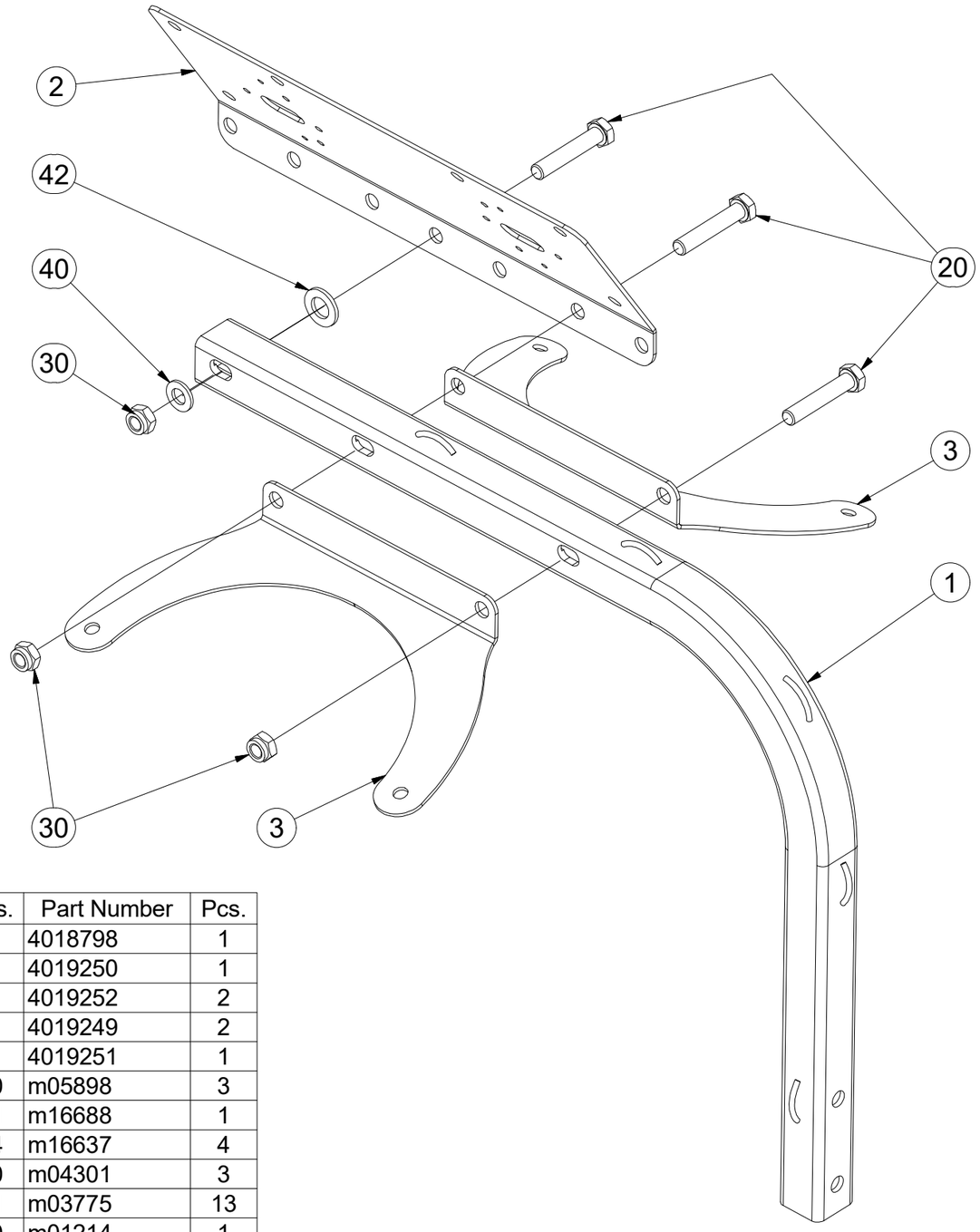

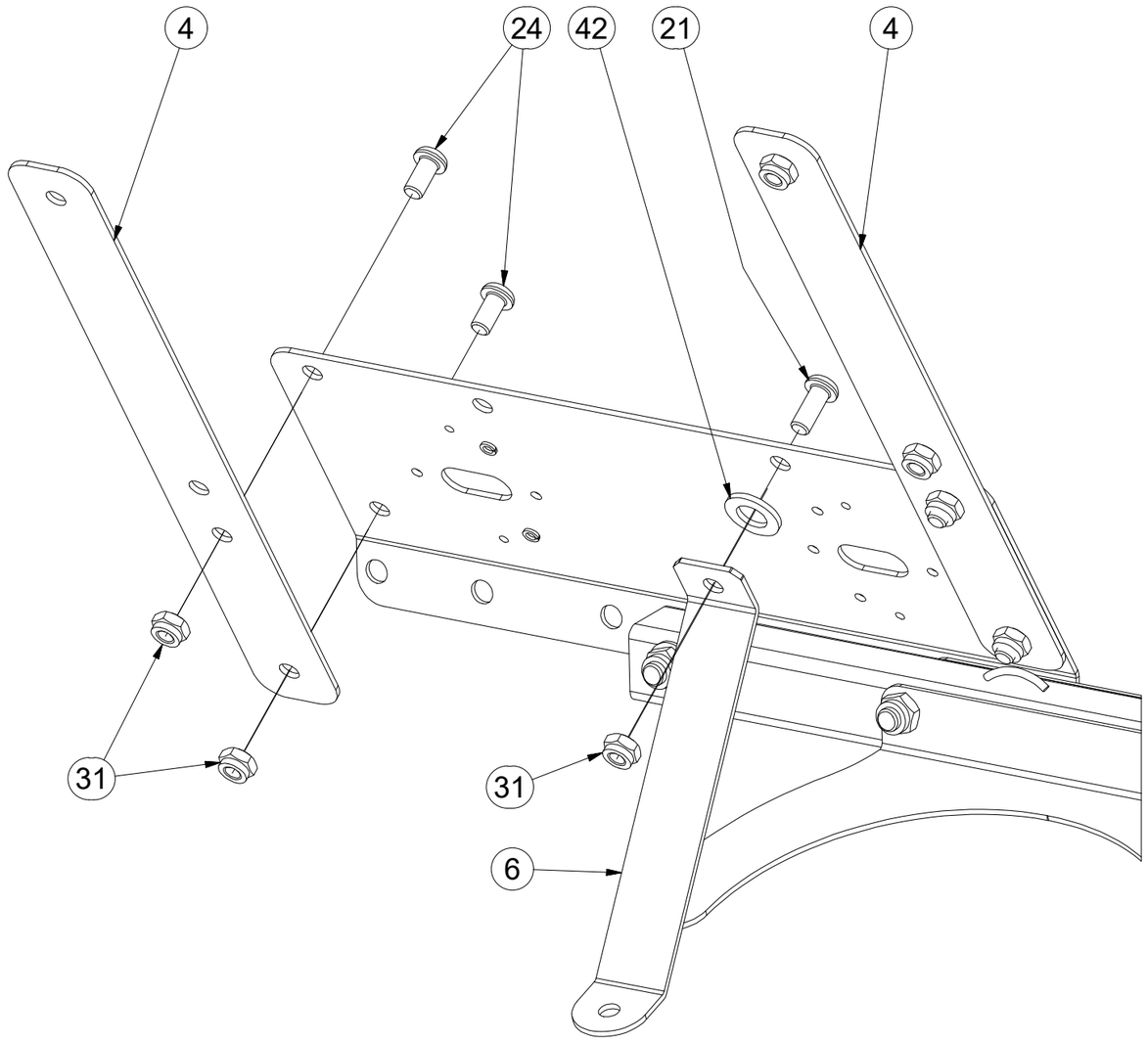

Pos.	Part Number	Pcs.
1	4018798	1
2	4019250	1
3	4019252	2
4	4019249	2
6	4019251	1
20	m05898	3
21	m16688	1
24	m16637	4
30	m04301	3
31	m03775	13
40	m01214	1
42	m01219	2

CZ TERČ ZADNÍ PRAVÝ

D SCHILD, HINTERES, RECHTES

F CIBLE ARRIÈRE DROITE

GB RIGHT REAR DISC

RU ЩИТОК ЗАДНИЙ ПРАВЫЙ

PL TARCZA TYLNA PRAWA

3009530

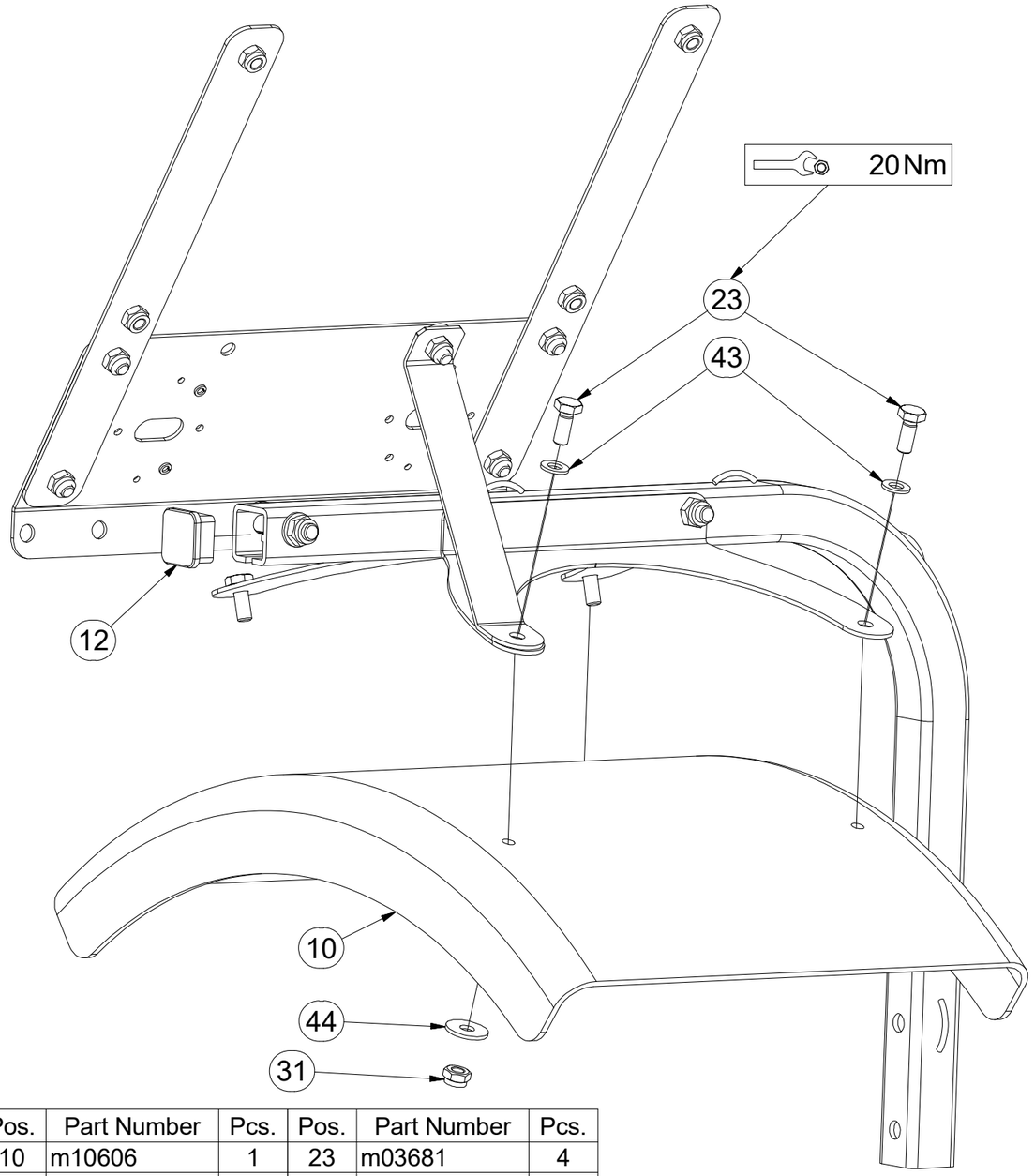

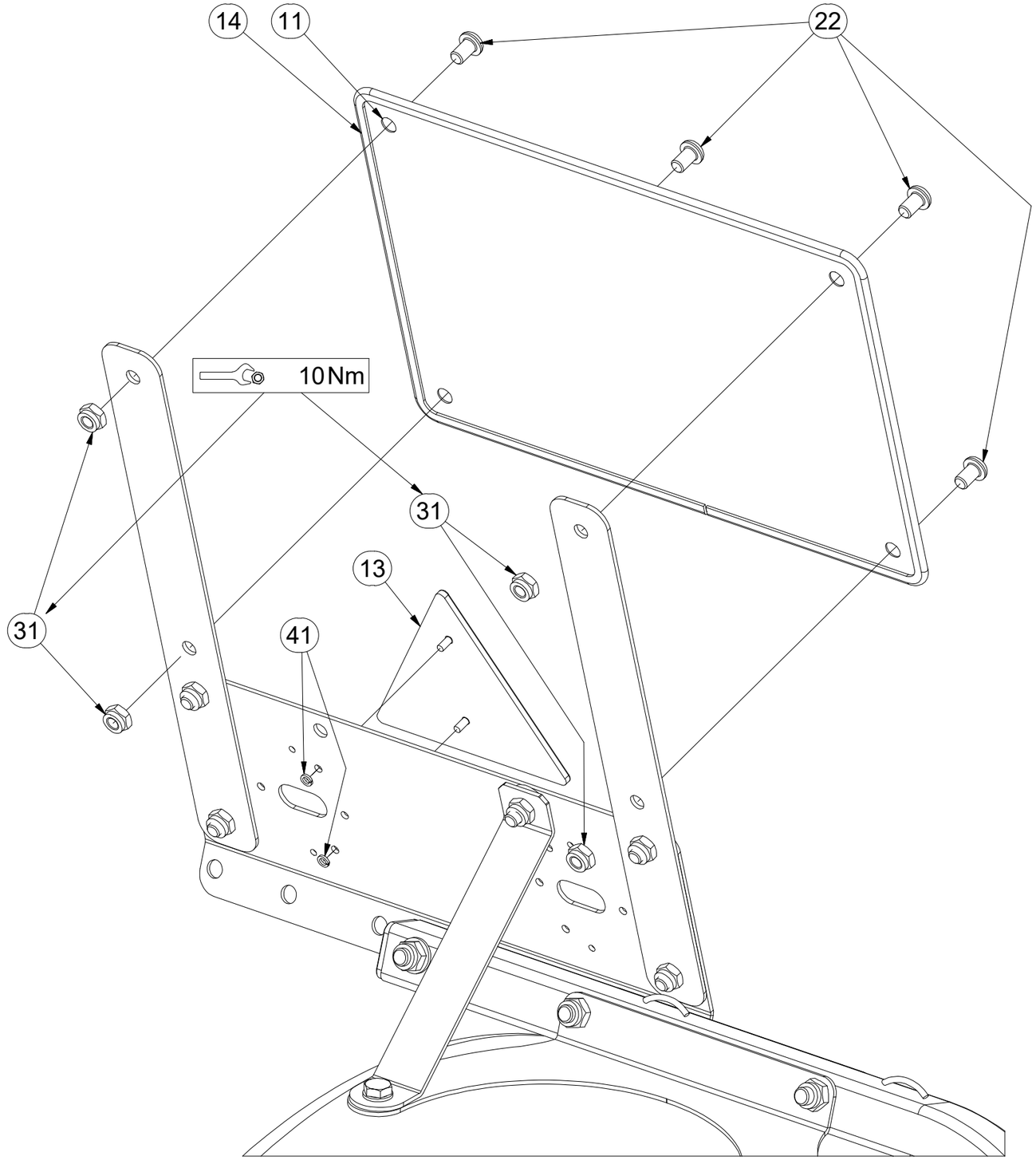

Pos.	Part Number	Pcs.	Pos.	Part Number	Pcs.
10	m10606	1	23	m03681	4
11	m16273	1	31	m03775	13
12	m12689	1	41	m01197	2
13	m02497	1	43	m01209	4
14	m16628	1,4	44	m16981	4
22	m16687	4			

CZ HYDRAULIKA STROJE

D HYDRAULIK DER MASCHINE

F HYDRAULIQUE DE LA MACHINE

GB MACHINE HYDRAULICS

RU ГИДРАВЛИКА МАШИНЫ

PL HYDRAULIKA MASZYNY

3011150

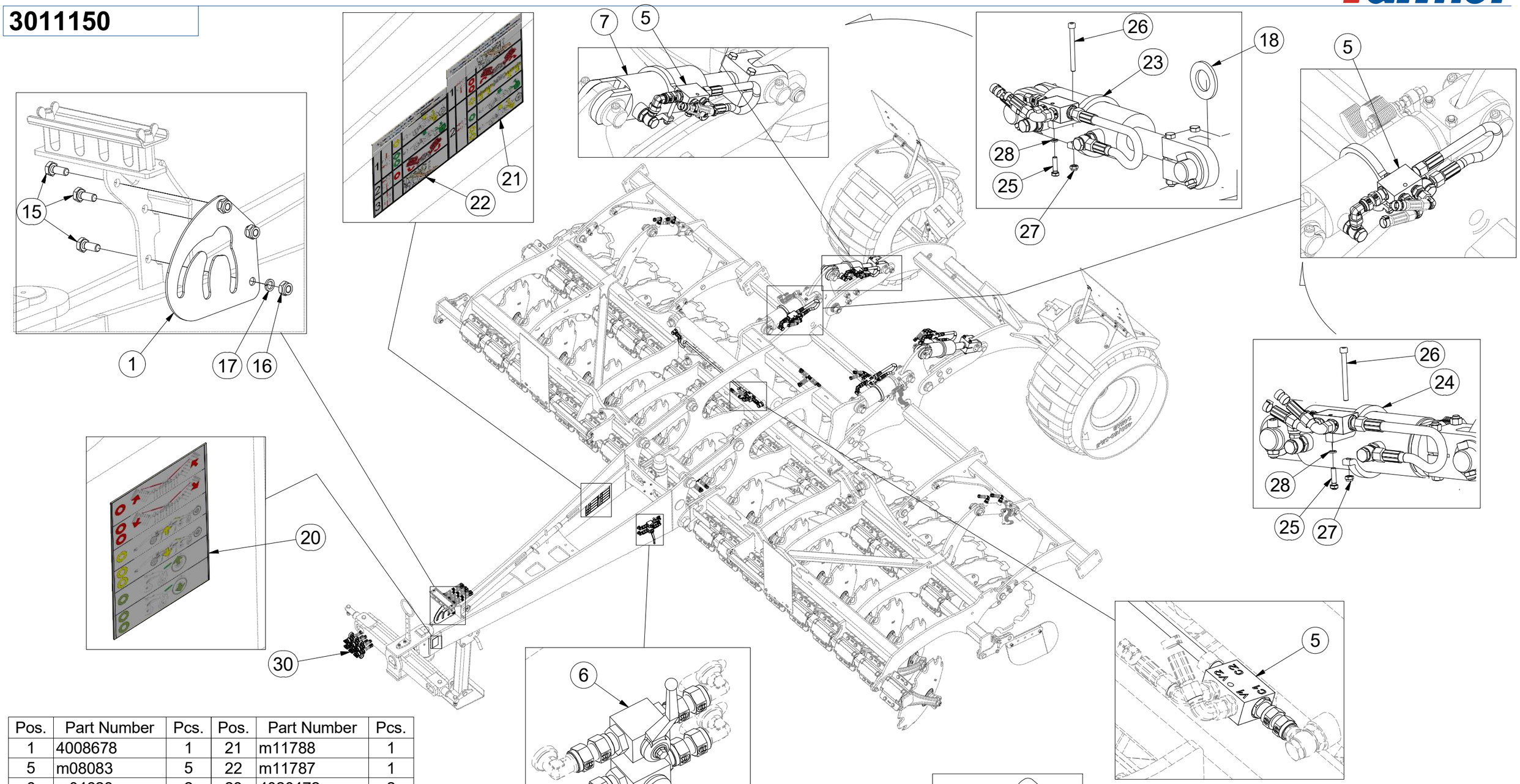

Pos.	Part Number	Pcs.	Pos.	Part Number	Pcs.
1	4008678	1	21	m11788	1
5	m08083	5	22	m11787	1
6	m04623	2	23	4020472	2
7	m14956	2	24	4020471	2
15	m03681	3	25	m04791	4
16	m03775	3	26	m11870	4
17	m01208	3	27	m04503	4
18	m03636	2	28	m01202	4
20	m11729	1	30	m17916	1

HYDRAULIC COMPONENTS:
M16 x 1,5 - 60Nm
M22 x 1,5 - 140Nm
G 3/8 - 95 Nm

CZ HYDRAULICKÝ ROZVOD SKLÁPĚNÍ

D HYDRAULISCHE VERTEILLEITUNG KLAPPMECHANISMUS

F CONDUIT HYDRAULIQUE DU BASCULEMENT

GB HYDRAULIC FOLDING DISTRIBUTION

RU ГИДРАВЛИЧЕСКОЕ РАСПРЕДЕЛЕНИЕ СКЛАДЫВАНИЯ

PL HYDRAULICZNY PRZEWÓD SKŁADANIA

8000789-30166

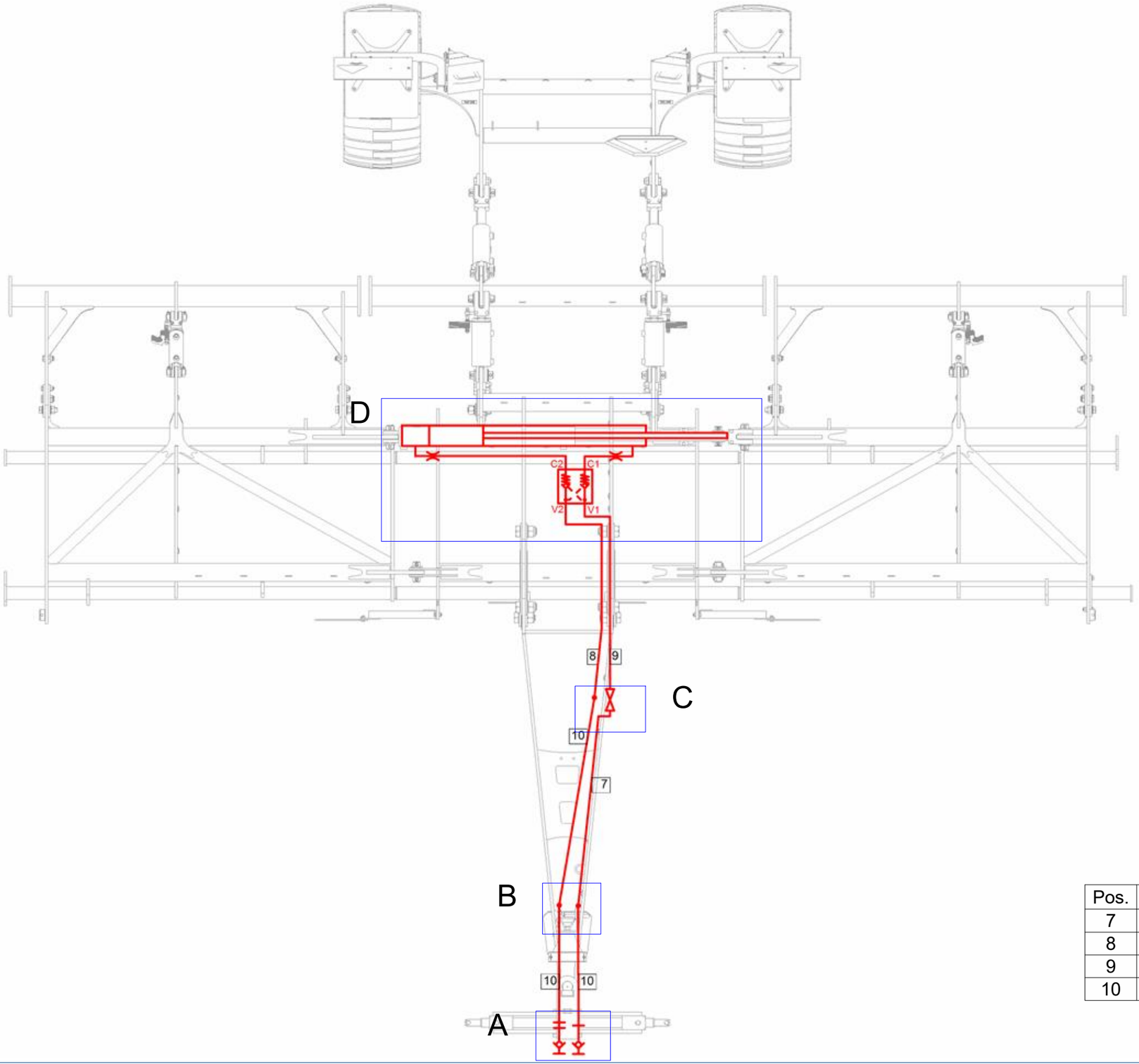

Pos.	Part Number	Pcs.
7	m05762	2
8	m07648	2
9	m11696	3
10	m03714	8

CZ HYDRAULICKÝ ROZVOD SKLÁPĚNÍ

D HYDRAULISCHE VERTEILLEITUNG KLAPPMECHANISMUS

F CONDUIT HYDRAULIQUE DU BASCULEMENT

GB HYDRAULIC FOLDING DISTRIBUTION

RU ГИДРАВЛИЧЕСКОЕ РАСПРЕДЕЛЕНИЕ СКЛАДЫВАНИЯ

PL HYDRAULICZNY PRZEWÓD SKŁADANIA

8000789-30166

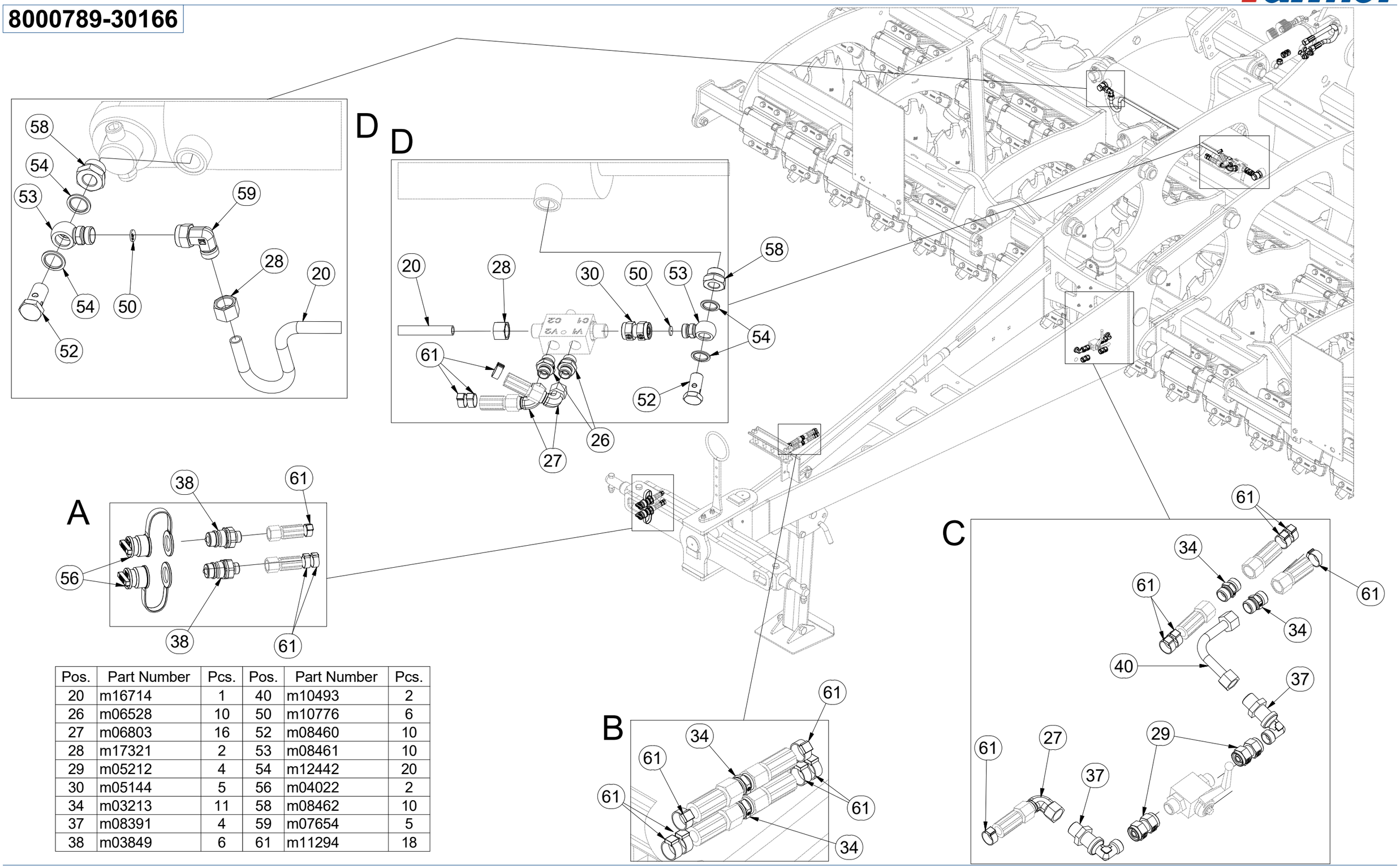

Pos.	Part Number	Pcs.	Pos.	Part Number	Pcs.
20	m16714	1	40	m10493	2
26	m06528	10	50	m10776	6
27	m06803	16	52	m08460	10
28	m17321	2	53	m08461	10
29	m05212	4	54	m12442	20
30	m05144	5	56	m04022	2
34	m03213	11	58	m08462	10
37	m08391	4	59	m07654	5
38	m03849	6	61	m11294	18

CZ HYDRAULICKÝ ROZVOD - ZAHLUBOVÁNÍ

D HYDRAULISCHE VERTEILLEITUNG - EINSENKUNG

F CONDUIT HYDRAULIQUE - L'ENFONCEMENT

GB HYDRAULIC DISTRIBUTION - RECESSING

RU ГИДРАВЛИЧЕСКОЕ РАСПРЕДЕЛЕНИЕ - ЗАГЛУБЛЕНИЕ

PL HYDRAULICZNY PRZEWÓD - ZAGŁĘBIENIA

8000789-30166

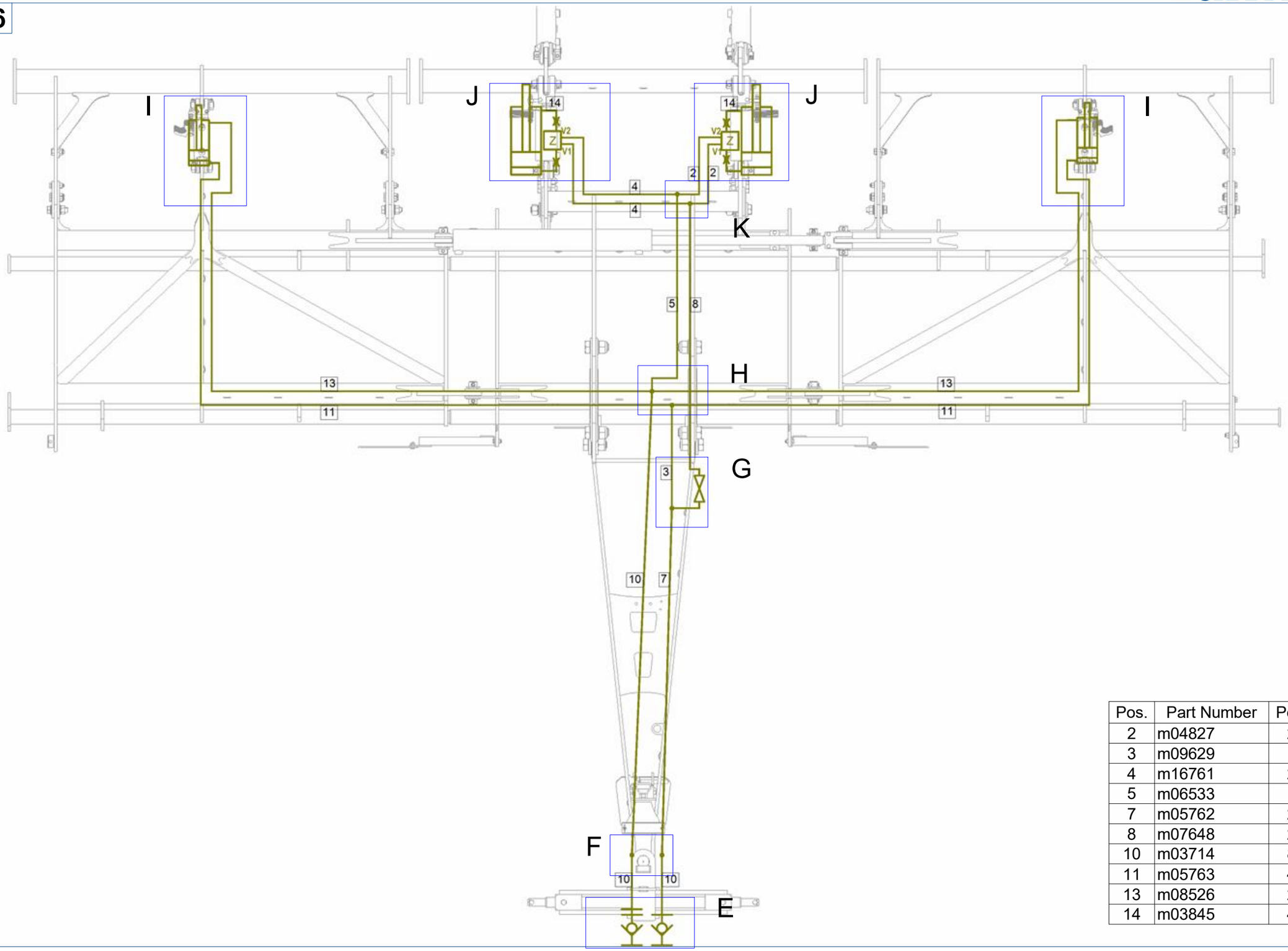

Pos.	Part Number	Pcs.
2	m04827	2
3	m09629	1
4	m16761	2
5	m06533	1
7	m05762	2
8	m07648	2
10	m03714	8
11	m05763	4
13	m08526	2
14	m03845	4

CZ HYDRAULICKÝ ROZVOD - ZAHLUBOVÁNÍ

D HYDRAULISCHE VERTEILLEITUNG - EINSENKUNG

F CONDUIT HYDRAULIQUE - L'ENFONCEMENT

GB HYDRAULIC DISTRIBUTION - RECESSING

RU ГИДРАВЛИЧЕСКОЕ РАСПРЕДЕЛЕНИЕ - ЗАГЛУБЛЕНИЕ

PL HYDRAULICZNY PRZEWÓD - ZAGŁĘBIENIA

8000789-30166

Pos.	Part Number	Pcs.	Pos.	Part Number	Pcs.
25	m04695	4	38	m03849	6
27	m06803	16	40	m10493	2
29	m05212	4	46	m04222	4
34	m03213	11	55	m04023	2
36	m07567	1	62	m11289	44
37	m08391	4			

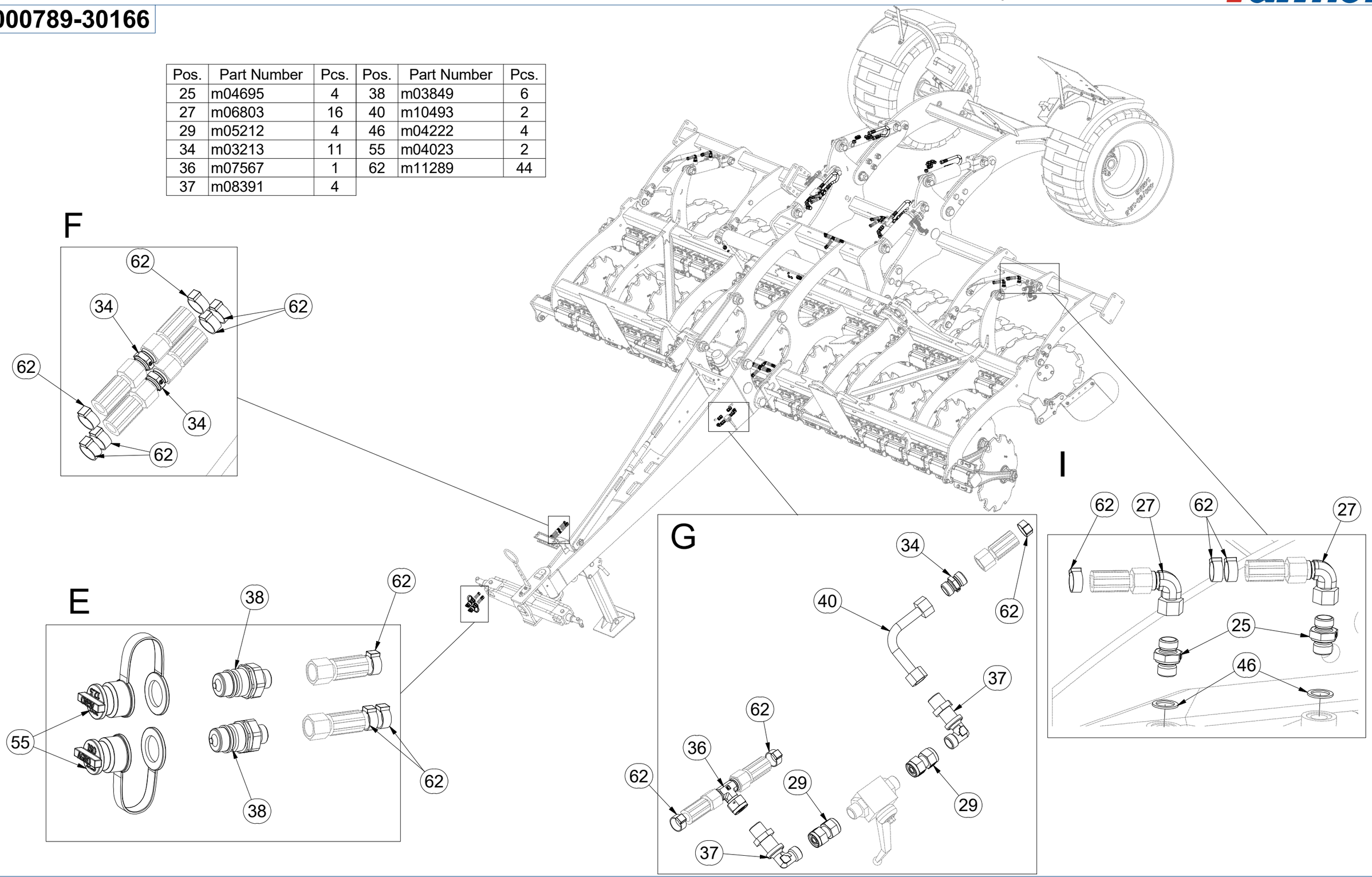

CZ HYDRAULICKÝ ROZVOD - ZAHLUBOVÁNÍ

D HYDRAULISCHE VERTEILLEITUNG - EINSENKUNG

F CONDUIT HYDRAULIQUE - L'ENFONCEMENT

GB HYDRAULIC DISTRIBUTION - RECESSING

RU ГИДРАВЛИЧЕСКОЕ РАСПРЕДЕЛЕНИЕ - ЗАГЛУБЛЕНИЕ

PL HYDRAULICZNY PRZEWÓD - ZAGŁĘBIENIA

8000789-30166

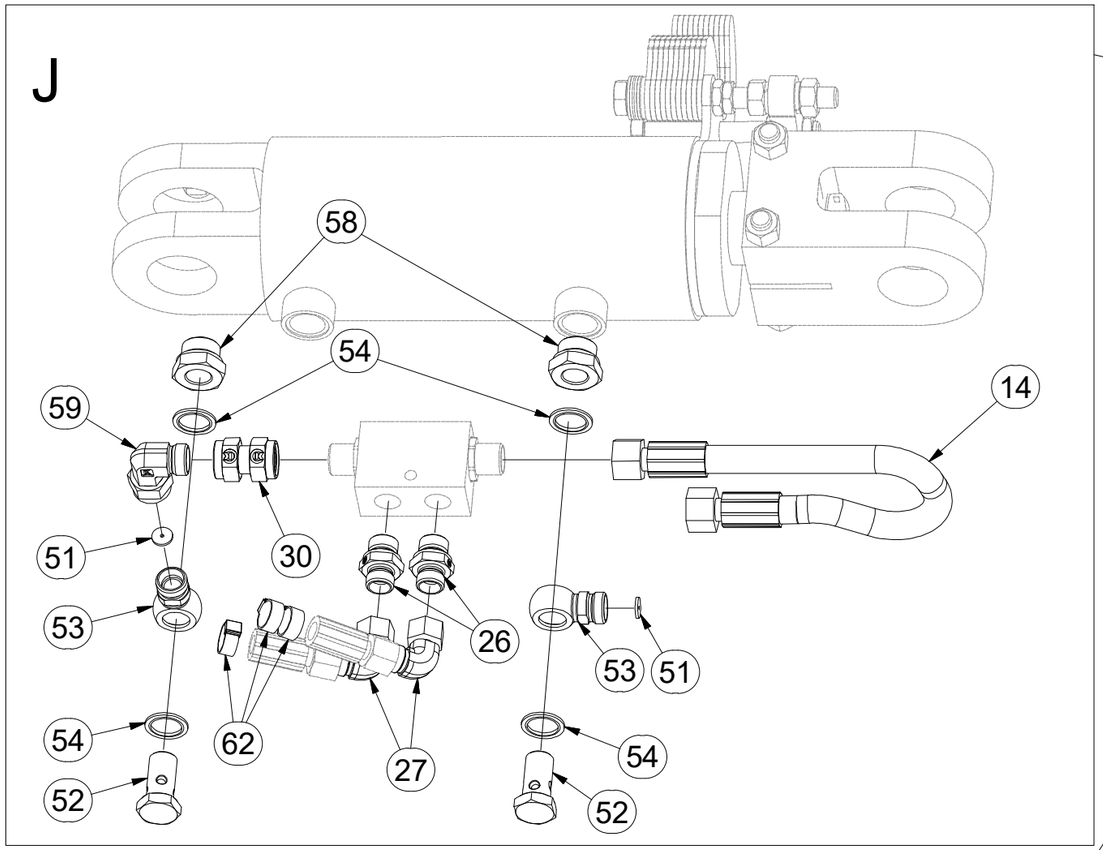

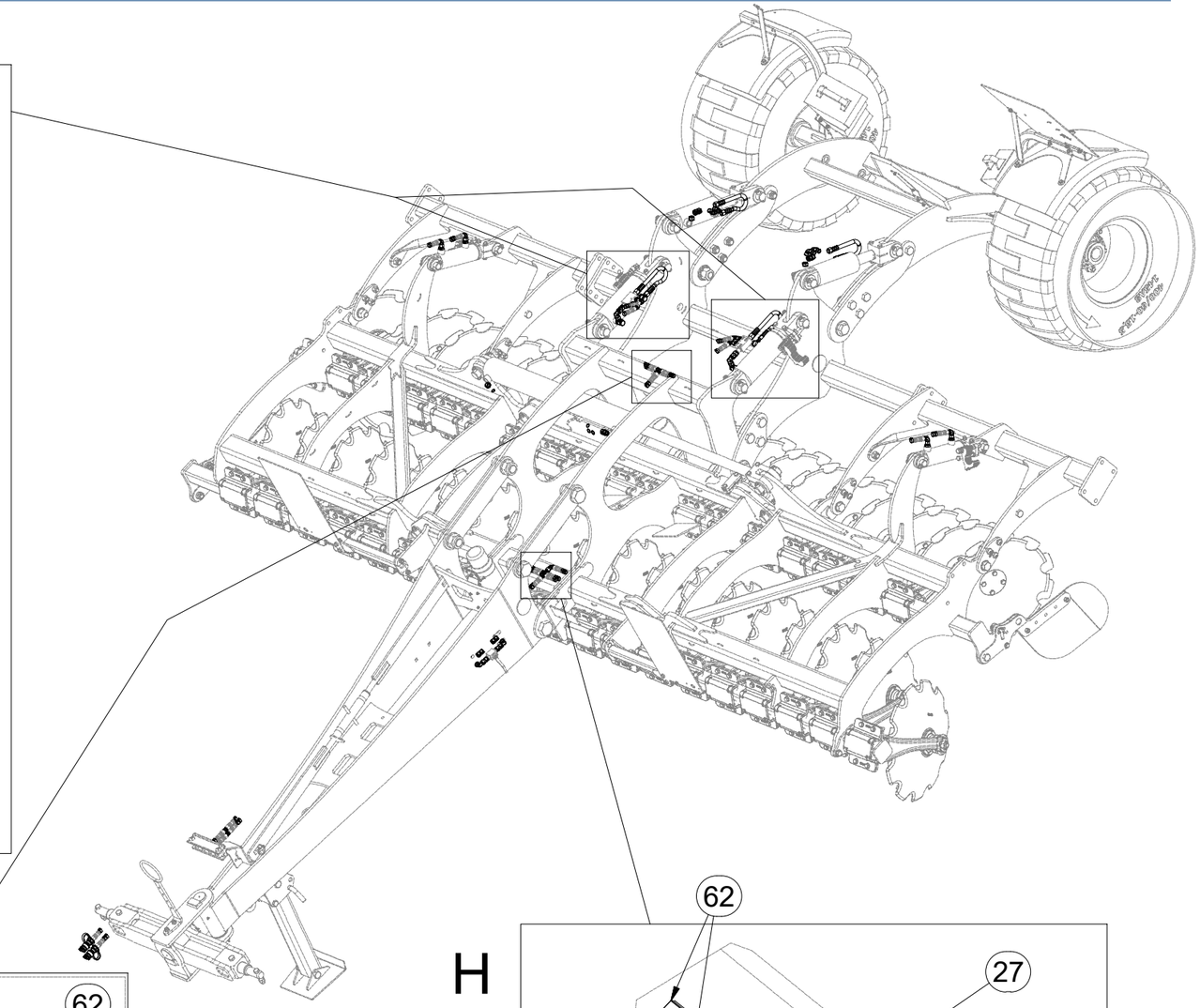

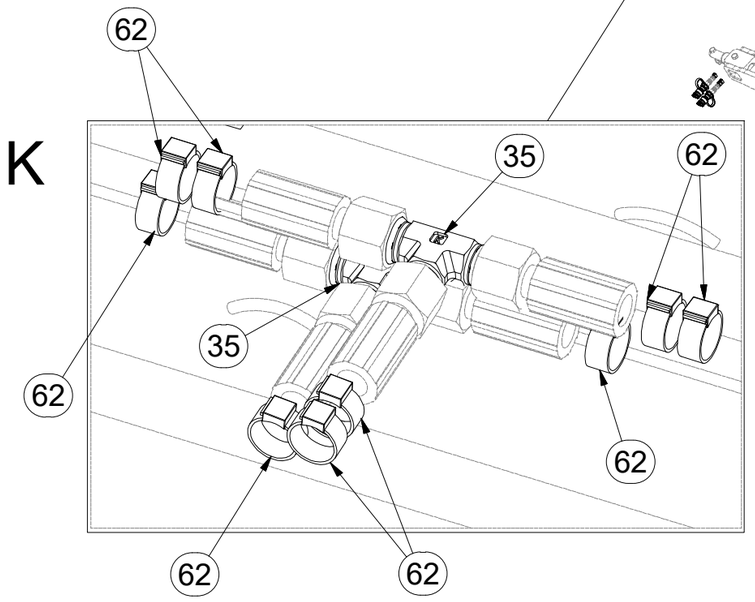

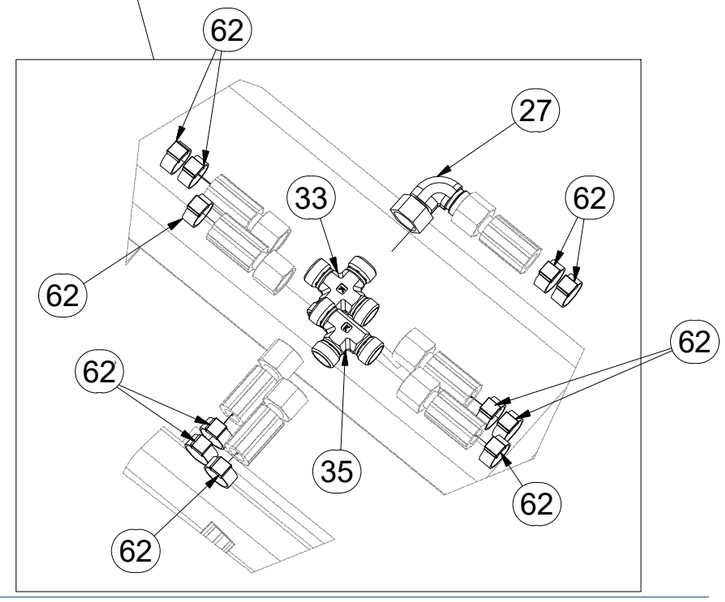

CZ HYDRAULICKÝ ROZVOD NÁPRAVY

D HYDRAULISCHE VERTEILLEITUNG ACHSE

F CONDUIT HYDRAULIQUE DE L'ESSIEU

GB HYDRAULIC AXLE DISTRIBUTION

RU ГИДРАВЛИЧЕСКОЕ РАСПРЕДЕЛЕНИЕ ОСИ

PL HYDRAULICZNY PRZEWÓD OSI

8000789-30166

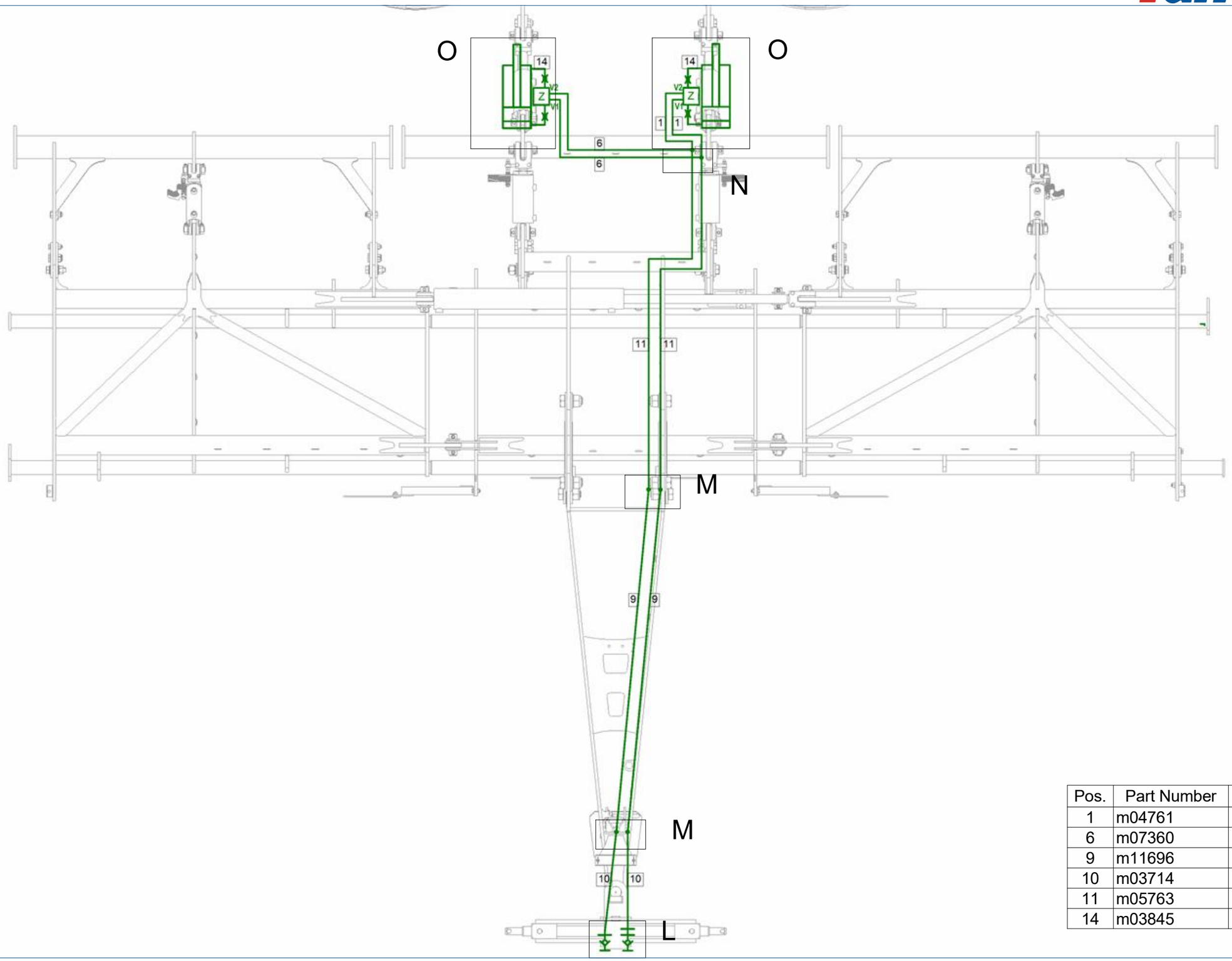

Pos.	Part Number	Pcs.
1	m04761	2
6	m07360	2
9	m11696	3
10	m03714	8
11	m05763	4
14	m03845	4

CZ HYDRAULICKÝ ROZVOD NÁPRAVY

D HYDRAULISCHE VERTEILLEITUNG ACHSE

F CONDUIT HYDRAULIQUE DE L'ESSIEU

GB HYDRAULIC AXLE DISTRIBUTION

RU ГИДРАВЛИЧЕСКОЕ РАСПРЕДЕЛЕНИЕ ОСИ

PL HYDRAULICZNY PRZEWÓD OSI

8000789-30166

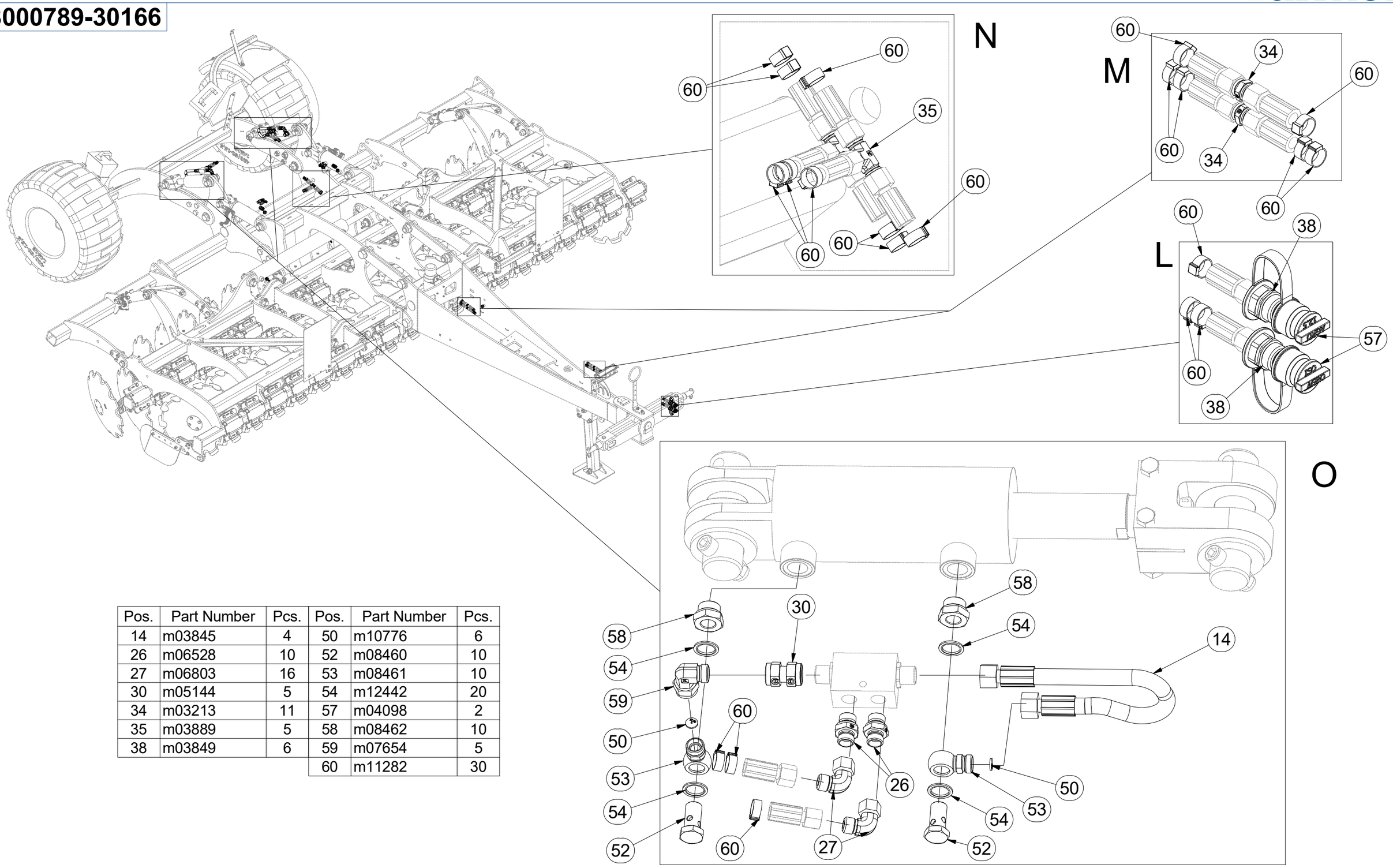

Pos.	Part Number	Pcs.	Pos.	Part Number	Pcs.
14	m03845	4	50	m10776	6
26	m06528	10	52	m08460	10
27	m06803	16	53	m08461	10
30	m05144	5	54	m12442	20
34	m03213	11	57	m04098	2
35	m03889	5	58	m08462	10
38	m03849	6	59	m07654	5
			60	m11282	30

CZ PÍSTNICE 63/40-95

D KOLBENSTANGE 63/40-95

F TIGE DE PISTON 63/40-95

GB PISTON ROD 63/40-95

RU ЦИЛИНДР 63/40-95

PL TRZPIEŃ TŁOKA 63/40-95

4015781

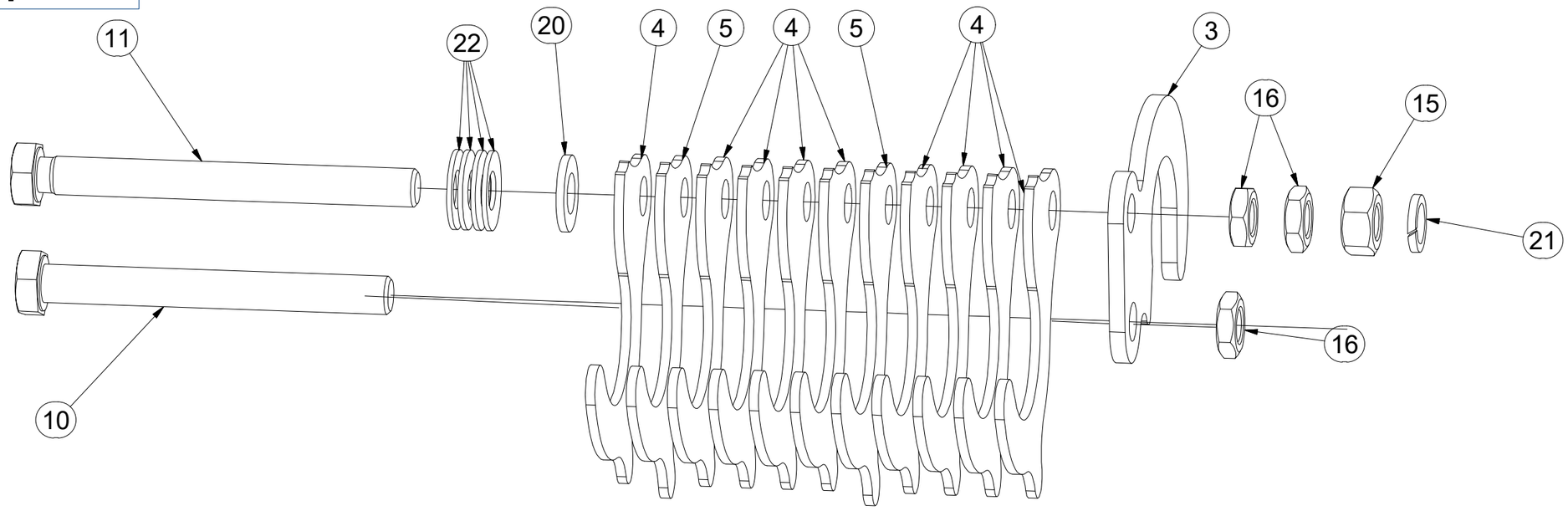

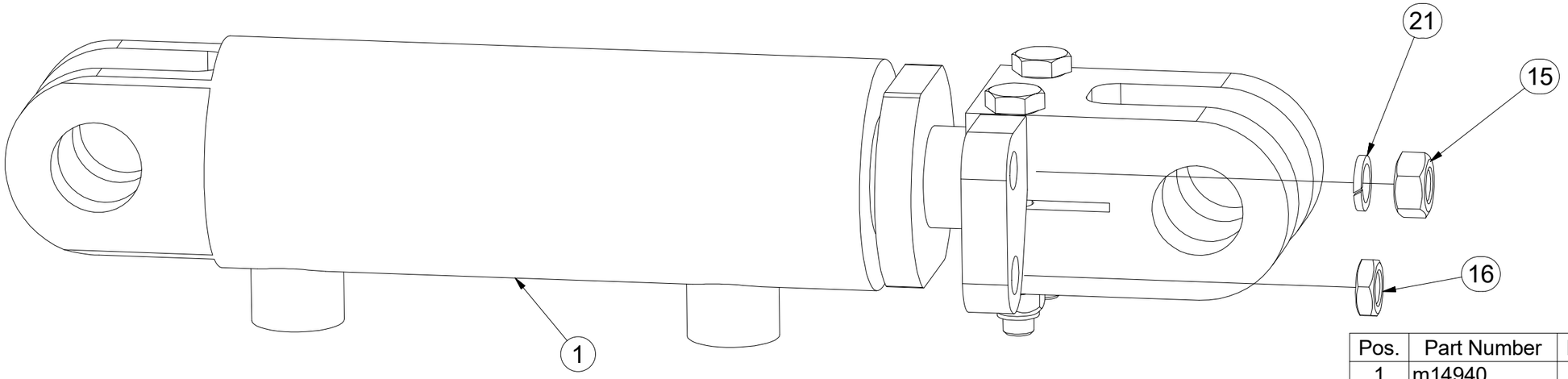

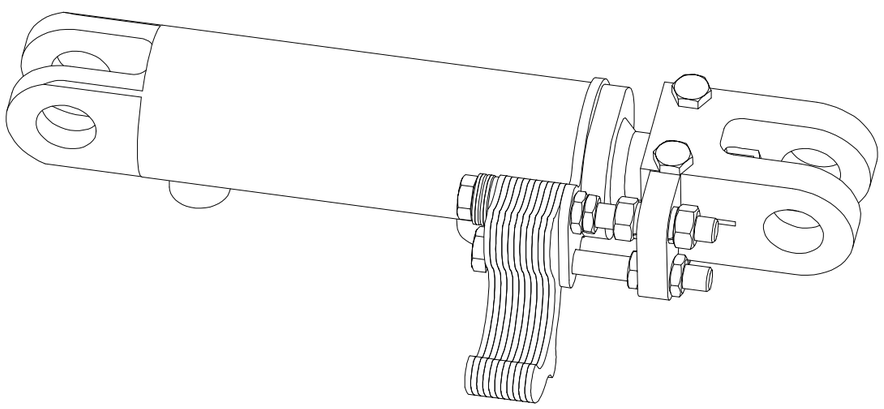

Pos.	Part Number	Pcs.
1	m14940	1
3	4013741	1
4	4013739	9
5	4013740	2
10	m03927	1
11	m11148	1
15	m01305	2
16	m14233	4
20	m01214	1
21	m03988	2
22	m17728	4

CZ PÍSTNICE 90/45-100

D KOLBENSTANGE 90/45-100

F TIGE DE PISTON 90/45-100

GB PISTON ROD 90/45-100

RU ЦИЛИНДР 90/45-100

PL TRZPIEŃ TŁOKA 90/45-100

4015782

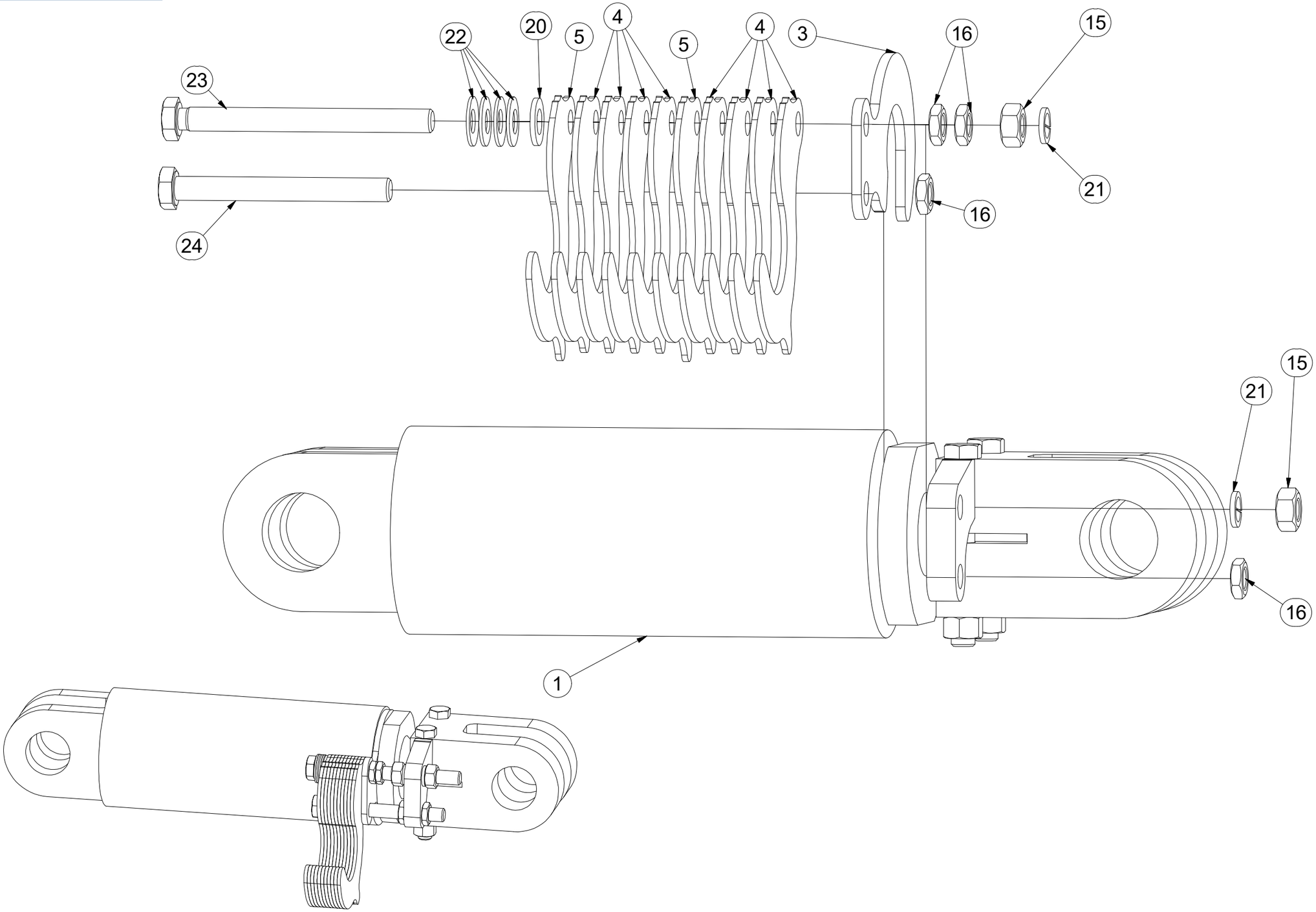

Pos.	Part Number	Pcs.
1	m14942	1
3	4013785	1
4	4013786	9
5	4013787	2
15	m01305	2
16	m14233	4
20	m01214	1
21	m03988	2
22	m17728	4
23	m14232	1
24	m03927	1

CZ SOUPRAVA TĚSNIVA PÍSTNIC

D KOLBENSTANGENDICHTUNGSMITTELSATZ

F SET DE GARNITURE DES TIGES DE PISTON

GB SEALING SET FOR PISTON RODS

RU КОМПЛЕКТ ПРОКЛАДОК ЦИЛИНДРОВ

PL ZESTAW USZCZELEK TRZPIENIA TŁOKA

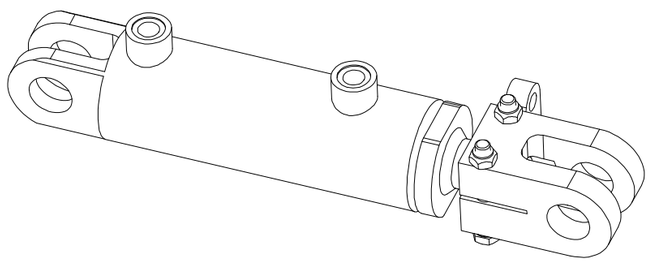

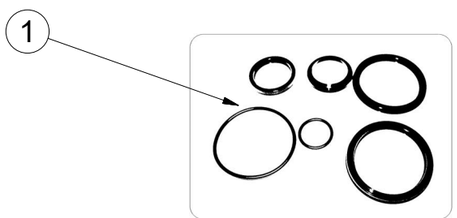

m14940 - Ø63/Ø40-95		
Pos	Part number	Pcs
1	m15372	2

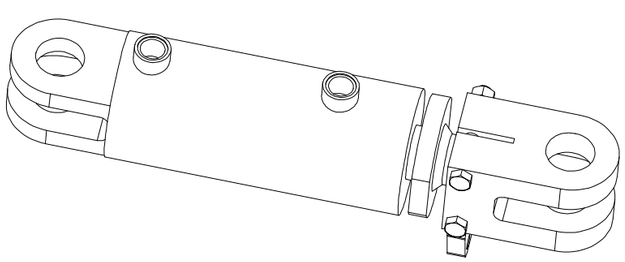

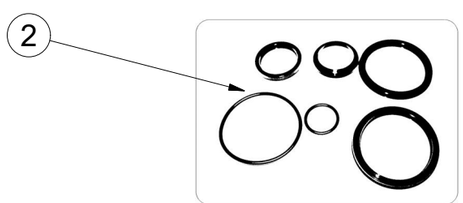

m14942 - Ø90/Ø45-100		
Pos	Part number	Pcs
2	m15374	2

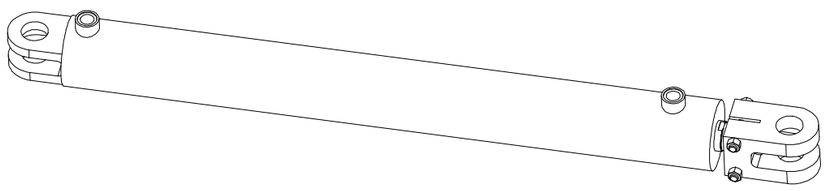

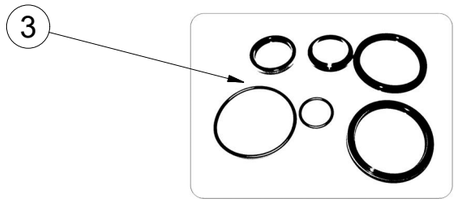

m14955 - Ø90/Ø45-830		
Pos	Part number	Pcs
3	m15374	1

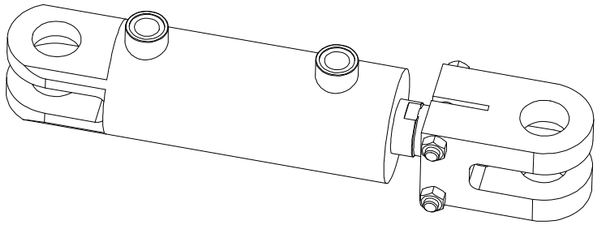

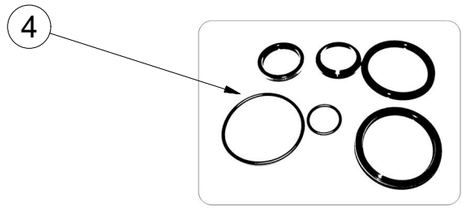

m14956 - Ø80/Ø45-100		
Pos	Part number	Pcs
4	m15373	2

CZ SAMOLEPKY STROJE

D AUFKLEBER MASCHINEN

F VOITURE MACHINES

GB STICKERS MACHINES

RU СТИКЕРЫ МАШИНЫ

PL NAKLEJKI MASZYNY

8000789-30035

Pos.	Part Number	Pcs.
1	m14965	5
3	m13102	1
4	m10353	2
6	m14958	3
8	m13117	2
9	m13116	3
10	m03316	3
11	m11295	1
13	m11297	8
14	m11296	2
15	m04368	4
16	m03320	1
28	m12382	2

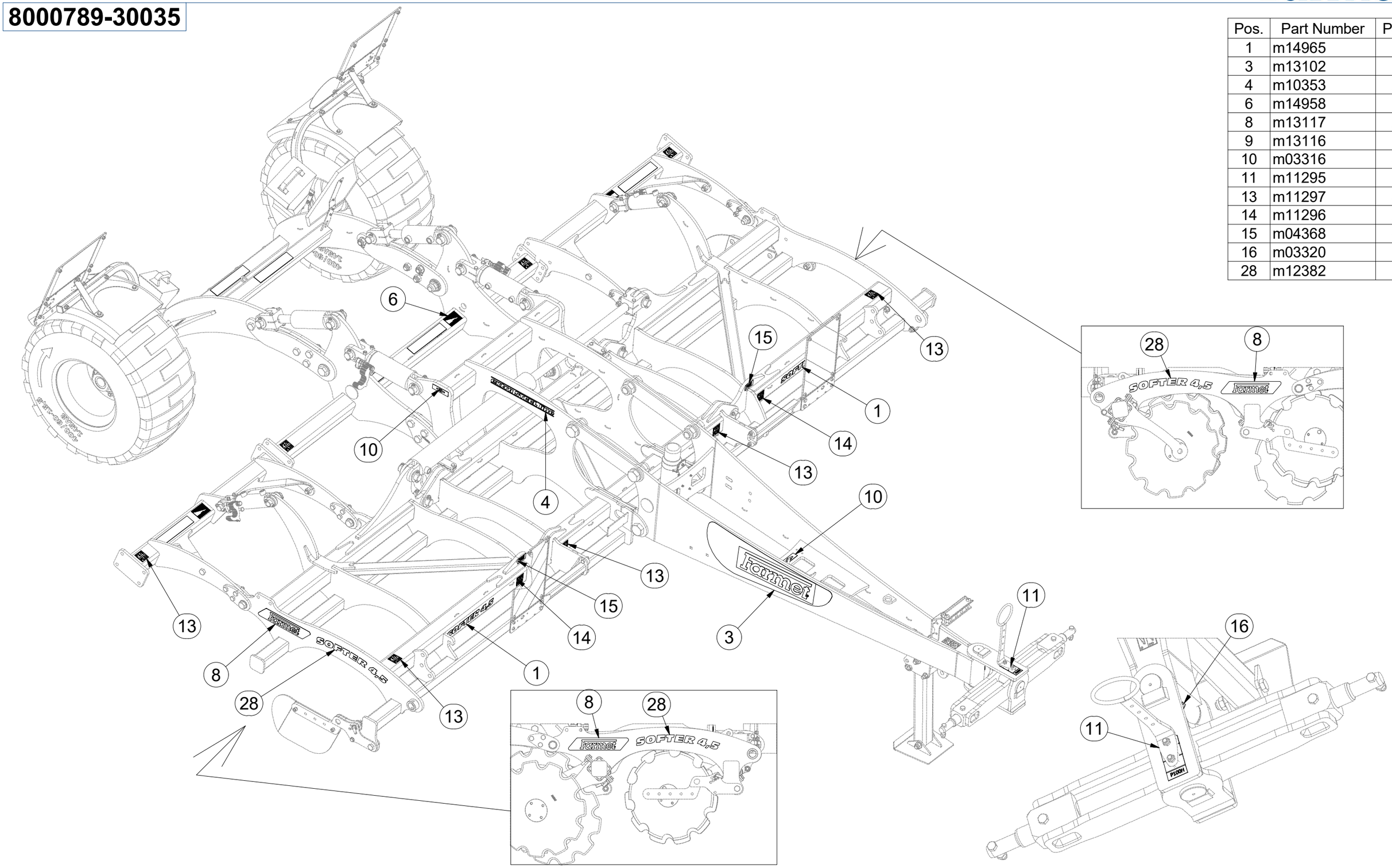

CZ SAMOLEPKY STROJE

D AUFKLEBER MASCHINEN

F VOITURE MACHINES

GB STICKERS MACHINES

RU СТИКЕРЫ МАШИНЫ

PL NAKLEJKI MASZYNY

8000789-30035

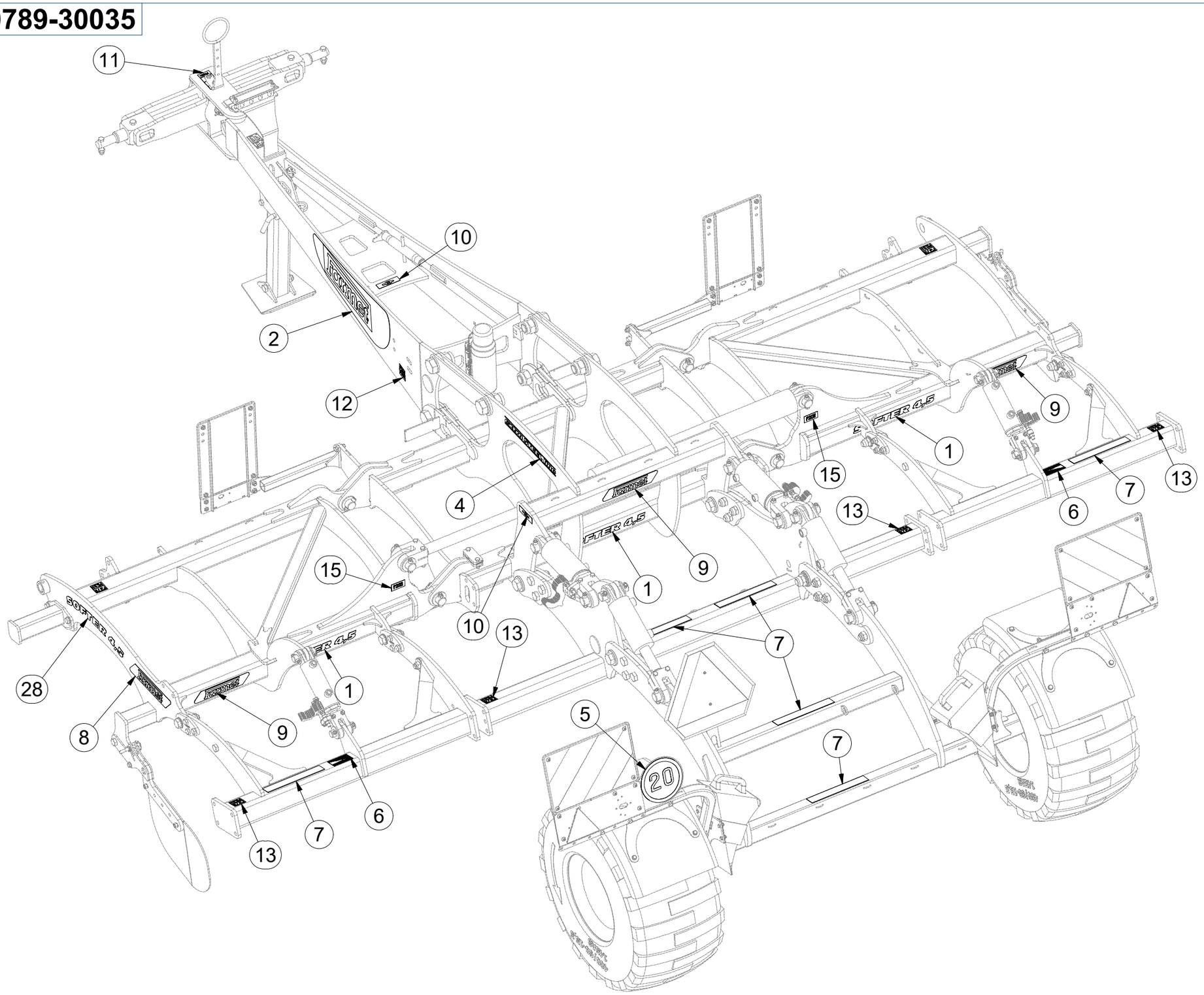

Pos.	Part Number	Pcs.
1	m14965	5
2	m13101	1
4	m10353	2
5	m04406	1
6	m14958	3
7	m11147	6
8	m13117	2
9	m13116	3
10	m03316	3
11	m11295	1
12	m11299	1
13	m11297	8
15	m04368	4
16	m03320	1
28	m12382	2

CZ SVĚTELNÁ SADA

D LEUCHTENSATZ

F KIT LUMINEUX

GB LIGHTING SET

RU ОСВЕТИТЕЛЬНЫЙ КОМПЛЕКТ

PL ZESTAW OŚWIETLENIA

3010444

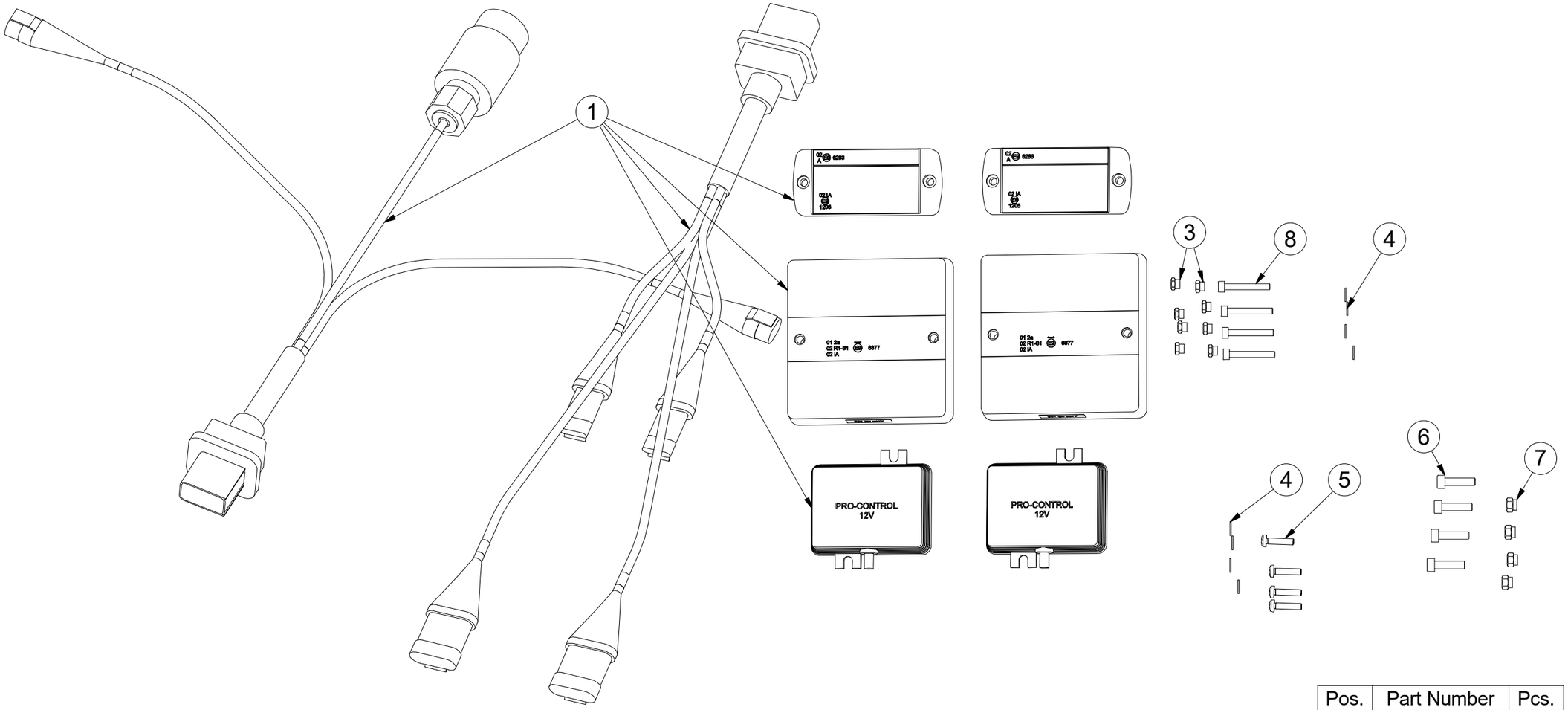

Pos.	Part Number	Pcs.
1	m17434	1
3	m05562	8
4	m05597	8
5	m15790	4
6	m10591	4
7	m06236	4
8	m16861	4

CZ SVĚTELNÁ SADA

D LEUCHTENSATZ

F KIT LUMINEUX

GB LIGHTING SET

RU ОСВЕТИТЕЛЬНЫЙ КОМПЛЕКТ

PL ZESTAW OŚWIETLENIA

m17434

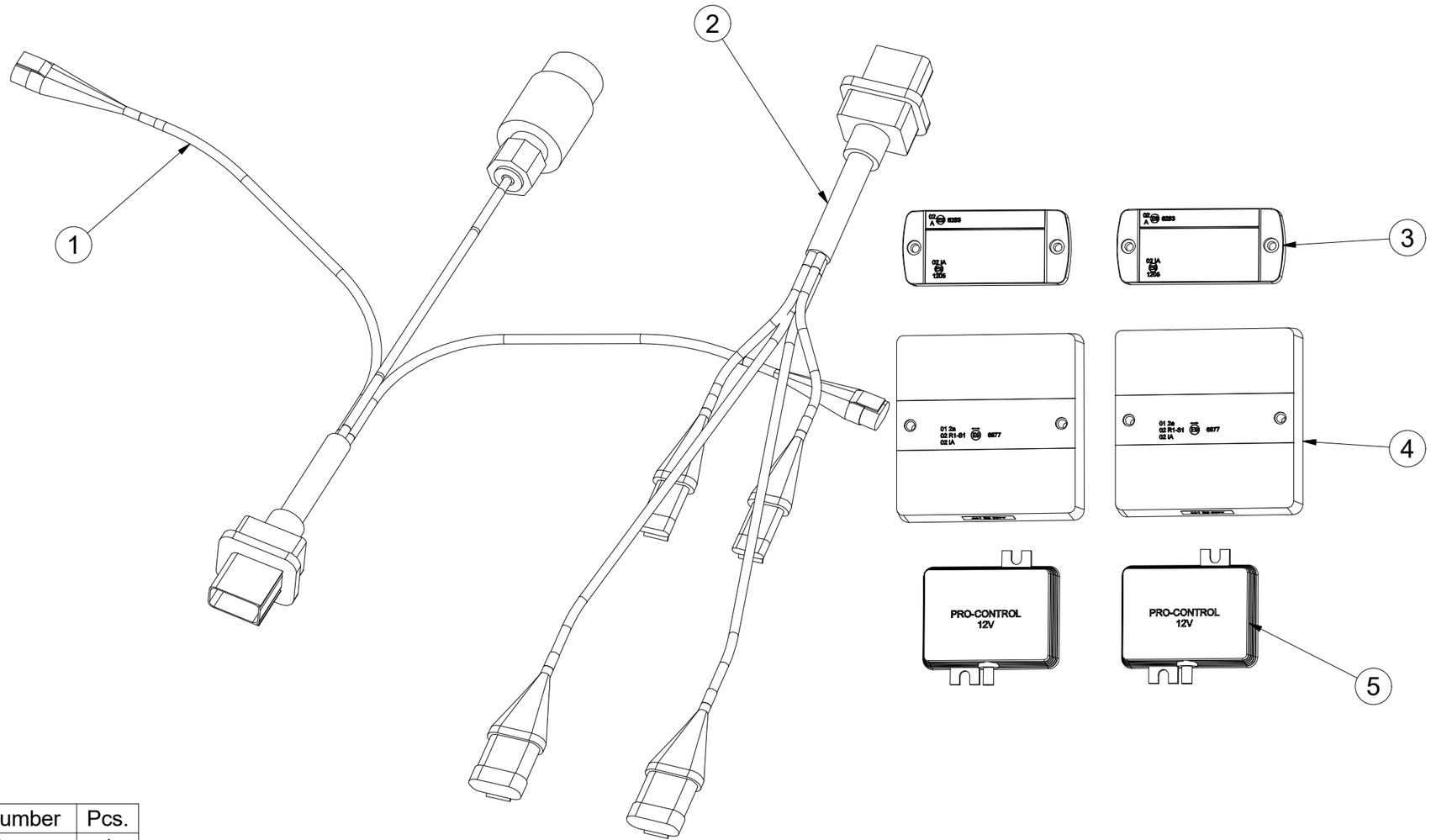

Pos.	Part Number	Pcs.
1	m14779	1
2	m14778	1
3	m14776	2
4	m17403	2
5	m14777	2

CZ UTAHOVACÍ MOMENTY ŠROUBŮ
D ANZUGMOMENTE VON SCHRAUBEN
F COUPLES DE SERRAGE DES VIS
GB SCREW TIGHTENING TORQUE
RU МОМЕНТЫ ЗАЖАТИЯ БОЛТОВ
PL MOMENTY DOKRĘCANIA ŚRUB

P		5.8	8.8	10.9	12.9
D	R	Mu	Mu	Mu	Mu
mm	mm	Nm	Nm	Nm	Nm
M 6	1	6	9	13	15
M 8	1,25	14	22	32	38
M10	1,5	29	44	64	75
M12	1,75	49	76	111	130
M14	2	79	120	176	206
M16	2	123	188	276	323
M18	2,5	169	257	378	443
M20	2,5	239	365	536	628
M22	2,5	329	529	738	864
M24	3	413	629	924	1082
M27	3	613	934	1372	1606
M30	3,5	832	1267	1862	2179
M33	3,5	1130	1723	2530	2961
M36	4	1451	2210	3246	3799
M39	4	1885	2872	4217	4936
M42	4,5	2322	3538	5196	6080
M45	4,5	2909	4433	6511	7619
M48	5	3513	5353	7862	9200
M52	5	4524	6895	10126	11849
M56	5,5	5636	8589	12614	14761

Mu - CZ UTAHOVACÍ MOMENT
D ANZUGMOMENT
F COUPLE DE SERRAGE
GB TIGHTENING TORQUE
RU МОМЕНТ ЗАЖАТИЯ
PL MOMENT DOKRĘCANIA

D - CZ JMENOVITÝ PRŮMĚR
D NENNDURCHMESSER
F DIAMETRE NOMINAL
GB NOMINAL DIAMETER
RU НОМИНАЛЬНЫЙ ДИАМЕТР
PL ŚREDNICA NOMINALNA

R - CZ ROZTEČ ZÁVITU - STOUPÁNÍ
D GEWINDESTEIGUNG
F PAS DE FILET - PAS
GB SCREW PITCH – LEAD
RU ШАГ РЕЗЬБЫ
PL ROZSTAW GWINTU - SKOKI

P - CZ PEVNOST
D FESTIGKEIT
F RÉSISTANCE
GB STRENGTH
RU ПРОЧНОСТЬ
PL WYTRZYMAŁOŚĆ

CZ Šroubové spoje utahujte dle vyznačeného utahovacího momentu v dokumentaci. Pokud není utahovací moment v dokumentaci vyznačen, utahujte dle obecné tabulky.
Pokud je v dokumentaci definován spoj ze šroubu a matice o různých pevnostech, vždy utahujte na moment komponenty s nižší pevností.

D Ziehen Sie die Schraubverbindungen gemäß dem in der Dokumentation festgeschriebenen Anzugsmoments an. Sofern das Anzugsmoment nicht in der Dokumentation aufgeführt ist, ziehen Sie sie gemäß der allgemeinen Tabelle an.
Wenn in der Dokumentation eine Verbindung von Schraube und Mutter mit verschiedenen Festigkeiten definiert ist, wird immer mit dem Moment des Bauteils mit der geringeren Festigkeit angezogen.

F Serrez les raccords à vis selon le couple de serrage indiqué dans les documents. Si le couple de serrage n'est pas indiqué dans les documents, serrez selon le tableau général.
Si les documents définissent un assemblage par boulon de diverses résistances, serrez toujours au moment de la composante avec résistance inférieure.

GB Tighten the screw joints according to the tightening torque stated in the documentation. If the tightening torque is not stated in the documentation, tighten according to the general table.
If there is a joint with a screw and a nut at different strengths in the documentation, always tighten to the torque of the component with lower strength.

RU Резьбовые соединения зажимайте с установленным в документации моментом зажатия. Если в документации не указан момент зажатия, то зажимайте по действующей в общем таблице.
Если в документации установлено соединение из болта и гайки различной прочности, всегда зажимайте с моментом для компонента с меньшей прочностью.

PL Połączenia śrubowe należy dokręcać zgodni z momentem obrotowym w dokumentacji. Jeśli w dokumentacji nie ma podanego momentu obrotowego, należy dokręcać zgodnie z ogólną tabelą.
Jeśli w dokumentacji zdefiniowane jest połączenie ze śrubą i nakrętką o różnych wytrzymałościach, zawsze należy dokręcać zachowując moment dokręcania komponentu z niższą wytrzymałością.

CZ OBECNÝ PŘEDPIS UTAHOVÁNÍ ZAJIŠTĚNÍ ČEPOVÝCH SPOJŮ:
D ALLGEMEINE VORSCHRIFT FÜR DAS ANZIEHEN VON BOLZENVERBINDUNGEN:
F CONSIGNE GENERALE POUR LE SERRAGE DES ARTICULATIONS CYLINDRIQUES:
GB GENERAL INSTRUCTION FOR TIGHTENING THE SECURING OF PIN JOINTS:
RU ОБЩЕЕ ОПИСАНИЕ ЗАЖАТИЯ ПРЕДОХРАНЕНИЯ СОЕДИНЕНИЙ ПАЛЬЦАМИ:
PL OGÓLNE ZASADY DOKTĘCANIA ZABEZPIECZENIA POŁĄCZEŃ CZOPEM:

X	M
M8, M10, M12	09-15Nm
M14	15-25Nm

X - CZ ROZMĚR ŠROUBU
D SCHRAUBENGRÖSSE
F DIMENSIONS DE LA VIS
GB BOLT DIMENSION
RU РАЗМЕР БОЛТА
PL ROZMIAR ŚRUBY

M - CZ ORIENTAČNÍ MOMENT
D ANZUGSMOMENT
F COUPLE D'ORIENTATION
GB ORIENTATION TORQUE
RU ОРИЕНТАЦИОННЫЙ МОМЕНТ
PL ORIENTACYJNY MOMENT

CZ Tyto spoje není nutné ověřovat kontrolou momentovým klíčem = stačí vizuálně kontrolovat sešroubování.
D Diese Verbindungen müssen nicht mit einem Drehmomentschlüssel überprüft werden = es genügt, die Verschraubung visuell zu kontrollieren.
F Il n'est pas nécessaire de contrôler le serrage à l'aide d'une clé dynamométrique = un contrôle visuel de l'assemblage suffit.
GB These joints do not have to be verified by checking with a torque wrench = visual inspection of bolting is sufficient.
RU Эти соединения не нужно контролировать динамометрическим ключаом = достаточно визуально проверять прикручивание.
PL Nie trzeba sprawdzać tych połączeń kluczem dynamometrycznym = wystarczy wizualnie skontrolować dokręcenie.